Ersatzteilliste P30/P70/P70A

A 1

4600-1 bis -8



Indexplan

Spalte

Wichtig für Ersatzteilbestellungen
Anschriften der Fremdgerätehersteller 1 - 2

Motor D 1302-B Motor V 1702-B Motor V 1902-B	siehe Kubota Motoren Mikrofilm
Aufbauten vorn, Armaturen	3 - 6
Bedienungselemente	7 - 10
Lenkung-Hydraulik	11 - 14
Getriebe	15 - 16
Vorderachse, Tragrahmen, Betriebsbremse	17 - 18
Sitz, Kabine	19 - 22
Räder, Schaltplan, Dichtungssätze	23 - 24

Holder - Zentralersatzteillager
D-72545 Metzingen Postfach 15 55
Telefon 07123/966 250 - Nach Geschäftsschluß Anrufbeantworter 07123/966 229
Telex 7245319 - **Telefax** (07123) 966 226

Spare parts list P30/P70/P70A

A 2

4600-1 to -8



Contents

Column

Important when placing parts orders	1 - 2
Engine D 1302-B Engine V 1702-B Engine V 1902-B	see Kubota engine microfiche
Front structure, armatures	3 - 6
Operation and control levers	7 - 10
Steering, Hydraulic system	11 - 14
Gearbox	15 - 16
Front axle, carrier frame, Service brake	17 - 18
Seat, cab	19 - 22
Wheels, wiring diagram, gasket kits	23 - 24

Holder Central Parts Service
D-72545 Metzingen, BP 15 55
Phone 07123/966 250 - After business hours automatic receiver 07123/966 229
Telex 7245319 - **Telefax** (07123)966 228

FRANK-MOTOR

1.Wichtig für Ersatzteilbestellungen

Es wird gebeten, bei Ersatzteilbestellung folgendes anzugeben:

1) Motornummer bzw. Fahrgestellnummer
2) Stückzahl, Bildnummer, Benennung des Teiles und Bestellnummer (im Zweifelsfall Muster einsenden).
3) Angabe der Versandart.
4) Deutliche und genaue Anschrift mit Post- bzw. Bahnstation.
5) Alle Ersatzteilbestellungen sollen über den zuständigen Kommunalstützpunkt oder Händler eingereicht werden.
6) Defekte Teile sind frachtfrei mit Anhängezettel an uns einzusenden. Der Anhängezettel muß die genaue Anschrift des Absenders, Datum sowie Nr. des Briefes bzw. Berichtes haben. Altteile werden nur auf besonderen Wunsch unfrei zurückgeschickt.

7) **Ersatzteile von Zulieferfirmen sind bei uns nur teilweise vorrätig. Aus diesem Grunde bitten wir Sie, diese Ersatzteile bzw. Ersatzteillisten vom zuständigen Servicestützpunkt zu bestellen.**
8) Die Originalteile können geringfügig von der Abbildung abweichen. Geänderte Teile, die sich bildlich nicht unterscheiden, haben nach der Bildnummer den Zusatz "-a."
9) Bei Ersatzteilbestellungen von geänderten Teilen sind die Angaben in der Bemerkungsspalte zu beachten.
10) Für Bestellungen sollten unsere EDV-Bestellformulare benützt werden.

2. Wichtig für Kommunalstützpunkte und Händler!

a) Kundendienst.
Die wichtigsten Änderungen werden per Rundschreiben an alle Kommunalstützpunkte und Händler bekanntgegeben. Bei umfangreichen Änderungen wird die Ersatzteilliste neu überarbeitet bzw. ein neuer Mikrofilm erstellt.
b) Maße (mm) und Gewichte (kg) sind im metrischen System eingetragen.
c) In jeder Maschine wird vom Werk eine Betriebsanleitung beigefügt.
Alle Kommunalstützpunkte erhalten je nach Betriebsgröße und Maschinenabnahme eine bestimmte Anzahl Ersatzteillisten-Mikrofilme als Erstausstattung.
Zusätzlich angeforderte Betriebsanleitungen und Ersatzteilbildlisten werden zu unserem Selbstkostenpreis berechnet.

1. Important for Spare Parts Orders!

Please give the following details when ordering spares:

1) Engine-No. resp. Chassis-No.
2) Quantity, Illustration-No.,Description and Part-No. (In case of doubt please send sample).
3) Shipping instructions.
4) Distinct and clear address with post or railway station.
5) All spare parts orders must be submitted through our local manicipal agent or dealer.
6) Defective parts should be returned to us franco with slip showing exact address of consignor, date of respective letter or report. Old parts are only returned upon special request, freight unpaid.
7) **Spare parts of our sub-suppliers are usually not stocked by us. Therefore please ask the relevant Service Stations for parts list and order your requirements direct with them.**
8) Occasionally original parts may slightly vary from illustrations. Modified parts, not differing in illustration, are additionally market with "-a".
9) In case of modified parts observe column 5.
10) Please use our electronic data progressing forms for placing your orders.

2.Important for municipal agents and dealers!

a) Modification-Service.
Essential modifications will be made known to all municipal agents and dealers by Circular Letter. In case of all-comprising modifications, the parts will be brought up to latest standards, i.e. new microfilm will be compiled.
b) Measurements (mm) and weights (kg) are metrical. For conversion see on reverse of this page.
c) Each machine is supplied with an operation manual. Representatives receive an initial number of parts books and microfilms. Additionally required spares lists and operation manuals will be supplied at cost price.

FRANK MOTOR GMBH

Hinweise über Aufbau und Anwendung von Mikrofilmen

1. Behandlung der Mikrofilme

Die von uns verwendeten Mikrofilme sind weitgehend unempfindlich gegen Kratzer und Verschmutzung. Direkte Sonneneinstrahlung sollte jedoch vermieden werden.

2. Titelleiste

Die Titelleisten der Mikrofilme werden durch verschiedene Farben in folgende Gruppen unterteilt:

Motorgeräte Einachsschlepper	BLAU
Allrad- und Kommunalmaschinen	ORANGE
Motoren	GELB
Pflanzenschutzgeräte	ROT

Rechts in der Titelleiste ist die Bestellnummer und das Ausgabedatum aufgeführt.

3. Der Such- und Leseindex

In jeder senkrechten Spalte ist eine Baugruppe zusammengefaßt (Motor,Getriebe usw.). Reicht eine Spalte für die entsprechende Baugruppe nicht aus, so wird in der nächsten Spalte weitergelesen. Jedes Rechteck auf dem Film ist mit einem Index, bestehend aus Buchstabe und Zahl(A1, A2, A3 oder B1, B2, B3 usw.) gekennzeichnet. Die senkrechten Spalten sind von 1 - 28, bzw.32 die waagrechten Zeilen von A - M numeriert. Zum Auffinden der Einzelteile wird in der oberen Querspalte die entsprechende Baugruppe bzw. Spalte aufgesucht. Im Spaltenverzeichnis sind die einzelnen Bildtafeln mit der Indexangabe aufgeführt. Bildtafel und Text sind jeweils nebeneinander angeordnet. Reicht eine Textseite nicht aus, so wird die Bildtafel wiederholt.

4. Austausch der Mikrofilme

Bei Änderungen wird der Inhalt des Mikrofilms überarbeitet bzw. ergänzt. Der neue Mikrofilm ersetzt jeweils die alte Ausführung.

5. Die Mikrofilm-Ablage

Zur Ablage von Mikrofilmen eignen sich Mikrofilmboxen, Schuppenordner oder Taschen, die im Fachhandel erhältlich sind.

Informations on structure and use of microfilms

1. Handling of microfilms

The microfilms we use are highly resistant to dirt and scratches. However, they should not be exposed to the sun.

2. Title strips

The title strips of the microfilms are divided into the following groups by different colours:

Power units, two-wheel tractors	BLUE
Four-wheel drive tractors/ municipal/industrial tractors	ORANGE
Engine	YELLOW
Plant protection equipment	RED

The reference number is stated on the righthand side of the title strip, with the date of issue.

3. The index grid

Each vertical column comprises one particular group of components (engine, transmission etc.). If one column is insufficient to hold all parts of the corresponding group of components, continue reading the next column.

Each rectangle of the film bears an index, consisting of a letter and a figure (A1, A2, A3, or B1, B2, B3 etc.)The vertical columns are marked 1 to 28 resp. 32 The horizontal linesnumbered A to M. To find individual parts, look for the corresponding group of components, resp. column in the upper cross column. The various illustrated tables with their index are stated in the register of columns. Illustrated table and the corresponding texts are always arranged side by side. If one text page will not coverthe parts of an illustrated table, the table will be repeated.

4. Replacing the microfilms

In case of modifications, contents of the microfilm will be brought up to the latest standard, and the up-to-date film will replace the out-of-date one.

5. Filing microfilms

Boxes, bags etc. suitable for filing microfilms are commercially available.

FRANK-MOTOR GMBH

Konvertierung der metrischen Maße
Conversion of metric measurements

Die folgenden Konvertierungen beziehen sich auf die metrischen Maße, wie sie in dieser Ersatzteilliste angegeben sind:
The following conversions relate to the metric measurements as stipulated in this manual:

Capacity - liquid measure:
1 litre - (ltr. or l)
= 33.815 ounces (oz)
= 2.113 pints (pt)
= 1.057 quarts (qt)
= 0.2642 gallon (U.S.gal.)
= 61.025 cubic inches (" in)
= 0.0353 cubic feet (ft)

16 ounces = 1 pint
2 pints = 1 quart
4 quarts = 1 gallon (U.S.)

Weight:
1 kilogram - (kg):
= 2.2046 pounds (lbs.)

16 ounces = 1 pound

Length:
1 millimeter: - (mm)
= 0.03937 inch (in)
= 0.00328 feet (ft)
= 0.00109 yard (yd)

1 centimeter - (cm) = 0.3937 inches (in)
1 meter - (m) = 39.37 inches (in)
1 kilometer (km) = 39370 inches (in)

12 inches = 1.00 foot
1 foot = 12 inches
36 inches = 1.00 yard
3 feet = 1.00 yard

Pressures:
1 bar = 14 lb/sq.in. = 100 KPal (0,1 mPal) = 100 000 pascal = 100 Kilo pal.

FRANK-MOTORGERAETE

Abkürzungen für gebräuchliche Bemerkungen

Ab FG. Nr.	= ab Fahrgestell Nummer
AL	= Aluminium
Ausf.	= Ausführung
best.	= bestehend
Bis FG.Nr.	= bis Fahrgestell Nummer
B. Nr.	= Bild Nummer
Bohr.	= Bohrung
ca.	= zirka
CU	= Kupfer
D	= Durchmesser (Ø)
Doppeltw.	= Doppeltwirkend
E.	= Ersetzt
Einfachw.	= Einfachwirkend
EPT	= Einpresstiefe
f.	= für
fl.	= flach
geb.	= gebogen
Ger.	= Gerade / Gerader
Gg.	= Gang
GR.	= Größe
Hydr.	= Hydraulik
i.	= innen
kpl.	= komplett
L	= Länge
lg.	= lang
li	= links
LW	= Länge wirksam
Lz	= Länge zusammengeschoben (gemessen von Mitte - Mitte Kreuzgelenk)
m.	= montiert
Masch./Zoll	= Maschen pro Zoll
n.B.	= nach Bedarf
NL.	= nicht lösbar
Nr.	= Nummer
NW	= Nennweite
OM	= Obermesser
Plat.	= Platine
Pos.	= Position
re.	= rechts
Rep.	= Reparatur
selbsts.	= selbstsichernd
St.	= Stück
SV	= Schaft vormontiert
SW	= Schlüsselweite
Tlg.	= Teilung
UM	= Untermesser
Vollst.	= Vollständig
VZ	= Verzinkt
Z	= Zähnezahl
Zsb.	= Zusammenbau
zus.	= zusammen
Zyl.	= Zylinder

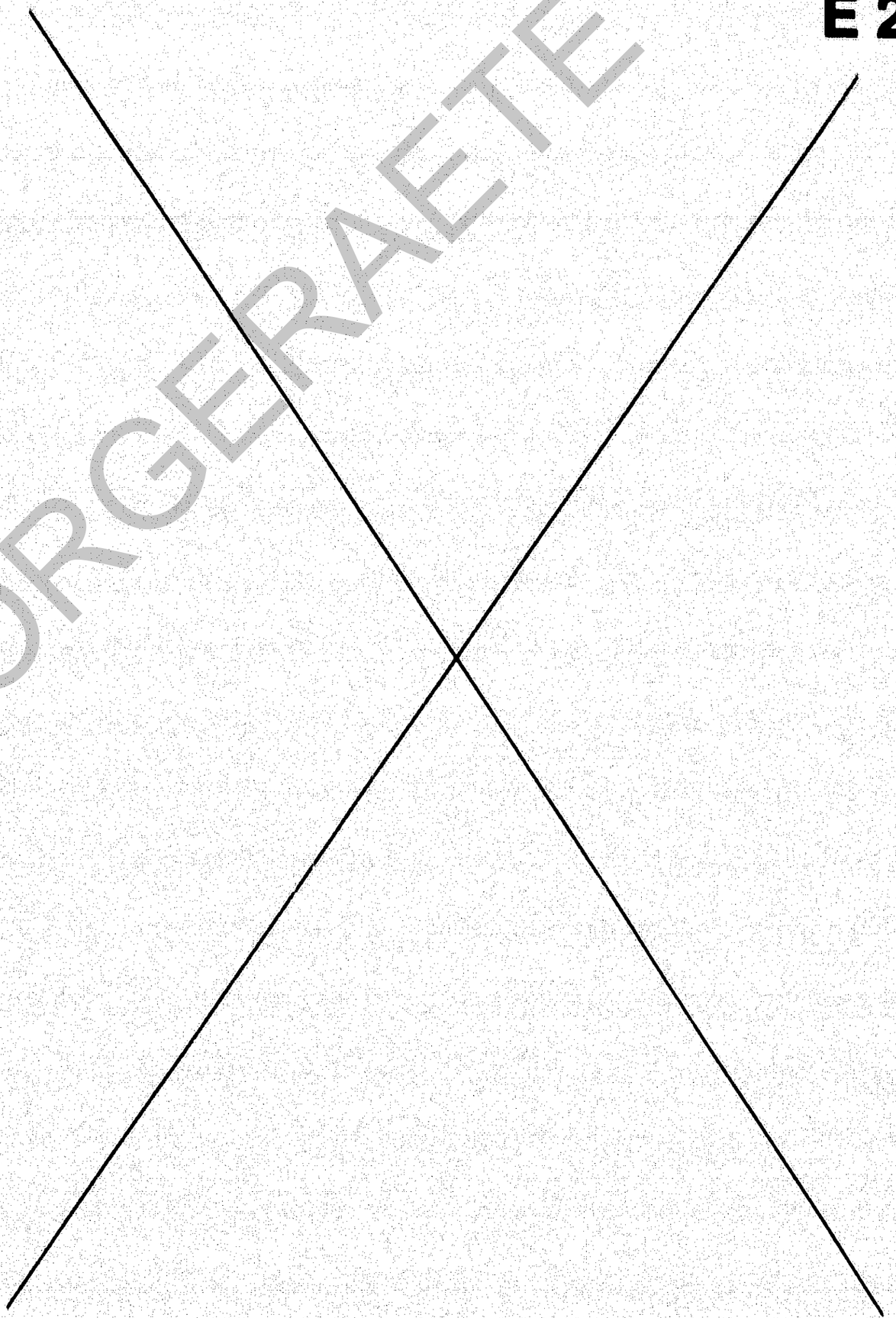

FRANK-MOTORGERAETE

Ersatzteillisten für Anbaugeräte beim entsprechenden Gerätehersteller oder von Fa. Holder anfordern.
Genaue Typenbezeichnung und Gerätenummer angeben

Please ask for parts lists of attachments.
State model, type and serial number of relevant implement.

Firma
Amazonen-Werke
Postfach 51
49202 Hasbergen-Gaste
Tel. 0 54 05/5 01-0
Fax. 0 54 05/5 01-1 47

Firma
Badema
Maschinenbau GmbH
79258 Hartheim-Feldkirchen
Tel. 0 76 33/15 00 11
Fax. 0 76 33/15 00 15

Firma
Bertsche
Maschinenfabrik
78199 Bräunlingen
Tel. 07 71/6 10 17
Fax. 07 71/66 37

Firma
Dr. Braun GmbH
Industriegebiet
78652 Deißlingen-Lauten
Tel. 0 74 20/6 63 u. 20 63
Fax. 0 74 20/10 86

Firma
Busatis-Werke
Industriestraße 8
42499 Hückeswagen
Tel. 0 21 92/85 90
Fax. 0 21 92/32 08

Firma
Epoke-Maschinenbau
Industriepark Rhön
36124 Eichenzell
Tel. 0 66 59/18 73
Fax. 0 66 59/39 56

Firma
Fischer-Gerätebau
Niedere Klinke 18
74376 Gemmrigheim
Tel. 0 71 43/90 16
Fax. 0 71 43/9 28 46

Firma
W. Gmeiner GmbH & Co.
Bürgermeister-Knoll-Str. 26
92245 Kümmersbruck/Amberg
Tel. 0 96 21/8 30 21
Fax. 0 96 21/8 17 88

Firma
K. Golchert
Gottlieb-Daimler-Straße 12
53879 Euskirchen
Tel. 0 22 51/6 14 35
Fax. 0 22 51/8 04 10

Firma
Heinkel KG
Fahrzeugbau
89143 Blaubeuren/Gerhausen
Tel. 0 73 44/1 73-0
Tel. 0 73 44/1 73-85

Firma
Humus-Maschinenfabrik
Kesselbachstraße 2
88697 Bermatingen/Bodensee
Tel. 0 75 44/9 50 60
Fax. 0 75 44/52 07

Firma
Kahlbacher
Aschbachweg 8
A-6370 Kitzbühel
Tel. 0043/53 56/25 11-0
Fax. 0043/53 56/25 11-19

Firma
Kalinke Vertriebs GmbH
Allmannshausener Str. 2
82335 Berg 2
Tel. 0 81 51/5 00 11
Fax. 0 81 51/5 00 16

Firma
Dipl.-Ing. Georg Kersten
Empeler Straße 95
46459 Rees 1
Tel. 0 28 51/20 22
Fax. 0 28 51/32 03

Firma
Gerhart Krüger Gmbh
Maschinenfabrik
87669 Rieden b. Kaufbeuren
Tel. 0 83 46/10 11
Fax. 0 83 46/10 13

Firma
Kugelmann
Rettenbach 3
87675 Stötten am Auerberg
Tel. 0 88 60/5 03
Fax. 0 88 60/81 51

Firma
Mörtl GmbH & Co. KG
Kesselerstr. 2
97737 Gemünden/Main
Tel. 0 93 51/8 02-0
Fax. 0 93 51/8 02-1 60

Firma
Maschinen-Mohr
Höttingerstr. 44
91792 Ellingen/Bay.
Tel. 0 91 41/50 73-75
Fax. 0 91 41/59 33

Firma
Motrac B. V.
Postfach 113
NL-7200 AC Zutphen
Tel. 00 31/57 50/1 09 44
Fax. 00 31/57 50/1 67 58

Firma
Münz Otto
Fahrzeugbau
Robert-Boschstr. 13
72124 Pliezhausen
Tel. 0 71 27/84 97
Fax. 0 71 27/84 90

Firma
Pfau Kommunalgeräte
Alte Landstr. 15
31832 Springe 13
Tel. 0 50 41/4 04 46
Fax. 0 50 41/40 47

Firma
Ransomes Deutschland GmbH
Postfach 6620
48163 Münster
Tel. 02 51/7 80 08-0
Fax. 02 51/78 76 93

Firma
Rauch GmbH
Postfach 1107
76547 Sinzheim
Tel. 0 72 21/98 50
Fax. 0 72 21/98 52 00

Rousseau
40-40 Avenue Auguste-Wissen
B. P. 32
F-69250 Neuville-Saone
Tel. 00 33/7/8 91 43 61

Vertrieb Deutschland:
-Fa. Herold, 97076 Würzburg
Tel. 09 31/2 13 13/14
-Fa. Jürgens KG,
24376 Kappeln-Mehlby
Tel. 0 46 42/10 91/93
-Fa. Rowedder KG,27551 Delmenhorst
Tel. 0 42 21/7 10 61
-Fa. Claus & Mathes GmbH
40882 Ratingen 8
Tel. 0 21 02/5 12 07/58 28

Firma
Schliesing
Kapellener Straße 30
47239 Duisburg 46
Tel. 0 21 51/4 01 01/02/03
Fax. 0 21 51/40 64 15

Firma
Schmidt GmbH
79837 St. Blasien/Schwarzwald
Tel. 0 76 72/4 12-0
Fax. 0 76 72/4 12 2 30

Spargelse Maskinfabrik A/S
B/A Maskiner
Vilemosevej
DK-4160 Herlufmagle
Tel. 00 45/57 64 21 05
Fax. 00 45/57 64 21 16

Firma
Sperber Maschinenbau GembH & Co
Werkstr. 2
90765 Fürth-Stadeln
Tel. 09 11/7 62 02-50
Fax. 09 11/7 62 02-59

Firma
Stoll
Postfach 46
74590 Kirchberg-Gagstatt
Tel. 0 79 54/5 82-3
Fax. 0 79 54/5 84

Stensballe/Unicut:
GRM Maskiner
Saturnvej
DK-8700 Horsens
Tel. 00 45/75 64 36 11
Fax. 00 45/75 64 53 20

Firma
Vogel u. Noot:
Otto TH. Menke GmbH
Industriestr. 9
86551 Aichach
Tel. 0 82 51/70 92
Fax. 0 82 51/54 42

FRANK-MOTOR

G 1

Firma
Gebr. Werner GmbH
Altheimerstr. 109
66482 Zweibrücken 17 (Mittelbach)
Tel. 0 63 32/80 63-0
Fax. 0 63 32/80 63-50

Firma
Wiedenmann GmbH
Am Bahnhoff
89192 Rammingen
Tel. 0 73 45/8 03-0
Fax. 0 73 45/8 03-33

Firma
WIMA
Maschinen-u. Gartenbau GmbH
Im Scholengarten 1/a. d. B3
76646 Bruchsal
Tel. 0 72 57/30 41
Fax. 0 72 57/30 40

Firma
Gebr. Zaugg AG
CH-3537 Eggiwil
Tel. 00 41/35/6 19 51
Fax. 00 41/35/6 10 35

G 2

FRANK-MOTOR FORGERAETE

Aufbauten vorn Armaturen

A 3

Spaltenverzeichnis

		Zeile Spalte
Tafel 48	Auspuff	B 3 - C 4
Tafel 50	Haube vorn, Kühler, Scheinwerfer	D 3 - E 4
Tafel 52	Haubenseitenteil,	F 3 - G 4
Tafel 54	Haube hinten, Armaturen	H 3 - I 4
Tafel 56	Kraftstofftank	J 3 - J 4
Tafel 58	Ölbehälter, Luftfilter	K 3 - L 4
Tafel 62	Tragrahmen	M 3 - B 6

Front components, Instruments

A 4

Column contents

		Line columns
Table 48	Exhaust	B 3 - C 4
Table 50	Radiator surround, headlights	D 3 - E 4
Table 52	Bonnet side part	F 3 - G 4
Table 54	Dashpanel surround, armatures	H 3 - I 4
Table 56	Fuel tank	J 3 - J 4
Table 58	Oil tank, air filter	K 3 - L 4
Table 62	Carrier frame	M 3 - B 6

FRANK-MOTOR ERSATZTEILE

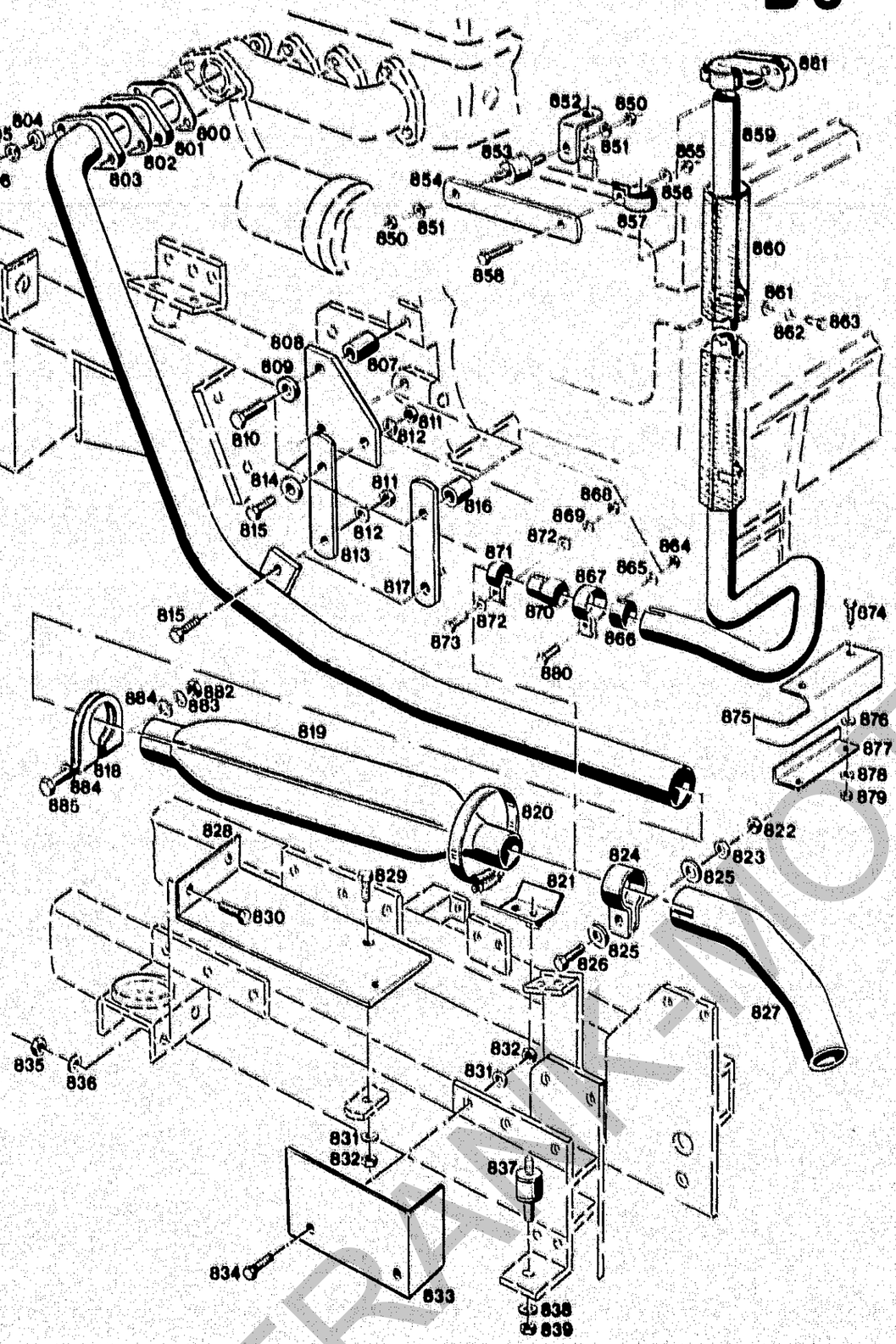

Bildtafel – table – No. 48

FRANK-MOTOR-RACE

BILDTAFEL NR.48
AUSPUFF

TABLE NO.48
EXHAUST

Bild-Nr. Ill.No.	Bestell-Nr. Part No.		Benennung	Abm./Bemerk. Dimen./Remarks	Stück Pieces	Denomination
800	023 288	DIN71511-40x68x2,5	Dichtung	48x68x2,5	1	Gasket
801	023 172	DIN71501-1A40x68	Flansch		1	Flange
802	023 288	DIN71511-40x68x2,5	Dichtung 48x68x2,5	Nur P30	1	Gasket
803	116 611		Zsb. Rohr	NL	1	Tube ass.
804	118 364		Distanzring (Ø18x2,5x4)	Ersetzt 023 174 austauschbar	2	Tube
805	010 056	DIN127B10	Federring		2	Lock washer
806	15021-1226-0		Sechskantmutter	M10x1,25	2	Hexagon nut
807	023 173		Rohr (Ø20x2,5x26)	Nur P30	2	Tube
808	117 056		Blech (4x88x103)	Nur P30	1	Plate
809	010 066	DIN137B14	Federscheibe		2	Lock washer
810	023 180	DIN961M14x1,5x50	Sechskantschraube		2	Hexagon screw
811	011 579	DIN934M8	Sechskantmutter		2	Hexagon nut
812	010 063	DIN137B8	Federscheibe		2	Lock washer
813	117 053		Halteschiene	30x5x172	1	Retaining rail
814	012 537	DIN9021-8,4	Scheibe		1	Shim
815	011 511	DIN933M8x20	Sechskantschraube		2	Hexagon screw
816	023 173		Rohr (Ø20x2,5x26)	Eingebaut nur bei P70	1	Tube
817	117 053		Halteschiene (30x5x172)		1	Retaining rail
818	15221-1213-0		Spannschelle		1	Clamp socket
819	15221-12115		Schalldämpfer		1	Muffler
820	023 177	DIN3017AL80-100	Schlauchschelle		1	Hose socket
821	117 054		Zsb. Blech	NL	1	Plate ass.
822	011 579	DIN934M8	Sechskanmutter		1	Hexagon nut
823	010 063	DIN137B8	Federscheibe		1	Lock washer
824	023 287	DIN71555-35,2	Rohrschelle		1	Pipe socket
825	010 044	DIN125A8,4	Scheibe		2	Shim
826	011 514	DIN933M8x25	Sechskantschraube		1	Hexagon screw
827	117 454		Rohr	Ø35x2,5x234	1	Tube
828	117 603		Schutzblech	443x100x1,5	1	Guard
829	011 509	DIN933M8x16	Sechskantschraube		1	Hexagon screw
830	011 525	DIN933M10x20	Sechskantschraube		2	Hexagon screw
831	010 063	DIN137B8	Federscheibe		3	Lock washer
832	011 579	DIN934M8	Sechskantmutter		3	Hexagon nut
833	117 604		Schutzblech	247x100x1,5	1	Guard
834	011 509	DIN933M8x16	Sechskantschraube		2	Hexagon screw
835	011 585	DIN934M10	Sechskantmutter		2	Hexagon nut
836	010 064	DIN137B10x18	Federscheibe		2	Lock washer
837	014 824		Puffer	Ø30x30 M8	1	Buffer
838	010 063	DIN137B8	Federscheibe		1	Lock washer
839	011 579	DIN934M8	Sechskantmutter		1	Hexagon nut
	4634-3		BAUSATZ AUSPUFF HIN. SEITLICH NACH OBEN (best. aus Teilen 850-880)	SONDERZUBEHÖR	1	EXHAUST KIT REAR, LATERALLY, UPWARDS (cons. of parts 850-880)
850	011 579	DIN934M8	Sechskanmutter		2	Hexagon nut
851	010 063	DIN137B8	Federscheibe		2	Lock washer
852	118 977		Befestigungswinkel	30x4x95	1	Fixing angle
853	014 824	000 992 16 91	Puffer	30x30 M8	1	Buffer

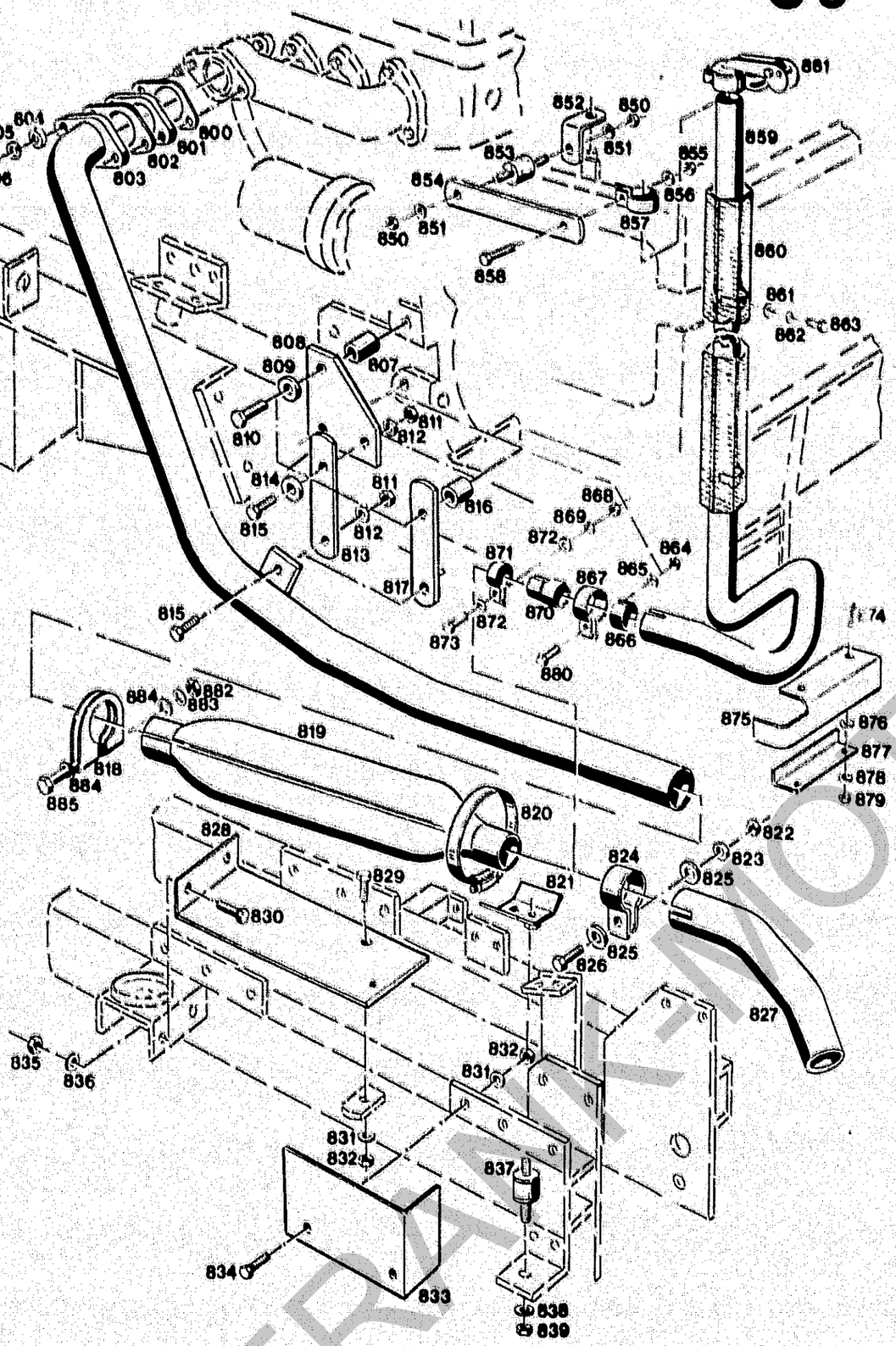

Bildtafel – table – No. 48

BILDTAFEL NR.48
AUSPUFF

TABLE NO.48
EXHAUST

Bild-Nr. Ill.No.	Bestell-Nr. Part No.		Benennung	Abm./Bemerk. Dimen./Remarks	Stück Pieces	Denomination
854	118 976		Befestigungsplatte	30x4x185	1	Fixing plate
855	011 579	DIN934M8	Sechskantmutter		1	Hexagon nut
856	010 063	DIN137B8	Federscheibe		1	Lock washer
857	023 821	DIN71555/42,3	Rohrschelle		1	Pipe socket
858	011 514	DIN933M8x25	Sechskantschraube		1	Hexagon nut
859	118 969		Zsb. Rohrbogen	NL	1	Elbow ass.
860	118 972		Auspuffschutz		1	Exhaust guard
861	010 464	DIN9021B6,4	Scheibe		4	Shim
862	011 742	DIN137B6	Federscheibe		4	Lock washer
863	011 502	DIN933M6x12	Secnskanschraube		4	Hexagon screw
864	011 579	DIN934M8	Sechskantmutter		1	Hexagon nut
865	010 063	DIN137B8	Federscheibe		1	Lock washer
866	118 975		Übergangsrohr	Nur P70 37,6x28	1	Intermediate tube
867	023 821	DIN71555/42,3	Rohrschelle		1	Pipe socket
868	011 579	DIN934M8	Sechskantmutter	Nur P30	1	Hexagon nut
869	010 063	DIN137B8	Federscheibe		1	Lock washer
870	118 974		Übergangsrohr (37,8x60)		1	Intermediate screw
871	023 287	DIN71555/35,2	Rohrschelle		1	Pipe socket
872	010 044	DIN125A8,4	Scheibe		2	Shim
873	011 511	DIN933M8x20	Sechskantschraube		1	Hexagon screw
874	011 511	DIN933M8x20	Sechskantschraube		2	Hexagon screw
875	118 973		Abdeckblech	3x136x344	1	Cover plate
876	010 046	DIN125A10,5	Scheibe		2	Shim
877	119 158		Winkel	3x55x210	1	Angle
878	010 063	DIN137B8	Federscheibe		2	Lock washer
879	011 579	DIN934M8	Sechskantmutter		2	Hexagon nut
880	011 514	DIN934M8x25	Sechskannschraube		1	Hexagon screw
881	121 040		Wetterschutzkappe	Zubehör	1	Cover for exhaust
882	02156-50080		Sechskantmutter		1	Hexagon nut
883	04512-50080		Federring		1	Lock washer
884	04012-50080		Scheibe		2	Shim
885	01153-50880		Sechskantschraube		1	Hexagon screw

FRAM-MOTOR-TEILE

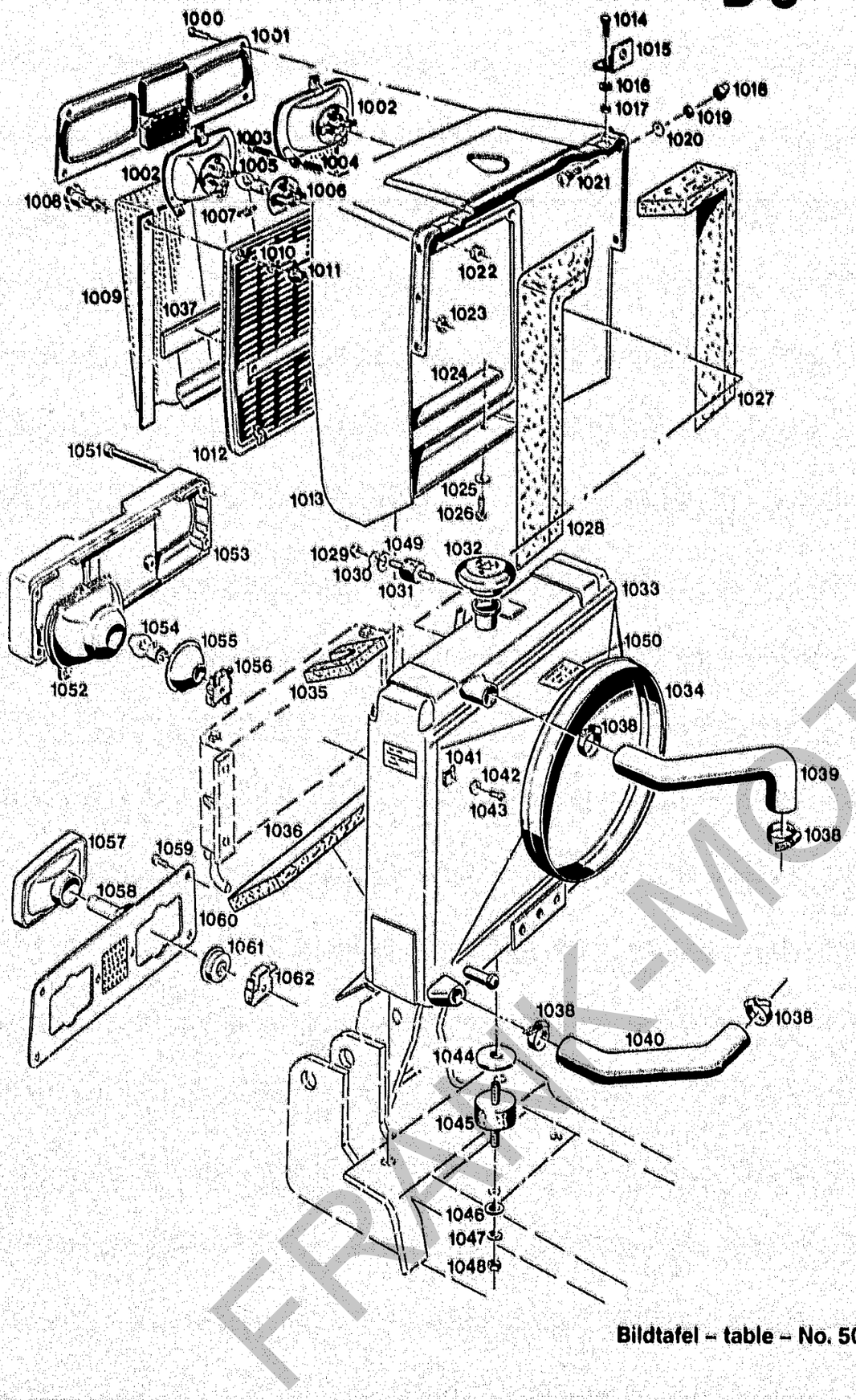

Bildtafel – table – No. 50

BILDTAFEL NR.50
HAUBE VORN, KÜHLER, SCHEINWERFER

TABLE NO.50
RADIATOR BONNET, RADIATOR, HEADLIGHT

Bild-Nr. Ill.No.	Bestell-Nr. Part No.		Benennung	Abm./Bemerk. Dimen./Remarks	Stück Pieces	Denomination
1000 *	022 992	DIN7985M4 20 000 990 42 29	Linsenschraube		6	Lenthead screw
1001 *	112 599	6080 182 01 37	Scheinwerferblende		1	Headlamp shield
1002 *	112 526	6060 180 01 62	ZSB. SCHEINWERFER-EINSATZ (best. aus Teilen 1005, 1006)		2	HEADLIGHT UNIT ASS. (cons. of parts 1005 1006)
1003 *	010 456	DIN7985M4x25	Linsenschraube		6	Lentic. screw
1004 *	015 523	000 992 36 02	Druckfeder	8,2x19,7x0,9	4	Pressure spring
1005 *	012 033	DIN72601-12V35/35W	Glühlampe		2	Bulb
1006 *	9FF 066 070-00		Fassung	Hella	2	Lamp socket
1007 *	9KD 064 353-00		Zugfeder	Hella	2	Draw spring
1008	020 849	000 994 03 01	Verschlußzapfen		2	Trunnion
1009	117 614		Kühlergrill	Sonderzubehör	1	Radiator grille ass. (spec. acc.)
1010	020 851	000 994 02 03	Haltescheibe		2	Retaining plate
1011	020 850	000 994 02 02	Haltenocken		2	Retaining cam
1012	112 570	6080 164 01 28	Ziergitter		1	Trim grill
1013	117 006		Hauben-Vorderteil		1	Radiator surround
1014	011 503	DIN933M6x16	Sechskantschraube		2	Hexagon screw
1015	117 358		Winkel	52x40x2	1	Angle
1016	011 742	DIN137B6	Federscheibe		2	Lock washer
1017	011 577	DIN934M6	Sechskantmutter		2	Hexagon nut
1018	023 241		Schutzkappe		4	Protection cap
1019	011 935	DIN985M8	Sechskantmutter	selbst.	4	Hexagon nut
1020	010 044	DIN125-8,4	Scheibe		4	Washer
1021	011 806	DIN603M8x20	Flachrundschraube		4	Flathead screw
1022	014 775	000 997 12 14	Tülle	7x15x12	2	Rubber socket
1023	020 841	000 990 66 50	Sechskantmutter	SW16	2	Hexagon nut
1024	116 540		Befestigungsschiene	30x8x320	1	Fixing rail
1025	010 063	DIN137B8	Federscheibe		1	Lock washer
1026	011 514	DIN933M8x25	Sechskantschraube		2	Hexagon screw
1027	117 671		Schaumstoffplatte	650x60x20	1	Foam rubber
1028	117 671		Schaumstoffplatte	650x60x20	1	Foam rubber
1029	011 577	DIN934M6	Sechskantmutter		1	Hexagon nut
1030	011 742	DIN137B6	Federscheibe		1	Lock washer
1031	014 823	000 992 14 91	Puffer	Ø25x20	1	Buffer
1032	023 362		Verschlußdeckel	1,0 bar	1	Valve cover
1033	118 148		Kühlerblock		1	Radiator block
1034	118 146		Ventilatorhaube	P30	1	Fan cover
	118 145		Ventilatorhaube	P70	1	Fan cover
1035	117 670		Schaumstoffplatte	120x80x20	1	Foam rubber
1036	117 671		Schaumstoffplatte	650x60x20	1	Foam rubber
1037	019 416	000 004 18 01	Namenszug	36x180x4,5	1	Nsame plate
1038	010 910	000 970 15 67	Schlauchklemme	Gr. 4	4	Hose socket
1039	117 356		Schlauch (Rücklauf)		1	Hose (return flow)
1040	117 357		Schlauch (Saugl.)		1	Suction hose
1041	023 801		Blechmutter	M6 KL 140	4	Nut
1042	010 885	DIN125-5,3	Scheibe		4	Washer
1043	012 536	DIN7971B4,8x13	Blechschraube		4	Screw

* Entfällt ab Ende 1990

* omitted from end 1990

FRANK-MOTOR

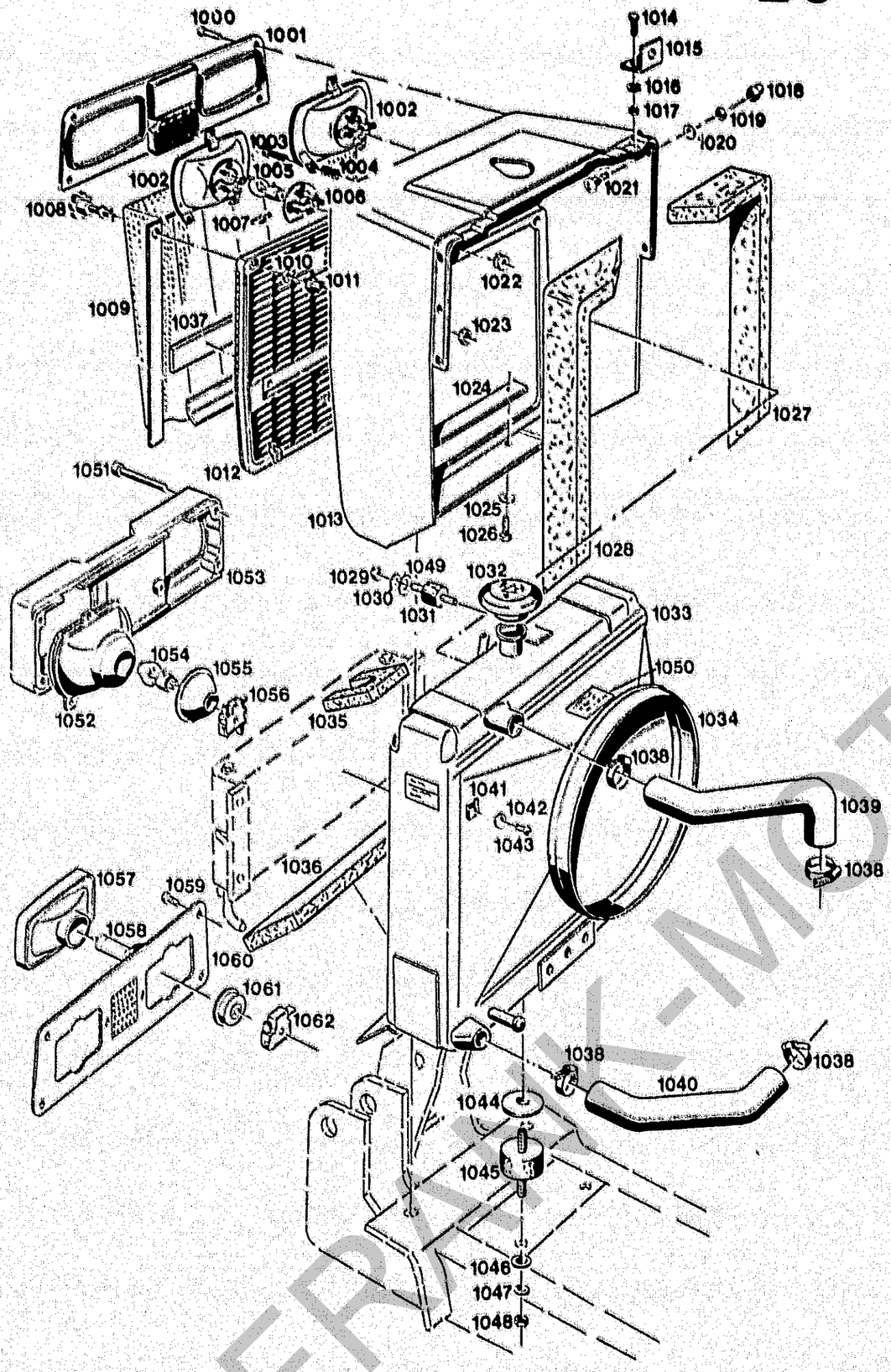

BILDTAFEL NR.50
HAUBE VORN, KÜHLER, SCHEINWERFER

TABLE NO.50
RADIATOR BONNET, RADIATOR, HEADLIGHT

Bild-Nr. Ill.No.	Bestell-Nr. Part No.		Benennung	Abm./Bemerk. Dimen./Remarks	Stück Pieces	Denomination
1044	010 046	DIN125-10,5	Scheibe		n. B.	Washer
1045	023 430		Schwingmetall	D40x30 M10x20/28	2	Vibration plate
1046	010 046	DIN125-10,5	Scheibe		2	Washer
1047	010 064	DIN137B10x18	Federscheibe		2	Washer
1048	011 585	DIN934M10	Sechskantmutter		2	Hexagon nut
1049	010 464	000 991 79 47	Scheibe	DIN9021-6,4	1	Shim
1050	025 148		Hinweisschild (Dauergefrierschutz -30°)	E.019 882-20°C	1	Instruction sign
1051	024 277	DIN7985M4x60	Linsenschraube		6	Lenthead screw
1052	120 619		Zsb. Scheinwerfer kpl. (mit Glühlampe und Befestigungsteile)	Nur für Ausführung Schweden	2	Headlight complete (with bulb and fixing parts)
1053	120 617		Scheinwerferhalter	Entfällt ab Ende 1990	1	Headlight fixture
1054	026 413	DIN72601-12V45/40W	Glühlampe	For Schwedisch	2	Bulb
1055	30.03323		Schutzkappe (Cobo Nr.)	version only omitted from end	2	Protection cap
1056	024 290		Stecker (3-polig)	1990	2	Plug (3-pole)
1057	128 289		ZSB. SCHEINWERFER-EINSATZ		2	HEADLIGHT UNIT ASS.
1058	025 816	DIN72601-12V60/55W	KFZ-Glühlampe	Eingebaut ab	2	Bulb
1059	027 096	DIN965M4x16	Senkschraube	Anfang 1991	6	Flat-head screw
1060	128 232		Zsb. Scheinwerferblende	mounted from	1	Reflector screen ass.
1061	027 178		Kappe	beginning	2	Cap
1062	024 290		Stecker (3-polig)	of 1991	2	Plug (with three pol.)

FRANK-MOTORGERÄTE

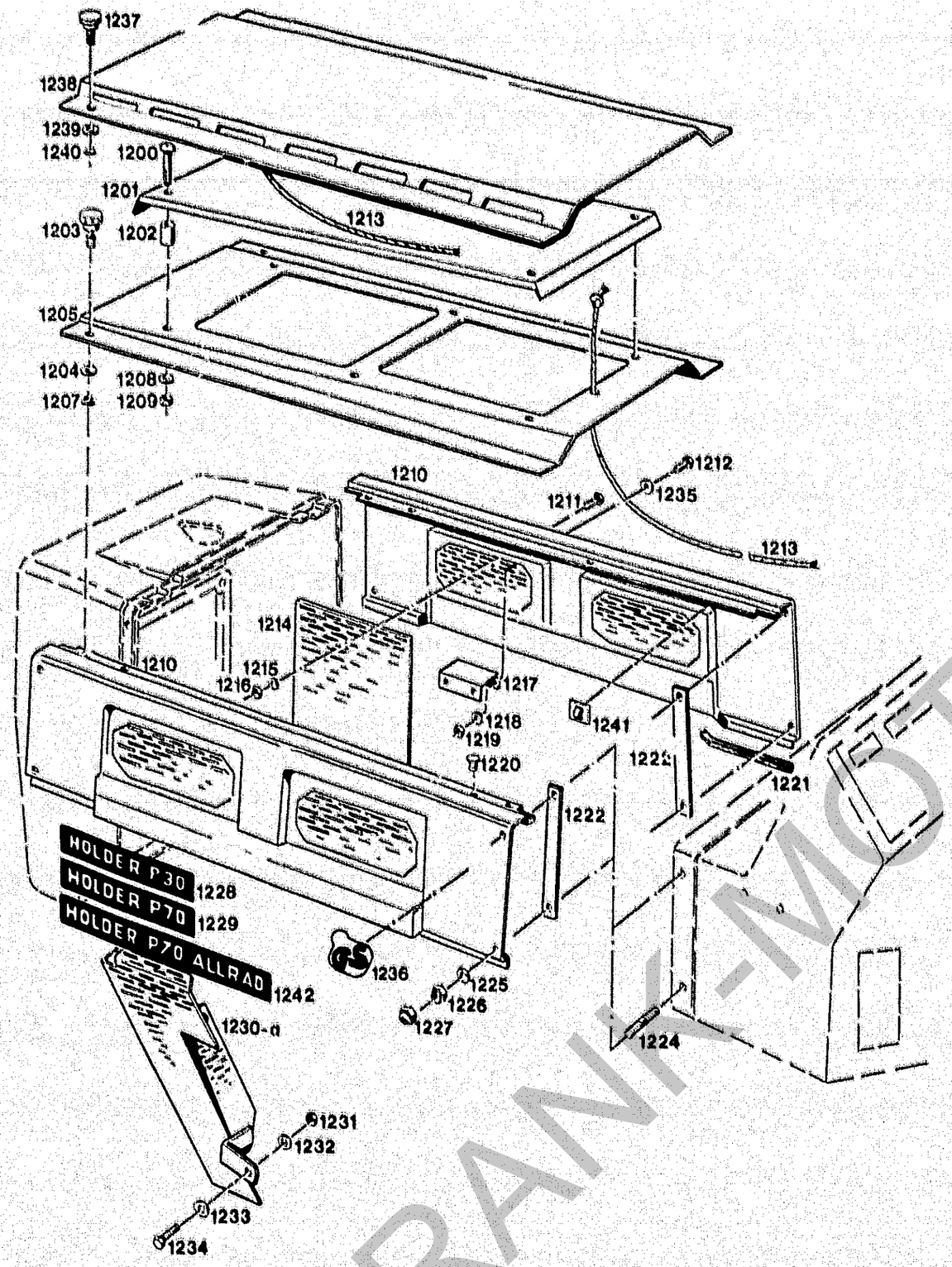

Bildtafel – table – No. 52

BILDTAFEL NR.52
HAUBENDECKEL, HAUBENSEITENTEIL
SCHUTZVERKLEIDUNG

TABLE NO.52
BONNET COVER, BONNET LATERAL
PART, PROTECTION PARTS

Bild-Nr. Ill.No.	Bestell-Nr. Part No.		Benennung	Abm./Bemerk. Dimen./Remarks	Stück Pieces	Denomination
1200	022 447	DIN603M6x30	Flachrundschraube	Bis FG. Nr. P30 460 00272 P70 460 50815 im Ersatzfall 1237-1240	6	Flat-head screw
1201	117 169		Haubendeckel II		1	Bonnet cover II
1202	023 229		Distanzrohr (15x2,5x22)		6	Spacer tube
1203	023 230		Rändelschraube		2	Serrated screw
1204	010 044	DIN125A8,4	Scheibe		4	Shim
1205	117 168		Haubendeckel I		1	Bonnet cover I
1207	010 386	DIN7603A8x11,5	Dichtring		2	Sealing ring
1208	011 742	DIN137B6	Federscheibe		6	Shim
1209	011 577	DIN934M6	Sechskantmutter		6	Hexagon nut
1210	116 592		Zsb.Haubenseitenteil	NL	2	Bonnet lateral part
1211	010 459	DIN7985M5x10	Linsenschraube		2	Lenthead screw
1212	010 459	DIN7985M5x10	Linsenschraube		2	Lenthead screw
1213	018 679	000 587 02 90	Perlonseil	1150 lg.	1	Perlon rope
1214	129 338		Keilriemenschutz re.	Ersetzt 117 327 Ab FG. Nr. P30 460 00283 P70 460 51440 P70A 464 00407	1	V-belt guard, RH
1215	010 061	DIN137B5	Federscheibe		2	Lock washer
1216	011 576	DIN934M5	Sechskantmutter		2	Hexagon nut
1217	116 997		Halter	3x80x88,4	1	Fixture
1218	010 061	DIN137B5	Federscheibe		2	Lock washer
1219	011 576	DIN934M5	Sechskantmutter		2	Hexagon nut
1220	014 653	000 997 04 05	Gummistopfen	18x14 Entfällt ab FG. Nr. P30 460 00273 P70 460 50816	6	Rubber plug Omitted from chassis No. P30 460 00273 P70 460 50816
1221	023 400		Kantenschutz	6,5x9,5x180	2	Edge guard
1222	116 964		Unterlage	18x3x201	2	Base
1224	011 012	DIN835M8x18	Stiftschraube	P30 ab FG. Nr. 460 00121 P70 ab FG. Nr. 460 50131. Ersetzt Sechskant-schraube M8x16	4	Stud (P30 from chassis No. 460 00121 P70 from chassis No. 460 50131. Replacing hexagon screw M8x16)
1225	010 044	DIN125A8,4	Scheibe		4	Shim
1226	011 935	DIN985M8	Sechskantmutter	P30 ab FG. Nr. 460 00121 P70 ab FG. Nr. 460 50131	4	Hexagon nut (P30 from chassis No. 460 00121 P70 from chassis No. 460 50131)
1227	023 241		Schutzkappe		4	Protection cap
1228	117 280		Typenbezeichnung	P30	2	Type plate
1229	117 281		Typenbezeichnung	P70	2	Type plate
1230	117 328		Keilriemenschutz links	P70	1	V-belt guard, LH
1230a	118 855		Keilriemenschutz links	P30 ab FG. Nr. 460 00161 ver-stärkt u. vz.	1	V-belt guard, LH (Reinforced from chassis No. 460 00161)
1231	011 579	DIN934M8	Sechskantmutter		1	Hexagon nut
1232	010 063	DIN137B8	Federscheibe		1	Lock washer
1233	010 044	DIN125A8,4	Scheibe		1	Shim
1234	011 511	DIN933M8x20	Sechskantschraube		1	Hexagon screw

FRANK-MOTOR
NACHDRUCK VERBOTEN

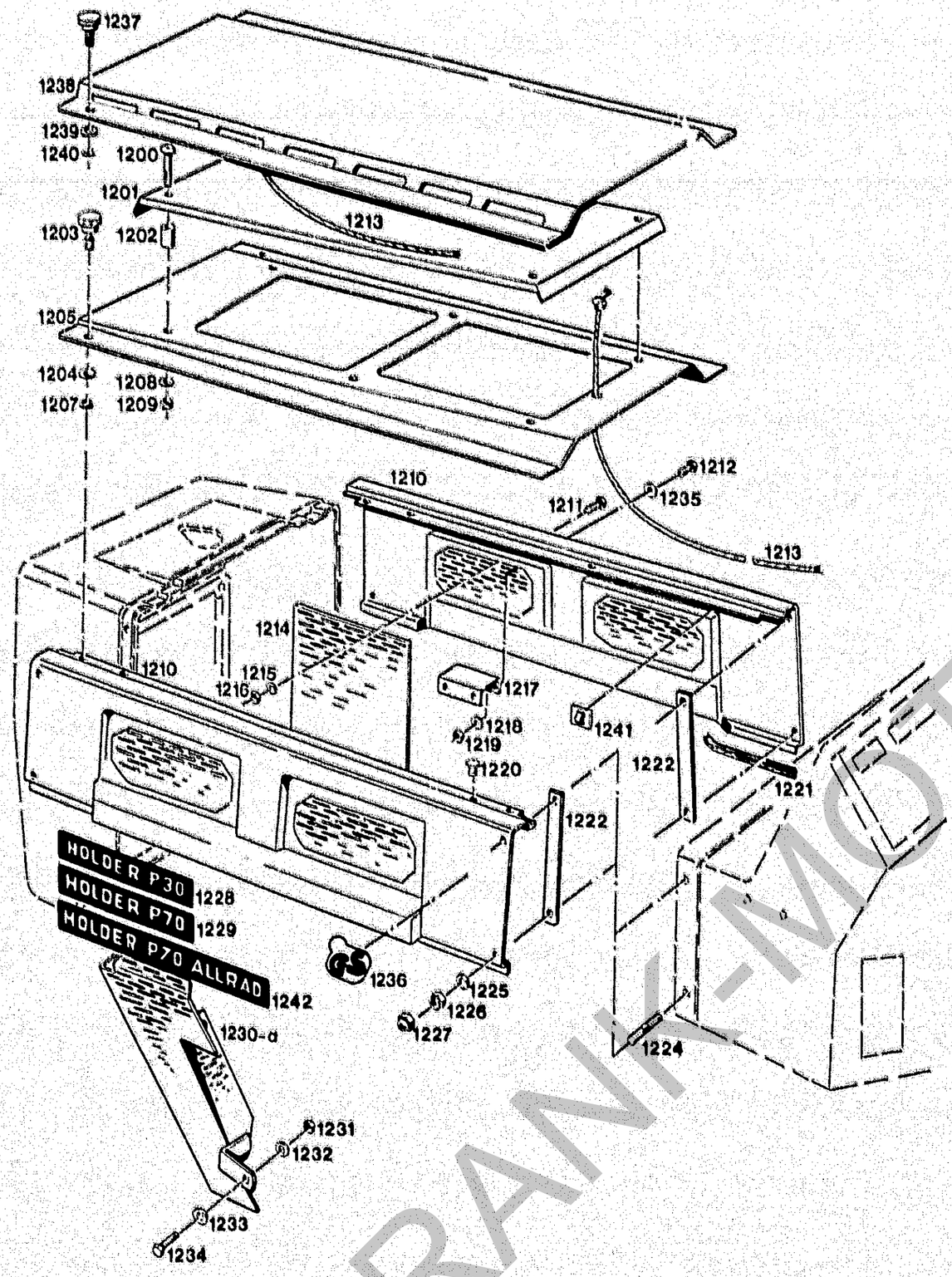

Bildtafel – table – No. 52

BILDTAFEL NR.52
HAUBENDECKEL, HAUBENSEITENTEIL SCHUTZVERKLEIDUNG

TABLE NO.52
BONNET COVER, BONNET LATERAL PART, PROTECTION PARTS

Bild-Nr. Ill.No.	Bestell-Nr. Part No.		Benennung	Abm./Bemerk. Dimen./Remarks	Stück Pieces	Denomination
1235	023 292	DIN126-5,5	Scheibe		2	Shim
1236	023 047	000 001 63 04	Klebeschild	GS-Zeichen	1	Shield
1237	021 822	000 990 11 44	Rändelschraube (M8x15)	Ab FG. Nr. P30 460 00273	2	Serrated screw
1238	119 989		Haubendeckel (903 lg.)	P70 460 50816	1	Bonnet cover
1239	010 044	DIN125A8,4	Scheibe	From chassis No.	2	Shim
1240	010 330	DIN6799-6 VZ	Sicherungsscheibe	P30 460 00273 P70 460 50816	2	Lock washer
1241	027 477		Cord-Clips	Ersetzt 019 798	4	Retainer
1242	125 671		Typenbezeichnung (35x406)	HOLDER P70 ALLRAD	2	Type plate

FRANK-MOTORGERÄTE

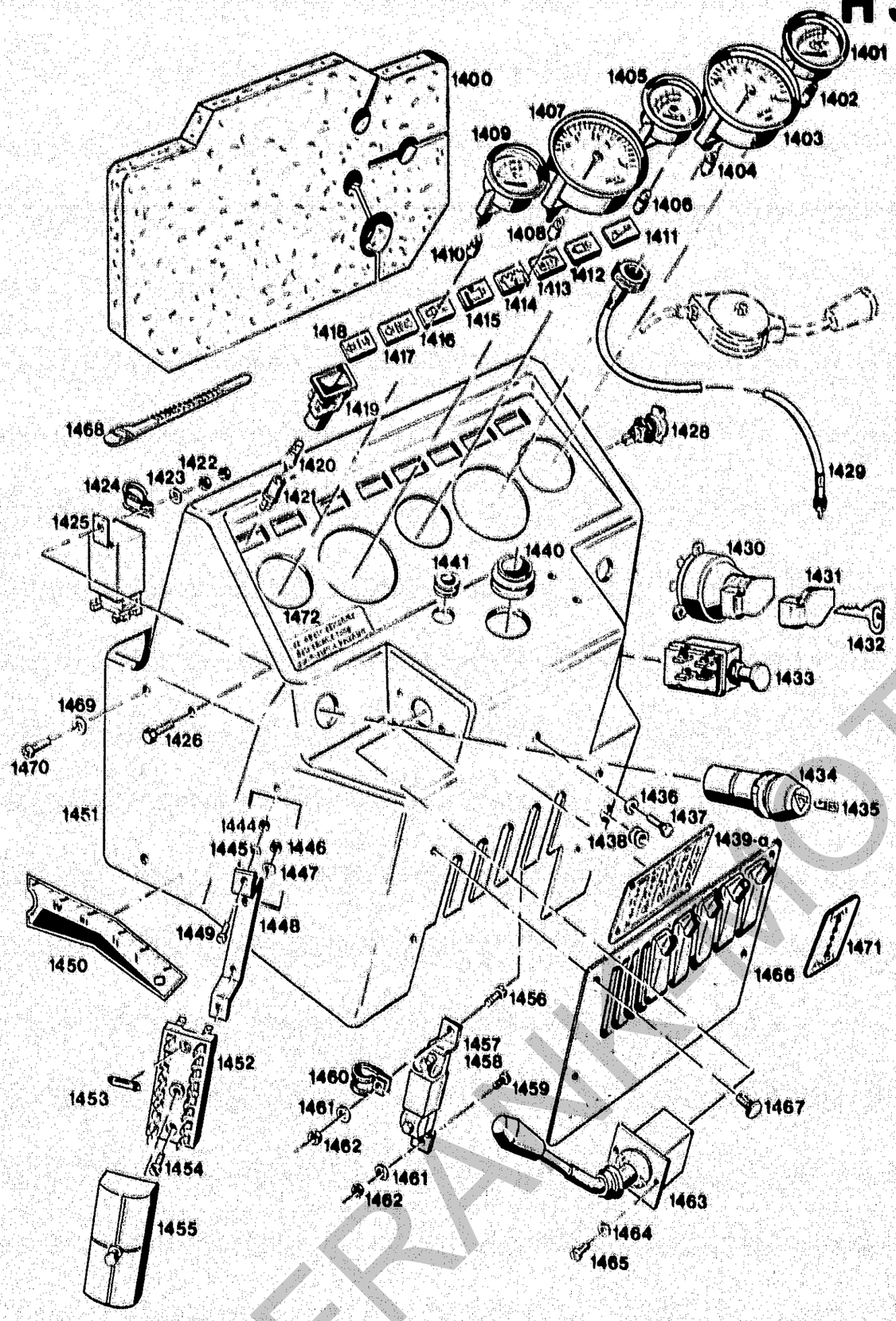

Bildtafel – table – No. 54

BILDTAFEL NR.54
HAUBE HINTEN
ARMATUREN

TABLE NO.54
REAR BONNET
INSTRUMENTS

Bild-Nr. Ill.No.	Bestell-Nr. Part No.		Benennung	Abm./Bemerk. Dimen./Remarks	Stück Pieces	Denomination
1400	117 667		Dämmplatte	518x318x30	1	Sound absorption-plate
1401	112 528	6060 180 01 77	Zab. Kraftstoffvorrats-anzeiger		1	Fuel supply indicator ass.
	012 707	000 997 52 29	Ringdichtung für Teil 1401	Ø52xØ55,2xØ1,6	1	Ring seal for part 1401
1402	012 022	DIN72601-12V2W	Glühlampe (Form J)		1	Bulb
1403	116 930		Traktormeter		1	Tractormeter
1404	012 022	DIN72601-12V2W	Glühlampe (Form J)		1	Bulb
1405	116 927		Fernthermometer	Ø52, Öl	1	Remote thermometer
	012 707	000 997 52 29	Ringdichtung für Teil 1405		1	Ring seal for part 1405
1406	012 022	DIN72601-12V2W	Glühlampe (Form J)		1	Bulb
1407	116 928		Tachometer (25 km/h)		1	Tractormeter (25 km/h)
	116 929		Tachometer (30 km/h)	Nur für Bereifung 4131-10	1	Tractormeter (30 km/h)
1408	012 022	DIN72601-12V2W	Glühlampe (Form J)		1	Bulb
1409	112 527	6060 180 01 76	Fernthermometer (Kühlwasser)		1	Remote thermometer (cooling water)
1410	012 022	DIN72601-12V2W	Glühlampe (Form J)		1	Bulb
1411	023 130		Linse Rot	Feststellbremse	1	Lens red (park. brake)
1412	019 611	000 182 58 06	Linse Rot	Vorglühanlage	1	Lens red (preglow syst.)
1413	019 609	000 182 56 06	Linse Rot	Ölkontrolle	1	Lens red (oil control)
1414	019 608	000 182 55 06	Linse Rot	Batterie	1	Lens red (battery)
1415	023 131		Linse Rot	Luftfilterwarlung	1	Lens red (air filter)
1416	019 610	000 182 57 06	Linse Blau	Fernlicht	1	Lens blue (headlight)
1417	019 607	000 182 54 06	Linse Grün	Anhänger (Blinkl.)	1	Lens green (trailer)
1418	019 606	000 182 53 06	Linse Grün	Blinkkontr. Maschine	1	Lens green (tractor)
1419	019 595	000 182 01 02	Kontrolleuchtengehäuse		1	Control light housing
1420	012 025	DIN72601-12V3W	Glühlampe (Form H)		8	Bulb
1421	019 637	000 182 01 52	Lampenfassung		8	Lamp socket
1422	011 577	DIN934M6	Sechskantmutter		2	Hexagon nut
1423	011 742	DIN137B6	Federscheibe		1	Lock washer
1424	010 934		Rohrschelle	F20	1	Pipe socket
1425	019 591	000 181 80 64	Warnblinkgeber		1	Warning lamp
1426	022 447	DIN603M6x30	Flachrundschraube		1	Hexagon screw
1428	019 559	000 181 12 14	Steckdose 2-polig		1	Socket 2-pole
1429	116 931		Biegsame Welle	1117 Lg.	1	Tractormeter driveshaft
1430	117 018		Zündlichtschalter (mit 2 Schlüssel 1432)		1	Ignition switch (w. 2 keys 1432)
1431	112 531	6060 181 01 26	Klappdeckel		1	Lid
1432	019 576	000 181 04 50	Zündschlüssel		1	Ignition key
1433	019 546	000 181 00 10	Glühanlaßschalter		1	Glow starter switch
1434	019 590	000 181 52 58	Warnblinkschalter		1	Warning light switch
1435	012 020	DIN72601-12V1,2W	Glassockellampe (Form W)		1	Lamp
1436	010 044	DIN125A8,4	Scheibe	Entfällt ab Januar 1984 omitted from January 1984	1	Shim
1437	011 511	DIN933M8x20	Sechskantschraube		1	Hexagon screw

FRANKEN MOTOR GMBH

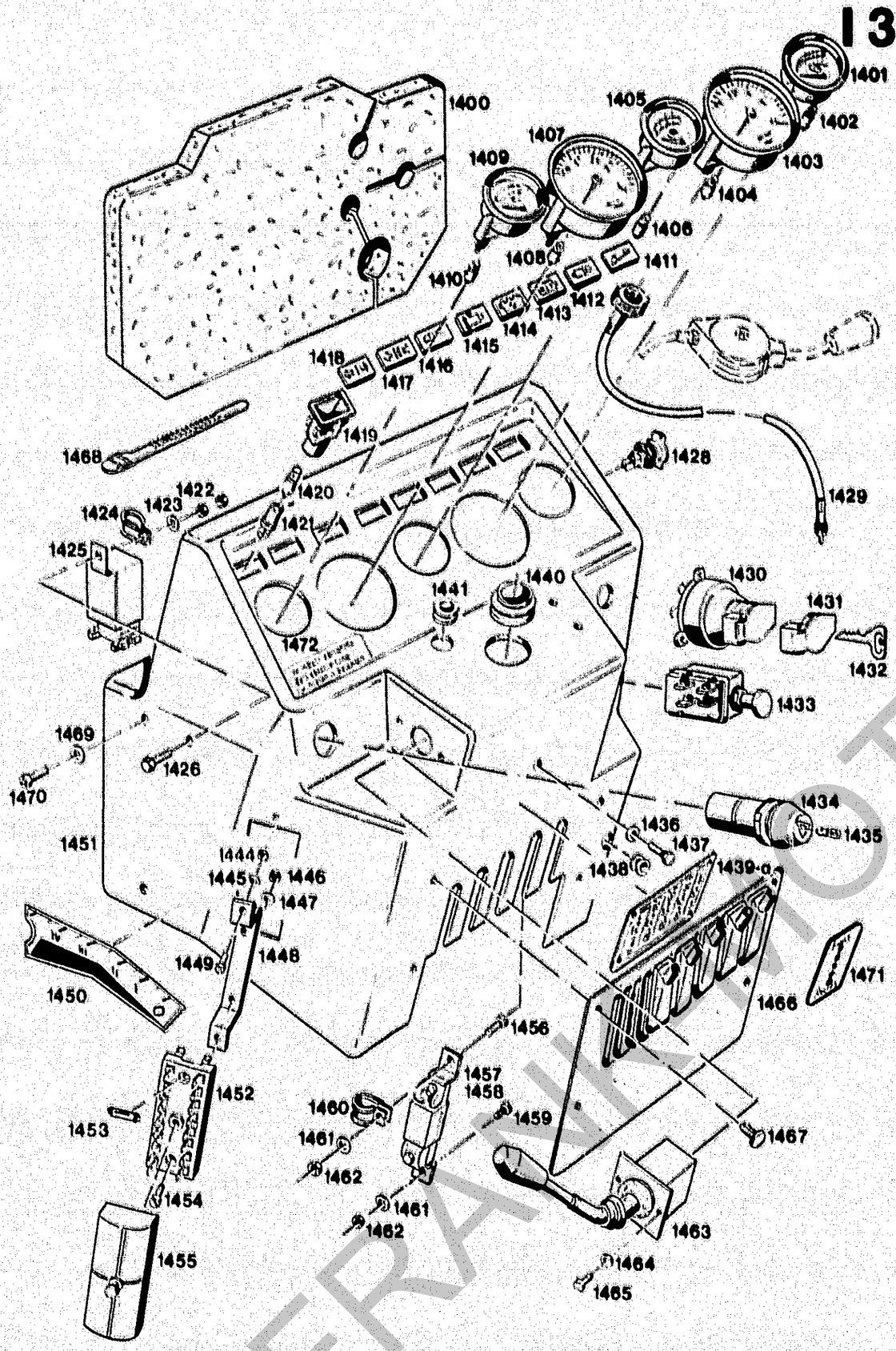

Bildtafel – table – No. 54

BILDTAFEL NR.54
HAUBE HINTEN
ARMATUREN

TABLE NO.54
REAR BONNET
INSTRUMENTS

Bild-Nr. Ill.No.	Bestell-Nr. Part No.		Benennung	Abm./Bemerk. Dimen./Remarks	Stück Pieces	Denomination
1438	014 780	000 997 19 14	Tülle	24x9 Bohr. 11	1	Socket
1439	113 433	6090 001 04 01	Hydraulikschema	118x68	1	Hydraulic diagram
1439a	119 063		Hydraulikschema	Für Basisversion ohne Symbol für Steck-kupplungen vorne links und rechts und Steck-kupplungen hinten	1	Hydraulic diagram for basic version without symbols for controls front left and right and controls rear
1440	014 678	000 997 14 08	Schlauchdichtring	57x24	1	Hose sealing
1441	014 779	000 997 18 14	Tülle	24x9 Bohr. 14	1	Socket
1444	011 571	DIN934M4	Sechskantmutter		2	Hexagon nut
1445	011 741	DIN137B4	Federscheibe		2	Lock washer
1446	011 576	DIN934M5	Sechskantmutter		2	Hexagon nut
1447	010 061	DIN137B5	Federscheibe		2	Lock washer
1448	116 541		Halter	195x18x2	1	Fixture
1449	012 940	DIN84M4x25	Zylinderschraube		2	Cylindrical screw
1450	117 276		Hinweisschild		1	Instruction sign
1451	117 007		Haube hinten		1	Rear bonnet
1452	112 516	6060 180 01 07	Sicherungsleiste		1	Fuse panel
1453	019 641	000 183 03 30	Sicherungseinsatz 8A	DIN72581	8	Fuse
1454	010 017	DIN84M5x18	Zylinderschraube		2	Cylindrical screw
1455	112 532	6060 181 01 28	Abdeckkappe	120x45x20	1	Cover
1456	011 199	DIN84M5x16	Zylinderschraube		1	Cylindrical screw
1457	023 302		Vorwiderstand	P30	1	Resistor
1458	019 554	000 181 01 13	Vorwiderstand	P70	1	Resistor
1459	010 015	DIN84M5x10	Zylinderschraube		1	Cylindrical screw
1460	010 934		Rohrschelle	F20	1	Pipe socket
1461	010 061	DIN137B5	Federscheibe		2	Lock washer
1462	011 576	DIN934M5	Sechskantmutter		2	Hexagon nut
1463	023 129		Kombi-Schalter		1	Combined switch
1464	011 741	DIN137B4-VZ	Federscheibe		2	Lock washer
1465	010 012	DIN84M4x12VZ	Zylinderschraube		2	Cylindrical screw
1466	118 172		Faltenbalg	P30 ca. ab FG. Nr. 460 00141 und P70 ca. ab FG. Nr. 460 50211	1	Bellows
1467	023 685		Kunststoffniet		6	Plastic rivet (from chassis No. P30 460 00141 and P70 from approx. No. 460 50211)
1468	015 374	000 993 10 88	Kabelhalteband	140 lg.	3	Cable retaining strap
1469	010 063	DIN137B8	Federscheibe		4	Lock washer
1470	010 462	DIN7985M8x25	Linsenschraube		4	Lenthead screw
1471	022 882	000 001 14 01	Schaltschild (Steckkupplung Front rechts)		1	Operation sign (controls front side, right)
*	022 883	000 001 15 01	Schaltschild (Steckkupplung Front links)		1	Operation sign (controls front side, left)
*	022 881	000 001 13 01	Schaltschild (Steckkupplung Heck)		1	Operation sign (control rear)
1472	026 300		Hweisschild (vor Inbetriebnahme...)	80x32	1	Instruction sign

* Wird bei Basisversion je nach Bedarf auf Schaltschema 1439a aufgeklebt

* on the standard version sticker 1439a will be used

FRANKO PHOTO

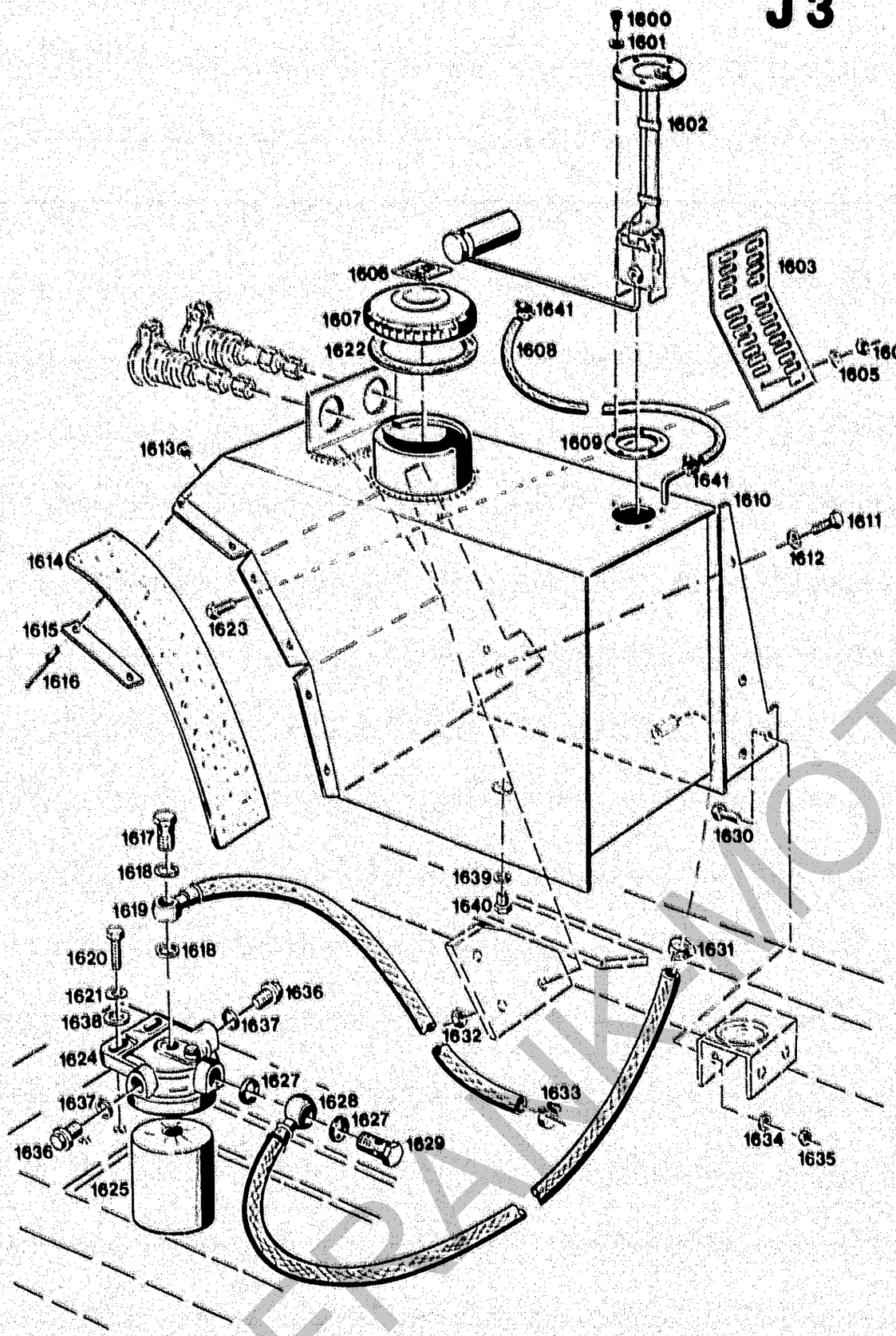

Bildtafel – table – No. 56

BILDTAFEL NR.56
KRAFTSTOFFTANK
KRAFTSTOFF-FILTER

TABLE NO.58
FUEL TANK
FUEL FILTER

Bild-Nr. Ill.No.	Bestell-Nr. Part No.		Benennung	Abm./Bemerk. Dimen./Remarks	Stück Pieces	Denomination
1600	010 459	DIN7985M5x10	Linsenschraube		5	Lent screw
1601	024 287	DIN7603A5x9CU	Dichtring	Ersetzt 010 385 DIN7603A5x7,5CU	5	Sealing ring (replacing 010 385)
1602	110 329	6045 148 01 93	Kraftstoff-Vorratsgeber		1	Fuel supply indicator
1603	117 605		Schutzblech	2x70x190	1	Guard
1604	011 579	DIN934M8	Sechskantmutter		1	Hexagon nut
1605	010 063	DIN137B8	Federscheibe		1	Lock washer
1606	023 266		Hinweisschild	Diesel	1	Instruction shield
1607	014 859	000 993 00 22	Tankdeckel (m. Dichtung)		1	Tank cover (w. seal)
1608	023 308		Schlauch	4,5x9,5x810	1	Hose
1609	010 991	000 997 19 07	Dichtring	45x65x2,5	1	Sealing ring
1610	116 801		Zsb. Tank	NL	1	Tank ass.
1611	011 525	DIN933M10x20	Sechskantschraube		3	Hexagon screw
1612	010 064	DIN137B10x18	Federscheibe		3	Lock washer
1613	015 322	000 993 08 55	Stopfen		3	Plug
1614	117 235		Kotflügelverbreiterung		1	Fender extension
1615	117 236		Halteblech	1,5x25x100	3	Retaining plate
1616	016 638	000 990 07 24	Domniet	4x12	6	Rivet
1617	025 289	DIN7643M14x1,5	Hohlschraube-10	E. 010 417 DIN7623M14x1,5	1	Hollow screw
1618	010 391	DIN7603A14x20CU	Dichtring		2	Sealing ring
1619	117 296		Kraftstoffleitung	650 lg.	1	Fuel pipe
1620	011 525	DIN933M10x20	Sechskantschraube		2	Hexagon screw
1621	010 064	DIN137B10x18	Federscheibe		2	Lock washer
1622	014 763	000 997 09 10	Dichtung		1	Gasket
1623	011 511	DIN933M8x20	Sechskantschraube		1	Hexagon screw
1624	023 263		Kraftstoff-Filter kompl.	(mit Filterpatrone)	1	Fuel filter
1625	023 264		Wechselfilter		1	Filter cartridge
1627	010 391	DIN7603A14x20CU	Dichtring		2	Sealing ring
1628	117 295		Kraftstoffleitung	1150 lg.	1	Fuel pipe
1629	025 289	DIN7643M14x1,5	Hohlschraube-10	E. 010 417 DIN7623M14x1,5	1	Hollow screw
1630	011 525	DIN933M10x20	Sechskantschraube		2	Hexagon screw
1631	022 945	000 970 17 67	Schlauchklemme		1	Hose clip
1632	011 585	DIN934M10	Sechskantmutter		3	Hexagon nut
1633	022 945	000 970 17 67	Schlauchklemme		1	Hose clip
1634	010 064	DIN137B10x18	Federscheibe		2	Lock washer
1635	011 585	DIN934M10	Sechskantmutter		2	Hexagon nut
1636	011 037	DIN910M14x1,5	Verschlußschraube		2	Sealing screw
1637	010 391	DIN7603A14x20	Dichtring		2	Sealing ring
1638	010 046	DIN125A10,5	Scheibe		2	Shim
1639	014 772	000 997 09 13	Dichtring (12x18x2CU)	Ersetzt 010 389 DIN7603A12x15,5CU	1	Sealing ring (repalcing 010 389)
1640	011 029	DIN908M12x1,5VZ	Verschlußschraube		1	Sealing screw
1641	010 905	000 970 09 67	Zsb. Schlauchklemme		2	Hose clip

FRAIKMOTORS.NET

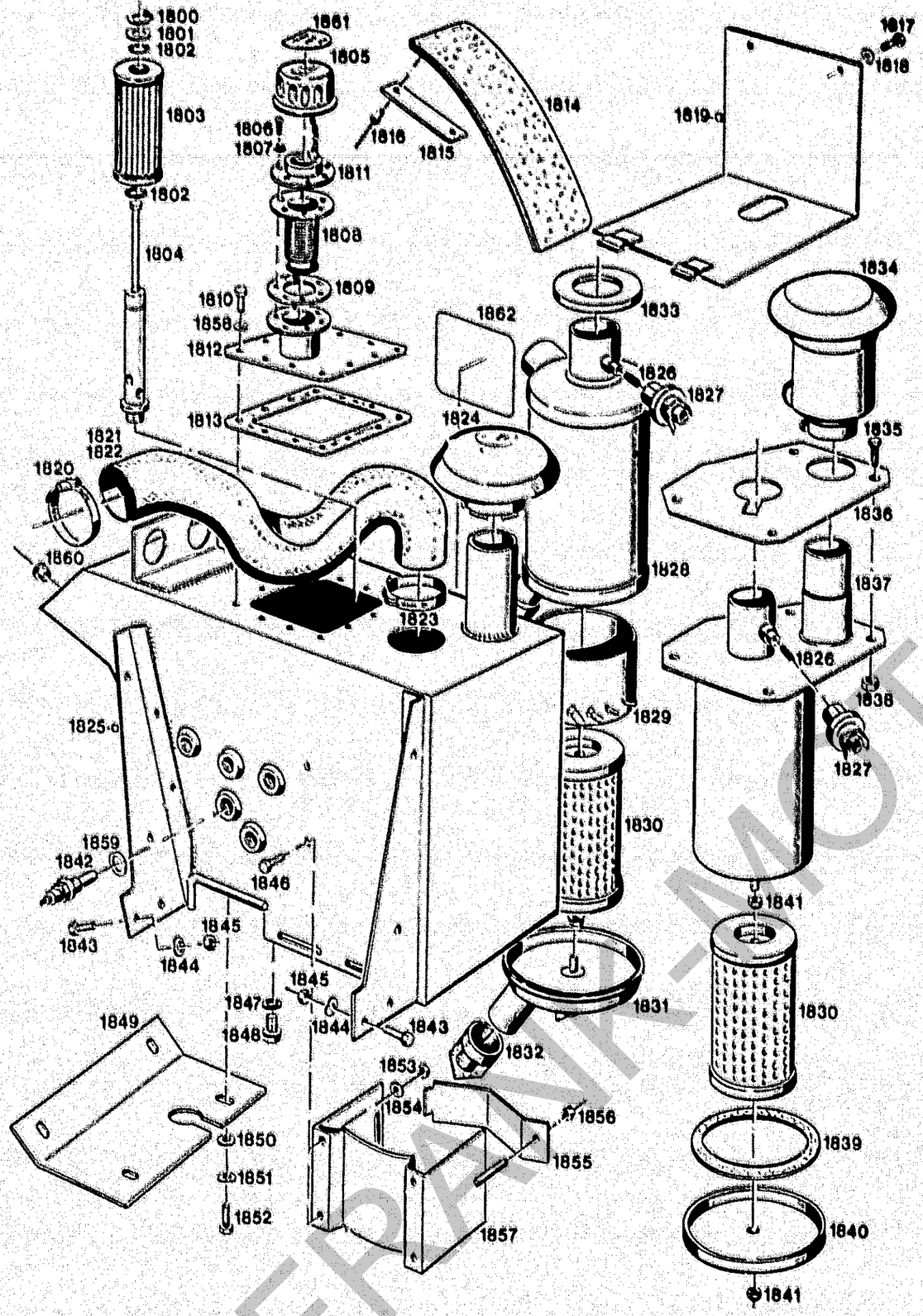

Bildtafel – table – No. 58

BILDTAFEL NR.58
ÖLBEHÄLTER VOLLST.
LUFTFILTER

TABLE NO.58
OIL TANK COMPLETE
AIR FILTER

Bild-Nr. Ill.No.	Bestell-Nr. Part No.		Benennung	Abm./Bemerk. Dimen./Remarks	Stück Pieces	Denomination
1800	010 143	DIN471-28x1,5	Sicherungsring		1	Circlip
1801	015 621	000 991 07 39	Beilegscheibe	28,5x40x0,5	n. B.	Washer
1802	014 681	000 997 03 09	Rundschnurring	25x3	2	Cord. ring
1803	116 849		Saugfilter		1	Suction filter
1804	116 825		Zsb. Rohr	NL	1	Pipe
	116 850		Einfüllentlüftungsfilter (best. aus Teilen 1805-1809)		1	Ventilation filter (cons. of parts 1805-1809)
1805	UC CAP 1163-40R		Deckel		1	Cover
1806	UC 1163-7		Linsenschraube		6	Lent screw
1807	010 061	DIN137B5	Federscheibe		6	Lock washer
1808	UC 1163-6		Sieb		1	Strainer
1809	UC 1163-5		Dichtung		1	Gasket
1810	011 509	DIN933M8x16	Sechskantschraube		12	Hexagon screw
1811	UC 1163-4		Bajonettverschluß	mit Kette	1	Bajonet cap with chain
1812	116 834		Zsb. Deckel	NL	1	Cover ass.
1813	116 837		Dichtung	190x190x1,5	1	Sealing ring
1814	117 234		Kotflügelverbreiterung rechts		1	Fender extension, RH
1815	117 236		Halteblech	1,5x25x100	3	Retaining plate
1816	016 638	000 990 07 24	Dornniet	4x12	6	Rivet
1817	011 509	DIN933M8x16	Sechskantschraube		2	Hexagon screw
1818	010 063	DIN137B8	Federscheibe		2	Lock washer
1819	116 829		Zsb. Winkel	P30 bis FG. Nr. 460 00120 P70 bis FG. Nr. 460 50130 nicht austauschbar	1	Angle ass. (up to chassis No. P30 460 00120 P70 460 50130 not interchangeable)
1819a	118 182		Zsb. Winkel	P30 ab FG. Nr. 460 00121 P70 ab FG. Nr. 460 50131	1	Angle ass. (from chassis No. P30 460 00121 P70 460 50131)
1820	010 951	000 970 67 66	Schlauchschelle 47-67		1	Hose socket
1821	116 615		Formstück	P30	1	Spacer
1822	116 616		Formstück	P70	1	Spacer
1823	015 172	000 995 66 66	Spannschelle 62-82		1	Tension clip
1824	021 561	000 025 00 15	Regenkappe	P30 bis FG. Nr. 460 00120	1	Weather protection cap
1825	116 806		Ölbehälter	P70 bis FG. Nr. 460 50130 nicht austauschbar	1	Oil tank (up to chassis No. P30 460 00120, P70 460 50130, not interchangeable)
1825a	118 177		Ölbehälter	P30 ab FG. Nr. 460 00121 P70 ab FG. Nr. 460 50131	1	Oil tank (from chassis No. P30 460 00121, P70 460 50131)
1826	023 560		Filz	Ø4 6 lg.	1	Felt washer
1827	020 900	000 181 81 65	Wartungsschalter		1	Service switch

FRANK-MOTORGERÄTE

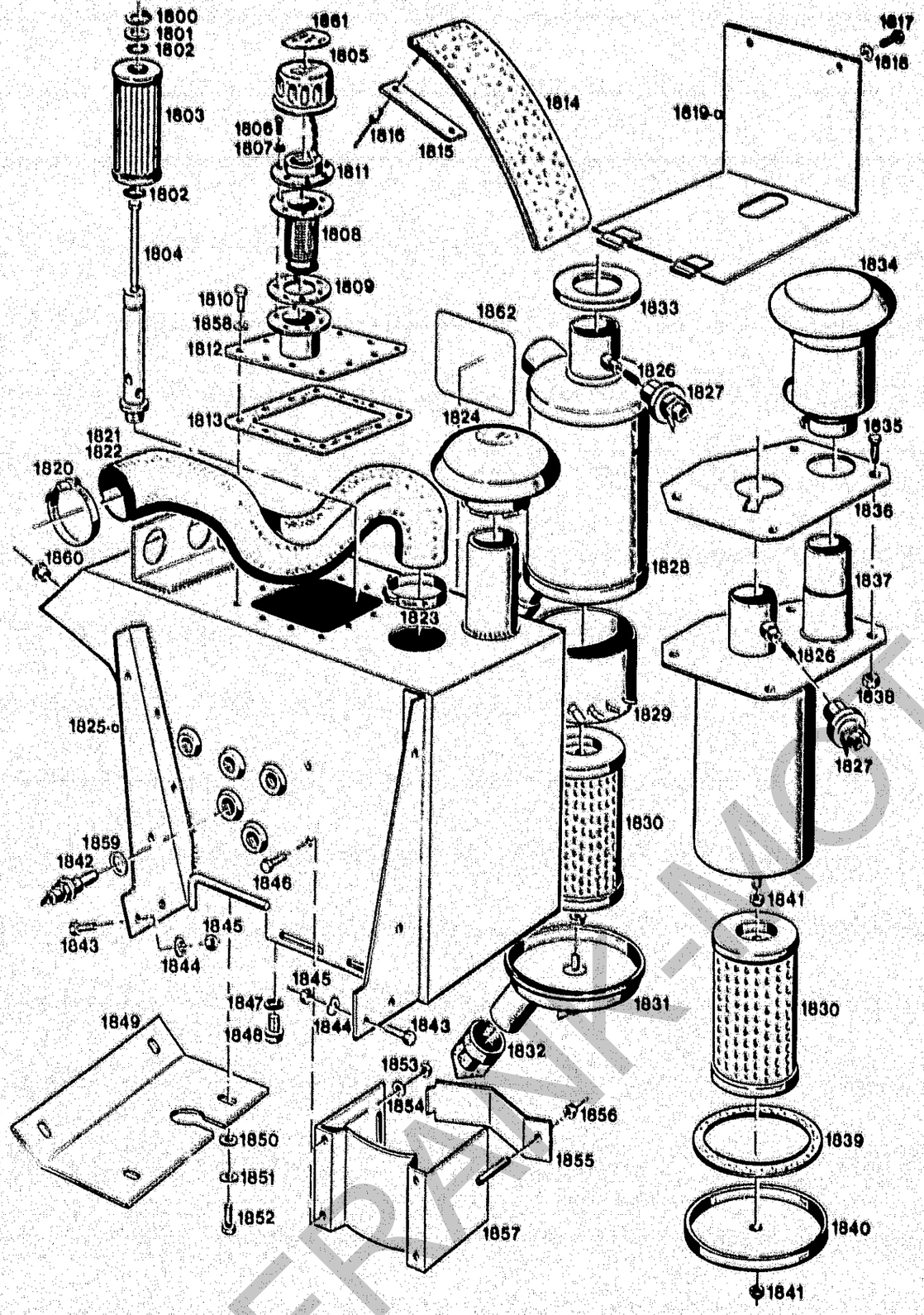

Bildtafel – table – No. 58

BILDTAFEL NR.58
ÖLBEHÄLTER VOLLST.
LUFTFILTER

TABLE NO.58
OIL TANK COMPLETE
AIR FILTER

Bild-Nr. Ill.No.	Bestell-Nr. Part No.		Benennung	Abm./Bemerk. Dimen./Remarks	Stück Pieces	Denomination
1826	020 891	000 020 50 01	KOMBINATIONS-LUFTFILTER (mit Teilen 1826, 1829-1832)	P30 bis FG. Nr. 460 00120	1	AIR FILTER (incl. parts 1826, 1829-1832)
1829	45 114 06 129		Leitapparat (M. u. H-Teil)	P70 bis FG. Nr. 460 50130	1	Cyclone preselector
1830	020 606	000 025 14 52	Filterpatrone	nicht austauschbar	1	Filter cartridge
1831	45 114 17 951		Boden vollst. (M. u. H-Teil)	up to chassis No. P30 460 00120	1	Base complete
1832	39 000 40 391		Staubentleerventil (M. u. H-Teil)	No. P70 460 50130	1	Dust outlet valve
1833	023 060		Gummiring (55x130x7)	not inter-changeable	1	Rubber ring
1834	118 156		Zyklon-Vorabscheider	P30 ab FG. Nr.	1	Cyclone preselector
1835	011 511	DIN933M8x20	Sechskantschraube	460 00121	4	Hexagon screw
1836	118 144		Dichtung (224x176x2)	P70 ab FG. Nr.	1	Gasket
1837	118 126		Rohrhülse	460 50131	1	Pipe sleeve
1838	011 684	DIN986M8	Sechskantmutter	from chassis No.	4	Hexagon nut
1839	118 143		Dichtung	P30 460 00121	1	Gasket
1840	118 141		Deckel (mit Dichtung)	P70 460 50131	1	Cover (w. gasket)
1841	011 935	DIN985M8	Sechskantmutter		2	Hexagon nut
1842	020 899	000 18 80 61	Temperaturgeber		1	Temperature indicator
1843	011 525	DIN933 110x20	Sechskantschraube		5	Hexagon screw
1844	010 064	DIN137B10x18	Federscheibe		5	Lock washer
1845	011 585	DIN934M10	Sechskantmutter		5	Hexagon nut
1846	011 509	DIN933M8x16	Sechskantschraube		4	Hexagon screw
1847	010 397	DIN7603A20x26CU	Dichtring		1	Sealing ring
1848	015 354	000 993 01 60	Magnetstopfen	M20x1,5	1	Magneto plug
1849	116 838		Schutzblech	227x157x2	1	Protection plate
1850	010 044	DIN125-8,4	Scheibe		4	Shim
1851	010 063	DIN137B8	Federscheibe		4	Lock washer
1852	011 509	DIN933M8x16	Sechskantschraube		4	Hexagon screw
1853	011 579	DIN934M8	Sechskantmutter	Ca. bis FG. Nr.	4	Hexagon nut
1854	010 063	DIN137B8	Federscheibe	P30 460 00120	4	Lock washer
1855	116 827		Spannplatte (28x3x180)	P70 460 50130	1	Tension plate
1856	011 935	DIN985M6	Sechskantmutter	up to chassis No.	1	Hexagon nut
1857	116 832		Auflage	P30 460 00120 P70 460 50130	1	Base
1858	010 386	DIN7603A8x11,5CU	Dichtring		12	Sealing ring
1859	010 391	DIN7603A14x20CU	Dichtring		1	Sealing ring
1860	015322	000 993 08 55	Blindstopfen		3	Plug
1861	027 509		Klebeschild (Ø52)	syn.th. Ester	1	Instruction shield
1862	027 508		Klebeschild (140x100)	biol. abbaubar	1	Instruction shield

FRANK-MOTOR

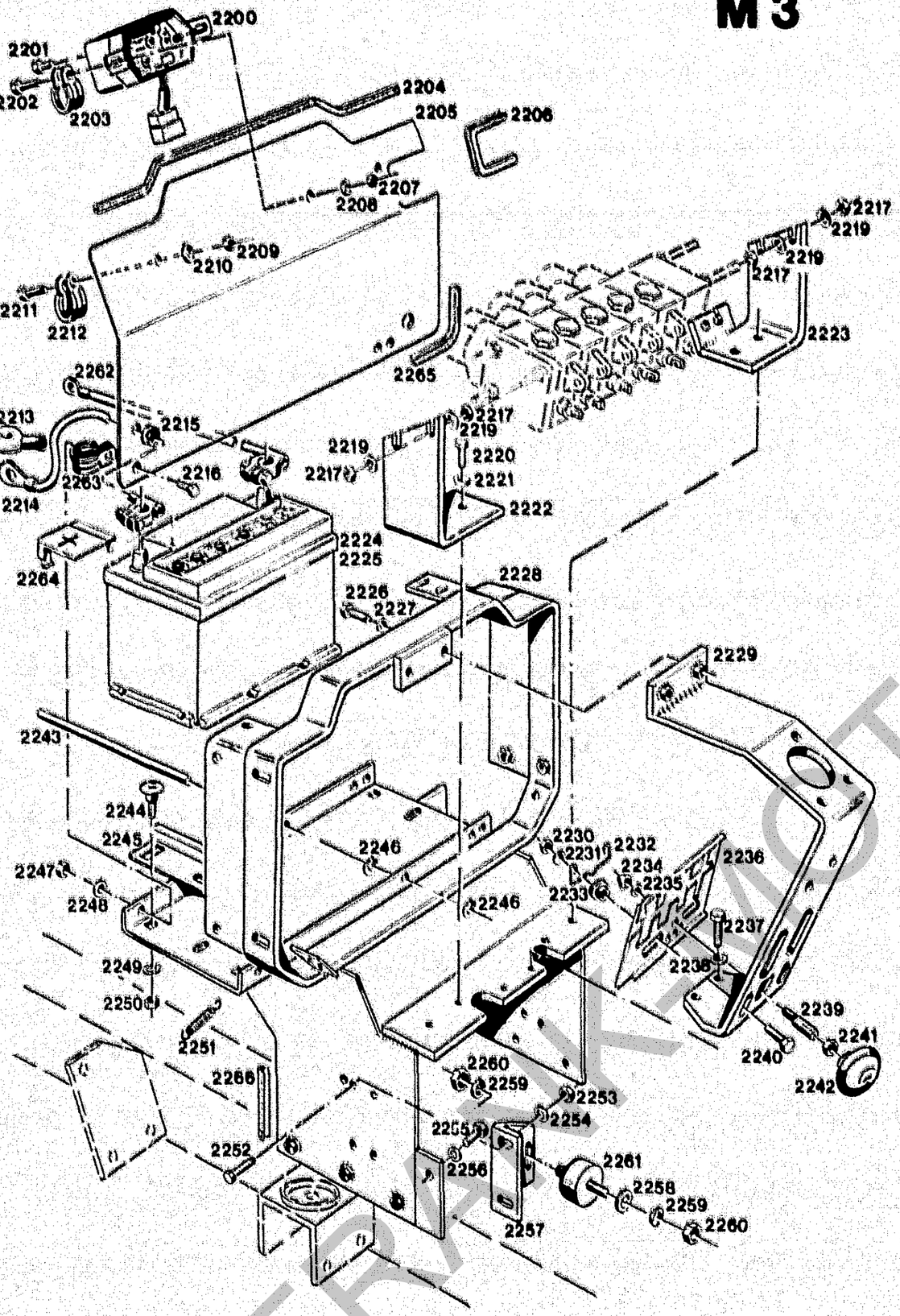

Bildtafel – table – No. 62

BILDTAFEL NR. 62
TRAGRAHMEN

TABLE NO. 62
CARRIER FRAME

Bild-Nr. / Ill.No.	Bestell-Nr. / Part No.		Benennung	Abm./Bemerk. / Dimen./Remarks	Stück / Pieces	Denomination
2200	33251-7401-0		Regler		1	Regulator
2201	011 502	DIN933M6x12	Sechskantschraube		1	Hexagon screw
2202	011 503	DIN933M6x16	Sechskantschraube		1	Hexagon screw
2203	010 934		Rohrschelle		1	Pipe socket
2204	023 401		Kantenschutz	6,5x9,5x480	1	Edge guard
2205	116 588		Trennwand	498x311x2	1	Separation wall
2206	022 727		Kantenschutz	6,5x9,5x175	1	Edge guard
2207	011 577	DIN934M6	Sechskantmutter		2	Hexagon nut
2208	011 742	DIN137B6	Federscheibe		2	Lock washer
2209	011 579	DIN934M6	Sechskantmutter		1	Hexagon nut
2210	010 063	DIN137B6	Federscheibe		1	Lock washer
2211	011 509	DIN933M6x16	Sechskantschraube		1	Hexagon screw
2212	015 173		Rohrschelle m. Gummiprofil		1	Pipe clip w. rubber profile
2213	114 820	504 184 00 90	Gummikappe		1	Rubber cap
2214	117 048		Kabel	Batterie-Anlasser	1	Cable
2215	014 779	000 997 18 14	Tülle	24x9	1	Socket
2216	011 509	DIN933M8x16	Sechskantschraube		3	Hexagon screw
2217	011 579	DIN934M8	Sechskantmutter		8	Hexagon nut
2219	010 044	DIN125-8,4	Scheibe		8	Washer
2220	011 514	DIN933M8x25	Sechskantschraube		3	Hexagon screw
2221	010 063	DIN137B8	Federscheibe		3	Lock washer
2222	116 957		Haltewinkel links		1	Retaining angle, LH
2223	116 956		Haltewinkel rechts		1	Retaining angle, RH
2224	019 786	000 186 55 01	Akku (12V 55AH)		1	Accumulator
2225	019 788	000 186 88 01	Akku (12V 88AH) (auf Wunsch lieferbar)		1	Accumulator (suppl. upon request)
2226	011 511	DIN933M8x20	Sechskantschraube		2	Hexagon screw
2227	010 063	DIN137B8	Federscheibe		2	Lock washer
2228	116 939		Tragrahmen	Mit Ausschnitt Drosselventil ab FG. Nr. ...	1	Carrier frame
2229	116 962		Lenkungsträger		1	Steering support
2230	011 579	DIN934M8	Sechskantmutter		2	Hexagon nut
2231	010 063	DIN137B8	Federscheibe		2	Lock washer
2232	015 609	000 992 01 33	Rasterfeder		1	Ratchet spring
2233	014 232	000 994 37 23	Distanzring		2	Spacer ring
2234	011 935	DIN985M8	Sechskantmutter	selbst.	1	Hexagon nut
2235	010 085	DIN433-8,4	Scheibe		1	Shim
2236	116 357	6040 078 03 94	Sicherungsblech		1	Locking tab
2237	011 511	DIN933M8x20	Sechskantschraube		2	Hexagon screw
2238	010 063	DIN137B8	Federscheibe		2	Lock washer
2239	016 149		Gewindebolzen	12x52	1	Thread bolt
2240	011 516	DIN933M8x28	Sechskantschraube		2	Hexagon screw
2241	010 096	DIN939M12	Sechskantmutter flach		1	Hexagon nut
2242	116 663	6040 999 03 10	Schaltknopf	Ø50 M12	1	Selector button
2243	110 332	6045 187 01 20	Haltebolzen	10x190	1	Retaining bolt
2244	011 806	DIN603M8x20	Flachrundschraube		2	Flathead screw
2245	110 334	6045 187 01 37	Batterieklemmstück		1	Battery clip
2246	014 417	000 994 10 75	Seegergreifring		2	Circlip
2247	011 579	DIN934M8	Sechskantmutter		3	Hexagon nut
2248	010 063	DIN137B8	Federscheibe		3	Lock washer
2249	010 448	DIN7980-8	Federring		2	Spring ring

FRANK-MOTOR-RET

Aufbauten vorn Armaturen

Spaltenverzeichnis

Zeile
Spalte

M 3 - B 6

Tafel 62 Tragrahmen

Front components, Instruments

Column contents

Line
columns

M 3 - B 6

Table 62 Carrier frame

FRANK-MOTORGERAETE

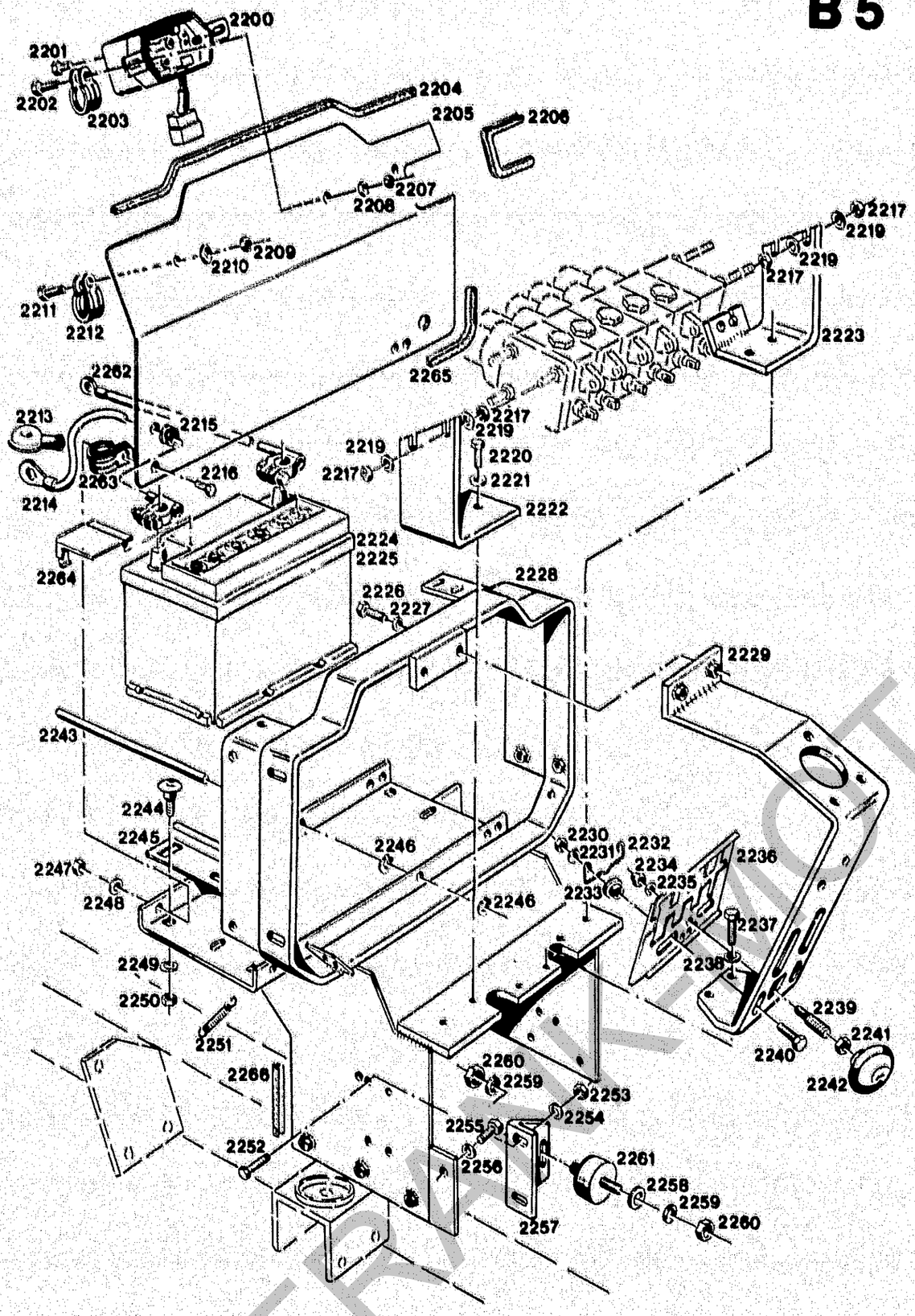

Bildtafel – table – No. 62

BILDTAFEL NR. 62
TRAGRAHMEN

TABLE NO. 62
CARRIER FRAME

Bild-Nr. Ill.No.	Bestell-Nr. Part No.		Benennung	Abm./Bemerk. Dimen./Remarks	Stück Pieces	Denomination
2250	011 579	DIN934M8	Sechskantmutter		2	Hexagon nut
2251	015 569	000 992 44 12	Zugfeder	8,1x40x1,1	1	Draw spring
2252	011 511	DIN933M8x20	Sechskantschraube		4	Hexagon screw
2253	011 579	DIN934M8	Sechskantmutter		4	Hexagon nut
2254	010 063	DIN137B8	Federscheibe		4	Lock washer
2255	011 511	DIN933M8x20	Sechskantschraube		6	Hexagon screw
2256	010 063	DIN137B8	Federscheibe		6	Lock washer
2257	116 414		Stützblech		2	Supporting plate
2258	010 047	DIN125-13	Scheibe		2	Shim
2259	010 064	DIN137B10x18	Federscheibe	Ersetzt Befestigung durch Schraube M12x35, Federscheibe B12, Mutter M12 460 00121 P70 ab FG. Nr. 460 50131 Replacing screw fixture M12x35, lock washer B12, nut M12, from chassis No. P30 460 00121, P70 460 50131.	4	Lock washer
2260	011 585	DIN934M10	Sechskantmutter		4	Hexagon nut
2261	014 825	000 992 17 91	Puffer (50x20)		2	Buffer
2262	117 049		Zsb. Kabel	Batterie-Masse	1	Cable ass.
2263	015 173		Rohrschelle m. Gummiprofil		1	Pipe clip w. rubber profile
2264	025 136	DIN72311-D	Endpolabdeckeung	für + Pol	1	Terminal-post cover (for +/terminal
2265	022 613	000 164 08 95	Kantenschutz (6,5x9,5x80)	Ab FG. Nr. P30 460 00248 P70 460 51085 from chassis No. P30 460 00248 P70 460 51085	1	Edge guard
2266	025 343		Kantenschutz (10x13,5x75)		1	Edge guard

FRANK-MOTOR

Bedienungselemente, Pedale

A 7

Spaltenverzeichnis

		Zeile Spalte
Tafel 66	Gasbetätigung	B 7 - B 8
Tafel 68	Betriebsbremse	C 7 - D 8
Tafel 70	Handbremse bis FG. Nr.	E 7 - F 8
Tafel 70 a	Handbremse ab FG. Nr.	G 7 - H 8
Tafel 71	Parksperre 4634-5	I 7 - I 8
Tafel 72	Betätigung für Hydr. Fahrantrieb bis FG. Nr.	J 7 - L 8
Tafel 73	Betätigung für Hydr. Fahrantrieb ab FG. Nr.	M 7 - C 10

Operation and control levers, pedals

A 8

Column contents

		Line columns
Table 66	Gas control	B 7 - B 8
Table 68	Service brake	C 7 - D 8
Table 70	Hand brake up to chassis No.	E 7 - F 8
Table 70 a	Hand brake from chassis No.	G 7 - H 8
Table 71	Parking lock ass. 4634-5	I 7 - I 8
Table 72	Controls for hydraulically operated drive up to chassis No.	J 7 - L 8
Table 73	Control for hydraulically operated drive from chassis No.	M 7 - C 10

FRANK-MOTOR VORGERAETE

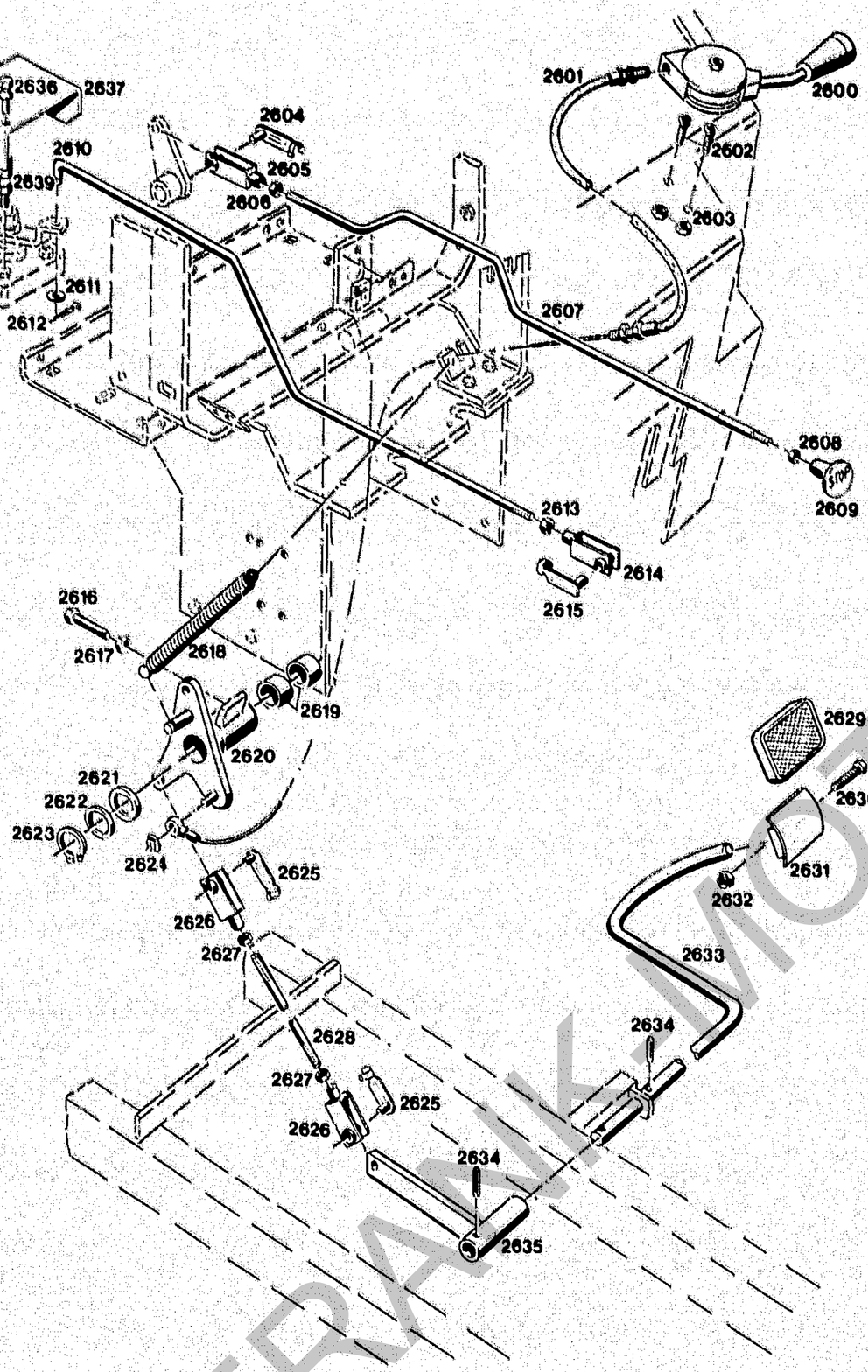

Bildtafel – table – No. 66

BILDTAFEL NR. 66
GASBETÄTIGUNG

TABLE NO. 66
GAS CONTROL

Bild-Nr. / Ill.No.	Bestell-Nr. / Part No.		Benennung	Abm./Bemerk. / Dimen./Remarks	Stück / Pieces	Denomination
2600	117 020		Regulierhebel		1	Regulator lever
2601	117 005		Seilzug	1490 lg.	1	Gas cable
2602	011 669	DIN965M6x16	Senkschraube		2	Countersunk screw
2603	011 935	DIN985M6	Sechskantmutter		2	Hexagon nut
2604	016 642	000 990 06 26	ES-Bolzen	6x24	1	Bolt
2605	016 620	000 990 01 19	Gabelkopf	6x24	1	Clevis
2606	011 577	DIN934M6	Sechskantmutter		1	Hexagon nut
2607	116 585		Abstellstange	5,8x865	1	Cut-out rod
2608	011 576	DIN934M5	Sechskantmutter		1	Hexagon nut
2609	023 142		Ziehknopf		1	Button
2610	116 586		Gasstange	5,8x612	1	Gas rod
2611	010 051	DIN126-6,6	Scheibe		1	Shim
2612	022 257	DIN94-2x16	Splint		1	Split pin
2613	011 577	DIN934M6	Sechskantmutter		1	Hexagon nut
2614	016 620	000 990 01 19	Gabelkopf	6x24	1	Clevis
2615	016 642	000 990 06 26	ES-Bolzen	6x24	1	Bolt
2616	011 521	DIN933M8x40	Sechskantschraube		1	Hexagon screw
2617	011 579	DIN934M8	Sechskantmutter		1	Hexagon nut
2618	015 571	000 992 47 12	Zugfeder	15x105x1,4	1	Draw spring
2619	019 368	000 123 80 52	Lagerbüchse	20x25x15	2	Bearing bush
2620	116 559		Umlenkhebel		1	Reversing lever
2621	015 634	000 991 35 39	Beilegscheibe	20,5x28x2	1	Shim
2622	015 627	000 991 17 39	Beilegscheibe	20,5x28x0,5	n. B.	Washer
2623	010 138	DIN471-20x1,2	Sicherungsring		1	Circlip
2624	014 379	000 994 01 64	KL-Sicherung		1	Lock
2625	016 642	000 990 06 26	ES-Bolzen	6x24	2	ES-bolt
2626	016 620	000 990 01 19	Gabelkopf	6x24	2	Clevis
2627	011 577	DIN934M6	Sechskantschraube		2	Hexagon screw
2628	022 965		Zugstange	5,8x285	1	Draw rod
2629	019 370	000 123 02 85	Pedalgummi	75x55x4	1	Pedal rubber
2630	010 208	DIN601M6x30	Sechskantschraube (mit Mutter 2632)		1	Hexagon screw (w. nut 2632)
2631	116 551		Trittplatte		1	Foot plate
2632	011 577	DIN934M6	Sechskantmutter		1	Hexagon nut
2633	116 601		Fußgaswelle		1	Accelerator shaft
2634	010 375	DIN7343-5x22	Spiralspannstift		2	Spiral tension pin
2635	116 542		Hebel		1	Lever
2636	120 579		Abreißschraube (M6)	Zubehör Schweden Sweden version	2	Screw
2637	120 541		Gehäuse		1	Housing
2638	120 576		Distanzschraube (SW 13x50 (M6)		1	Spacer screw
2639	120 542		Distanzschraube (SW 13x70 (M6)		1	Spacer screw

FRANK-MOTORSPORT

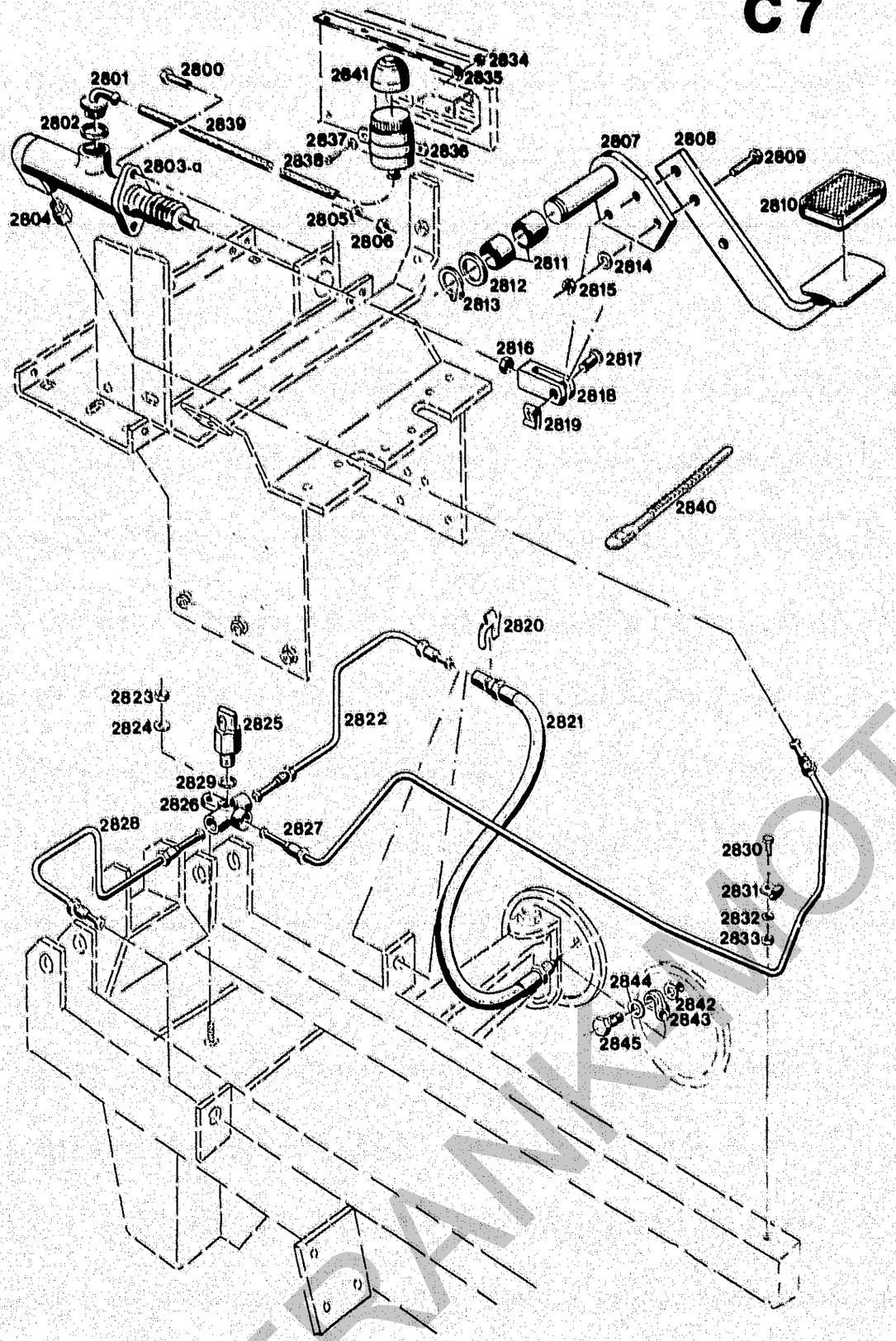

Bildtafel – table – No. 68

BILDTAFEL NR. 68
BETRIEBSBREMSE

TABLE NO. 68
OPERATION BRAKE

Bild-Nr. Ill.No.	Bestell-Nr. Part No.		Benennung	Abm./Bemerk. Dimen./Remarks	Stück Pieces	Denomination
2800	011 511	DIN933M8x20	Sechskantschraube		2	Hexagon screw
2801	117 010		Schraubstutzen		1	Screw soket
2802	010 401	DIN7603A22-27CU	Dichtring		1	Sealing ring
2803	117 008		Geberzylinder (mit Teilen 2801, 2802, 2816 und 2818)	ATE Nr. 3.2417-03043 Kolben Ø17	1	Master cylinder (w. parts 2801, 2802, 2816 and 2818)
	119 380		Reparatursatz für Geberzylinder 2803		1	Sealing kit for master cylinder
2803a	125 789		Geberzylinder (mit Teilen 2801, 2802 2816 und 2818)	ATE Nr. 3.2419-8611.3 Kolben Ø19 Nur für P70 Allrad	1	Master cylinder (w. parts 2801, 2802, 2816 and 2818)
	126 239		Dichtsatz für Geberzylinder 2803a	ATE Nr. 3.0350-19252	1	Sealing kit for master cylinder
2804	117 009		Zwischenstück		1	Spacer
2805	010 063	DIN137B8	Federscheibe		2	Lock washer
2806	011 579	DIN934M8	Sechskantmutter		2	Hexagon nut
2807	116 998		Zsb. Lagerbolzen	NL	1	Bearing bolt
2808	116 921		Zsb. Fußbremspedal	NL	1	Foot brake pedal
2809	011 514	DIN933M8x25	Sechskantschraube		2	Hexagon screw
2810	019 370	000 123 02 85	Pedalgummi		1	Pedal rubber
2811	014 254	000 994 66 23	Lagerbüchse	20x23x15	2	Bearing bush
2812	015 628	000 991 18 39	Beilegscheibe	20,5x28x1	1	Washer
2813	010 138	DIN471-20x1,2	Sicherungsring		1	Circlip
2814	010 063	DIN137B8	Federscheibe		2	Lock washer
2815	011 579	DIN934M8	Sechskantmutter		2	Hexagon nut
2816	011 579	DIN934M8	Sechskantmutter		1	Hexagon nut
2817	022 263	000 991 08 76	Bolzen		1	Bolt
2818	3.3327-6600.1		Gabelkopf	ATE Nr.	1	Clevis
2819	022 264		SL-Sicherung		1	Lock
2820	117 014	DIN74225-12	Bremsschlauchhalter		2	Brake hose retainer
2821	117 013	DIN74225-10x410	Bremsschlauch		2	Brake hose
2822	117 073		Zsb. Bremsleitung rechts	NL	1	Brake pipe, RH
2823	011 577	DIN934M6	Sechskantmutter		1	Hexagon nut
2824	011 742	DIN137B6	Federscheibe		1	Lock washer
2825	117 012		Bremslichtschalter		1	Brake light switch
2826	117 011		Verteiler		1	Distributor
2827	117 072		Zsb. Bremsleitung lang	NL	1	Brake pipe long
2828	117 074		Zsb. Bremsleitung links	NL	1	Brake pipe, LH
2829	010 387	DIN7603A10x14	Dichtring		1	Sealing ring
2830	011 501	DIN933M5x20	Sechskantschraube		1	Hexagon screw
2831	010 942		Rohrschelle		1	Tube socket
2832	010 061	DIN137B5	Federscheibe		1	Lock washer
2833	011 576	DIN934M5	Sechskantmutter		1	Hexagon nut
2834	011 576	DIN934M5	Sechskantmutter		2	Hexagon nut
2835	010 061	DIN137B5	Federscheibe		2	Lock washer
2836	114 430	6090 042 01 58	Ausgleichsbehälter (Teves Nr.33508-1712.3)	ca. ab Ende 87 mit Deckel 2841	1	Compensation tank (From approx. end 87 with cover 2841)
2837	023 292	DIN126-5,5	Scheibe		2	Shim
2838	010 459	DIN7985M5x10	Linsenschraube		2	Lenthead screw
2839	023 267		Verbindungsschlauch	7,3x13x530	1	Connection hose
2840	015 374	000 993 10 88	Kabelhalteband	140 lang	4	Cable retaining strap

FRANKMOTOR

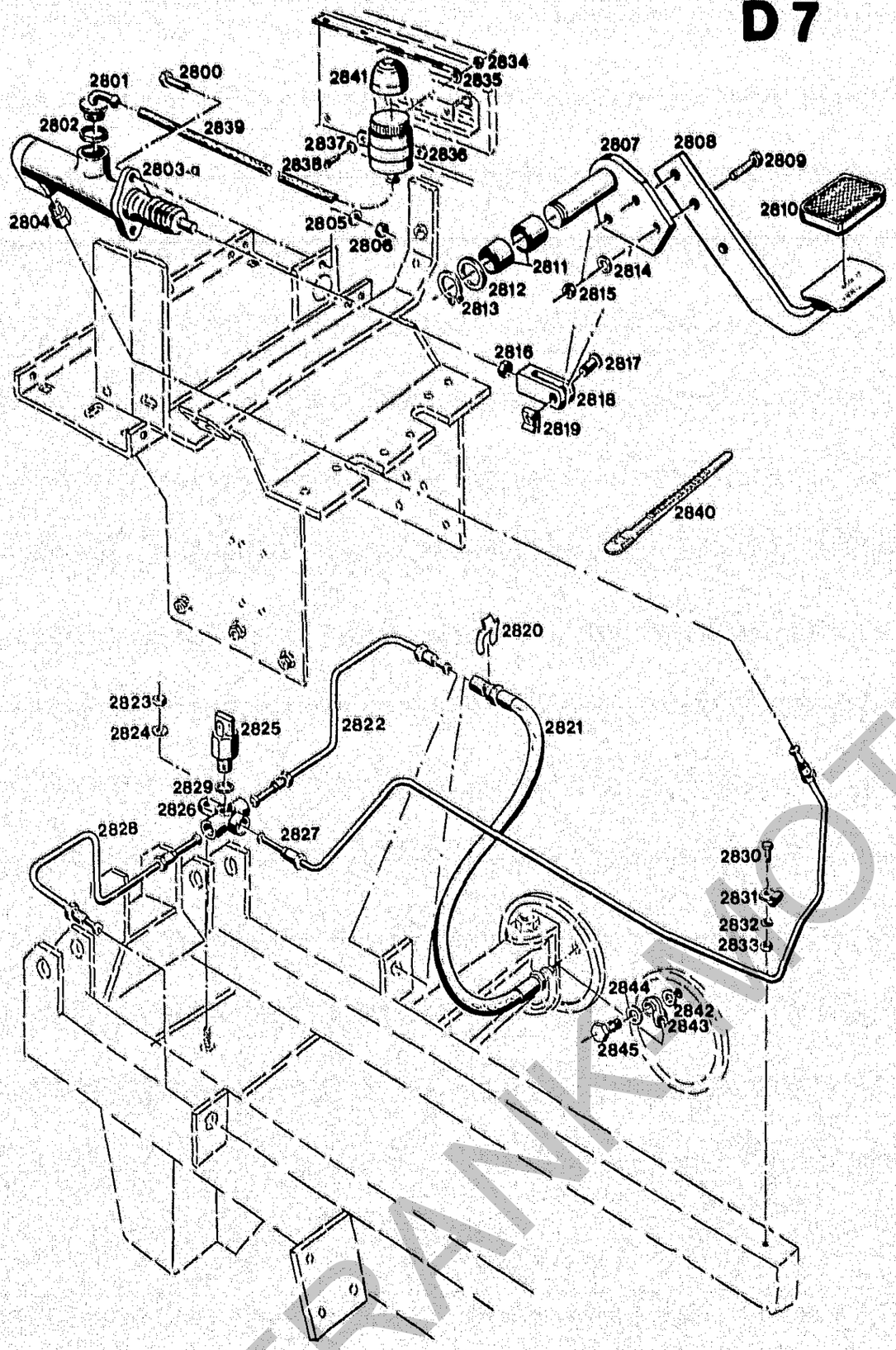

Bildtafel – table – No. 68

BILDTAFEL NR. 68
BETRIEBSBREMSE

TABLE NO. 68
OPERATION BRAKE

Bild-Nr. Ill.No.	Bestell-Nr. Part No.		Benennung	Abm./Bemerk. Dimen./Remarks	Stück Pieces	Denomination
2841	124 040		Blechschutzkappe	Teves Nr. 3.3506.0016.2	1	Protection cap
2842	010 388	DIN7603A10x16	Dichtring	Nur für Allrad	2	Sealing ring
2843	026 425		Ringstutzen		2	Ring socket
2844	014 772	000 997 09 13	Dichtring (Ø12xØ18x2)		2	Sealing ring
2845	026 426		Hohlschraube (M10x1)		1	Hollow screw

FRANKMOTOR

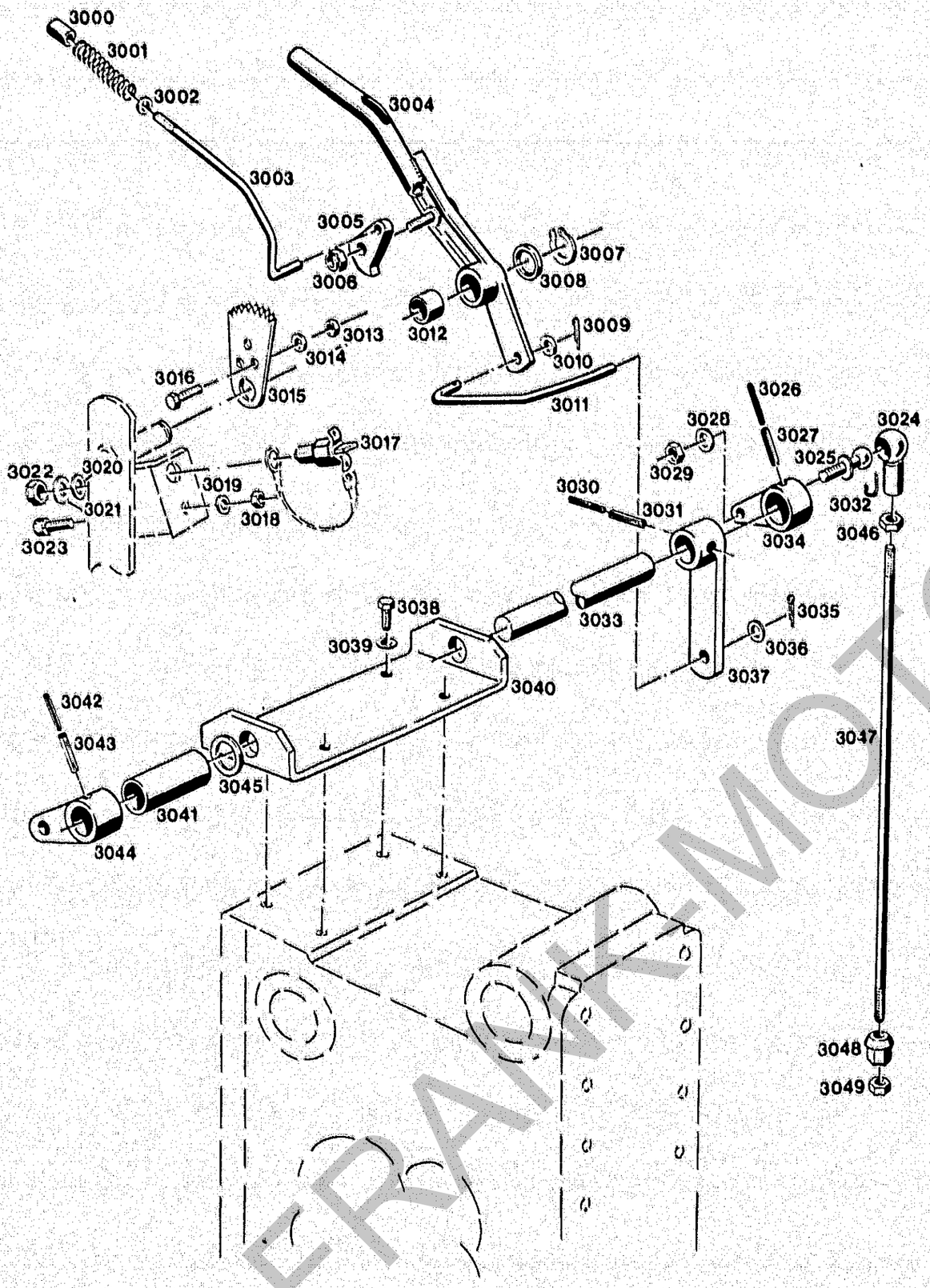

Bildtafel – table – No. 70

BILDTAFEL NR. 70
FESTSTELLBREMSE
EINGEBAUT BIS FG. NR.
P30 460 00120
P70 460 50130

TABLE NO. 70
FIXING BRAKE
ASSEMBLED UP TO CHASSIS NO.
P30 460 00120
P70 460 50130

Bild-Nr. Ill.No.	Bestell-Nr. Part No.		Benennung	Abm./Bemerk. Dimen./Remarks	Stück Pieces	Denomination
3000	114 721		Druckknopf	14x22	1	Press button
3001	014 450	000 992 04 01	Druckfeder	80 lang	1	Pressure spring
3002	010 085	DIN433-8,4	Scheibe		1	Shim
3003	116 701		Klinkenstange	5,8x260	1	Pael rod
3004	116 698		Zsb. Hebelnabe	NL	1	Lever hub
3005	114 720	B12 123 A 25	Sperrklinke		1	Pawl
3006	011 684	DIN985M8	Sechskantmutter		1	Hexagon nut
3007	010 138	DIN471-20x1,2	Sicherungsring		1	Circlip
3008	015 628	000 991 18 39	Beilegscheibe	20,5x28x1	1	Washer
3009	022 257	DIN94-2x16	Splint		1	Split pin
3010	010 046	DIN125-10,5	Scheibe		1	Shim
3011	117 137		Zugstange	10x193	1	Drawrod
3012	014 800		Lagerbüchse	20x23x25	1	Bearing bush
3013	011 579	DIN934M8	Sechskantmutter		1	Hexagon nut
3014	010 063	DIN137B8	Federscheibe		1	Lock washer
3015	114 722	B12 123 A 18	Zahnbogen		1	Tooth arc
3016	011 514	DIN933M8x25	Sechskantschraube		1	Hexagon screw
3017	019 593	000 181 01 66	Sicherheitsschalter		1	Safety switch
3018	011 577	DIN934M6	Sechskantmutter		1	Hexagon nut
3019	011 742	DIN137B6	Federscheibe		1	Lock washer
3020	010 047	DIN125-13	Scheibe		n. B.	Shim
	014 908	000 991 50 41	Scheibe	13x19x0,6	n. B.	Shim
3021	010 065	DIN137B12	Federscheibe		1	Lock washer
3022	010 098	DIN439M12x1,5	Sechskantmutter fl.		1	Hexagon nut
3023	014 821	000 992 12 91	Puffer	20x10 M6	1	Buffer
3024	022 957	DIN71805B16	Kugelpfanne		2	Ball joint
3025	012 003	DIN71803A16 4,6	Kugelzapfen		2	Ball pin
3026	010 598	DIN1481-5x36	Spannstift		1	Tension pin
3027	010 610	DIN1481-8x40	Spannstift		1	Tension pin
3028	010 064	DIN137B10x18	Federscheibe		2	Lock washer
3029	011 585	DIN934M10	Sechskantmutter		2	Hexagon nut
3030	010 598	DIN1481-5x36	Spannstift		1	Tension pin
3031	010 610	DIN1481-8x40	Spannstift		1	Tension pin
3032	022 958	DIN71805S16	Sicherungsbügel		2	Safety stirrup
3033	116 722		Bremswelle	25x430	1	Brake shaft
3034	116 711		Bremshebel		1	Brake pedal
3035	022 257	DIN94-2x16	Splint		1	Split pin
3036	010 046	DIN125-10,5	Scheibe		1	Shim
3037	117 135		Zsb. Bremshebel	NL	1	Brake lever
3038	011 509	DIN933M8x16	Sechskantschraube		4	Hexagon screw
3039	010 063	DIN137B8	Federscheibe		4	Lock washer
3040	116 726		Verschlußplatte	105x6x292	1	Sealing plate
3041	023 007		Distanzrohr	34x3,5x77	1	Spacer tube
3042	010 598	DIN1481-5x36	Spannstift		1	Tension pin
3043	010 610	DIN1481-8x40	Spannstift		1	Tension pin
3044	116 711		Bremshebel		1	Brake lever
3045	015 677	000 991 24 40	Beilegscheibe	25,5x40x0,2	n. B.	Washer
	015 678	000 991 25 40	Beilegscheibe	25,5x40x0,5	n. B.	Washer
3046	011 585	DIN934M10	Sechskantmutter		2	Hexagon nut
3047	023 001		Zugstange	M10x390	2	Drawrod

FRANK-MOTOR

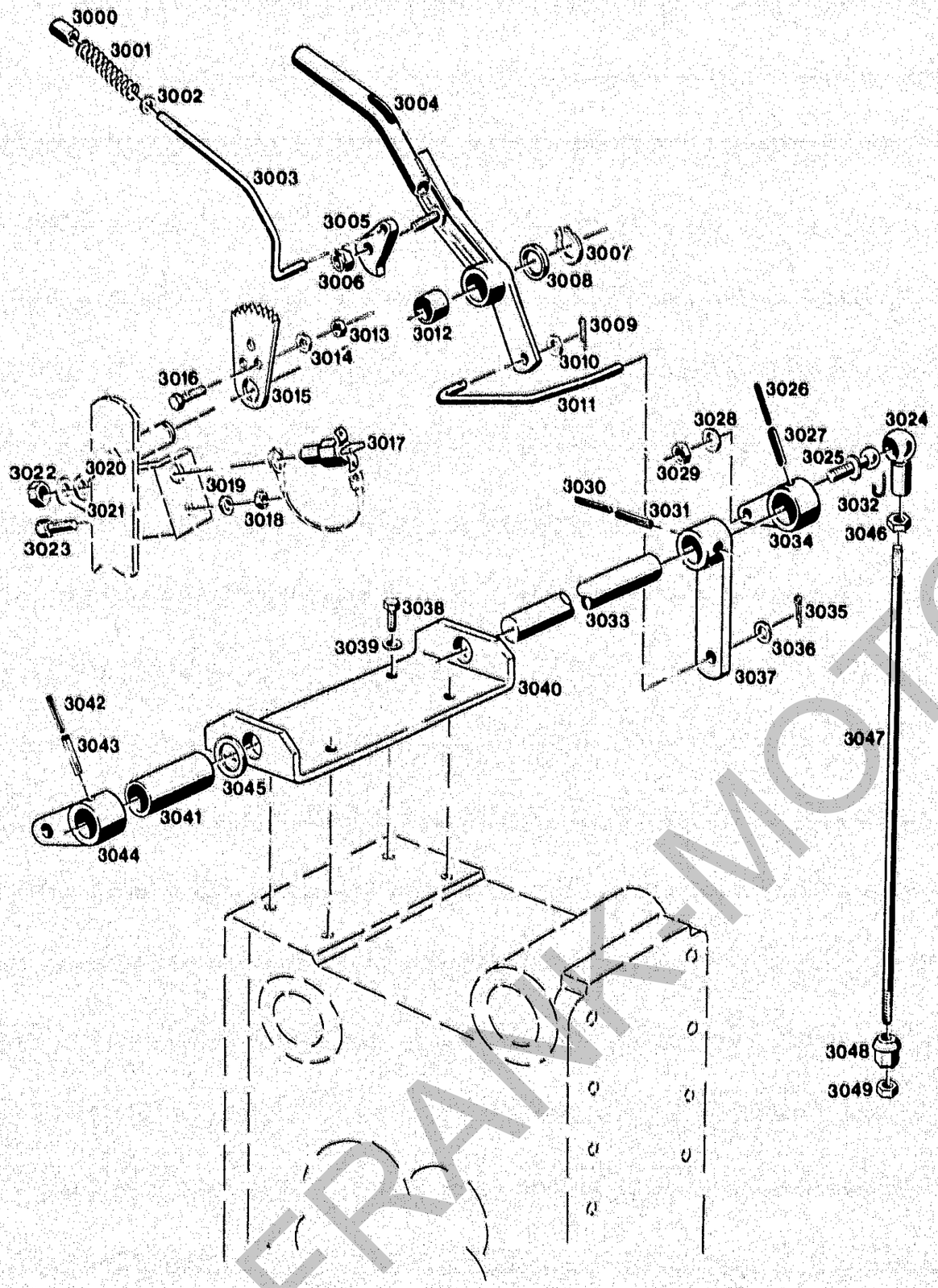

BILDTAFEL NR. 70
FESTSTELLBREMSE
EINGEBAUT BIS FG. NR.
P30 460 00120
P70 460 50130

TABLE NO. 70
FIXING BRAKE
ASSEMBLED UP TO CHASSIS NO.
P30 460 00120
P70 460 50130

Bild-Nr. / Ill.No.	Bestell-Nr. / Part No.		Benennung	Abm./Bemerk. / Dimen./Remarks	Stück / Pieces	Denomination
3048	016 260	000 990 10 51	Kugelbundmutter	M10	2	Collar nut
3049	011 585	DIN934M10	Sechskantmutter		2	Hexagon nut

FRANK-MOTORGERÄTE

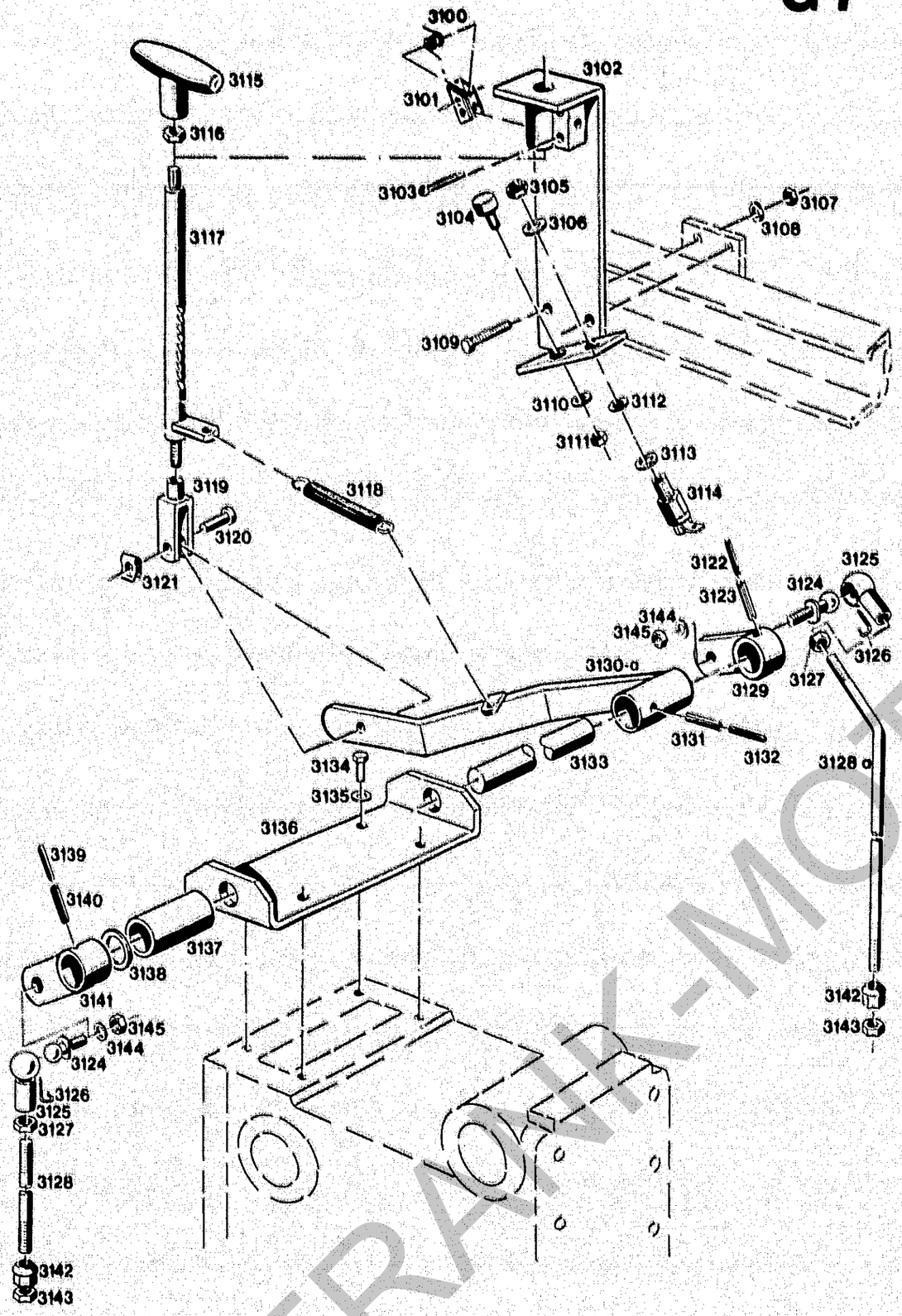

Bildtafel – table – No. 70 a

BILDTAFEL NR. 70a
FESTSTELLBREMSE
EINGEBAUT AB FG. NR.
P30 460 00121
P70 460 50131

TABLE NO. 70a
PARKING BRAKE
ASSEMBLED FROM CHASSIS NOS.
P30 460 00121
P70 460 50131

Bild-Nr. Ill.No.	Bestell-Nr. Part No.		Benennung	Abm./Bemerk. Dimen./Remarks	Stück Pieces	Denomination
3100	118 225	A11 992 18 13	Torsionsfeder		1	Torsion spring
3101	116 040	A11 123 A 25	Sperrklinke		1	Pawl
3102	118 292		Zsb. Halter	NL	1	Fixture ass.
3103	010 036	DIN94-5x28	Splint		1	Split pin
3104	014 821	000 992 12 91	Puffer	20x10 M6	1	Buffer
3105	010 098	DIN439M12x1,5	Sechskantmutter		1	Hexagon nut
3106	010 065	DIN137B12	Federscheibe		1	Lock washer
3107	011 579	DIN934M8	Sechskantmutter		2	Hexagon nut
3108	010 063	DIN137B8	Federscheibe		2	Lock washer
3109	011 514	DIN933M8x25	Sechskantschraube		2	Hexagon screw
3110	011 742	DIN137B6	Federscheibe		1	Lock washer
3111	011 577	DIN934M6	Sechskantmutter		1	Hexagon nut
3112	010 047	DIN125A13	Scheibe		n. B.	Shim
3113	014 906	000 991 50 41	Scheibe	13x19x0,6	n. B.	Shim
3114	019 593	000 181 01 66	Sicherheitsschalter		1	Safety switch
3115	013 939	000 999 05 02	Handgriff		1	Handle grip
3116	011 579	DIN934M8	Sechskantmutter		1	Hexagon nut
3117	118 297		Zsb. Rastengriff	NL	1	Notched handle ass.
3118	015 553	000 992 16 12	Zugfeder	Ø12,5x75xØ1,8	1	Draw spring
3119	022 265	DIN71752G8x32	Gabelkopf		1	Clevis
3120	022 263	000 991 08 76	Bolzen	A8x19,5x16SXN07	1	Bolt
3121	022 264		SL-Sicherung	GR8	1	Fuse
3122	010 598	DIN1481-5x36	Spannstift		1	Tension pin
3123	010 610	DIN1481-8x40	Spannstift		1	Tension pin
3124	012 003	DIN71803A16	Kugelzapfen		2	Spherical pin
3125	022 957	DIN71805B16	Kugelpfanne		2	Ball socket
3126	022 958	DIN71805S16	Sicherungsbügel		2	Safety bracket
3127	011 585	DIN934M10	Sechskantmutter		2	Hexagon nut
3128	023 001		Zugstange (M10x390)	Für Allradmaschinen nur 1 Stück links eingebaut	2	Drawrod (only 1 pc. left, assembled in fourwheel drive machines)
3128a	125 876		Zugstange (M10x390)	Nur für Allrad-maschinen, rechts eingebaut	1	Drawrod (only in four-wheel drive version, assembled on RH side)
3129	118 222		Zsb. Bremshebel	NL	1	Brake lever ass.
3130	118 300		Zsb. Hebel	Bis FG. Nr. P30 460 00247 P70 460 50587 austauschbar	1	Lever ass. (up to chassis No. P30 460 00247 P70 460 50587 interchangeable)
3130a	122 173		Zsb. Hebel	Ab FG. Nr. P30 460 00248 P70 460 50588	1	Lever ass. (from chassis No. P30 460 00248 P70 460 50588)
3131	010 610	DIN1481-8x40	Spannstift		1	Tension pin
3132	010 598	DIN1481-5x36	Spannstift		1	Tension pin
3133	116 722		Bremswelle	Ø25x430	1	Brake operating shaft
3134	011 509	DIN933M8x16	Sechskantschraube		4	Hexagon screw

FRANK-MOTOR

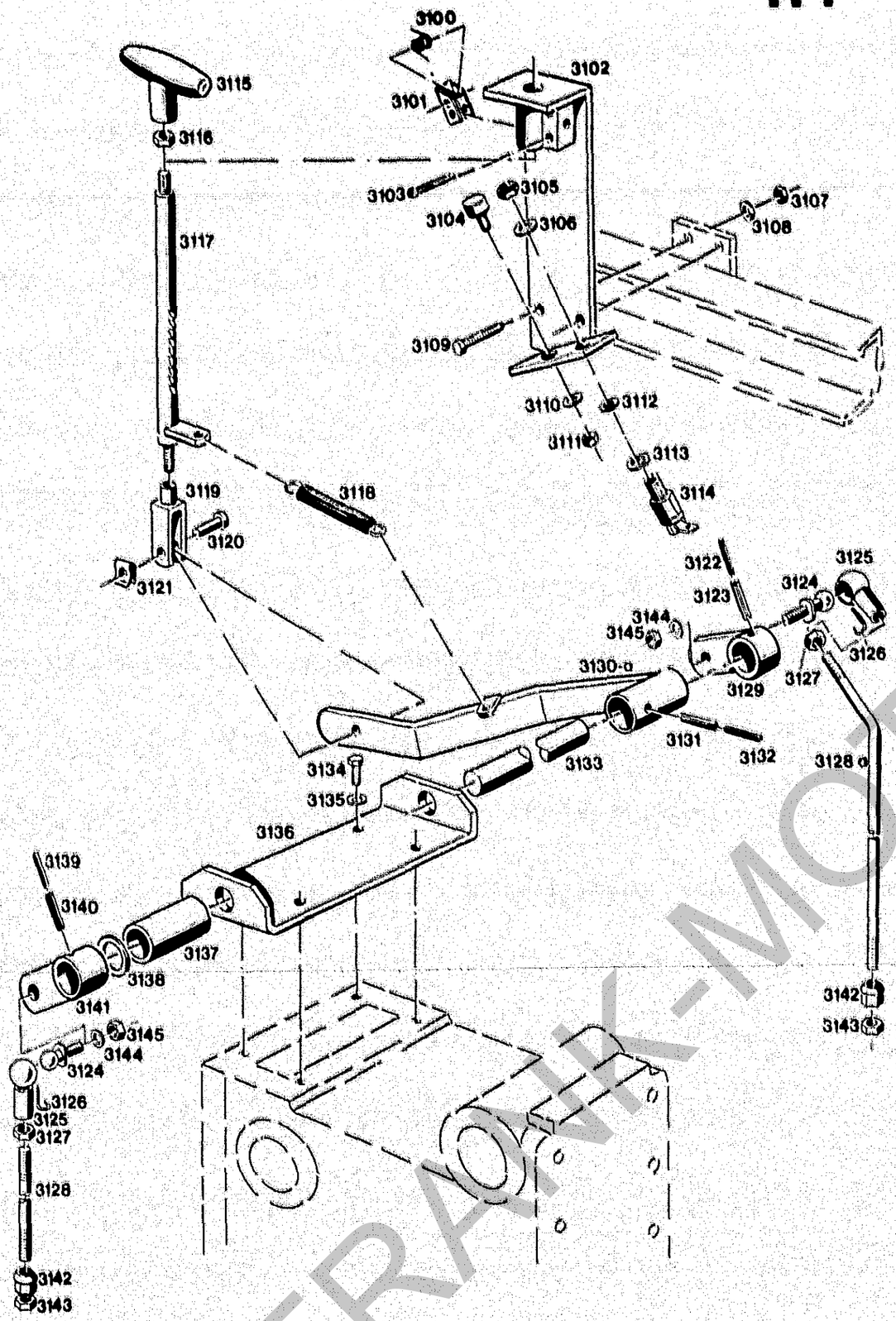

BILDTAFEL NR. 70a
FESTSTELLBREMSE
EINGEBAUT AB FG. NR.
P30 460 00121
P70 460 50131

TABLE NO. 70a
PARKING BRAKE
ASSEMBLED FROM CHASSIS NOS.
P30 460 00121
P70 460 50131

Bild-Nr. Ill.No.	Bestell-Nr. Part No.		Benennung	Abm./Bemerk. Dimen./Remarks	Stück Pieces	Denomination
3135	010 063	DIN137B8	Federscheibe		4	Lock washer
3136	116 726		Verschlußplatte		1	Sealing plate
3137	023 007		Distanzrohr	Ø34x3,5x77	1	Spacer tube
3138	015 677	000 991 24 40	Beilegscheibe		n. B.	Washer
	015 678	000 991 25 40	Beilegscheibe		n. B.	Washer
3139	010 598	DIN1481-5x36	Spannstift		1	Tension pin
3140	010 610	DIN1481-8x40	Spannstift		1	Tension pin
3141	118 222		Zsb. Bremshebel	NL	1	Brake lever ass.
3142	016 260	000 990 10 51	Kugelbundmutter	M10	2	Spherical collar nut
3143	011 585	DIN934M10	Sechskantmutter		2	Hexagon nut
3144	010 064	DIN137B10x18	Federscheibe		2	Lock washer
3145	011 585	DIN934M10	Sechskantmutter		2	Hexagon nut

FRANK-MOTOR

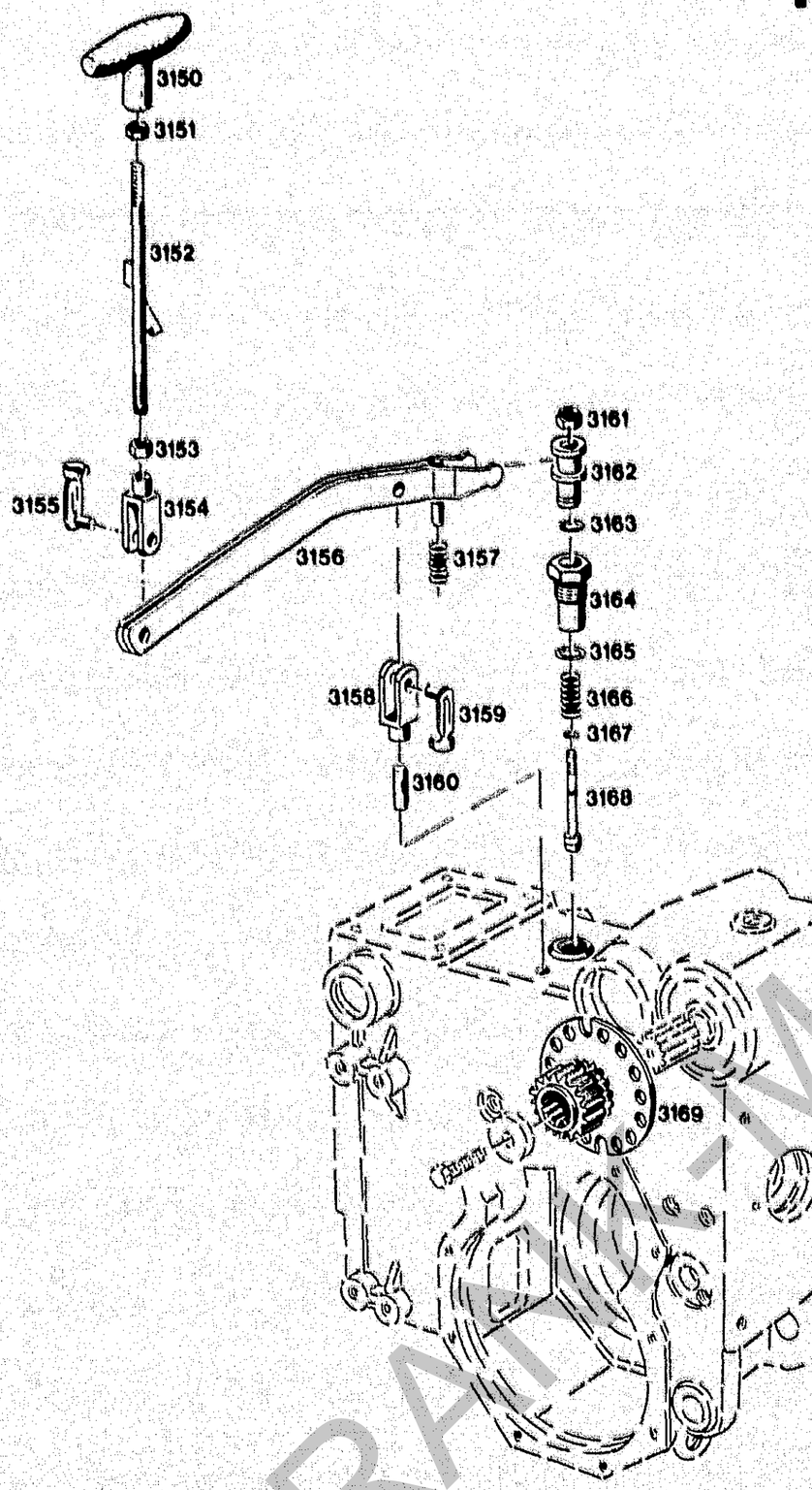

BILDTAFEL NR. 71
ZSB. PARKSPERRE

TABLE NO. 71
PARKING LOCK ASS.

Bild-Nr. Ill.No.	Bestell-Nr. Part No.		Benennung	Abm./Bemerk. Dimen./Remarks	Stück Pieces	Denomination
	4634-5		ZSB. PARKSPERRE (best. aus Teilen der Tafel 71 und 9657, 9658 der Tafel 136)	Zubehör Bei Lieferung in die Schweiz erforderlich.	1	PARKING LOCK ASS. (cons. of parts on table 71 plus 9657, 9658 on table 136)
3150	013 939	000 999 05 02	Handgriff	M8	1	Handle grip
3151	011 579	DIN934M8	Sechskantmutter		1	Hexagon nut
3152	124 435		Zsb. Gewindestange	NL	1	Thread rod ass.
3153	011 579	DIN934M8	Sechkantmutter		1	Hexagon nut
3154	016 621	000 990 02 19	Gabelkopf	8x16	1	Clevis
3155	016 641	000 990 01 26	ES-Bolzen	8x16	1	ES-bolt
3156	124 431		Zsb. Hebel	NL	1	Lever ass.
3157	015 527	000 992 42 02	Druckfeder	Ø16,5xØ2,6x31,5	1	Pressure spring
3158	016 621	000 990 02 19	Gabelkopf	8x16	1	Clevis
3159	016 641	000 990 01 26	ES-Bolzen	8x16	1	ES-bolt
3160	011 012	DIN835M8x16	Stiftschraube		1	Stud
3161	011 935	DIN985M8	Sechskantmutter	selbsts.	1	Hexagon nut
3162	124 429		Führungsstück	Ø24x41	1	Guide
3163	014 740		Runddichtring (Ø10xØ2)	Ersetzt 014 703 (Ø8xØ2)	1	Sealing ring
3164	124 428		Führungsmutter	SW 32x48 R 3/4"	1	Guide nut
3165	010 402	DIN7603A26x31	Dichtring		1	Sealing ring
3166	025 851		Druckfeder	Ø12x24,6xØ1,8	1	Pressure spring
3167	025 442		Runddichtring	Ø5xØ1,5	1	Sealing ring
3168	124 430		Führungsstift	Ø12x91	1	Guide pin
3169	124 426		Zsb. Antriebsritzel	NL	1	Drive pinion ass.

FRATELLI MOTORETTI

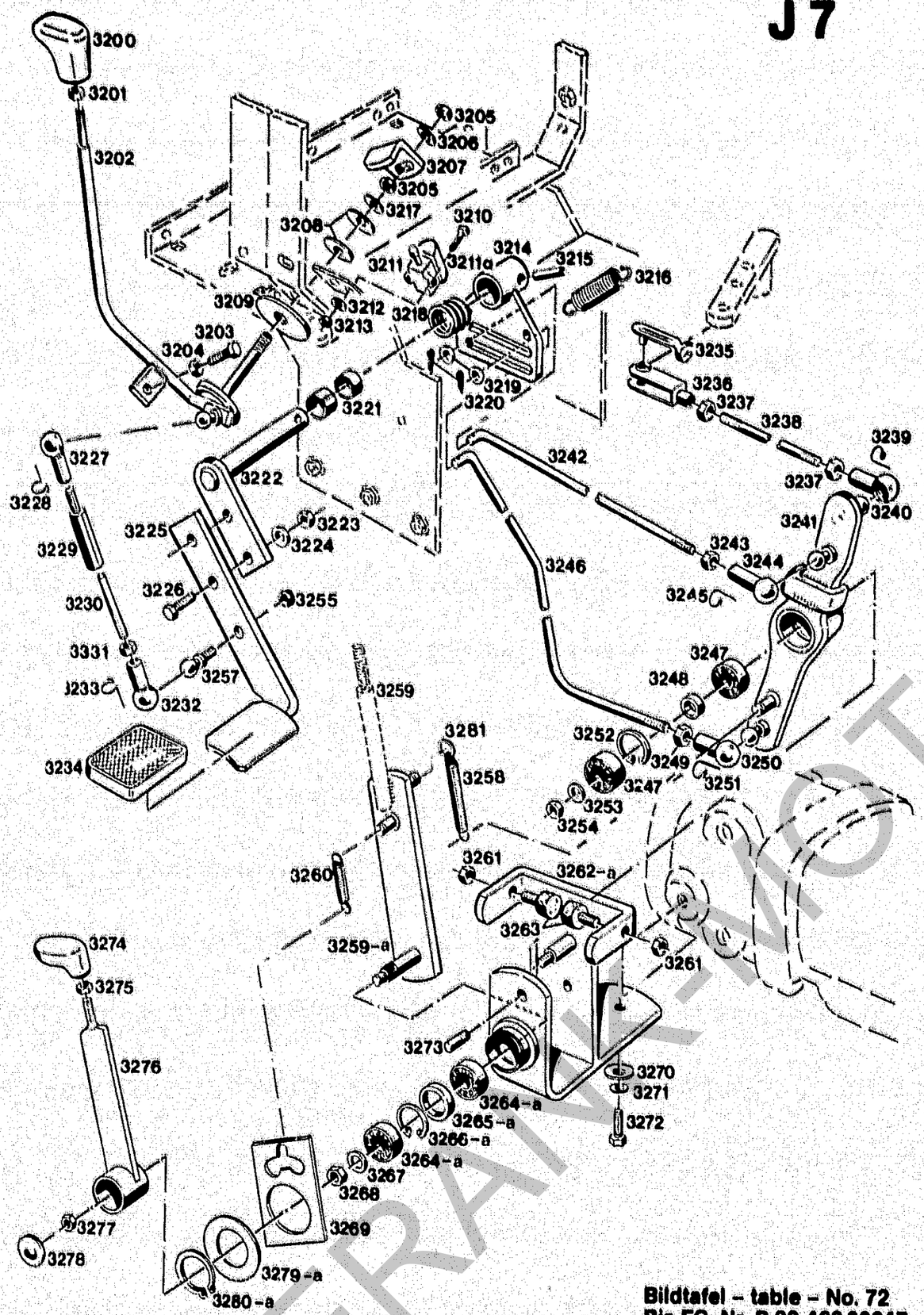

Bildtafel – table – No. 72
Bis FG. Nr. P 30 460 00247
P 70 460 50587

BILDTAFEL NR. 72
BETÄTIGUNG DES HYDRAULISCHEN FAHRANTRIEBS
P30 BIS FG. NR. 460 00247
P70 BIS FG. NR. 460 50587

TABLE NO. 72
ACTUATION OF THE HYDRAULIC DRIVE TRANSMISSION
P30 UP TO CHASSIS NO. 460 00247
P70 UP TO CHASSIS NO. 460 50587

Bild-Nr. Ill.No.	Bestell-Nr. Part No.		Benennung	Abm./Bemerk. Dimen./Remarks	Stück Pieces	Denomination
3200	022 947		Schaltknopf		1	Selector knob
3201	011 585	DIN934M10	Sechskantmutter		1	Hexagon nut
3202	116 702		Zsb. Handhebel	NL	1	Hand lever
3203	011 888	DIN933M6x25	Sechskantschraube		1	Hexagon screw
3204	011 577	DIN934M6	Sechskantmutter		1	Hexagon nut
3205	011 585	DIN934M10	Sechskantmutter		2	Hexagon nut
3206	010 064	DIN137B10x18	Federscheibe		1	Lock washer
3207	116 932		Winkel		1	Angle
3208	015 592	000 992 13 15	Tellerfeder	28x10,2x1,25	16	Plate spring
3209	014 959	000 991 02 46	Scheibe	10,2x45x2 Fiber	1	Shim
3210	010 456	DIN7985M4x25	Linsenschraube		2	Lent screw
3211	022 599	000 181 03 22	Bremslichtzugschalter	Ohne Gummihaube ab 1988	1	Brake light switch (without rubber cover -from 1988)
3211a	025 989		Gummikappe	ab 1988	1	Rubber cap -frrom 1988
3212	011 741	DIN137B4	Federscheibe		2	Lock washer
3213	011 571	DIN934M4	Sechskantmutter		2	Hexagon nut
3214	116 688		Zsb. Schaltkulisse	NL	1	Selector link
3215	010 608	DIN1481-8x32	Spannstift		1	Tension pin
3216	022 600		Zugfeder	22,8x80x2,8	1	Draw spring
3217	011 750	DIN433-10,5	Scheibe		n. B.	Shim
3218	015 628	000 991 18 39	Scheibe	20,5x28x1	n. B.	Shim
3219	010 044	DIN125-8,4	Scheibe		2	Shim
3220	022 257	DIN94-2x16	Splint		2	Split pin
3221	014 254	000 994 66 23	Lagerbüchse	20x23x15	2	Bearing bush
3222	116 924		Zsb. Lagerbolzen	NL	1	Bearing bolt
3223	011 579	DIN934M8	Sechskantmutter		2	Hexagon nut
3224	010 063	DIN137B8	Federscheibe		2	Lock washer
3225	116 920		Zsb. Fahrpedal	NL	1	Drive pedal
3226	011 514	DIN933M8x25	Sechskantschraube		2	Hexagon screw
3227	012 006	DIN71805B13	Kugelpfanne		1	Ball basin
3228	012 007	DIN71805S13	Sicherungsbügel		1	Safety frame
3229	116 718		Führungsbolzen	6kt. 13x62	1	Guide bolt
3230	116 717		Gewindebolzen	M8x66	1	Thread bolt
3231	011 579	DIN934M8	Sechskantmutter		1	Hexagon nut
3232	012 006	DIN71805B13	Kugelpfanne		1	Ball basin
3233	012 007	DIN71805S13	Sicherungsbügel		1	Safety frame
3234	019 370	000 123 02 85	Pedalgummi	75x55x4	1	Pedal rubber
3235	013 534	000 990 08 26	ES-Bolzen	8x32	1	ES-bolt
3236	016 622	000 990 03 19	Gabelkopf	8x32	1	Clevis
3237	011 579	DIN934M8	Sechskantmutter		2	Hexagon nut
3238	023 000		Zugstange	M8x123	1	Drawrod
3239	012 007	DIN71805S13	Sicherungsbügel		1	Safety frame
3240	012 006	DIN71805B13	Kugelpfanne		1	Ball basin
3241	116 683		Zsb. Umlenkhebel	NL	1	Reversing lever ass.
3242	116 719		Zugstange	8x379	1	Drawrod
3243	011 579	DIN934M8	Sechskantmutter		1	Hexagon nut
3244	012 006	DIN71805B13	Kugelpfanne		1	Ball basin
3245	012 007	DIN71805S13	Sicherungsbügel		1	Safety frame

FRANK-MOTOR

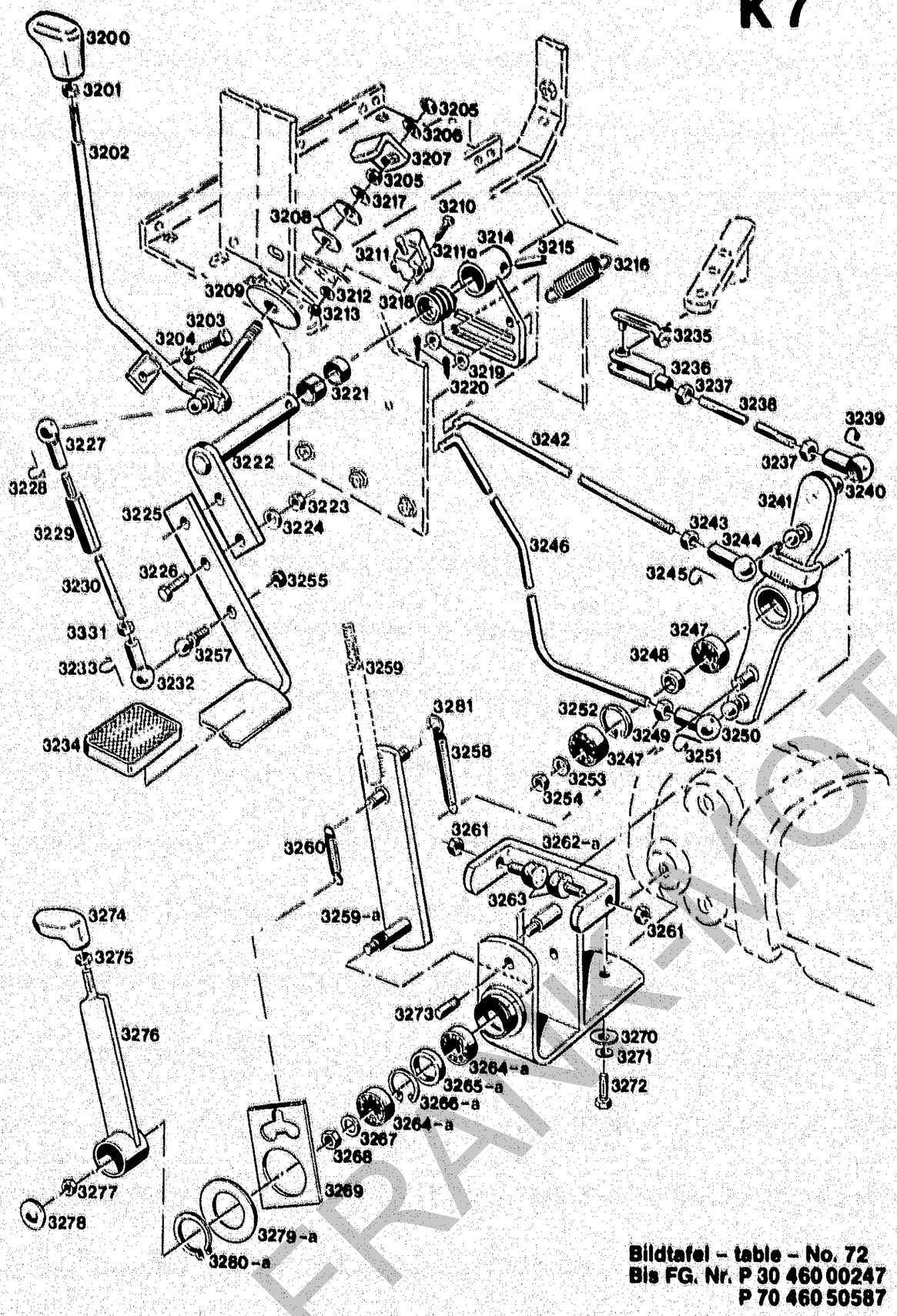

Bildtafel – table – No. 72
Bis FG. Nr. P 30 460 00247
P 70 460 50587

BILDTAFEL NR. 72
BETÄTIGUNG DES HYDRAULISCHEN FAHRANTRIEBS
P30 BIS FG. NR. 460 00247
P70 BIS FG. NR. 460 50587

TABLE NO. 72
ACTUATION OF THE HYDRAULIC DRIVE TRANSMISSION
P30 UP TO CHASSIS NO. 460 00247
P70 UP TO CHASSIS NO. 460 50587

Bild-Nr. Ill.No.	Bestell-Nr. Part No.		Benennung	Abm./Bemerk. Dimen./Remarks	Stück Pieces	Denomination
3246	116 721		Zugstange	8x440	1	Drawrod
3247	022 759	DIN625-609Z	Rillenkugellager		2	Deep-groove ball bearing
3248	023 004		Distanzring	15x2,5x6	1	Spacer ring
3249	011 579	DIN934M8	Sechskantmutter		1	Hexagon nut
3250	012 006	DIN71805B13	Kugelpfanne		1	Ball basin
3251	012 007	DIN71805S13	Sicherungsbügel		1	Safety frame
3252	010 155	DIN472-24x1,2	Sicherungsring		1	Circlip
3253	010 063	DIN137B8	Federscheibe		1	Lock washer
3254	011 579	DIN934M8	Sechskantmutter		1	Hexagon nut
3255	022 205	DIN980M8	Sicherungsmutter		1	Hexagon nut
3257	023 684	DIN71803A13	Kugelzapfen		1	Ball pin
3258	024 153		Zugfeder (Ø12,7x52xØ2)	Ersetzt 015 570 P30 ab FG. Nr. 460 00211 P70 ab FG. Nr. 460 50376	1	Draw spring (replacing 015 570) P30 from chassis No. 460 00211 P70 from chassis No. 460 50376
3259	116 910		Zsb. Schalthebel	NL	1	Selector lever
3259a *	118 361		Zsb. Schalthebel	NL	1	Selector lever
3260	023 097		Zugfeder		1	Draw spring
3261	011 579	DIN934M8	Sechskantmutter		2	Hexagon nut
3262	116 907		Zsb. Lagerbügel	NL	1	Supporting bracket ass.
3262a *	118 362		Zsb. Lagerbügel	NL	1	Supporting bracket ass.
3263	020 846	000 992 19 91	Puffer	M8 20x12	2	Buffer
3264	022 759	DIN625-609Z	Rillenkugellager		2	Deep-groove ball bearing
3264a *	011 823	DIN625-6001 2RS	Rillenkugellager		2	Deep-groove ball bearing
3265	023 004		Distanzring	15x2,5x6	1	Spacer ring
3265a *	118 364		Distanzring	18x2,5x4	1	Spacer ring
3266	010 155	DIN472-24x1,2	Sicherungsring		1	Circlip
3266a *	010 156	DIN472-28x1,2	Sicherungsring		1	Circlip
3267	010 063	DIN137B8	Federscheibe		1	Lock washer
3268	011 579	DIN934M8	Sechskantmutter		1	Hexagon nut
3269	116 913		Lasche	73,5x52x2,99	1	Shackle
3270	012 537	DIN9021A8,4	Scheibe		2	Shim
3271	010 063	DIN137B8	Federscheibe		2	Lock washer
3272	011 514	DIN933M8x25	Sechskantschraube		2	Hexagon screw
3273	023 472		Gewindebolzen	8x20 M8	1	Thread bolt
3274 *	022 947		Schaltknopf		1	Selector button
3275 *	011 585	DIN934M10	Sechskantmutter		1	Hexagon nut
3276 *	118 366		Zsb. Schalthebel	NL	1	Selector lever ass.
3277 *	011 935	DIN985M8	Sechskantmutter		1	Hexagon nut

* Geänderte Teile eingebaut P30 ab FG. Nr. 460 00121 P70 ab FG. Nr. 460 50131 nicht austauschbar.

* Modified parts assembled from chassis No. P30 460 00121, P70 460 50131 not interchangeable.

FRAM-MOTOR GERMANY

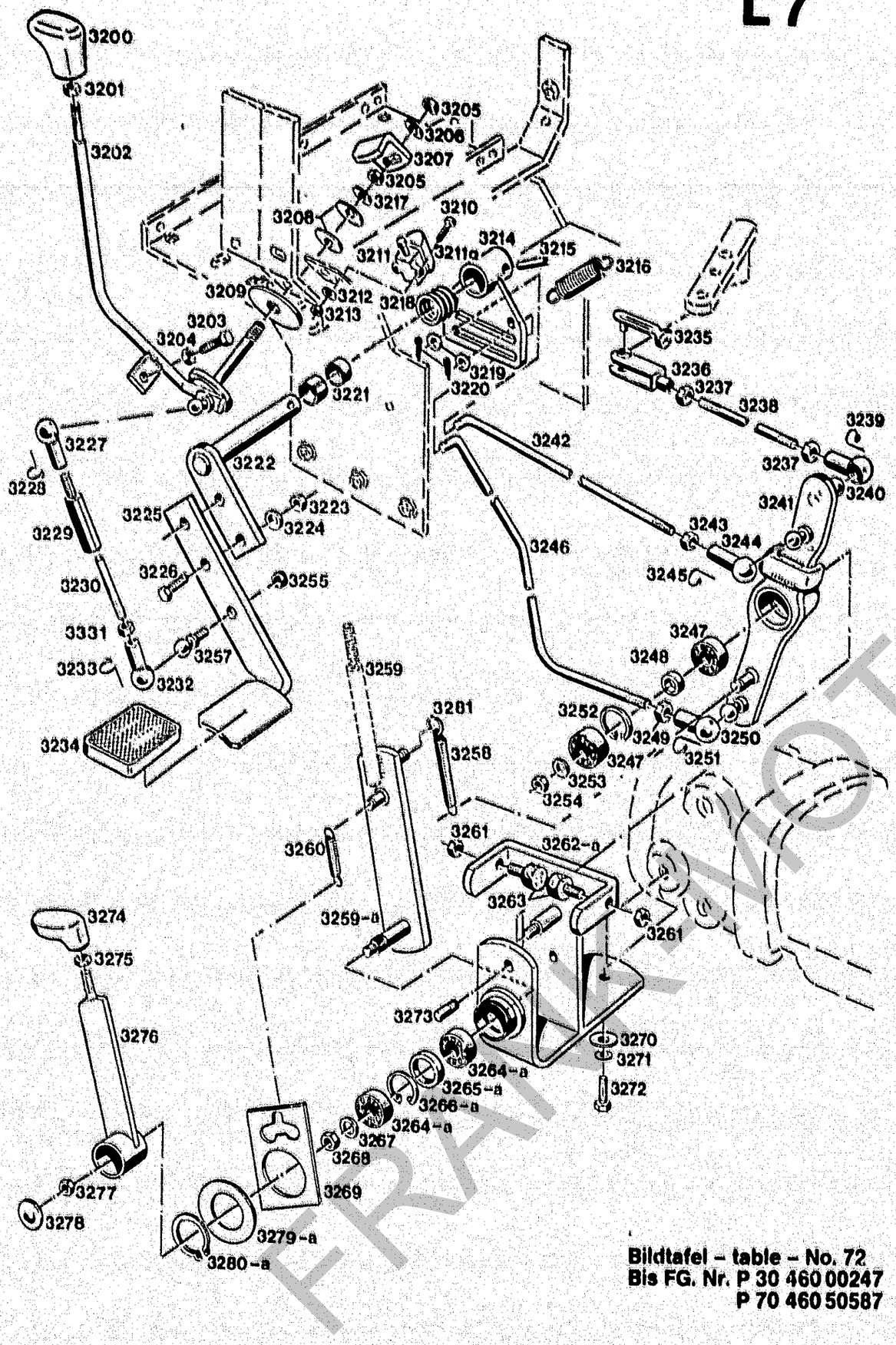

BILDTAFEL NR. 72
BETÄTIGUNG DES HYDRAULISCHEN FAHRANTRIEBS
P30 BIS FG. NR. 460 00247
P70 BIS FG. NR. 460 50587

TABLE NO. 72
ACTUATION OF THE HYDRAULIC DRIVE TRANSMISSION
P30 UP TO CHASSIS NO. 460 00247
P70 UP TO CHASSIS NO. 460 50587

Bild-Nr. / Ill.No.	Bestell-Nr. / Part No.		Benennung	Abm./Bemerk. / Dimen./Remarks	Stück / Pieces	Denomination
3278	* 015 341	000 993 39 55	Blindstopfen	28x25,5x9,5	1	Blanking plug
3279	015 703	000 991 82 40	Beilegscheibe	30,5x47x1	1	Washer
3279a	* 015 675	000 991 20 40	Beilegscheibe	36x50x1	1	Washer
3280	010 144	DIN471-30x1,5	Sicherungsring		1	Circlip
3280a	* 010 146	DIN471-35x1,5	Sicherungsring		1	Circlip
3281	010 046	DIN125-10,5	Scheibe	Ca. ab Anfang 85 Nachträglicher Einbau bei Federbrüche.	1	Shim (from approx. beginning 1985)

* Geänderte Teile eingebaut
P30 ab FG. Nr. 460 00121
P70 ab FG. Nr. 460 50131
nicht austauschbar.

* Modified parts assembled from chassis No. P30 460 00121, P70 460 50131 not interchangeable.

FRANKMOTOR

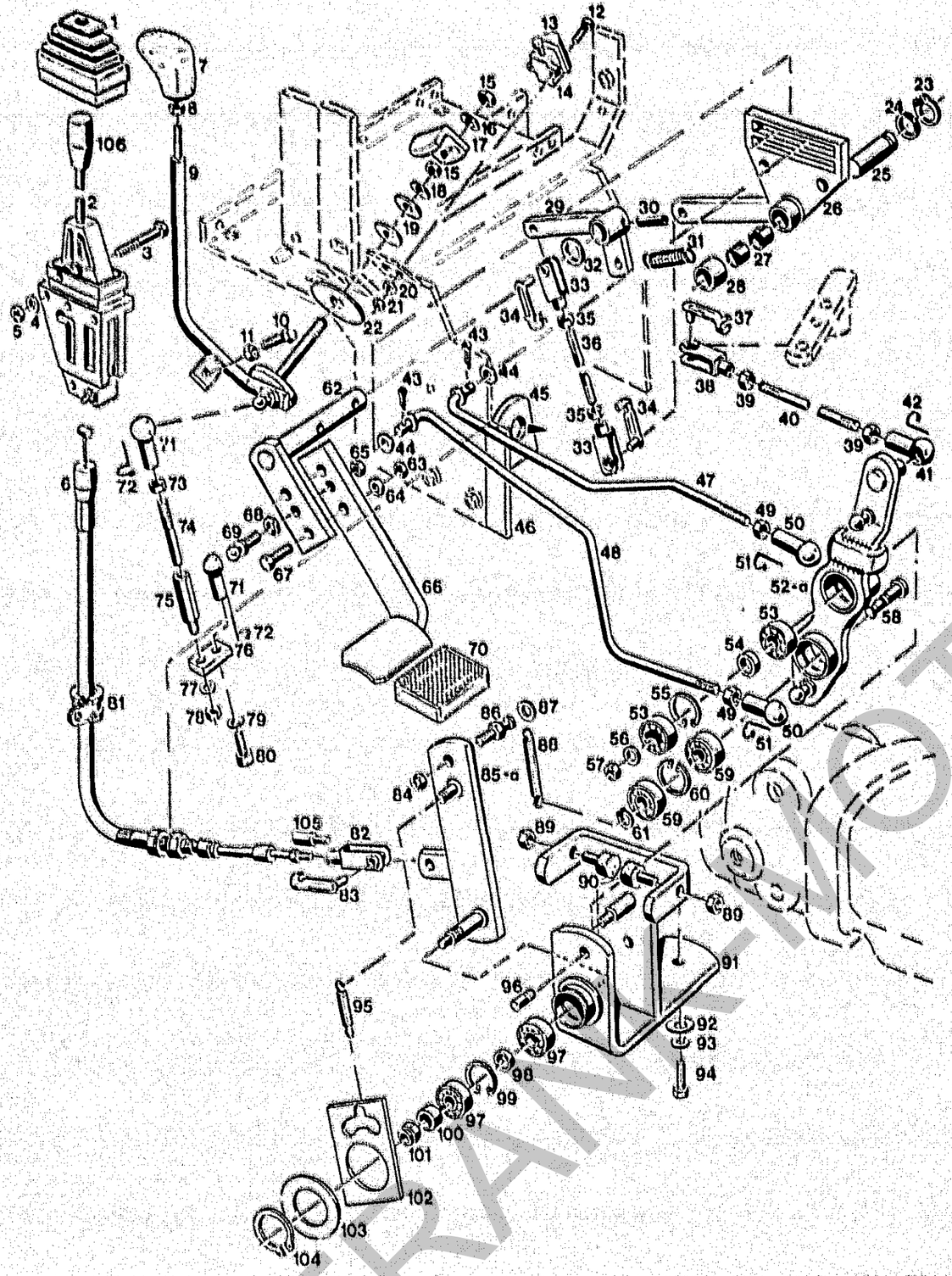

Bildtafel – table – No. 73
Ab FG.Nr. P 30 460 00248
P 70 460 50588

BILDTAFEL NR. 73
BETÄTIGUNG DES HYDRAULISCHEN FAHRANTRIEBS
P30 AB FG. NR. 460 00248
P70 AB FG. NR. 460 50588

TABLE NO. 73
OPERATION KIT FOR HYDRAULIC TRANSMISSION
P30 FROM CHASSIS NO. 460 00248
P70 FROM CHASSIS NO. 460 50588

Bild-Nr. Ill.No.	Bestell-Nr. Part No.		Benennung	Abm./Bemerk. Dimen./Remarks	Stück Pieces	Denomination
	123 202		2SB. UMBAUSATZ FAHRUMSCHALTUNG (best. aus Teilen 2265, 2266 und 3-5, 23-30, 33-36, 43-48, 52a, 58-61, 68, 71-84, 85a-88, 100, 101 der Tafel 73)		1	MODIFICATION KIT DRIVE TRANSMISSION (cons. of parts 2265, 2266 and 3-5, 23-30, 33-36, 43-48, 52a, 58-61, 68, 71-84, 85a-88, 100, 101 on table No. 73)
1	122 415		Faltenbalg		1	Belows
2	122 413		RVC-Element		1	RVC-element
3	011 172	DIN931M8x60	Sechskantschraube		3	Hexagon screw
4	010 063	DIN137B8	Federscheibe		3	Lock washer
5	011 579	DIN934M8	Sechskantmutter		3	Hexagon nut
6	122 414		PVC-Kabel	1700 lang	1	PVC cable
7	022 947		Schaltknopf		1	Selector knob
8	011 585	DIN934M10	Sechskantmutter		1	Hexagon nut
9	116 702		Zsb. Handhebel	NL	1	Hand lever
10	011 888	DIN933M6x25	Sechskantschraube		1	Hexagon screw
11	011 577	DIN934M6	Sechskantmutter		1	Hexagon nut
12	010 456	DIN7985M4x25	Linsenschraube		2	Lent screw
13	025 989		Gummikappe		1	Rubber cap
14	022 599	000 181 03 22	Bremslichtzugschalter		1	Brake light switch
15	011 585	DIN934M10	Sechskantmutter		2	Hexagon nut
16	010 064	DIN137B10x18	Federscheibe		1	Lock washer
17	116 932		Winkel		1	Angle
18	011 750	DIN433-10,5	Scheibe		n. B.	Shim
19	015 592	000 992 13 15	Tellerfeder	28x10,2x1,25	16	Plate spring
20	011 741	DIN137B4	Federscheibe		2	Lock washer
21	011 571	DIN934M4	Sechskantmutter		2	Hexagon nut
22	014 959	000 991 02 46	Scheibe	10,2x45x2 Fiber	1	Shim
23	010 138	DIN471-20x1,2	Sicherungsring		1	Circlip
24	015 628	000 991 18 39	Beilegscheibe	Ø20,5xØ28x1	1	Shim
25	116 951		Lagerwelle	Ø20x60	1	Shaft
26	122 333		Zsb. Schaltkulisse	NL	1	Selector link
27	014 254	000 994 66 23	Lagerbüchse	Ø20xØ23x15	2	Bearing bush
28	023 849		Rohr	Ø30x5x15	1	Tube
29	122 328		Zsb. Hebel	NL	1	Lever ass.
30	010 608	DIN1481-8x32	Spannstift		1	Tension pin
31	022 600		Zugfeder	Ø22,8x80xØ2,8	1	Draw spring
32	015 628	000 991 18 39	Beilegscheibe	Ø20,5xØ28x1	1	Washer
33	016 620	000 990 01 19	Gabelkopf	6x24	2	Clevis
34	016 642	000 990 06 26	ES-Bolzen	6x24	2	Es-bolt
35	011 577	DIN934M6	Sechskantmutter		2	Hexagon nut
36	025 254		Gewindebolzen	Ø5,8x80	1	Thread bolt
37	013 534	000 990 08 26	ES-Bolzen	8x32	1	ES-bolt
38	016 622	000 990 03 19	Gabelkopf	8x32	1	Clevis
39	011 579	DIN934M8	Sechskantmutter		2	Hexagon nut

FRANK-MOTOREN

Bedienungselemente, Pedale

Spaltenverzeichnis

		Zeile Spalte
Tafel 73	Betätigung für Hydr. Fahrantrieb ab FG. Nr.	M 7 - C 10

Operation and control levers, pedals

Column contents

		Line columns
Table 73	Control for hydraulically operated drive from chassis No.	M 7 - C 10

FRANK-MOTORGERAETE

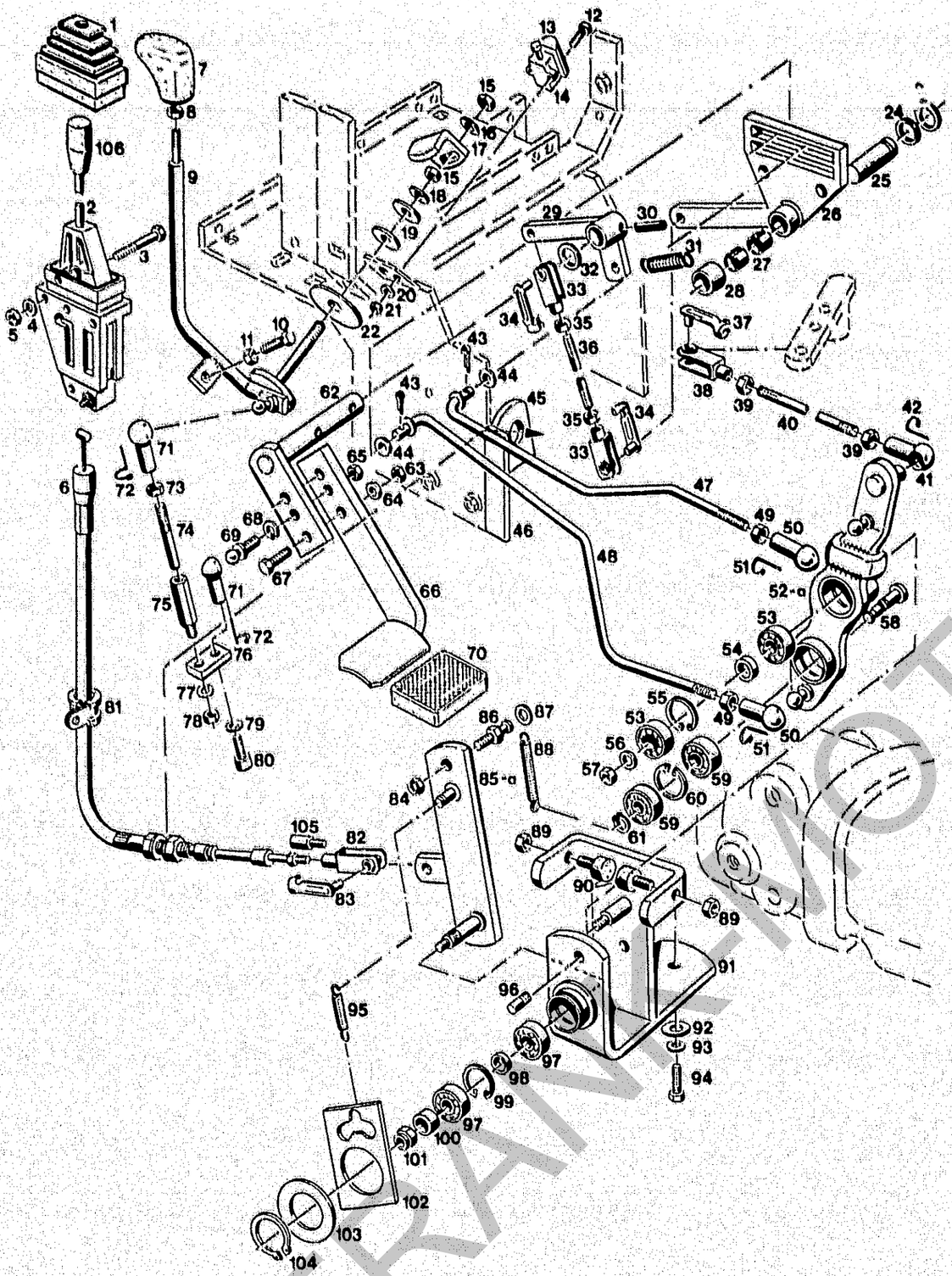

Bildtafel – table – No. 73
Ab FG. Nr. P 30 460 00248
P 70 460 50588

BILDTAFEL NR. 73
BETÄTIGUNG DES HYDRAULISCHEN FAHRANTRIEBS
P30 AB FG. NR. 460 00248
P70 AB FG. NR. 460 50588

TABLE NO. 73
OPERATION KIT FOR HYDRAULIC TRANSMISSION
P30 FROM CHASSIS NO. 460 00248
P70 FROM CHASSIS NO. 460 50588

Bild-Nr. III.No.	Bestell-Nr. Part No.		Benennung	Abm./Bemerk. Dimen./Remarks	Stück Pieces	Denomination
40	023 000		Zugstange	M8x123	1	Draw rod
41	012 006	DIN71805B13	Kugelpfanne		1	Ball basin
42	012 007	DIN71805S13	Sicherungsbügel		1	Safety frame
43	022 257	DIN94-2x16	Splint		2	Split pin
44	010 044	DIN125-8,4	Scheibe		2	Shim
45	122 689		Führungsplatte (35x5x50)	Z10 531 A 86 wird beim Einbau des Umbausatzes 123 202 an Tragrahmen geschweißt Welded on carrier frame for assembly of modification kit	1	Guide plate
46	109 518		Zwischenstück (130x5x24 5251 078 02 39		1	Spacer plate
47	122 330		Zsb. Schaltstange	Ges. Länge 356	1	Selector rod
48	122 329		Zsb. Zugstange	Ges. Länge 395	1	Draw rod
49	011 579	DIN934M8	Sechskantmutter		2	Hexagon nut
50	012 006	DIN71805B13	Kugelpfanne		2	Ball basin
51	012 007	DIN71805S13	Sicherungsbügel		2	Safety frame
52	116 683		Zsb. Umlenkhebel	nicht austauschbar	1	Reversing lever ass.
*52a	124 641		Zsb. Umlenkhebel	NL	1	Reversing lever ass.
53	022 759	DIN625-609Z	Rillenkugellager		2	Deep-groove ball bearing
54	023 004		Distanzring	Ø15x2,5x6	1	Spacer ring
55	010 155	DIN472-24x1,2	Sicherungsring		1	Circlip
56	010 063	DIN137B8	Federscheibe		1	Lock washer
57	011 579	DIN934M8	Sechskantmutter		1	Hexagon nut
* 58	124 646		Lagerbolzen	Ø12x35	1	Bolt
* 59	022 759	DIN625-609Z	Rillenkugellager	9x24x7	2	Deep-groove ball bearing
* 60	010 155	DIN472-24x1,2	Sicherungsring		1	Circlip
* 61	010 131	DIN471-9x1	Sicherungsring		1	Circlip
62	116 924		Zsb. Lagerbolzen	NL	1	Bearing bolt
63	011 579	DIN934M8	Sechskantmutter		2	Hexagon nut
64	010 063	DIN137B8	Federscheibe		2	Lock washer
65	022 205	DIN980M8	Sicherungsmutter		1	Hexagon nut
66	116 920		Zsb. Fahrpedal	NL	1	Drive pedal
67	011 514	DIN933M8x25	Sechskantschraube		1	Hexagon screw
68	011 140	DIN127B8	Federring		1	Lock washer
69	023 684	DIN71803A13	Kugelzapfen		1	Ball pin
70	019 370	000 123 02 85	Pedalgummi		1	Pedal rubber
71	012 006	DIN71805B13	Kugelpfanne		2	Ball basin
72	012 007	DIN71805S13	Sicherungsbügel		2	Safety frame
73	011 753	DIN439M8	Sechskantmutter	flach	1	Hexagon nut, flat
74	116 717		Gewindebolzen	M8x66	1	Thread bolt
75	116 718		Führungsbolzen	SW 13x62	1	Guide bolt
76	122 335		Lasche	16x4x36	1	Bracket

* Teile eingebaut ab FG. Nr.
P30 460 00248
P70 460 51085
verbesserte Federlagerung

* Parts assembled from chassis No.
P30 460 00248
P70 460 51085
improved spring support

FRANKMOTOR

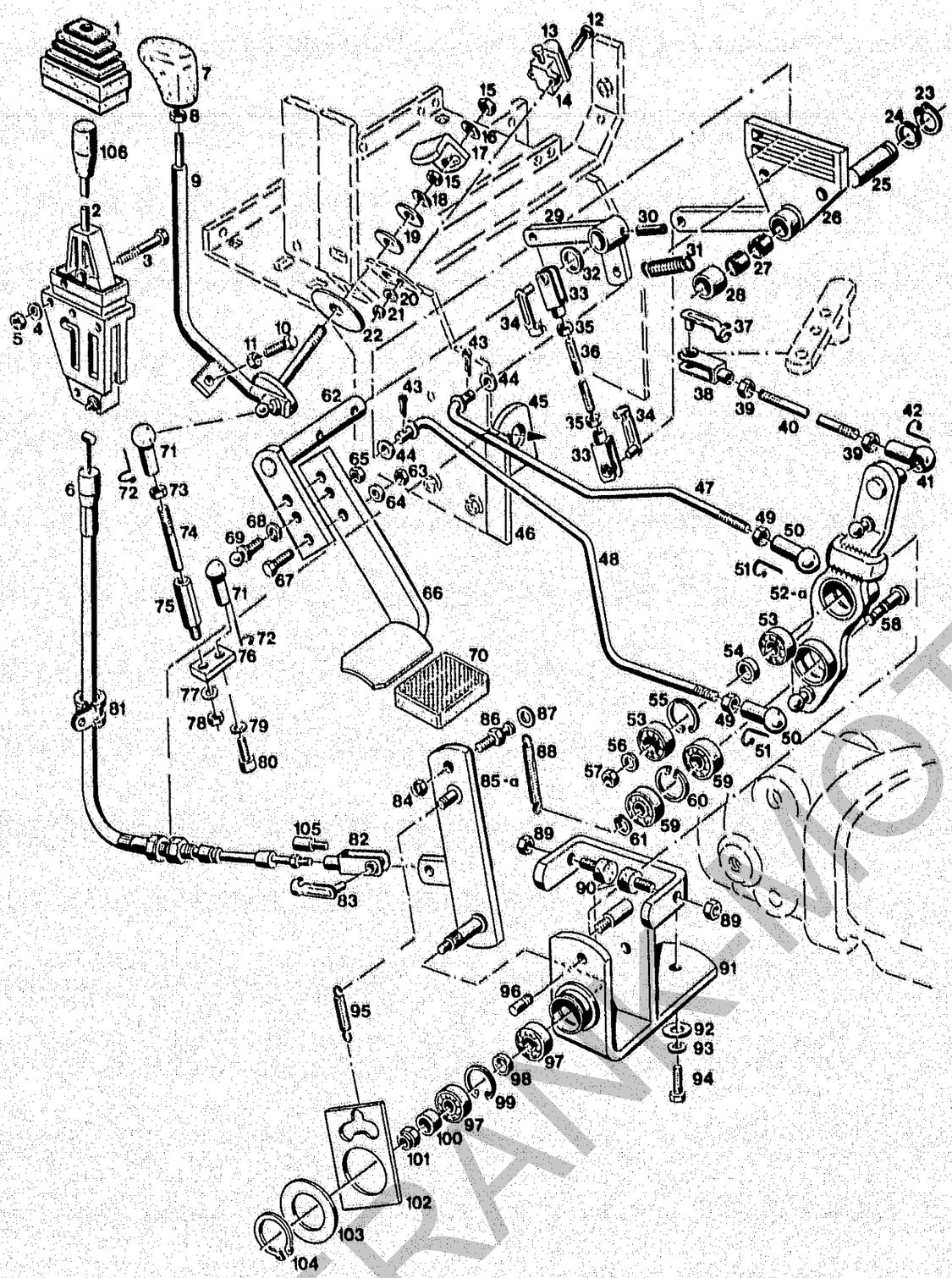

BILDTAFEL NR. 73
BETÄTIGUNG DES HYDRAULISCHEN FAHRANTRIEBS
P30 AB FG. NR. 460 00248
P70 AB FG. NR. 460 50588

TABLE NO. 73
OPERATION KIT FOR HYDRAULIC TRANSMISSION
P30 FROM CHASSIS NO. 460 00248
P70 FROM CHASSIS NO. 460 50588

Bild-Nr. III.No.	Bestell-Nr. Part No.		Benennung	Abm./Bemerk. Dimen./Remarks	Stück Pieces	Denomination
77	010 063	DIN137B8	Federscheibe		1	Lock washer
78	011 579	DIN934M8	Sechskantmutter		1	Hexagon nut
79	010 063	DIN137B8	Federscheibe		1	Lock washer
80	012 511	DIN6912M8x20	Innensechskantschraube		1	Socket-head screw
81	015 176	000 995 67 66	Rohrschelle mit Gummip.	für Ø23 Bohr. Ø10	1	Tube socket
82	016 620	000 990 01 19	Gabelkopf	6x24	1	Clevis
83	016 642	000 990 06 26	ES-Bolzen	6x24	1	ES-bolt
84	011 935	DIN985M8	Sechskantmutter		1	Hexagon nut
85	118 361		Zsb. Schalthebel	nicht austauschbar	1	Selector lever
*85a	124 644		Zsb. Schalthebel	NL	1	Selector lever
86	124 647		Halteschraube	M8 SW13x32	1	Retaining screw
87	010 046	DIN125A10,5	Scheibe		1	Shim
88	024 153		Zugfeder	Ø12,7x72x2	1	Draw spring
89	011 579	DIN934M8	Sechskantmutter		2	Hexagon nut
90	020 846	000 992 19 91	Puffer	M8 20x12	2	Buffer
91	118 362		Zsb. Lagerbügel	NL	1	Supporting bracket ass.
92	012 537	DIN9021A8,4	Scheibe		2	Shim
93	010 063	DIN137B8	Federscheibe		2	Lock washer
94	011 514	DIN933M8x25	Sechskantschraube		2	Hexagon screw
95	023 097		Zugfeder		1	Draw spring
96	023 472		Gewindebolzen	8x20 M8	1	Thread bolt
97	011 823	DIN625-6001 2RS	Rillenkugellager		2	Deep-groove ball bearing
98	118 364		Distanzring	Ø18x2,5x4	1	Spacer ring
99	010 156	DIN472-28x1,2	Sicherungsring		1	Circlip
100	103 169	SF 595 80 43	Lagerrohr	18x12,1x7	1	Bearing tube
101	011 685	DIN985M10	Sechskantmutter		1	Hexagon nut
102	116 913		Lasche	73,5x52x2,99	1	Shackle
103	015 675	000 991 20 40	Beilegscheibe	36x50x1	1	Washer
104	010 146	DIN471-35x1,5	Sicherungsring		1	Circlip
105	122 803		Verlängerung	Ø8x34 M6 Entfällt ab FG. Nr. ...	1	Elongation
106	027 259		Griffkappe	Ø22x60	1	Cap for handle

* Teile eingebaut ab FG. Nr.
P30 460 00248
P70 460 51085
verbesserte Federlagerung

* Parts assembled from chassis No.
P30 460 00248
P70 460 51085
improved spring support

Bildtafel – table – No. 73
Ab FG. Nr. P 30 460 00248
P 70 460 50588

FRANK-MOTOR

Lenkung
Hydraulik

A 11

Spaltenverzeichnis

		Zeile Spalte
Tafel 78	Lenkung, Lenkzylinder	B 11 - C 12
Tafel 80	Lenkungs-Einzelteile	D 11 - D 12
Tafel 82	Filter, Pumpe, Eingangsplatte	E 11 - F 12
Tafel 84	Steuergeräte, Steckkupplungen	G 11 - I 12
Tafel 85	Bausatz Druckspeicher	J 11 - J 12
Tafel 86	Arbeitszylinder, Hubhebel hinten	K 11 - K 12
Tafel 88	Verstellpumpe, Konstantmotor	L 11 - B 14

Steering
Hydraulic system

A 12

Column contents

		Line columns
Table 78	Steering, steering cylinder	B 11 - C 12
Table 80	Steering - individual parts	D 11 - D 12
Table 82	Filter, pump, inlet plate	E 11 - F 12
Table 84	Control valves, hydraulic couplings	G 11 - I 12
Table 85	Hydraulic accumulator assy	J 11 - J 12
Table 86	Working cylinder, hydraulic lever rear	K 11 - K 12
Table 88	Variable-capacity hydraulic pump, constant motor	L 11 - B 14

FRANK-MOTOR
FORGERAETE

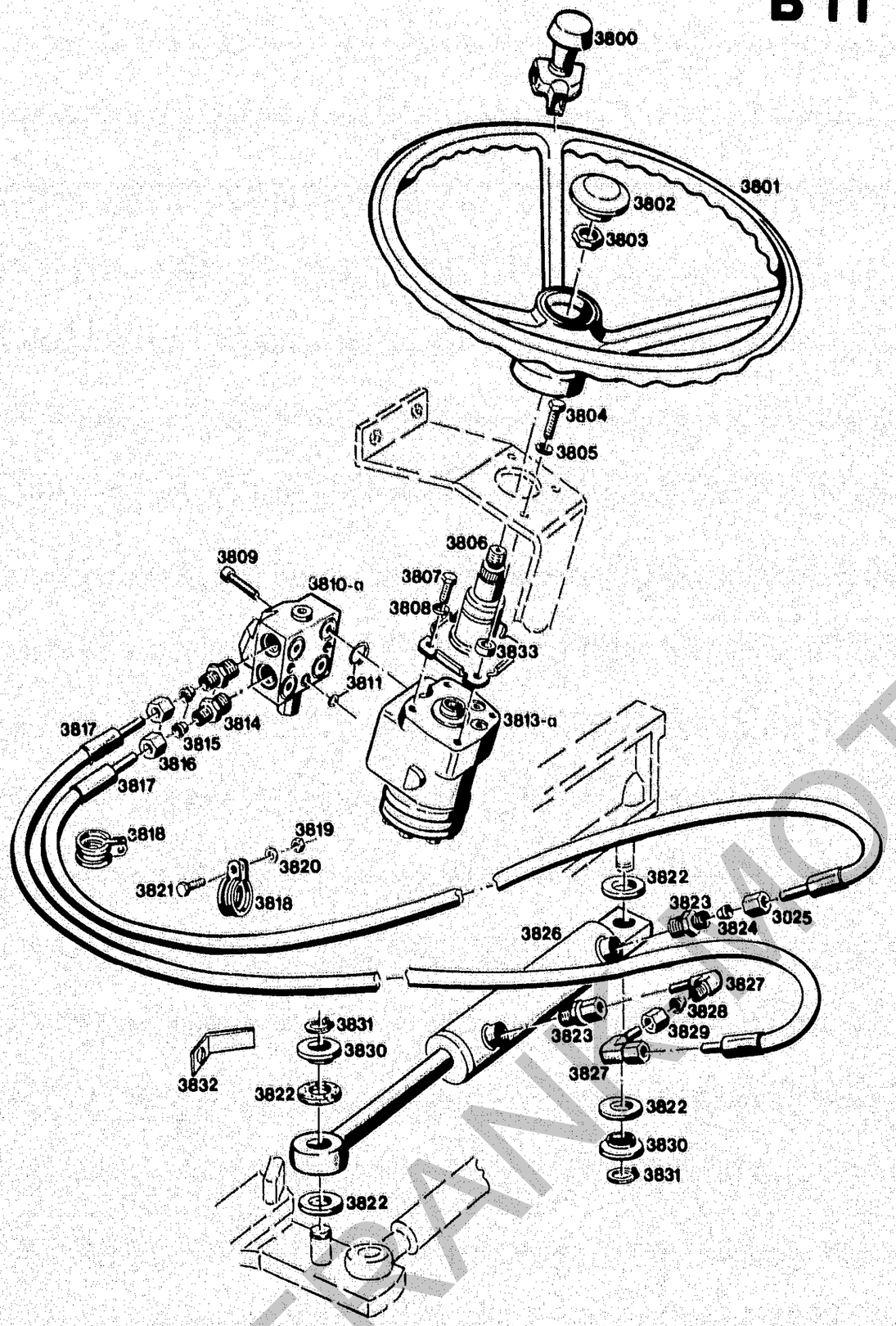

Bildtafel – table – No. 78

BILDTAFEL NR. 78
LENKUNG, LENKZYLINDER

TABLE NO. 78
STEERING, STEERING CYLINDER

Bild-Nr. Ill.No.	Bestell-Nr. Part No.		Benennung	Abm./Bemerk. Dimen./Remarks	Stück Pieces	Denomination
3800	022 589	000 999 82 15	Drehgriff		1	Twist grip
3801	110 169	6015 111 01 07	Lenkrad		1	Steering wheel
3802	108 528	AG3 111 A 80	Abdeckkappe		1	Cap
3803	010 102	DIN439M18x1,5	Sechskantmutter		1	Hexagon nut
3804	011 102	DIN931M10x40	Sechskantschraube		3	Hexagon screw
3805	010 064	DIN137B10x18	Federscheibe		3	Lock washer
3806	122 419		Lenksäule (153,9 lang)	E. 117 017 (75 lang)	1	Steering column
3807	011 525	DIN933M10x20	Sechskantschraube		1	Hexagon screw
3808	010 064	DIN137B10x18	Federscheibe		1	Lock washer
3809	DIN912M10x1x46		Innensechskantschraube	Ersetzt M10x1x40 Ab Ansenkung 6 mm tief an Zsb. Lenkeinheit	2	Socket-head screw (replacing M10x1x40-6 mm deep recessed on steering ass.)
3810	117 016		ZSB. VENTILBLOCK (OLSA40/152 B.0001)	Ca. bis FG. Nr. P30 460 00160 P70 460 50290 nicht austauschbar	1	VALVE BLOCK ASS. (up to P30 serial No. 460 00160, P70 No. 460 50290 not interchangeable)
3810a	119 026		ZSB. VENTILBLOCK (OLSA40/152 B.8002)	Ca. ab FG. Nr. P30 460 00161 P70 460 50291	1	VALVE BLOCK ASS. (from No. P30 460 00161 P70 460 50291
3811	152B4000-DA		Dichtungssatz	Best. aus 4 Rdr. 28x2,5 und 1 Rdr. 10x1,9.	1	Gasket kit
3813 *	117 015		ZSB. LENKEINHEIT (OSPC 50LS/150-1196)	Ca. bis FG. Nr. P30 460 00160 P70 460 50290 nicht austauschbar	1	STEERING UNIT COMPL. (up to serial No. P30 460 00160 P70 460 50290) interchangeable
3813a	119 025		ZSB. LENKEINHEIT (OSPC 50LS/150-8196)	Ca. ab FG. Nr. P30 460 00161 P70 460 50291	1	STEERING UNIT COMPL. (from serial No. P30 460 00161 P70 460 50291)
3814	023 135		Ger. Einschraubverschraubung (best aus Teilen 3814-3816)		2	Screw union straight (comprising parts 3814-3816)
3815	015 749	000 990 18 57	Profilring	Ø8	2	Profile ring
3816	015 723	000 990 18 56	Überwurfmutter		2	Lock nut
3817	019 291	000 078 16 89	Druckschlauch	8x1730 lang	2	Pressure hose
3818	015 173		Rohrschelle		2	Pipe slip
3819	011 579	DIN934M8	Sechskantmutter		1	Hexagon nut
3820	010 063	DIN137B8	Federscheibe		1	Lock washer
3821	011 511	DIN933M8x20	Sechskantschraube		1	Hexagon screw
3822	023 127		Flachdichtring	25x45x4	4	Flat gasket

* Wir empfehlen im Ersatzfall 3813a zus. mit 3810a auszutauschen, um die Vorteile der neuen Lenkung zu nutzen.

* For replacement we recommend to assemble part 3813a together with 3810a in order to take advantage of the new steering.

FRANKMOTOR

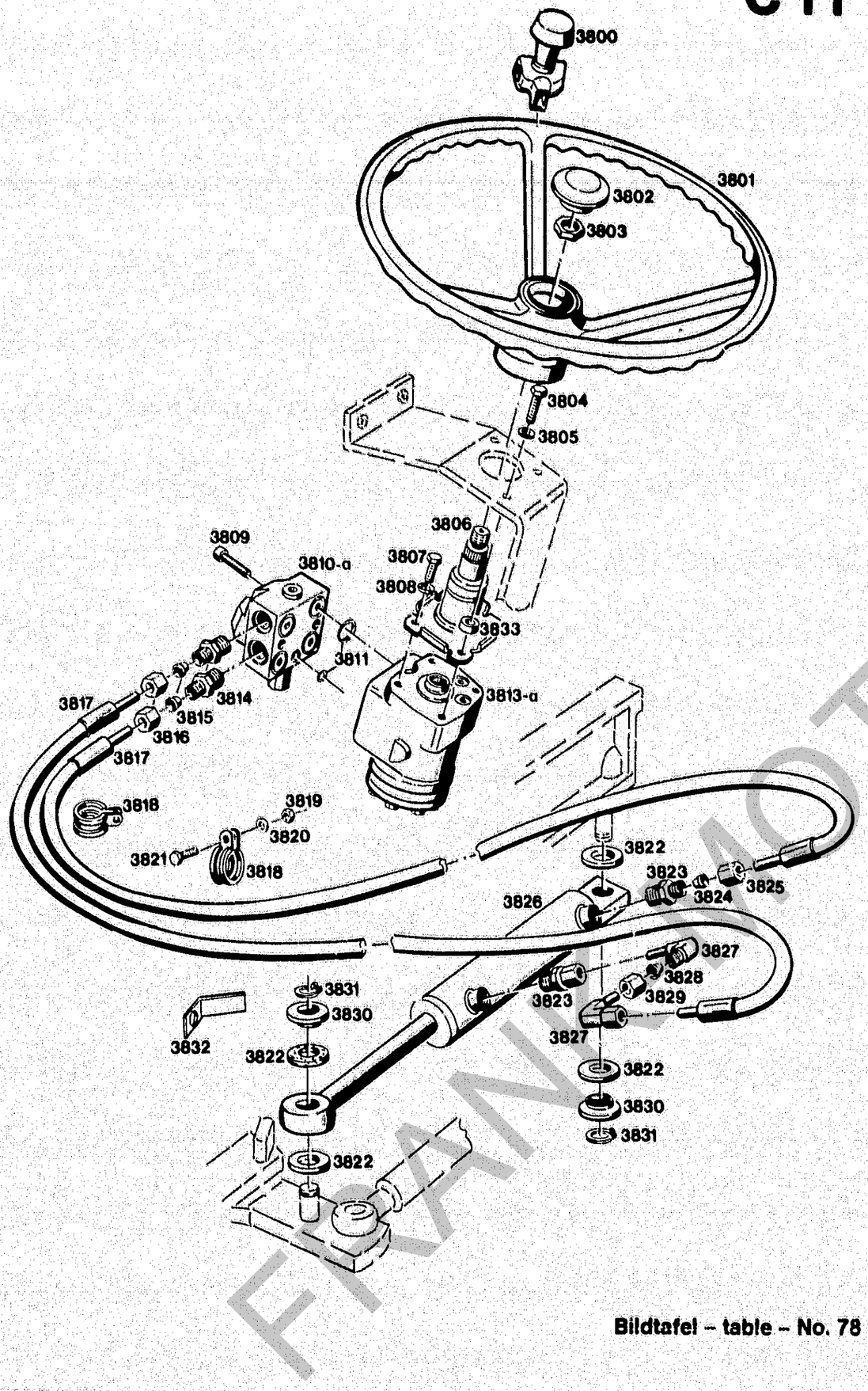

Bildtafel – table – No. 78

BILDTAFEL NR. 78
LENKUNG, LENKZYLINDER

TABLE NO. 78
STEERING, STEERING CYLINDER

Bild-Nr. / Ill.No.	Bestell-Nr. / Part No.		Benennung	Abm./Bemerk. / Dimen./Remarks	Stück / Pieces	Denomination
3823	015 844	000 990 10 89	Einschraubverschraubung (best. aus Teilen 3823-3825)		2	Screw union, straight (comprising parts 3823-3825)
3824	015 749	000 990 18 57	Profilring	Ø8	2	Profile ring
3825	015 723	000 990 18 56	Überwurfmutter		2	Lock nut
3826	117 164		Hydraulikzylinder		1	Hydraulic cylinder
	118 879		Dichtungssatz für Hydraulikzylinder 3826		1	Gasket kit for hydraulic cylinder 3826
3827	015 819	000 990 03 84	Winkelverschraubung (best. aus Teilen 3827-3829)		2	Angle screw union (comprising parts 3827-3829)
3828	015 749	000 990 18 57	Profilring	Ø8	2	Profile ring
3829	015 723	000 990 18 56	Überwurfmutter		2	Lock nut
3830	022 967		Distanzring	20,1x45x9,5	2	Spacer ring
3831	023 220	DIN471-20x1,75	Sicherungsring		2	Circlip
3832	019 661	000 184 01 14	Haltewinkel	Entfällt ab Anfang 1993	1	Retaining angle to be deleted from beginning of 1993
3833	014 281	000 994 98 23	Rohr	11x18x12	3	Tube

FRANKO MOTOR GMBH

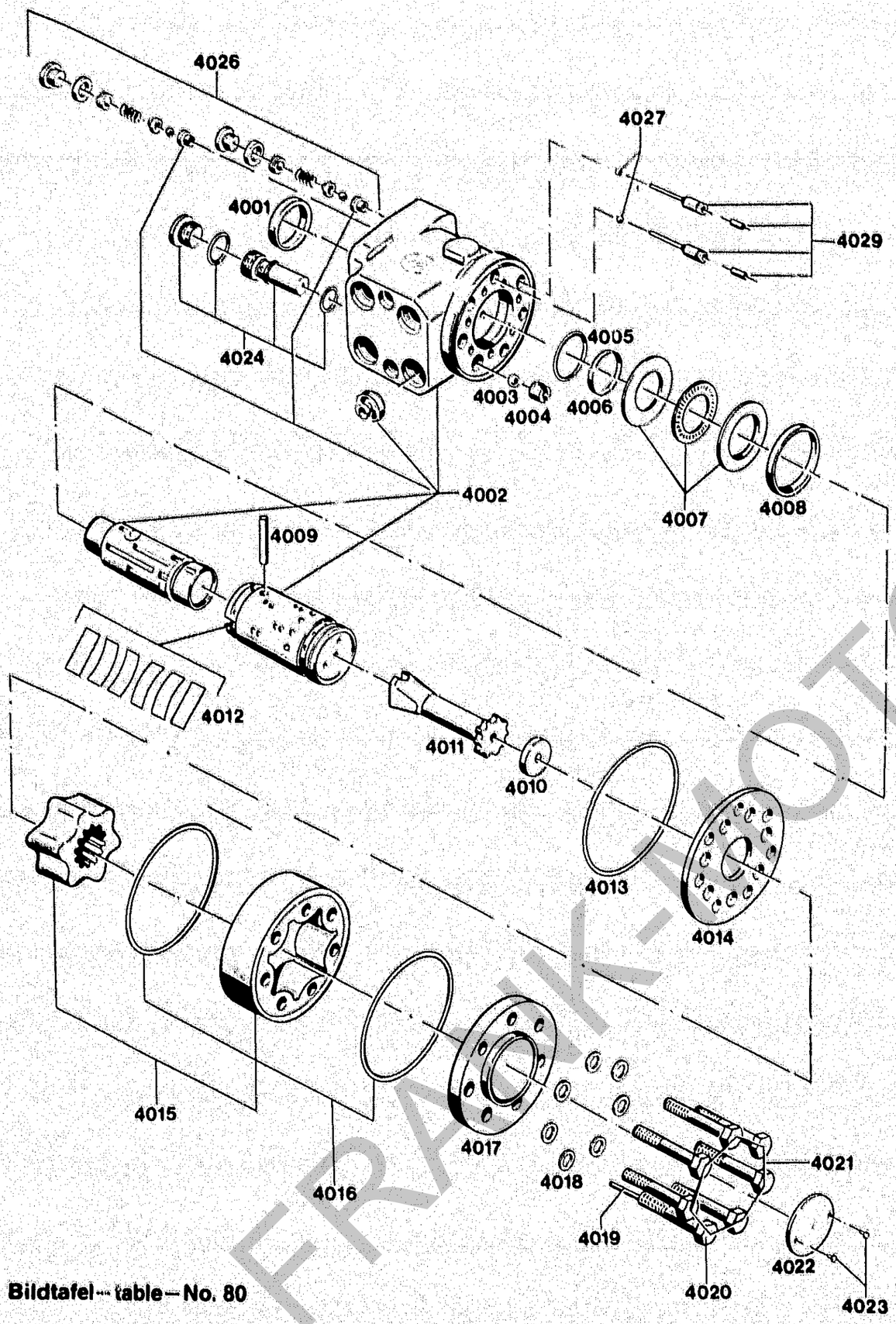

Bildtafel — table — No. 80

BILDTAFEL NR. 80
DANFOSS LENKUNG OSPC 50 LS

TABLE NO. 80
DANFOSS STEERING OSPC 50 LS

Bild-Nr. Ill.No.	Bestell-Nr. Part No.	Benennung	Abm./Bemerk. Dimen./Remarks	Stück Pieces	Denomination
	117 015	ZSB. LENKEINHEIT (OSPC 50 LS/150-1196, best. aus Teilen 4001-4029)	Ca. bis FG. Nr. P30 460 00160 P70 460 50290 austauschbar	1	STEERING UNIT ASS. (cons. of parts 4001-4029) (up to serial No. P30 460 00160 P70 460 50290) interchangeable
	119 025	ZSB. LENKEINHEIT (OSPC 50 LS/150-8196, best. aus Teilen 4001-4029)	Ca. ab FG. Nr. P30 460 00161 P70 460 50291	1	STEERING UNIT ASS. (cons. of parts 4001-4029) (from serial No. P30 460 00161 P70 460 50291
4001	633B9002-DA	Staubring		1	Dust seal ring
4002		Gehäuse, Spule und Manschette	Nicht einzeln lieferbar		Housing, spool and sleeve. Not sole.
4003	689X1031-DA	Kugel	Ø8,5	1	Ball
4004	150-0304-DA	Gewindebüchse		1	Thread bushing
4005	633B1205-DA	O-Ring		1	O-ring
4006	633B9007-DA	Ring		1	Kin-ring
4007	150-4262-DA	Zsb. Lager		1	Bearing assembly
4008	150-0310-DA	Ring		1	Ring
4009	150-0305-DA	Kreuzstift		1	Cross pin
4010	150-0435-DA	Zwischenstück	nicht für OSPC 50 LS	1	Spacer
4011	150-0442-DA	Gelenkwelle		1	Cardan shaft
4012	150-4209-DA	Satz Feder		1	Set of springs
4013	633B1202-DA	O-Ring		1	O-ring
4014	150-0301-DA	Verteilerplatte		1	Distributor plate
4015	150-4250-DA	Radsatz		1	Gear wheel set
4016	633B1173-DA	O-Ring		2	O-ring
4017	150-0328-DA	Abschlußdeckel		1	End cover
4018	684X2481-DA	Dichtung		7	Washer
4019	682L3058-DA	Rollstift		1	Rolled pin
4020	150-0320-DA	Schraube mit Bohrung		1	Screw w. bore
4021	681X1577-DA	Sechskantschraube		6	Screw
4022	150A0000-DA	Firmenschild		1	Name plate
4023	681Z1011-DA	Eindrehschraube		2	Drive screw
4024	150-4270-DA	Entlastungsventil kpl. (ohne Sitz)		1	Complete relief valve (without seat)
4026	150-4268-DA	Doppel-Schock-Ventil		2	Complete dual shock valve (without seats)
4027	689X1005-DA	Kugel	Ø3/16 in	2	Ball
4029	150-4080-DA	Rollstift		2	Rolled pin
	110 188 150-4206-DA	DICHTUNGSSATZ FÜR LENKUNG OSPC 50 LS (best. aus Teilen 4001, 4005, 4006, 4013, 4016, 4018) Austausch nur mit Danfoss-Spezialwerkzeug		1	SET OF SEALS FOR STEERING OSPC 50 LS (cons. of parts 4001, 4005, 4006, 4013, 4016, 4018) For replacement Danfoss special tools required.

FRANK-MOTOR

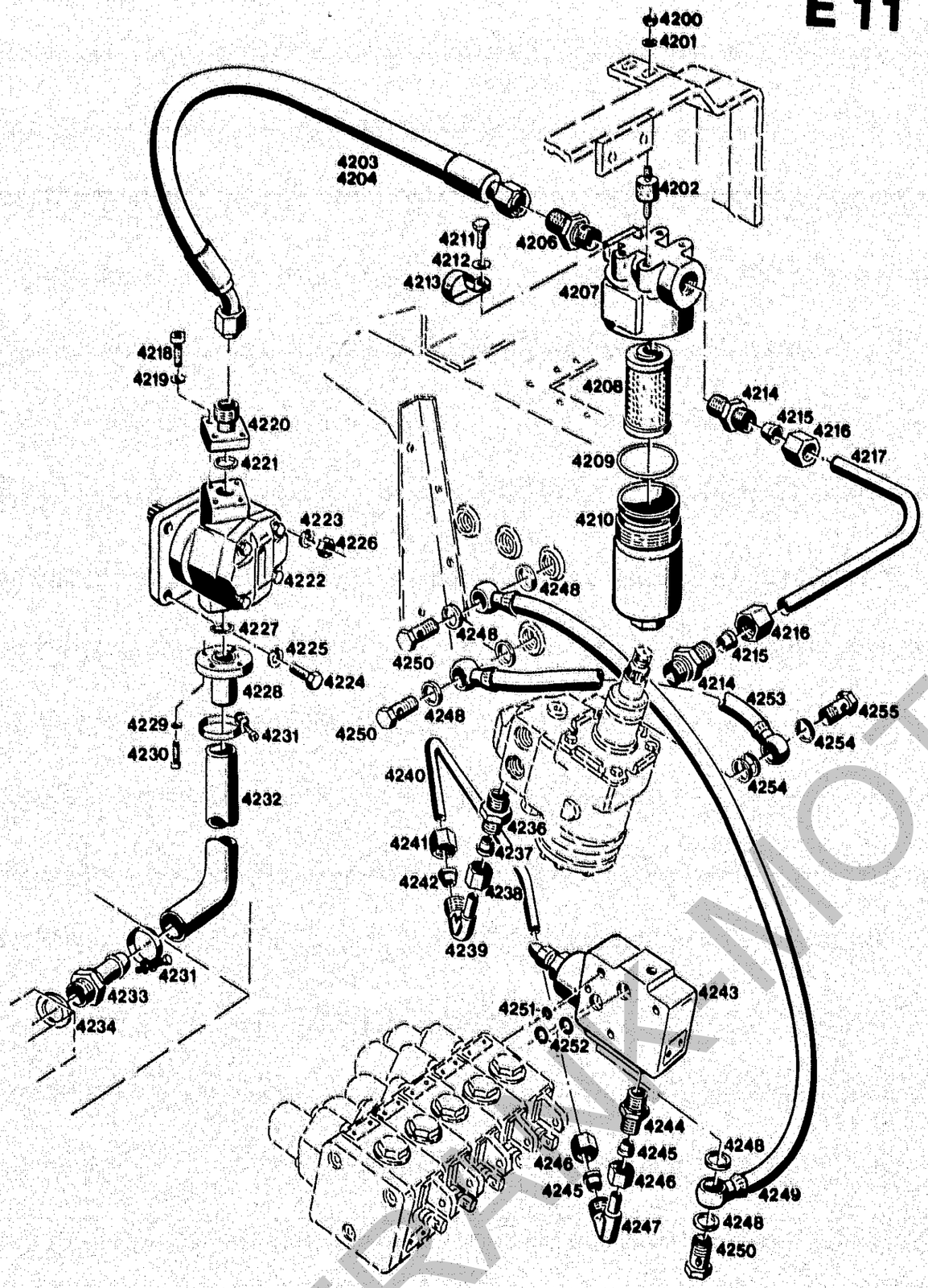

Bildtafel – table – No. 82

BILDTAFEL NR. 82
FILTER, PUMPE, EINGANGSPLATTE

TABLE NO. 82
FILTER, PUMP, INLET PLATE

Bild-Nr. Ill.No.	Bestell-Nr. Part No.		Benennung	Abm./Bemerk. Dimen./Remarks	Stück Pieces	Denomination
4200	011 577	DIN934M6	Sechskantmutter		2	Hexagon nut
4201	011 742	DIN137B6	Federscheibe		2	Lock washer
4202	014 823	000 992 14 91	Puffer	25x50	2	Shock absorber
4203	117 265		Druckschlauch (430 lg.)	P70	1	Pressure hose
4204	117 264		Druckschlauch (370 lg)	P30	1	Pressure hose
4206	015 839	000 990 05 89	Ger. Einschraubver-schraubung R1/2" (best. aus Teilen 4206, 4215, 4216)		1	Screw union, straight R1/2" (comprising parts 4206, 4215, 4216)
	115 370	6040 070 02 56	ZSB. DURCHLAUFFILTER (best. aus Teilen 4207-4210) Agro Nr. HD 046-52		1	PASSAGE FILTER ASS. (comprising parts 4207-4210)
4207	HD 046.1200		Kopfteil vollst.		1	Upper section compl.
4208	6040 078 01 88		Filterpatrone	(P3.0510-05)	1	Filter cartridge
4209	N007.0543/1		O-Ring		1	O-ring
4210	HD 046.01001		Gehäuse		1	Housing
4211	011 502	DIN933M6x12	Sechskantschraube		1	Hexagon screw
4212	011 742	DIN137B6	Federscheibe		1	Lock washer
4213	010 934		Rohrschelle (mit Gummiprofil)		1	Pipe socket (w. rubber profile)
4214	015 839	000 990 05 89	Ger. Einschraub-verschraubung R 1/2" (best. aus Teilen 4214-4216)		2	Screw union, straight R 1/2" (comprising parts 4214-4216)
4215	015 752	000 990 24 57	Profilring	Ø15	2	Profile ring
4216	015 727	000 990 25 26	Überwurfmutter	M22x1,5	2	Lock nut
4217	117 084		Druckleitung	Ø15x1,5x273	1	Pressure pipe
4218	011 218	DIN912M6x20	Innensechskantschraube		4	Sockethead screw
4219	011 139	DIN127B6	Federring		4	Lock washer
4220	015 814	000 990 01 83	Flanschverschraubung (best. aus Teilen 4218-4221)	M22x1,5	1	Flange union (comprising parts 4218-4221)
4221	012 662	000 997 04 29	Ringdichtung		1	Ring seal
4222	38240-7610-0		ZSB. HYDRAULIKPUMPE	(8,85 cm^3/U24l/min.	1	HYDRAULIC PUMP ASS. 8,85 cm^3
4223	011 140	DIN127B8	Federring		2	Lock washer
4224	011 513	DIN933M8x22	Sechskantschraube		2	Hexagon screw
4225	011 140	DIN127B8	Federring		2	Lock washer
4226	011 585	DIN934M10	Sechskantmutter		2	Hexagon nut
4227	011 421	000 997 94 09	Rundschnurring	19,3x2,4	1	Ring
4228	117 267		Flansch	Ø50 41 lang	1	Flange
4229	010 447	DIN7980B6	Federring	E. Nr. 011 139	4	Lock washer
4230	011 218	DIN912M6x20	Innensechskantschraube		4	Sockethead screw
4231	010 931	000 970 90 67	Drahtbügelschelle		2	Bracket
4232	023 277	DIN20022	Schlauch	400 lg.	1	Hose
4233	117 268		Schlauchtülle	SW 27x53	1	Hose socket
4234	010 401	DIN7603A22x27CU	Dichtring		1	Sealing ring

FRANK-MOTOR ERSATZTEILE

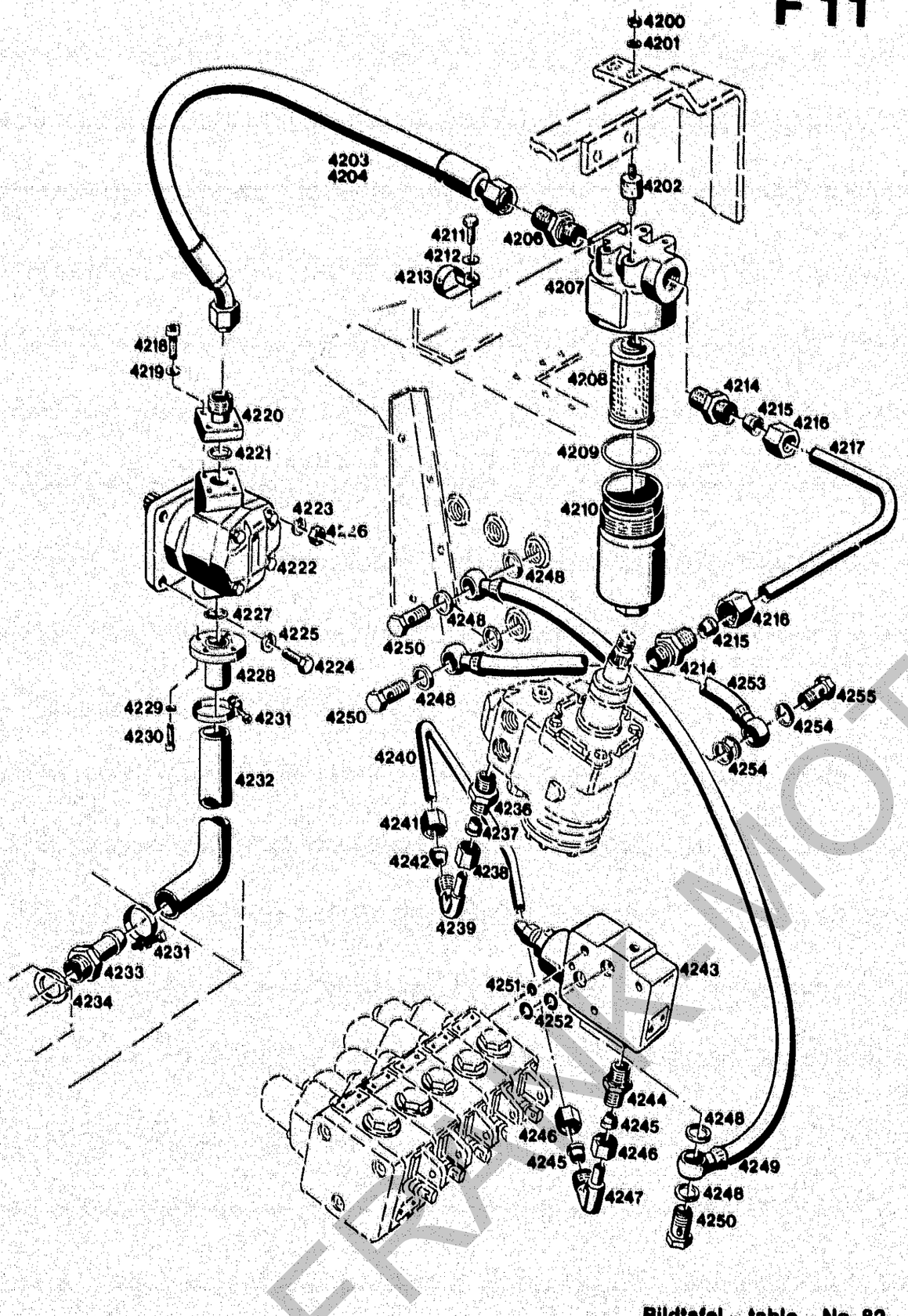

Bildtafel – table – No. 82

BILDTAFEL NR. 82
FILTER, PUMPE, EINGANGSPLATTE

TABLE NO. 82
FILTER, PUMP, INLET PLATE

Bild-Nr. Ill.No.	Bestell-Nr. Part No.		Benennung	Abm./Bemerk. Dimen./Remarks	Stück Pieces	Denomination
4236	015 843	000 990 09 89	Ger. Einschraub-verschraubung (best. aus Teilen 4236-4238)		1	Screw union straight (comprising parts 4236-4238)
4237	015 751	000 990 22 57	Profilring	Ø12	1	Profile ring
4238	015 725	000 990 23 56	Überwurfmutter		1	Lock nut
4239	025 118		Winkelverschraubung SV (best. aus Teilen 4239-4242)	E. 015 818	1	Angle screw union (cons. of parts 4239-4242)
4240	117 085		Druckleitung	Ø12x1,5x289	1	Pressure pipe
4241	015 725	000 990 23 56	Überwurfmutter		1	Lock nut
4242	015 751	000 990 22 57	Profilring	Ø12	1	Profile ring
4243	020 555	000 070 12 79	ZSB. EINGANGSPLATTE		1	INLET PLATE ASS.
	019 806	000 190 20 83	Reparatursatz für Eingangsplatte 4243		1	Repair kit for inlet plate 4243
4244	015 835	000 990 01 89	Ger. Einschraub-verschraubung (best. aus Teilen 4244-4246)		1	Screw union straight (cons. of parts 4244-4246)
4245	015 751	000 990 22 57	Profilring	Ø12	2	Profile ring
4246	015 725	000 990 23 56	Überwurfmutter		2	Lock nut
4247	015 818	000 990 02 84	Winkelverschraubung (best. aus Teilen 4246-4247)		1	Angle screw union (cons. of parts 4246-4247)
4248	010 395	DIN7603A18x24CU	Dichtring		4	Sealing ring
4249	117 076		Rücklaufschlauch		1	Return flow hose
4250	025 291	DIN7643M18x1,5	Hohlschraube-15	E. 010 419 DIN7623M18x1,5	3	Hollow screw
4251	012 664	000 997 06 29	Ringdichtung	Ø8xØ5x1,5	1	Ring seal
4252	014 703	000 997 25 09	Ringdichtung	Ø12xØ8x2	2	Ring seal
4253	117 075		Rücklaufschlauch	750 lang	1	Return flow hose
4254	010 395	DIN7603A18x24CU	Dichtring		3	Sealing ring
4255	025 292	DIN7643R3/8"	Hohlschraube-12	E. 023 143	1	Hollow screw (replacing 023 143)

FRANK-MOTOR

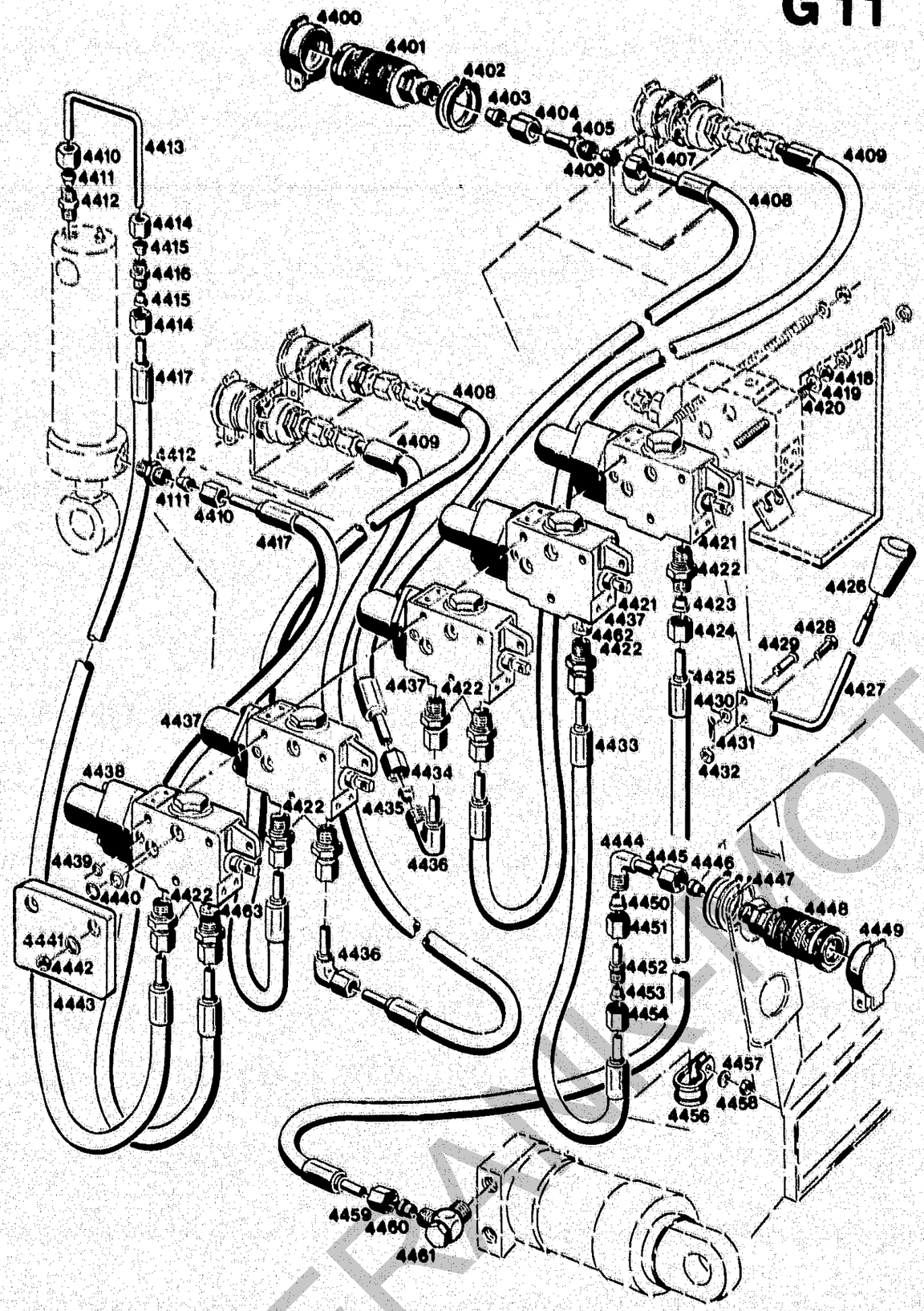

Bildtafel – table – No. 84

BILDTAFEL NR. 84
STEUERGERÄTE
STECKKUPLUNGEN VORN UND HINTEN

TABLE NO. 84
CONTROL VALVES
FRONT AND REAR COUPLINGS

Bild-Nr. / Ill.No.	Bestell-Nr. / Part No.		Benennung	Abm./Bemerk. / Dimen./Remarks	Stück / Pieces	Denomination
4400	023 309		Staubdeckel		4	Dust cap
4401	020 602	000 078 01 55	Kupplungsmuffe (mit Teil 4400)		4	Coupling sleeve (with part 4400)
4402	023 310	DIN471	Sicherungsring		8	Circlip
4403	015 751	000 990 22 57	Profilring	Ø12	4	Profile ring
4404	015 725	000 990 23 56	Überwurfmutter	M18x1,5	4	Lock nut
4405	015 898	000 990 01 95	Reduzierverschraubung (best. aus Teilen 4405-4407)	M14x1,5	4	Reduction union (cons. of parts 4405-4407)
4406	015 749	000 990 18 57	Profilring	Ø8	4	Profile ring
4407	015 723	000 990 18 56	Überwurfmutter	M14x1,5	4	Lock nut
4408	019 302	000 078 72 89	Höchstdruckschlauch	Ø8x720 lg.	2	High-pressure hose
4409	019 287	000 078 09 89	Höchstdruckschlauch	Ø8x900 lg.	2	High-pressure hose
4410	015 723	000 990 18 56	Überwurfmutter	M14x1,5	1	Lock nut
4411	015 749	000 990 18 57	Profilring	Ø8	1	Profile ring
4412	022 286	000 990 15 89	Einschraub-verschraubung	M12/M14	1	Screw union straight
4413	117 086		Druckleitung	8x1x186	1	Pressure pipe
4414	015 723	000 990 18 56	Überwurfmutter	M14x1,5	2	Lock nut
4415	015 749	000 990 18 57	Profilring	Ø8	2	Profile ring
4416	015 828	000 990 08 88	Ger. Verschraubung (best. aus Teilen 4414-4416)	M14x1,5	1	Screw union, str. (cons. of parts 4414-4416)
4417	019 291	000 078 16 89	Druckschlauch	Ø8x1730	2	Pressure hose
4418	011 579	DIN934M8	Sechskantmutter		3	Hexagon nut
4419	010 063	DIN137B8	Federring		3	Spring ring
4420	011 674	DIN976BM8x320	Gewindebolzen		3	Thread bolt
4421	020 551	000 070 03 79	3/3 Wegeventil	LA06P3BA-M06/09	2	3/3-way valve
	019 803	000 190 03 83	Reparatursatz für 3/3 Wegeventil 4421		2	Repair kit for 3/3-way valve 4421
4422	015 842	000 990 08 89	Einschraubverschraubung (best. aus Teilen 4422-4424)	M18x1,5/M14x1,5	8	Screw union (cons. of parts 4422-4424)
4423	015 749	000 990 18 57	Profilring	Ø8	8	Profile ring
4424	015 723	000 990 18 56	Überwurfmutter	M14x1,5	8	Lock nut
4425	019 287	000 078 09 89	Höchstdruckschlauch	Ø8x900 lg.	1	High-pressure hose
4426	023 417		Schaltknopf	E. Nr. 013 940	5	Selector knob
4427	020 531	000 070 01 31	Zsb. Hebel 1 (nach rechts gebogen)	NL	1	Lever 1 (with righthand bend)
	020 532	000 070 02 31	Zsb. Hebel 2 (gerade)	Bis Ende 1987 im E.-Fall 020 531	3	Lever 2 (straight, up to end 1987 in part 020 531)
	020 533	000 070 03 31	Zsb. Hebel 3 (nach links gebogen)	NL	1	Lever 3 (with lefthand bend)
4428	023 250		Schraube	SW 9	5	Screw
4429	010 510	DIN1436-6x18x22	Bolzen		5	Bolt
4430	010 051	DIN126-6,6	Scheibe		5	Shim
4431	010 026	DIN94-1,6x12	Splint		5	Split pin
4432	011 577	DIN934M6	Sechskantmutter		5	Hexagon nut
4433	019 291	000 078 16 89	Druckschlauch	Ø8x1730 lg.	1	Pressure hose
4434	015 723	000 990 18 56	Überwurfmutter	M14x1,5	2	Lock nut

FRANZ-MOTOR

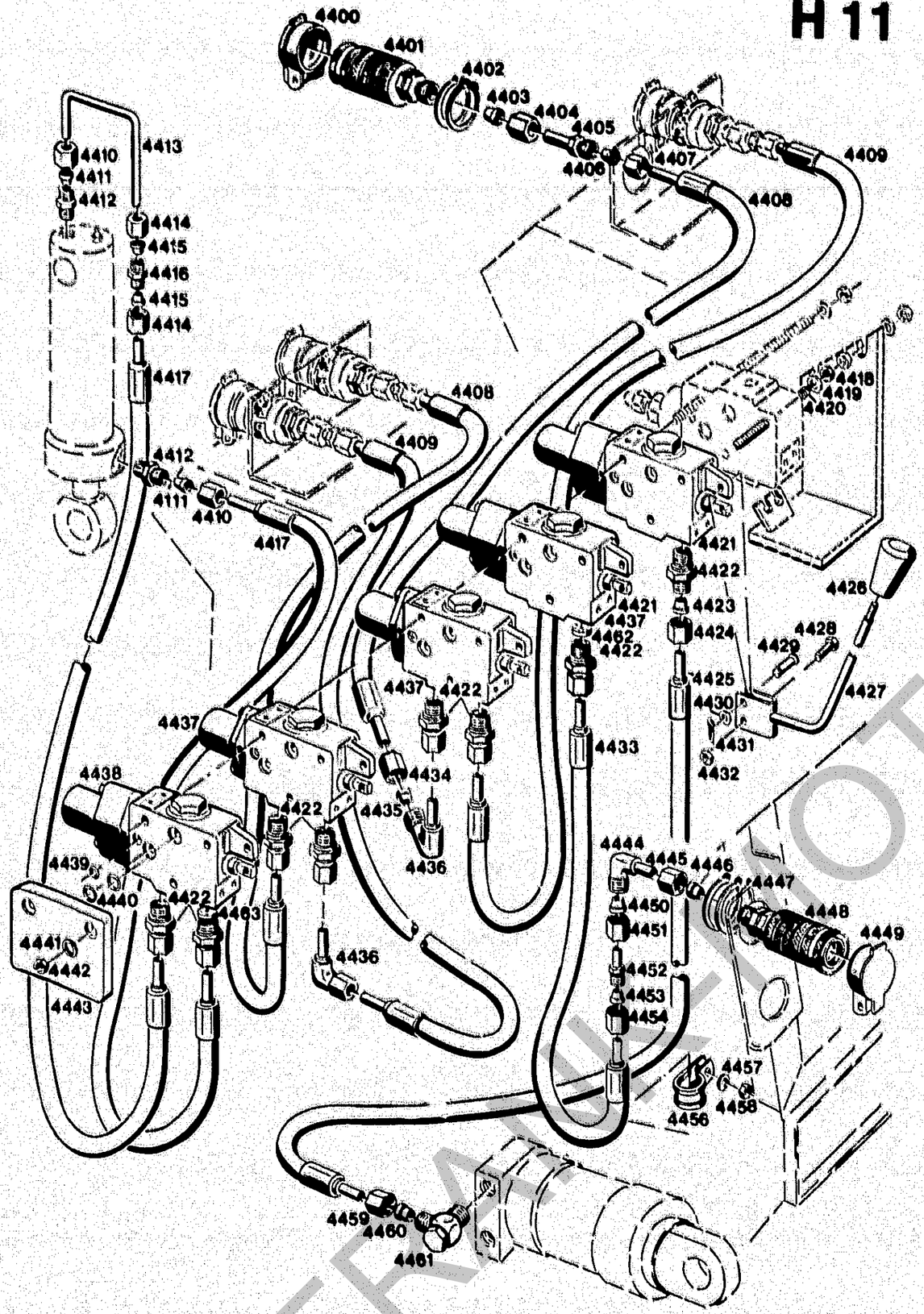

Bildtafel – table – No. 84

BILDTAFEL NR. 84
STEUERGERÄTE
STECKKUPLUNGEN VORN UND HINTEN

TABLE NO. 84
CONTROL VALVES
FRONT AND REAR COUPLINGS

Bild-Nr. Ill.No.	Bestell-Nr. Part No.		Benennung	Abm./Bemerk. Dimen./Remarks	Stück Pieces	Denomination
4435	015 749	000 990 18 57	Profilring	Ø8	2	Profile ring
4436	026 337		Einstellb. Winkelstutzen (M14x1,5)	Ersetzt 015 819	2	Angle screw union
4437	020 550	000 070 01 79	Zsb. 4/3 Wegeventil	LA06P4FA-M06	2	4/3-way valve ass.
	025 355		Zsb. Reparatursatz für 4/3 Wegeventil 4437		2	Repair kit ass. for 4/3-way valve 4437
4438	020 552	000 070 04 79	Zsb. 4/4 Wegeventil	LA06P4LK-M06	1	4/4-way valve ass.
	019 804	000 190 04 83	Zsb. Reparatursatz für 4/4 Wegeventil 4438		1	Repair kit ass. for 4/4-way valve 4438
4439	012 664	000 997 06 29	Ringdichtung	Ø8xØ5x1,5	6	Ring seal
4440	014 703	000 997 25 09	Ringdichtung	Ø12xØ8x2	12	Ring seal
4441	010 448	DIN7980-8	Federring		3	Spring ring
4442	011 579	DIN934M8	Sechskantmutter		3	Hexagon nut
4443	020 559	000 070 30 79	Zsb. Anschlußplatte	LA06PU	1	End plate ass.
4444	025 118		Winkelverschraubung (best. aus Teilen 4444-4450, 4451)	Ersetzt 015 818 f.Ø12M18x1,5	1	Angle screw union (cons. of parts 4444-4450, 4451)
4445	015 725	000 990 23 56	Überwurfmutter	M18x1,5	1	Lock nut
4446	015 751	000 990 22 57	Profilring	Ø12	1	Profile ring
4447	023 310	DIN471-38x1,75	Sicherungsring		2	Circlip
4448	020 602	000 078 01 55	Kupplungsmuffe	mit 4449	1	Clutch sleeve
4449	023 309		Staubdeckel		1	Dust cover
4450	015 751	000 990 22 57	Profilring	Ø12	1	Profile ring
4451	015 725	000 990 23 56	Überwurfmutter		1	Lock nut
4452	025 122		Reduzierverschraubung kpl. (best. aus Teilen 4452-4454)	Ø12/Ø8. Ersetzt 015 898	1	Reduction union cpl. (cons. of parts 4452-4454)
4453	015 749	000 990 18 57	Profilring	Ø8	1	Profile ring
4454	015 723	000 990 18 56	Überwurfmutter	M14x1,5	1	Lock nut
4456	023 403		Rohrschelle	FD20	1	Pipe socket
4457	010 064	DIN137B10x18	Federscheibe		1	Lock washer
4458	011 579	DIN934M8	Sechskantmutter		1	Hexagon nut
4459	015 728	000 990 27 56	Überwurfmutter	M16x1,5	1	Lock nut
4460	015 749	000 990 18 57	Profilring	Ø8	1	Profile ring
4461	027 112		Schwenkverschraubung kpl. (best. aus Teilen 4459-4461)		1	Screw union cpl. (cons. of parts 4459-4461)
	4680-1		STECKKUPPLUNG EINFACHW. HINTEN (best. aus Teilen 4421, 4422, 4426-4428, 4432, 4433, 4444-4449 und 4452)		1	HYDRAULIC COUPLING, SINGLE-ACTING (cons. of parts 4421, 4422, 4426-4428, 4432, 4433, 4444-4449 and 4452)
	4680-2		STECKKUPPLUNG DOPPELTW. VORN (best. aus Teilen 4400-4405, 4408, 4409, 4422, 4426-4428, 4432, 4436, 4437)		1	HYDRAULIC COUPLING, DOUBLE-ACTING (cons. of parts 4400-4405, 4408, 4409, 4422, 4426-4428, 4432, 4436, 4437)

FRANK-MOTOR-PROPERTY

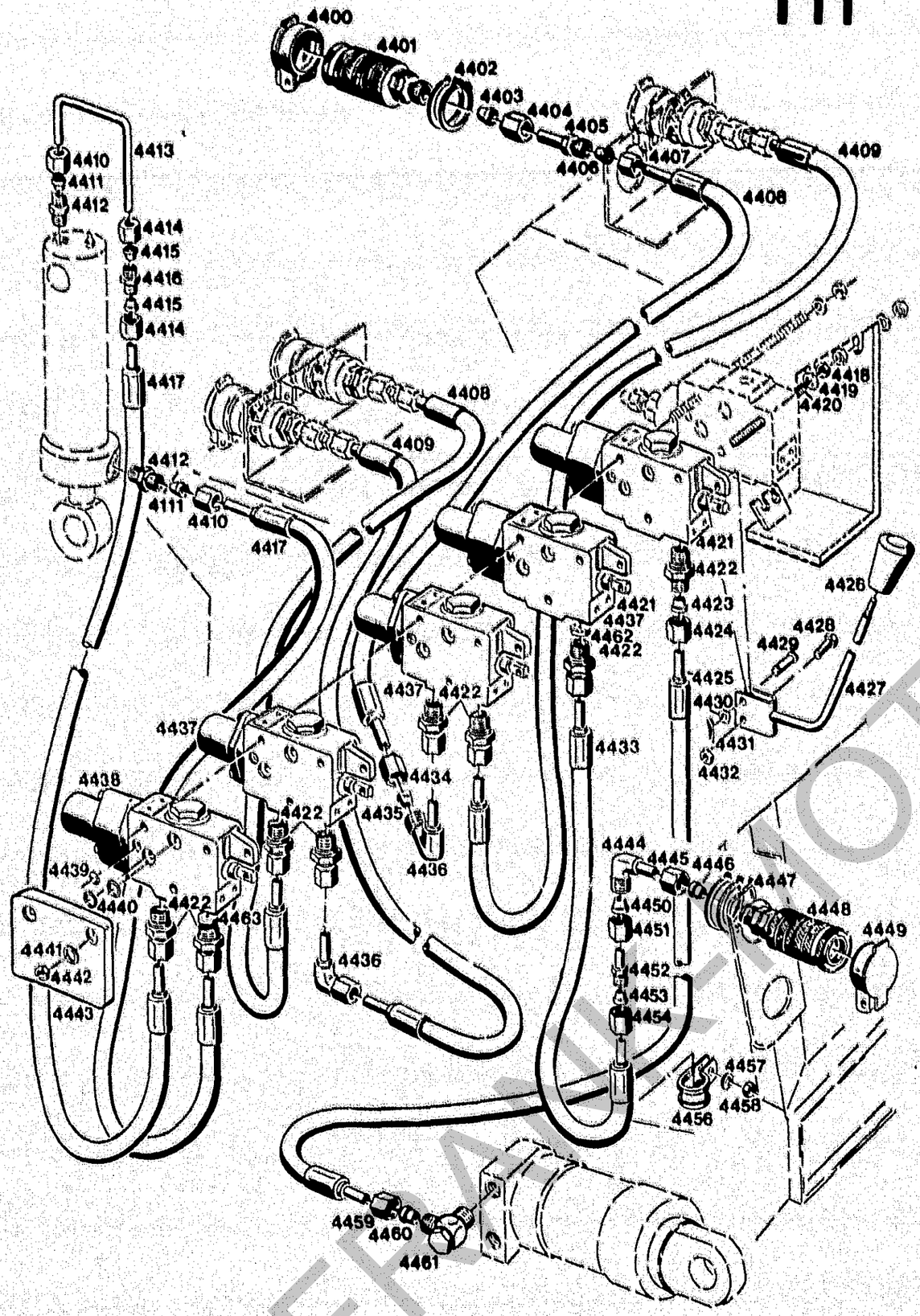

Bildtafel – table – No. 84

BILDTAFEL NR. 84
STEUERGERÄTE
STECKKUPLUNGEN VORN UND HINTEN

TABLE NO. 84
CONTROL VALVES
FRONT AND REAR COUPLINGS

Bild-Nr. III.No.	Bestell-Nr. Part No.	Benennung	Abm./Bemerk. Dimen./Remarks	Stück Pieces	Denomination
	5280-10	ERWEITERUNGSSATZ STECKKUPPLUNG DOPPELTW. HINTEN (best. aus Teilen 4422, 4433, 4437, 4444-4454, 4462)		1	EXTENSION KIT HYDRAULIC COUPLING, REAR, DOUBLE-ACTING (cons. of parts 4422, 4433, 4437, 4444-4454, 4462)
4462	023 425	Senkdrossel	Ø2,0 mm	n. B.	Throttle valve (2,0 mm dia.)
4463	024 294	Senkdrossel	Ø0,8 mm)	1	Throttle valve (0,8 mm dia.)

FRAM-MOTORGERÄTE

BILDTAFEL NR. 85
BAUSATZ DRUCKSPEICHER
TYP 4180-20

TABLE NO. 85
HYDRAULIC ACCUMULATOR ASSY
TYPE 4180-20

Bild-Nr. Ill.No.	Bestell-Nr. Part No.		Benennung	Abm./Bemerk. Dimen./Remarks	Stück Pieces	Denomination
1	025 128		Einstellbare L-Verschraubung		1	Adjustable L-union
2	019 289	000 078 12 89	Höchstdruckschlauch	Ø8x1200 lg.	1	High-pressure hose
3	025 119		Einstellb. Winkelverschraubung		1	Adjustable angle screw union
4	011 579	DIN934M8	Sechskantmutter		2	Hexagon nut
5	010 063	DIN137B8	Federscheibe		2	Lock washer
6	010 044	DIN125-8,4	Scheibe		2	Shim
7	011 755	DIN439BM14x1,5	Sechskantmutter fl.		1	Hexagon nut, flat
8	117 969		Halter	50x5x139	1	Fixture
9	011 511	DIN933M8x20	Sechskantschraube		2	Hexagon screw
10	023 506		Schottstutzen	SW 27x48	1	Hexagon socket
11	118 315		Speicher		1	Hydr. accumulator

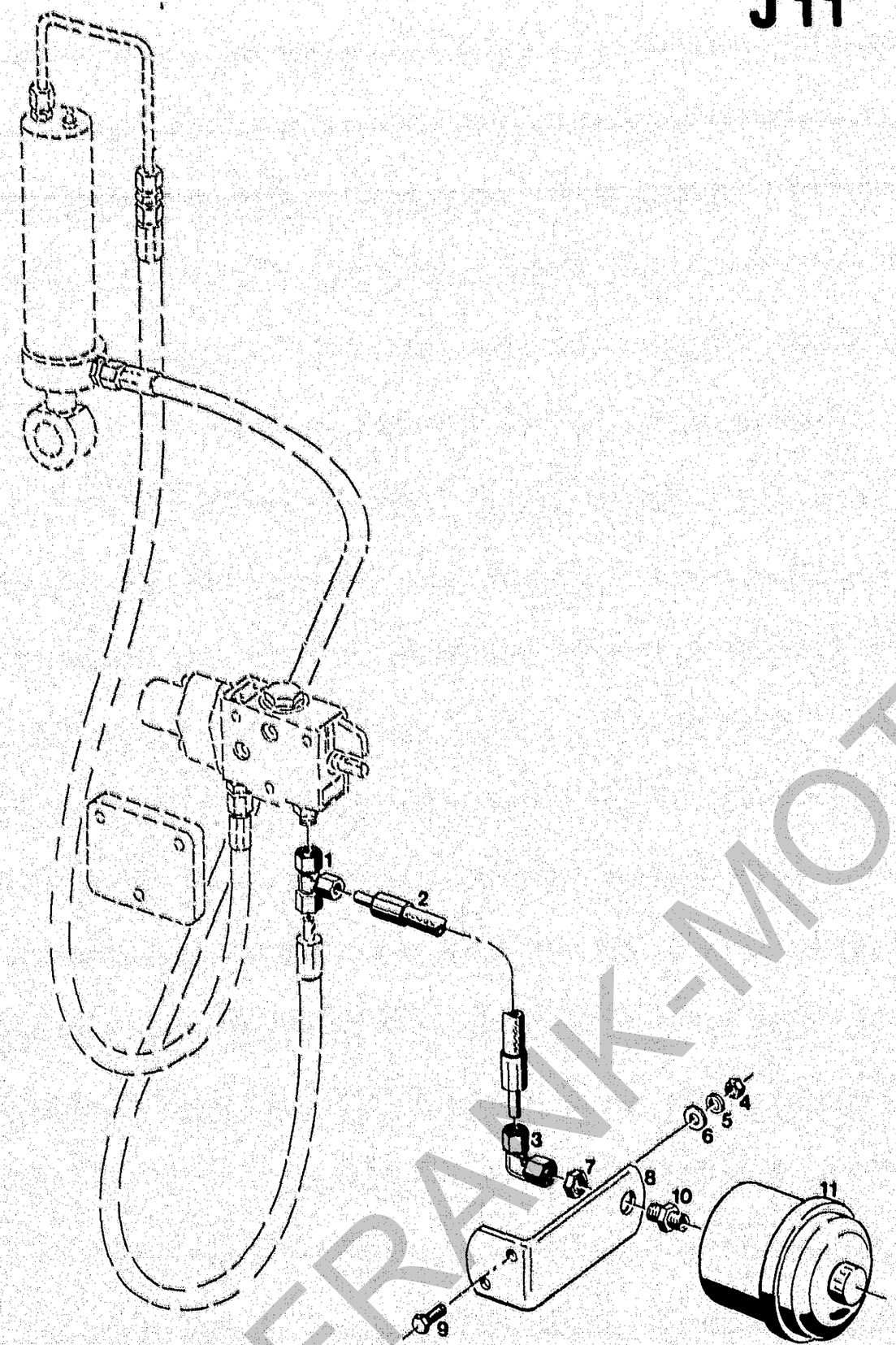

Bildtafel – table – No. 85

FRANK-MOTOR

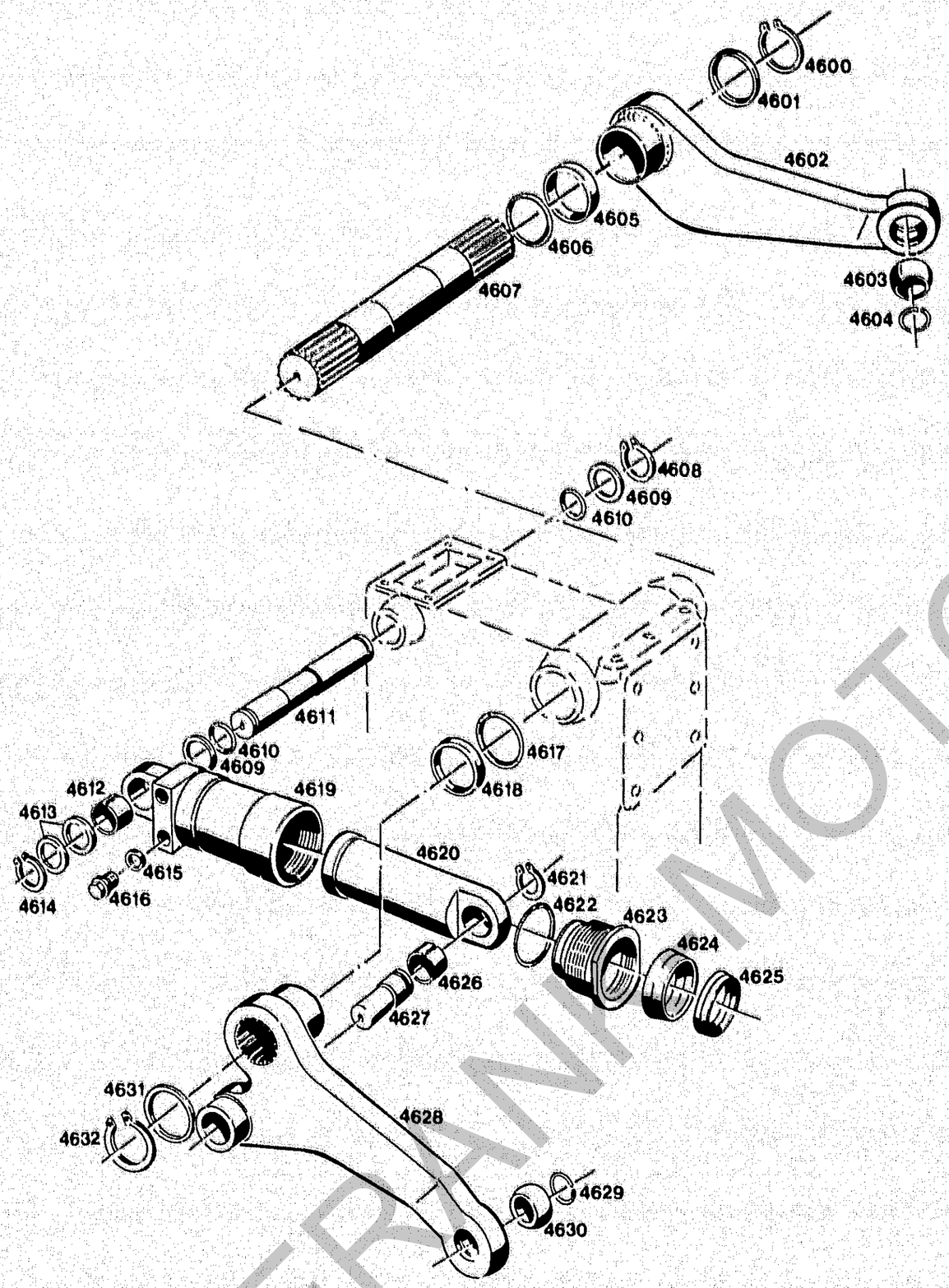

Bildtafel – table – No. 86

BILDTAFEL NR. 86
ARBEITSZYLINDER, HUBHEBEL

TABLE NO. 86
CYLINDER, LIFTING LEVER

Bild-Nr. Ill.No.	Bestell-Nr. Part No.		Benennung	Abm./Bemerk. Dimen./Remarks	Stück Pieces	Denomination
4600	010 148	DIN471-45x1,75	Sicherungsring		1	Circlip
4601	015 690	000 991 66 40	Beilegscheibe	Ø46xØ54x0,2	n. B.	Shim
	015 626	000 991 13 39	Beilegscheibe	Ø46xØ54x0,5	n. B.	Shim
4602	117 162		Zsb. Hubhebel rechts vollst. (best. aus Teilen 4603-4604)		1	Lift lever, RH compl. (cons. of parts 4603-4604)
4603	012 781	000 997 35 57	Gelenkkugel	Ø35	1	Pivot ball
4604	014 390	000 994 03 69	Sprengring	Ø35xØ41xØ3	1	Spring ring
4605	110 219	6040 078 01 39	Zwischenring	Ø44,6xØ54x8,4	1	Spacer ring
4606	012 694	000 997 33 29	Rundschnurring	Ø47x5	1	Spacer ring
4607	110 218	6040 078 01 23	Hubwelle	Ø44,85x332	1	Lift shaft
4608	010 146	DIN471-35x1,5	Sicherungsring		1	Circlip
4609	011 718	DIN988S35x45x2,5	Stützscheibe		2	Supporting shim
4610	012 693	000 997 32 29	Ringdichtung	Ø35xØ2,5	2	Ring seal
4611	110 215	6040 078 02 15	Lagerbolzen	Ø35x246	1	Bearing bolt
4612	014 802	000 992 07 52	Lagerbüchse	Ø35xØ39x30	1	Bearing bush
4613	011 692	DIN988-35x45x1	Paßscheibe		n. B.	Shim
	011 691	DIN988-35x45x0,5	Paßscheibe		n. B.	Shim
	011 690	DIN988-35x45x0,2	Paßscheibe		n. B.	Shim
4614	010 146	DIN471-35x1,5	Sicherungsring		1	Circlip
4615	010 391	DIN7603A14x20AL	Dichtung		1	Gasket
4616	011 037	DIN910M14x1,5	Verschlußschraube		1	Sealing screw
4617	012 694	000 997 33 29	Ringdichtung	Ø47x5	1	Ring seal
4618	110 219	6040 078 01 39	Zwischenring	Ø44,6xØ54x8,4	1	Spacer ring
	110 197	6040 070 02 58	ZSB. HYDRAULIK-ZYLINDER EINFACHW. (best. aus Teilen 4612, 4619, 4620, 4622-4626)		1	HYDRAULIC CYLINDER ASS. SINGLE-ACTING (cons. of parts 4612, 4619, 4620, 4622-4626)
	110 251	6040 190 01 85	DICHTUNGSSATZ FÜR HYDRAULIK-ZYLINDER 110 197 (best. aus Teilen 4622-4624, 4625)		1	GASKET KIT FOR HYDRAULIC CYLINDER 110 197 (cons. of parts 4622-4624, 4625)
4619	028.711.3		Zylinder		1	Cylinder
4620	302.941.7		Kolbenstange		1	Piston rod
4621	010 146	DIN471-35x1,5	Sicherungsring		1	Circlip
4622 *	081.415		O-Ring	Ø65xØ3	1	O-ring
4623	302.937.9		Führungsstück		1	Guide piece
4624 *	084.394.6		Nutring	60x68x8 NI 300 TSF	1	Groove ring
4625 *	028.817.3		Abstreifer P.A.1	Ø60xØ68x7A1	1	Scraper seal
4626	014 801	000 992 06 52	Lagerbuchse	Ø35xØ39x25	1	Bearing bush
4627	110 214	6040 078 01 15	Lagerbolzen hinten	Ø35x78	1	Bearing bolt rear
4628	117 163		Zsb. Hubhebel links vollst. (best. aus Teilen 4628-4630)		1	Lifting lever ass., left (cons. of parts 4628-4630)
4629	014 390	000 994 03 69	Sprengring	Ø35xØ41xØ3	1	Spring ring
4630	012 781	000 997 35 57	Gelenkkugel	Ø35	1	Pivot ball
4631	015 690	000 991 66 40	Beilegscheibe	Ø46xØ54x0,2	n. B.	Shim
	015 626	000 991 13 39	Beilegscheibe	Ø46xØ54x0,5	n. B.	Shim
4632	010 148	DIN471-45x1,75	Sicherungsring		1	Circlip

* Nur als Dichtungssatz lieferbar.

* Supplied as a complete kit only.

FRANKMOTOR

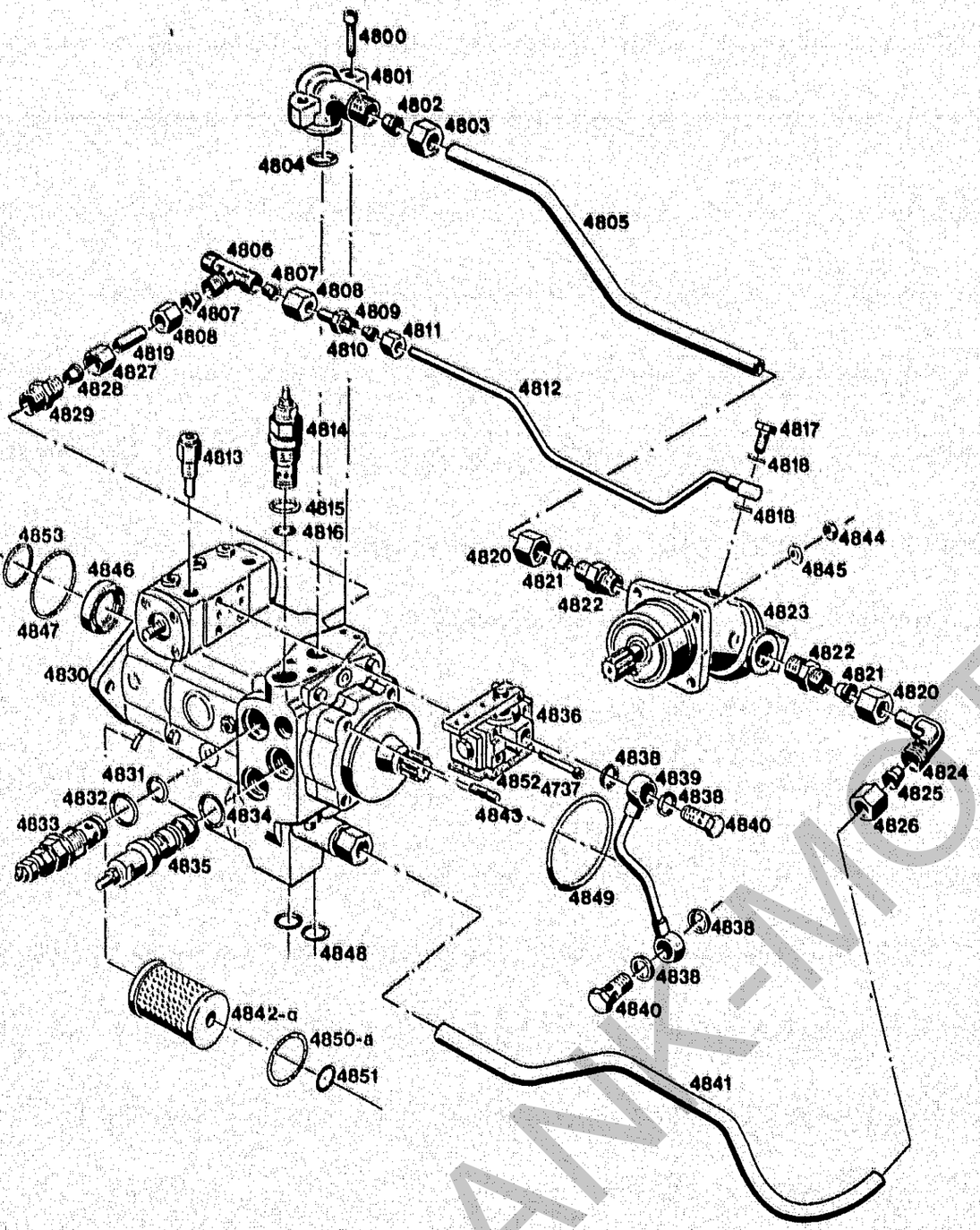

Bildtafel – table – No. 88

BILDTAFEL NR. 88
VERSTELLPUMPE KONSTANTMOTOR

TABLE NO. 88
VARIABLE CAPACITY HYDRAULIC PUMP, CONSTANT MOTOR

Bild-Nr. Ill.No.	Bestell-Nr. Part No.		Benennung	Abm./Bemerk. Dimen./Remarks	Stück Pieces	Denomination
4800	011 220	DIN912M10x30	Innensechskantschraube		8	Socket-head screw
4801	023 134		SAE Winkel-Flansch-verschraubung (best. aus Teilen 4801-4804)	ERMETO WFS 63/20 PS	2	Angle screw union (cons. of parts 4801-4804)
4802	023 797		Profilring	Ø20	2	Profile ring
4803	023 796		Überwurfmutter	M30x2	2	Lock nut
4804	023 777		Ringdichtung	Ø25x3,53	2	Ring seal
4805 o	117 079		Druckleitung	Ø20x2,5x596	1	Pressure hose
4806	023 139		T-Verschraubung (best. aus Teilen 4806-4808)	f. Ø15	1	T-union (cons. of parts 4806-4808)
4807	015 752	000 990 24 57	Profilring	Ø15	2	Profile ring
4808	015 727	000 990 25 56	Überwurfmutter	M22x1,5	2	Lock nut
4809	025 125		Reduzierverschraubung SV (für 15/12) (best. aus Teilen 4807-4811)	Ersetzt 023 140	1	Reduction union (cons. of parts 4807-4811)
4810	015 751	000 990 22 57	Profilring	Ø12	1	Profile ring
4811	015 725	000 990 23 56	Überwurfmutter	M18x1,5	1	Lock nut
4812	117 077		Zsb. Leckölleitung	NL	1	Leakage oil pump ass.
4813	413 207-HY		Drosselventil	Ab P70 460 51 381 und P70A 464 00 319 Drossel innenliegend	2	Throttle valve (from P70 460 51 381 P70A 464 00 319 trottle within inside)
4814	413 060-HY		Druckbegrenzungs-ventil ND	30 bar	1	Pressure limitation valve
4815	083 757		O-Ring		1	O-ring
4816	086 333		O-Ring		1	O-ring
4817	025 290	DIN7643M16x1,5	Hohlschraube-12	E. 010 418 DIN7623M16x1,5	1	Hollow screw
4818	010 392	DIN7603A16x20CU	Dichtring		2	Sealing ring
4819	023 197		Rohr	Ø15x1,5x50	1	Pipe
4820	023 796		Überwurfmutter	M30x2	2	Lock nut
4821	023 797		Profilring	Ø20	2	Profile ring
4822	023 137		Ger. Einschraub-verschraubung (M27x2, best. aus Teilen 4820-4822)		2	Screw union straight (cons. of parts 4820-4822)
4823 *	116 533		KONSTANTMOTOR	HYDROMATIK Nr. A2F 28 W3Z1	1	CONSTANT MOTOR
	117 901		DICHTUNGSSATZ KPL. FÜR KONSTANTMOTOR		1	GASKET KIT COMPLETE FOR CONSTANT MOTOR

* Nur abgebildete Teile von Firma Holder lieferbar. Weitere Ersatzteile oder Reparaturen von Firma Hydromatik Ulm.
Bei Bestellung alle Daten vom Typenschild angeben.
HYDROMATIK GmbH., Glockeraustraße 2
D-89275 Elchingen, Tel. 0 73 08/820, Telex 712 538

o Druckleitung für Allrad siehe Tafel 90.

* Only the illustrated parts are available through Holder. All other parts and repairs through Messes. Hydromatik, Ulm.
When ordering parts please state all numbers and data which are stamped on the type plate.

o Pressure pipe for four-wheel drive see table 90.

FRANK-MOTOR

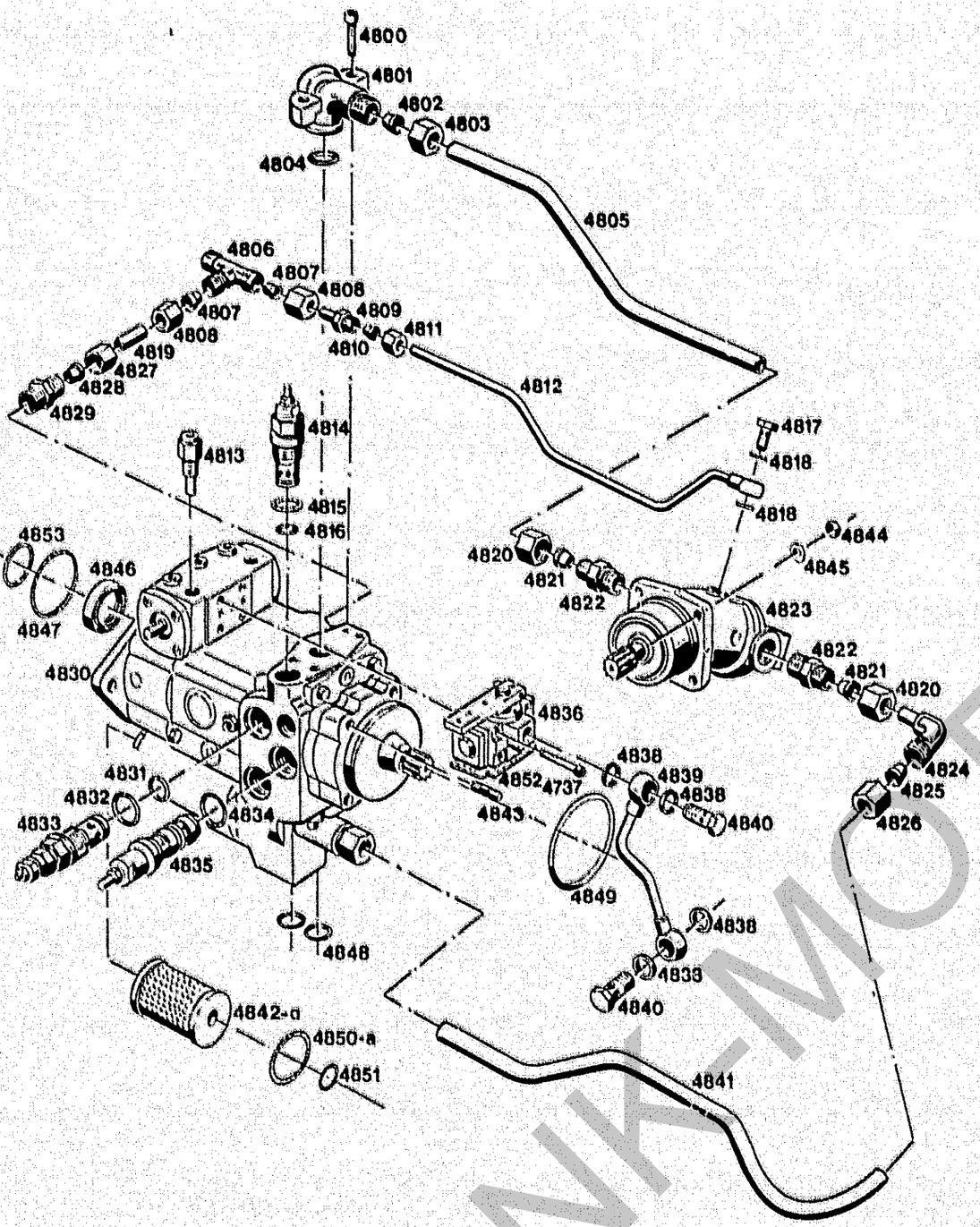

Bildtafel – table – No. 88

BILDTAFEL NR. 88
VERSTELLPUMPE
KONSTANTMOTOR

TABLE NO. 88
VARIABLE CAPACITY HYDRAULIC PUMP, CONSTANT MOTOR

Bild-Nr. / Ill.No.	Bestell-Nr. / Part No.		Benennung	Abm./Bemerk. / Dimen./Remarks	Stück / Pieces	Denomination
4824	023 138		Einstellb. Winkelverschraubung (best. aus Teilen 4824-4826)		1	Adjustable angle screw union (cons. of parts 4824-4826)
4825	023 797		Profilring	Ø20	1	Profile ring
4826	023 796		Überwurfmutter	M30x2	1	Lock nut
4827	015 727	000 990 25 56	Überwurfmutter	M22x1,5	1	Lock nut
4828	015 752	000 990 24 57	Profilring	Ø15	1	Profile ring
4829	023 136		Ger. Einschraubverschraubung (best. aus Teilen 4827-4829)	M22x1,5	1	Screw union straight (cons. of parts 4827-4829)
4830 *	116 534		ZSB. VERSTELLPUMPE (best. aus Teilen 4813-4816)	HYDROMATIK Nr. A4V 40 DA/HW1,0 ROD5A10	1	VARIABLE CAPACITY HYDRAULIC PUMP (cons. of parts 4813-4816)
	117 692		DICHTUNGSSATZ FÜR ZSB. VERSTELLPUMPE		1	GASKET KIT FOR VARIABLE CAPACITY HYDRAULIC PUMP
4831	083 757-HY		O-Ring		2	O-ring
4832	083 761-HY		O-Ring		1	O-ring
4833	417 693-HY		Druckbegrenzungsventil (mit Teilen 4831, 4832)	Ersetzt 410 996 Nummernumstellung	2	Pressure limitation valve
4834	083 751-HY		O-Ring		1	O-ring
4835	414 729-HY		Regelpatrone (mit Teil 4834	mit Blende 405 619 Ersetzt 410 177 Nummernumstellung Replacing No. 410 177.	1	Cartridge (with part 4834)
4836	413 321-HY		Ansteuergerät kpl. (mit Teil 4837 u. 4852)		1	Control unit compl. (w. part 4837 + 4852)
4837	023 442	DIN912M6x50	Innensechskantschraube		4	Screw ass.
4838	010 391	DIN7603A14x20	Dichtring		4	Sealing ring
4839	400 373-HY		Rohr mit Ringlötstück		1	Pipe w. soldered part
4840	025 289	DIN7643M14x1,5	Hohlschraube-10	E. 010 417 (DIN7623M14x1,5)	2	Hollow screw
4841 °	117 080		Druckleitung	Ø20x2,2x784	1	Pressure pipe

* Nur abgebildete Teile von Firma Holder lieferbar. Weitere Ersatzteile oder Reparaturen von Firma Hydromatik Ulm. Bei Bestellung alle Daten vom Typenschild angeben. HYDROMATIK GmbH., Glockeraustraße 2 D-89275 Elchingen, Tel. 0 73 08/820, Telex 712 538

* Only the illustrated parts are available through Holder. All other parts and repairs through Messes. Hydromatik, Ulm. When ordering parts please state all numbers and data which are stamped on the type plate.

° Druckleitung für Allrad siehe Tafel 90.

° Pressure pipe for four-wheel drive see table 90.

FRANK-MOTOR

Lenkung
Hydraulik

A 13

Spaltenverzeichnis		Zeile Spalte
Tafel 88	Verstellpumpe, Konstantmotor	L 11 - B 14
Tafel 90	Kugelhahn-Steuerblock, Mengenteiler	C 13 - D 14
Tafel 92	Hydraulikleitungen und Radnabenmotor für Maschinen mit Allradantrieb	E 13 - F 14
Tafel 94	Hydraulikleitungen	G 13 - H 14

Steering
Hydraulic system

A 14

Column contents		Line columns
Table 88	Variable-capacity hydraulic pump, constant motor	L 11 - B 14
Table 90	Cock-type control block, flow distributor hydraulic pipes, for machines with four-wheel drive	C 13 - D 14
Table 92	Hydraulic pipes and wheel hub motor for Machines with four wheel drive	E 13 - F 14
Table 94	Hydraulic pipes	G 13 - H 14

FRANK-MOTORGERAETE

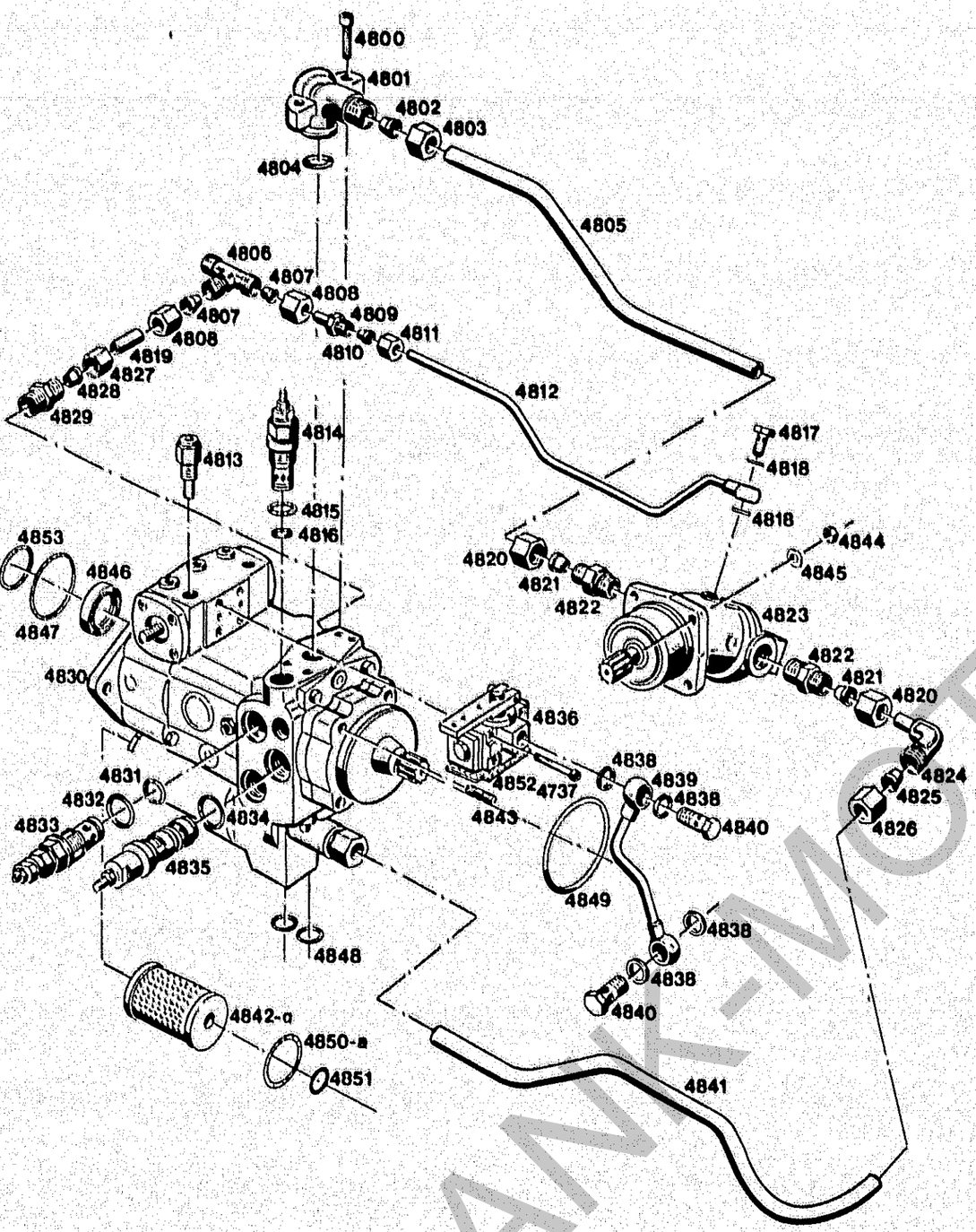

BILDTAFEL NR. 88
VERSTELLPUMPE
KONSTANTMOTOR

TABLE NO. 88
VARIABLE CAPACITY HYDRAULIC PUMP, CONSTANT MOTOR

Bild-Nr. Ill.No.	Bestell-Nr. Part No.		Benennung	Abm./Bemerk. Dimen./Remarks	Stück Pieces	Denomination
4842	154 096-HY		Filterpatrone (Ø45x90) (10 y in 20 y geändert)	Eingebaut bis 02. 88. nicht austauschbar	1	Filter cartridge (assembled up to 02. 88., not interchangeable)
4842a	157 468-HY		Filterpatrone (Ø47x84)	Eingebaut ab 02. 88.	1	Filter cartridge (assembled from 02. 88)
4843	011 616	DIN939M8x70	Stiftschraube		4	Stud
4844	011 585	DIN934M10	Sechskantmutter		4	Hexagon nut
4845	010 064	DIN137B10x18	Federscheibe		4	Lock washer
4846	150 975-HY		Wellendichtring (35x52x6NB 72 Shore drallfrei)		1	Oil seal
4847	083 821-HY		O-Ring (Ø75x3,5)		1	O-ring
4848	083 758-HY		O-Ring		2	O-ring
4849	084 461-HY		O-Ring		1	O-ring
4850	023 930		O-Ring (Ø52xØ2,5) (75-80° Shore)	Für Filter 4842	1	O-ring (for filter 4842)
4850a	086 406-HY		O-Ring (Ø59x3) (75-80° Shore)	Für Filter 4842a	1	O-ring (for filter 4842a)
4851	023 925		O-Ring (Ø22xØ3,5)	75-80° Shore	1	O-ring
4852	408 294-HY		Dichtung		1	Gasket
4853	151 810-HY		Dichtung (Ø56x2,6)		1	Gasket

FRANK-MOTOR

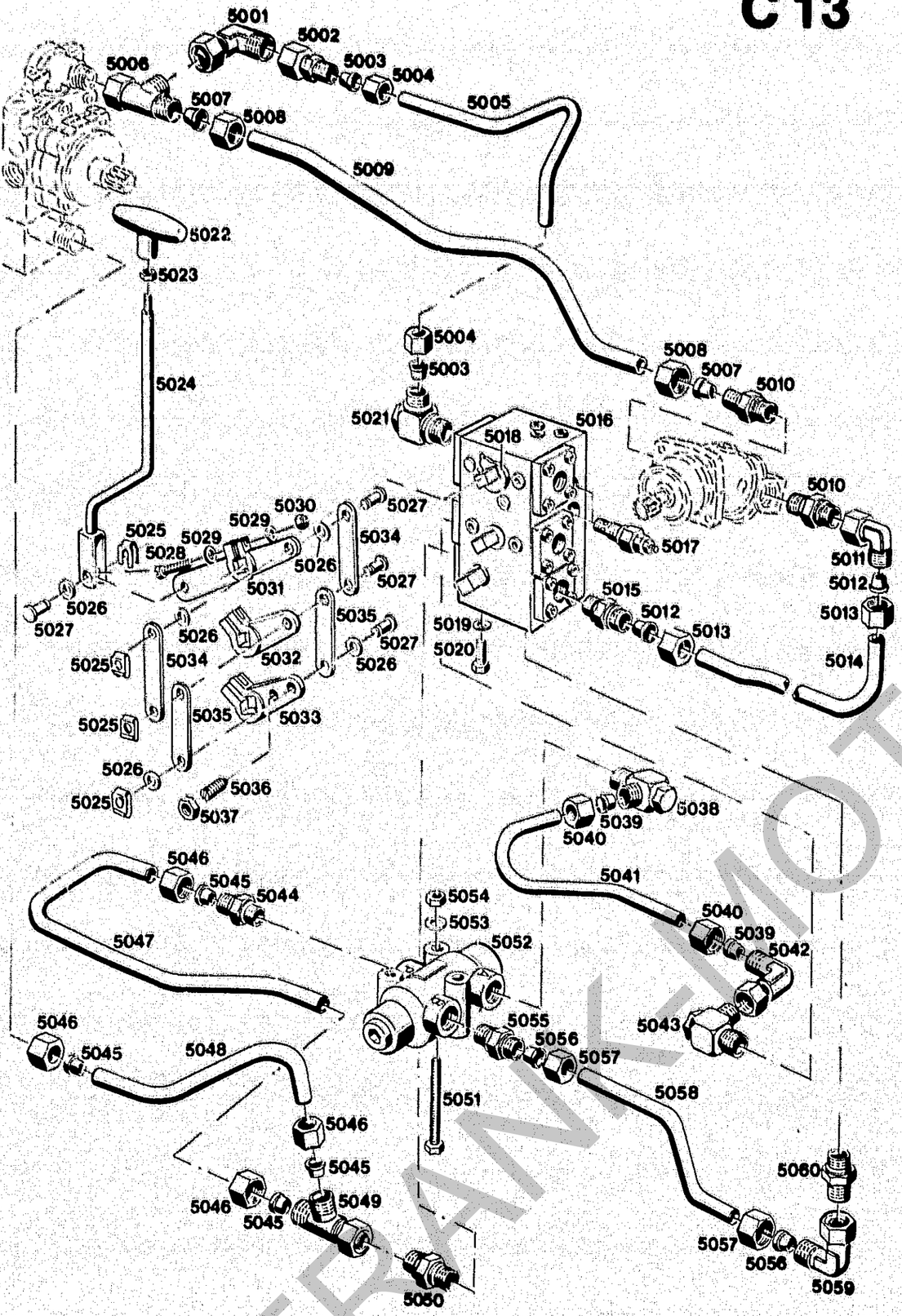

Bildtafel – table – No. 90

BILDTAFEL NR. 90
KUGELHAHN-STEUERBLOCK, MENGENTEILER, HYDRAULIKLEITUNGEN, FÜR MASCHINEN MIT ALLRADANTRIEB

TABLE NO. 90
COCK-TYPE CONTROL BLOCK, FLOW DISTRIBUTOR, HYDRAULIC PIPES, FOR MACHINES WITH FOUR-WHEEL DRIVE

Bild-Nr. Ill.No.	Bestell-Nr. Part No.		Benennung	Abm./Bemerk. Dimen./Remarks	Stück Pieces	Denomination
5001	025 124		Zsb. Einstellb. Winkelverschraubung	f. Ø20	1	Adjustable angle screw union, compl.
5002	026 423		Zsb. Reduzierverschraubung	f. Ø20/Ø16	1	Adaptor ass.
5003	026 488		Profilring	Ø16	2	Profile ring
5004	026 487		Überwurfmutter	M24x1,5	2	Lock nut
5005	125 838		Druckleitung	Ø16x2x398,5	1	Pressure pipe
5006	026 420		Zsb. Einstellb. L-Verschraubung	f. Ø20	1	Adjustable L-shape union
5007	023 797		Profilring	Ø20	2	Profile ring
5008	023 796		Überwurfmutter	M30x2	2	Lock nut
5009	125 839		Druckleitung	Ø20x2,5x510	1	Pressure pipe
5010	023 137		Ger. Einschraubverschraubung kpl.	f. Ø20, M27x2	2	Screw union, straight
5011	023 138		Zsb. Einstellb. Winkelverschraubung	f. Ø20	1	Adjustable angle screw union, compl.
5012	023 797		Profilring	Ø20	2	Profile ring
5013	023 796		Überwurfmutter	M30x2	2	Lock nut
5014	125 834		Druckleitung	Ø20x2,5x334,5	1	Pressure pipe
5015	023 137		Ger. Einschraubverschraubung kpl.	f. Ø20, M27x2	1	Straight screw union
5016	125 788		Zsb. Kugelhahn-Steuerblock		1	Cock-type control block
	027 149		Dichtungssatz (f. Kugelhahn-Steuerblock)		1	Gasket kit (for Cock-type control block)
5017	026 675		Druckbegrenzungsventil	VS-20, 400 bar	2	Pressure limitation valve
	026 671		O-Ring	Ø16,36x2,21	2	O-ring
	026 672		O-Ring	Ø9,25x1,78	2	O-ring
	026 673		Stützring		2	Back-up-ring
5018	026 674		Kulissenscheibe		1	Plate
5019	010 063	DIN137B8	Federscheibe		2	Lock washer
5020	011 511	DIN933M8x20	Sechskantschraube		2	Hexagon screw
5021	027 119		Zsb. Schwenkverschraubung	f. Ø16, M22x1,5	1	Swivel union compl.
5022	013 939	000 999 05 02	Handgriff	M8	1	Handle
5023	011 579	DIN934M8	Sechskantmutter		1	Hexagon nut
5024	125 862		Zsb. Schaltstange	NL	1	Selector rod
5025	022 264	000 994 58 64	SL-Sicherung	Gr. 8	4	SL-lock
5026	010 044	DIN125A8,4	Scheibe		5	Shim
5027	026 427		Bolzen (mit Bund)	Ø12x18	4	Bolt
5028	010 019	DIN84M5x30	Zylinderschraube		3	Cylindrical screw
5029	023 292	DIN126-5,5	Scheibe		6	Shim
5030	011 576	DIN934M5	Sechskantmutter		3	Hexagon nut
5031	125 725		Zsb. Hebel	NL	1	Lever ass.
5032	125 728		Zsb. Hebel	NL	1	Lever ass.
5033	125 729		Zsb. Hebel	NL	1	Lever ass.
5034	125 733		Lasche	87x20x2	2	Shackle
5035	125 734		Lasche	82x20x2	2	Shackle
5036	025 200		Federndes Druckstück	M10x19	1	Thrust member

FRANK-MOTOR GERÄTE

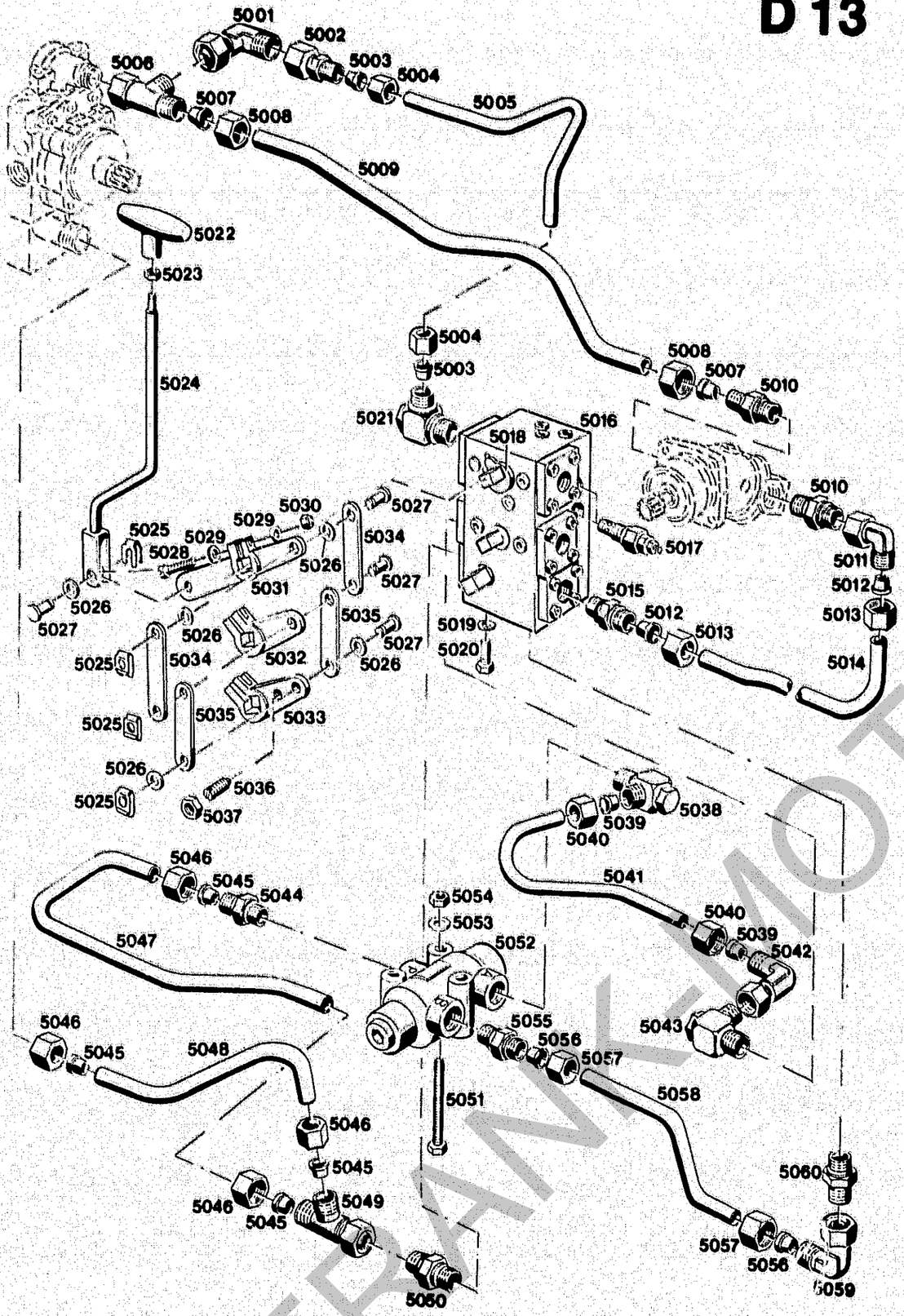

Bildtafel – table – No. 90

BILDTAFEL NR. 90
KUGELHAHN-STEUERBLOCK, MENGENTEILER, HYDRAULIKLEITUNGEN, FÜR MASCHINEN MIT ALLRADANTRIEB

TABLE NO. 90
COCK-TYPE CONTROL BLOCK, FLOW DISTRIBUTOR, HYDRAULIC PIPES, FOR MACHINES WITH FOUR-WHEEL DRIVE

Bild-Nr. Ill.No.	Bestell-Nr. Part No.		Benennung	Abm./Bemerk. Dimen./Remarks	Stück Pieces	Denomination
5037	011 751	DIN439M10	Sechskantmutter	flach	1	Hexagon nut, flat
5038	027 119		Zsb. Schwenk-verschraubung	f. Ø16, M22x1,5	1	Swivel union ass.
5039	026 488		Profilring	Ø16	2	Profile ring
5040	026 487		Überwurfmutter	M24x1,5	2	Lock nut
5041	125 836		Druckleitung	Ø16x2x239	1	Pressure pipe
5042	026 421		Zsb. Einstellb. Winkel-verschraubung	f.Ø16	1	Adjustable angle union compl.
5043	027 119		Zsb. Schwenk-verschraubung	f. Ø16, M22x1,5	1	Swivel union compl.
5044	023 137		Ger. Einschraubver-schraubung kpl.	f. Ø20, M27x2	1	Screw union, straight, complete
5045	023 797		Profilring	Ø20	4	Profile ring
5046	023 796		Überwurfmutter	M30x2	4	Lock nut
5047	125 835		Druckleitung	Ø20x2,5x500	1	Pressure pipe
5048	125 837		Druckleitung	Ø20x2,5x349	1	Pressure pipe
5049	026 420		Zsb. Einstellb. L-Ver-schraubung	f. Ø20	1	Adjustable L-shape union
5050	023 137		Ger. Einschraub-Verschraubung kpl.	f. Ø20, M27x2	1	Screw union, straight, complete
5051	011 175	DIN933M8x100	Sechskantschraube		3	Hexagon screw
5052	026 401		Doppeltw. Stromteiler		1	Double-act. flow distributor
5053	010 063	DIN137B8	Federscheibe		3	Lock washer
5054	011 579	DIN934M8	Sechskantmutter		3	Hexagon nut
5055	015 848	000 990 14 89	Ger. Einschraub-verschraubung kpl.	f. Ø18, M22x1,5	1	Screw union, straight, complete
5056	022 531	000 990 30 57	Profilring	Ø18	2	Profile ring
5057	022 529	000 990 30 56	Überwurfmutter	M26x1,5	2	Lock nut
5058	125 833		Druckleitung	Ø18x2x318	1	Pressure pipe
5059	026 422		Zsb. Einstellb. Winkel-verschraubung	f. Ø18	1	Adjustable angle screw union
5060	015 848	000 990 14 89	Ger. Einschraub-verschraubung kpl.	f. Ø18, M22x1,5	1	Screw union, straight, complete

FRANK-MOTORGERÄTE

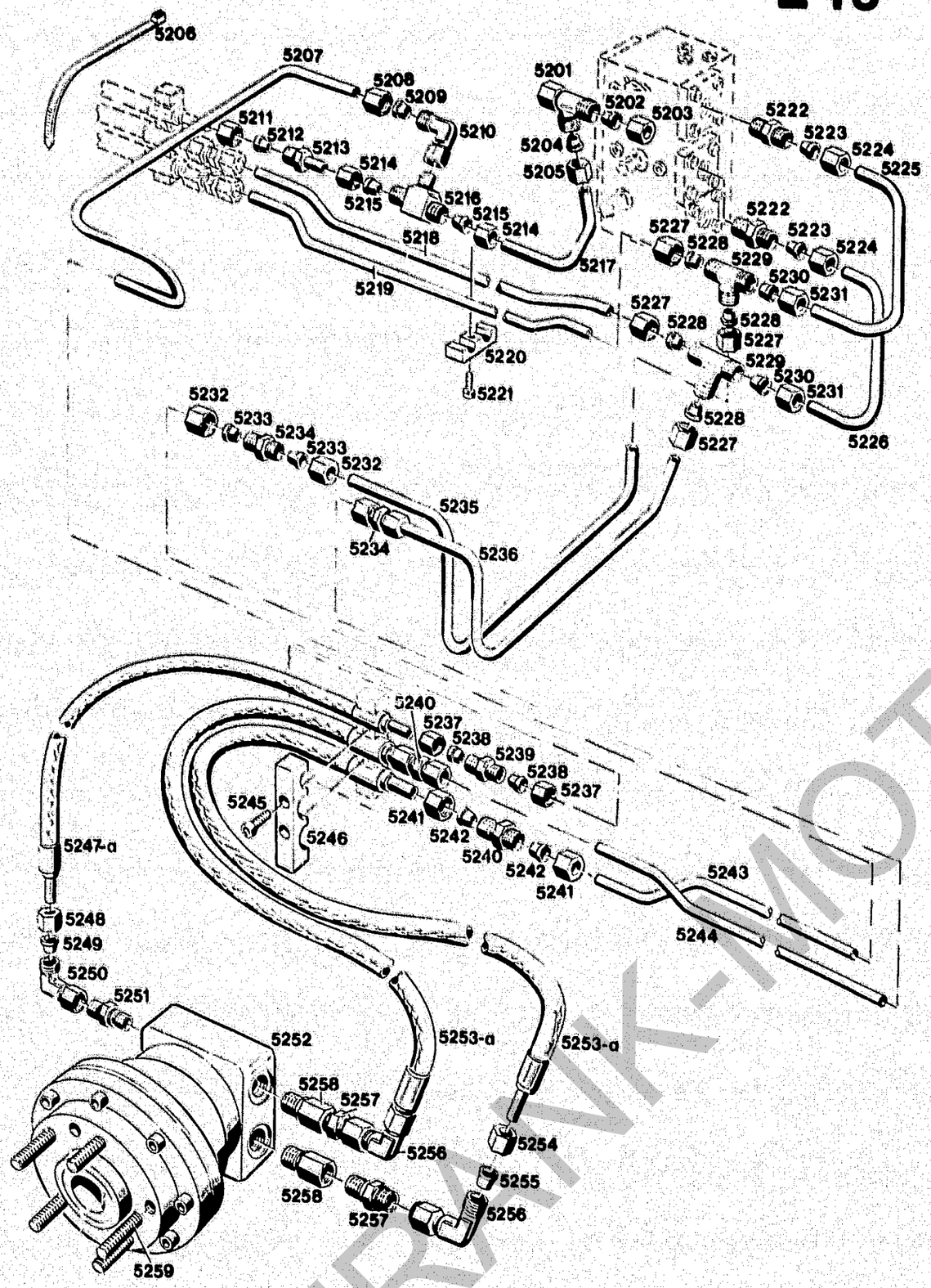

Bildtafel – table – No. 92

BILDTAFEL NR. 92
HYDRAULIKLEITUNGEN UND RADNABENMOTOR FÜR MASCHINEN MIT ALLRADANTRIEB

TABLE NO. 92
HYDRAULIC PIPES AND WHEEL HUB MOTOR FOR MACHINES WITH FOUR WHEEL DRIVE

Bild-Nr. / Ill.No.	Bestell-Nr. / Part No.		Benennung	Abm./Bemerk. / Dimen./Remarks	Stück / Pieces	Denomination
5201	026 416		Zsb. T-Reduzierverschraubung	f. Ø15/15/12	1	T-adaptor compl.
5202	015 752	000 990 24 57	Profilring	Ø15	2	Profile ring
5203	015 727	000 990 25 56	Überwurfmutter	M22x1,5	2	Lock nut
5204	015 751	000 990 22 57	Profilring	Ø12	1	Profile ring
5205	015 725	000 990 23 56	Überwurfmutter	M18x1,5	1	Lock nut
5206	022 331	000 180 02 45	Kabelband	360x4,8	8	Cable strip
5207	125 824		Leckölleitung	Ø8x1x663	1	Leak oil pipe
5208	015 723	000 990 18 56	Überwurfmutter	M14x1,5	1	Lock nut
5209	015 749	000 990 18 57	Profilring	Ø8	1	Profile ring
5210	026 337		Zsb. Einstellbarer Winkelstutzen	f. Ø8	1	Adjustable angle socket
5211	015 723	000 990 18 56	Überwurfmutter	M14x1,5	1	Lock nut
5212	015 749	000 990 18 57	Profilring	Ø8	1	Profile ring
5213	025 122		Zsb. Reduzierverschraubung	f. Ø12/8	1	Adaptor
5214	015 725	000 990 23 56	Überwurfmutter	M18x1,5	2	Lock nut
5215	015 751	000 990 22 57	Profilring	Ø12	2	Profile ring
5217	125 823		Leckölleitung	Ø12x1,5x228,5	1	Leak oil pipe
5218	125 825		Druckleitung	Ø12x1,5x1285	1	Pressure pipe
5219	125 826		Druckleitung	Ø12x1,5x1250	1	Pressure pipe
5220	125 508		Rohrhalter	40x20x8,5	8	Pipe retainer
5221	012 513	DIN6912M6x12	Innensechskantschraube		8	Socket-head screw
5222	015 836		Ger. Einschraubverschraubung kpl.	f. Ø15 M18x1,5	2	Screw union compl.
5223	015 752	000 990 24 57	Profilring	Ø15	2	Profile ring
5224	015 727	000 990 25 56	Überwurfmutter	M22x1,5	2	Lock nut
5225	125 832		Druckleitung	Ø15x1,5x295	1	Pressure pipe
5226	125 831		Druckleitung	Ø15x1,5x227	1	Pressure pipe
5227	015 725	000 990 23 56	Überwurfmutter	M18x1,5	4	Lock nut
5228	015 751	000 990 22 57	Profilring	Ø12	4	Profile ring
5229	026 418		T-Reduzierverschraubung kpl.	f. Ø15/15/12	2	T-adaptor compl.
5230	015 752	000 990 24 57	Profilring	Ø15	2	Profile ring
5231	015 727	000 990 25 56	Überwurfmutter	M22x1,5	2	Lock nut
5232	015 725	000 990 23 56	Überwurfmutter	M18x1,5	4	Lock nut
5233	015 751	000 990 22 57	Profilring	Ø12	4	Profile ring
5234	015 831	000 990 12 88	Ger. Verschraubung kpl.	f. Ø12	2	Screw union, straight, compl.
5235	125 829		Druckleitung	Ø12x1,5x578	1	Pressure pipe
5236	125 830		Druckleitung	Ø12x1,5x516	1	Pressure pipe
5237	015 723	000 990 18 56	Überwurfmutter	M14x1,5	2	Lock nut
5238	015 749	000 990 18 57	Profilring	Ø8	2	Profile ring
5239	015 828	000 990 08 88	Ger. Verschraubung kpl.		1	Screw union, straight, compl.
5240	015 831	000 990 12 88	Ger. Verschraubung kpl.	Ø12, M18x1,5	4	Screw union, straight, compl.
5241	015 725	000 990 23 56	Überwurfmutter	M18x1,5	8	Lock nut
5242	015 751	000 990 22 57	Profilring	Ø12	8	Profile ring
5243	125 828		Druckleitung	Ø12x1,5x1089	1	Pressure pipe
5244	125 827		Druckleitung	Ø12x1,5x1149	1	Pressure pipe
5245	011 218	DIN912M6x20	Innensechskantschraube		4	Socket-head screw

FRANK-MOTOR

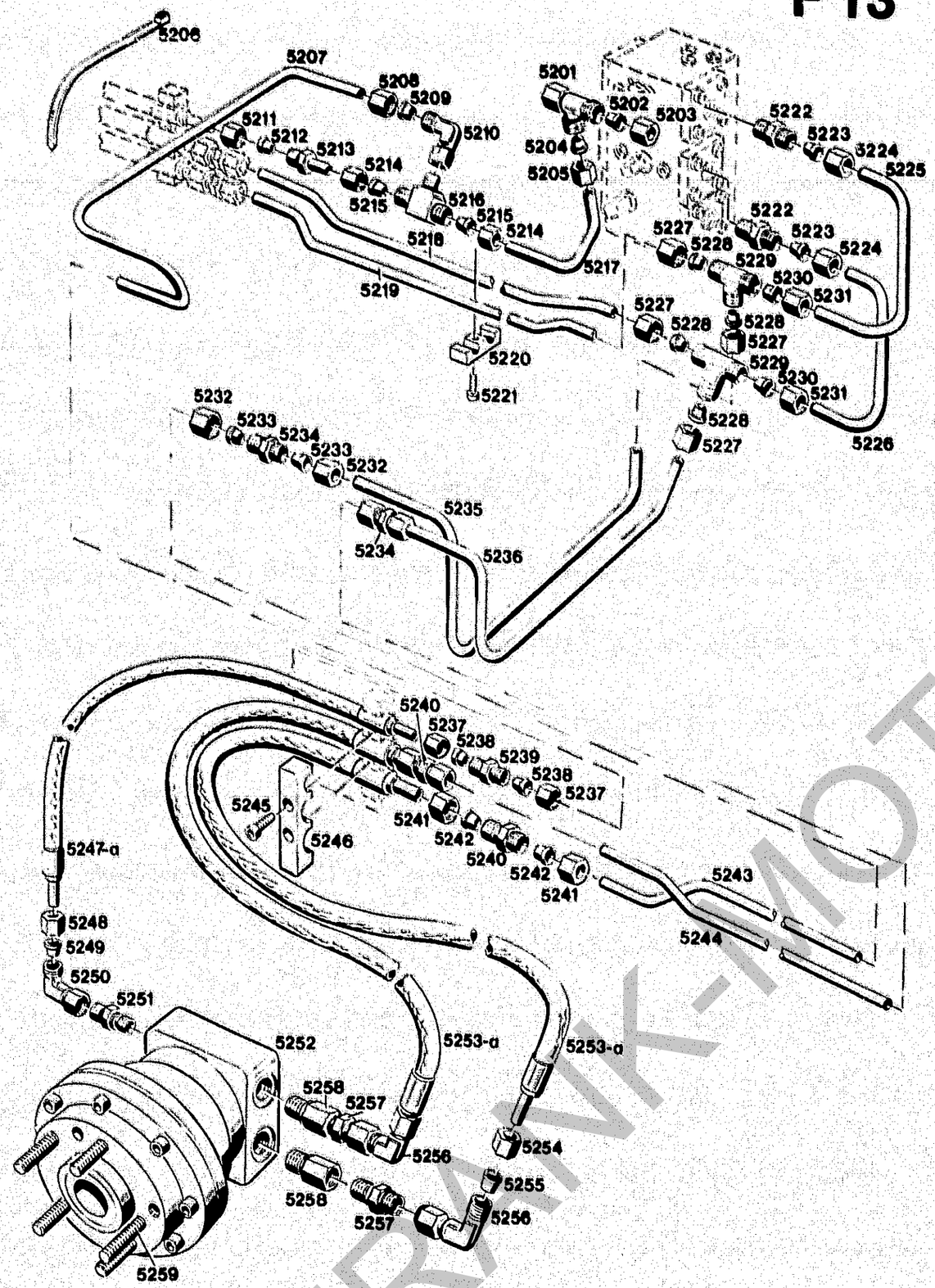

Bildtafel – table – No. 92

BILDTAFEL NR. 92
HYDRAULIKLEITUNGEN UND RADNABENMOTOR FÜR MASCHINEN MIT ALLRADANTRIEB

TABLE NO. 92
HYDRAULIC PIPES AND WHEEL HUB MOTOR FOR MACHINES WITH FOUR WHEEL DRIVE

Bild-Nr. / Ill.No.	Bestell-Nr. / Part No.		Benennung	Abm./Bemerk. / Dimen./Remarks	Stück / Pieces	Denomination
5246	125 677		Rohrhalter	100x20x15	2	Pipe retainer
5247	019 287	000 078 09 89	Höchstdruckschlauch (Ø8x900)	Bis FG. Nr. 46400 130 Satzweise austauschbar- nicht passend für Bereifung 4631-11.	2	High-pressure hose (up to chassis No. 46400 130) Replace in complete kit-not suitable for tyres 4631-11.
5247a	019 302	000 078 72 89	Höchstdruckschlauch (Ø8x720)	Ab FG. Nr. 46400 131	2	High-pressure hose(from chassis No. 46400 131)
5248	015 723	000 990 18 56	Überwurfmutter	M14x1,5	2	Lock nut
5249	015 749	000 990 18 57	Profilring	Ø8	2	Profile ring
5250	026 337		Einstellb. Winkelstutzen	f. Ø8	2	Adjustable angle socket
5251	023 611		Ger. Einschraubverschraubung	f. Ø8 R 1/4"	2	Screw union, straight
5252 *	125 504		ZSB. RADMOTOR	Typ BB 0100 -H11 SPEZIAL	2	WHEEL HUB ASS.
	126 043		ZSB. DICHTUNGSSATZ (für 5252)		n. B.	GASKET KIT COMPL.
5253	023 332		Höchstdruckschlauch (Ø12x700)	Bis FG. Nr. 46400 130. Satzweise austauschbar- nicht passend für Bereifung 4631-11.	4	High-pressure hose (up to chassis No. 46400 130, interchangeable-not suitable for tyres 4631-11)
5253a	026 476		Höchstdruckschlauch (Ø12x550)	Ab FG. Nr. 46400 131	4	High-pressure hose (up to chassis No. 46400 131)
5254	015 725	000 990 23 56	Überwurfmutter	M18x1,5	4	Lock nut
5255	015 751	000 990 22 57	Profilring	Ø8	4	Profile ring
5256	026 338		Einstellb. Winkelstutzen	f. Ø12	4	Adjustable angle socket
5257	023 793		Ger. Einschraubverschraubung	f. Ø12 R 3/8"	4	Screw union, straight
5258	026 202		Doppelstutzen	SW 22x35 R 3/8"	4	Twin socket
5259	BC-0991140040		Radbolzen	Firma Bucher	10	Wheel bolt

* Reparaturen und Ersatzteile von Firma Bucher, Industriestraße 1 79771 Klettgau - 2

* Spare parts service and repair service through Messes. Bucher, Industrie str. D-79771 Klettgau - 2

FRANK-MOTORGERÄTE

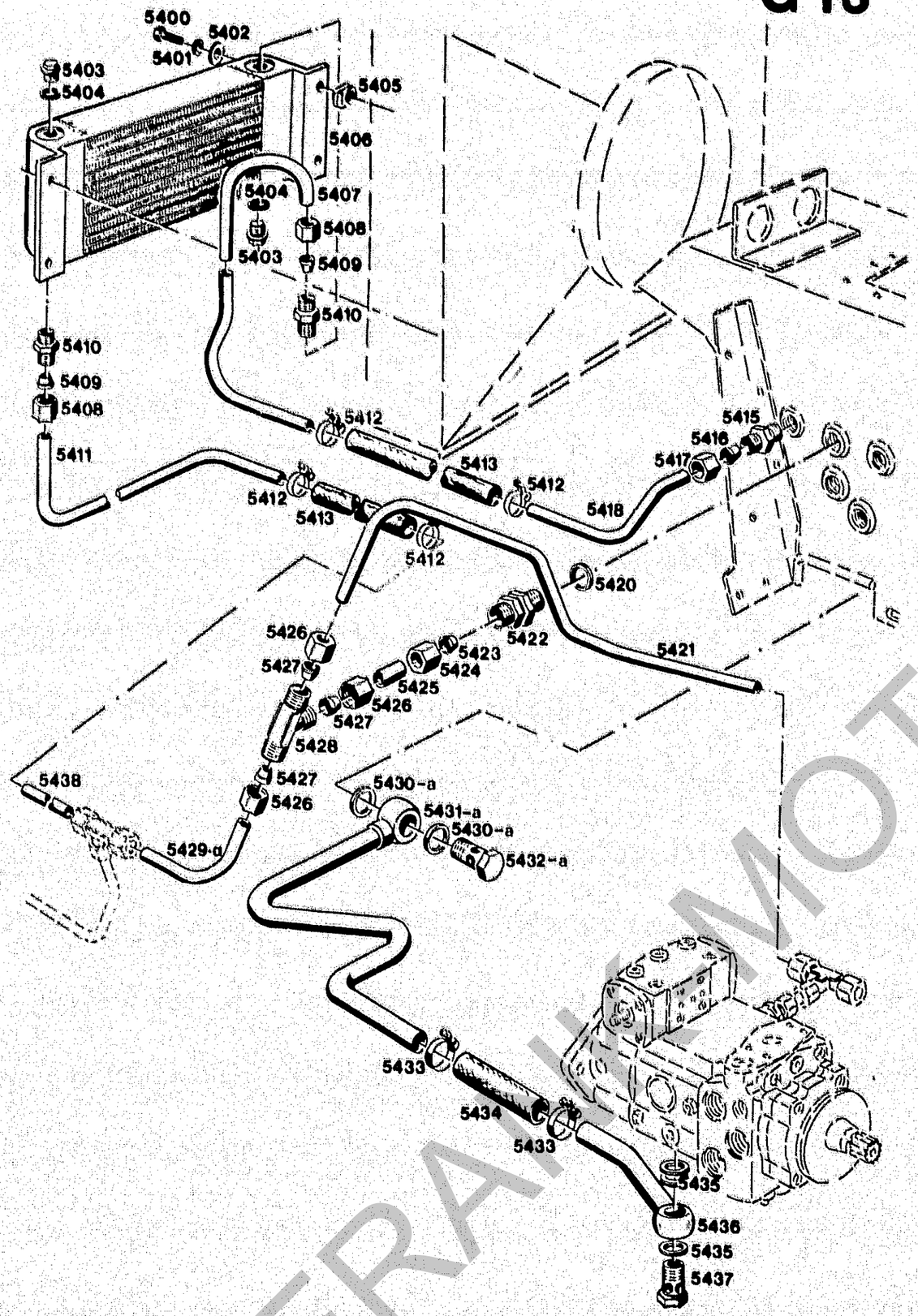

Bildtafel – table – No. 94

BILDTAFEL NR. 94
HYDRAULIKLEITUNGEN

TABLE NO. 94
HYDRAULIC PIPES

Bild-Nr. Ill.No.	Bestell-Nr. Part No.		Benennung	Abm./Bemerk. Dimen./Remarks	Stück Pieces	Denomination
5400	011 887	DIN933M6x18	Sechskantschraube		4	Hexagon screw
5401	011 139	DIN127B6	Federring		4	Spring ring
5402	010 887	DIN125-6,4	Scheibe		4	Shim
5403	011 030	DIN908M18x1,5	Stopfen		2	Plug
5404	010 395	DIN7603A18x24	Dichtung		2	Gasket
5405	023 801		Clippmutter	L.R.Nr. M6KL140	4	Nut
5406	118 147		Ölkühler	L.R.Nr. 27339.2.10	1	Oil/air cooler
5407	117 219		Rücklaufleitung, kurz (Ø15x1,5x620)	Ersetzt Rücklaufleitung (Anschluß Kühler unten) austauschbar, Ger. Verschraubung u. Stopfen wechseln.	1	Return flow pipe short (replacing return flow pipe)(radiator connection below) interchangeable. Replace straight screw union and plug.
5408	015 727	000 990 25 56	Überwurfmutter	M22x1,5	2	Lock nut
5409	015 752	000 990 24 57	Profilring	Ø15	2	Profile ring
5410	015 836	000 990 02 89	Ger. Einschraubverschraubung (best. aus Teilen 5408-5410)	M18x1,5	2	Screw union straight (cons. of parts 5408-5410)
5411	117 218		Rücklaufleitung, lang	Ø15x1,5x553	1	Return flow pipe, long
5412	023 132		Drahtbügelschelle	f. Ø23 WADO 2023	4	Wire bracket
5413	023 198		Schlauch	Ø16x3,5x400	2	Hose
5415	015 836	000 990 02 89	Ger. Einschraubverschraubung (best. aus Teilen 5415-5417)		1	Screw union straight (cons. of parts 5415-5417)
5416	015 752	000 990 24 57	Profilring	Ø15	1	Profile ring
5417	015 727	000 990 25 56	Überwurfmutter	M22x1,5	1	Lock nut
5418	117 083		Rücklaufleitung	Ø15x1,5x219	1	Return flow pipe
5420	010 401	DIN7603A22x27CU	Dichtring		1	Gasket
5421	117 081		Rücklaufleitung	Ø15x1,5x580	1	Return flow pipe
5422	023 141		Rückschlagventil (mit Teilen 5423-5424)	1,5 bar	1	Relief valve (w. parts 5423-5424)
5423	015 752	000 990 24 57	Profilring	Ø15	1	Profile ring
5424	015 727	000 990 25 56	Überwurfmutter	M22x1,5	1	Lock nut
5425	023 197		Rohr	Ø15x1,5x50	1	Pipe
5426	015 727	000 990 25 56	Überwurfmutter	M22x1,5	3	Lock nut
5427	015 752	000 990 24 57	Profilring	Ø15	3	Profile ring
5428	023 139		T-Verschraubung (best. aus Teilen 5426-5427)	für Ø15	1	T-union (cons. of parts 5426-5427)
5429	117 082		Rücklaufleitung (Ø15x1,5x228)	Für Maschinen ohne Allrad	1	Return flow pipe without four-wheel drive
5429a	125 821		Rücklaufleitung (Ø15x1,5x101)	Für Allradversion	1	Return flow pipe for four-wheel drive
*5430	010 401	DIN7603A22x27CU	Dichtring		2	Sealing ring
5430a	010 402	DIN7603A26x31CU	Dichtring		2	Sealing ring
*5431	117 289		Zsb. Saugleitung lang	NL	1	Suction pipe ass. long
5431a	118 184		Zsb. Saugleitung lang	NL	1	Suction pipe ass. long

* Teile eingebaut bis FG. Nr. P30 460 00120 und P70 bis FG. Nr. 460 50130, nicht austauschbar gegen a-Teile.

* Parts assembled up to P30 chassis No. 460 00120, P70 chassis No. 460 50130 not interchangeable with above parts.

FRANKMOTOR-PROJEKT

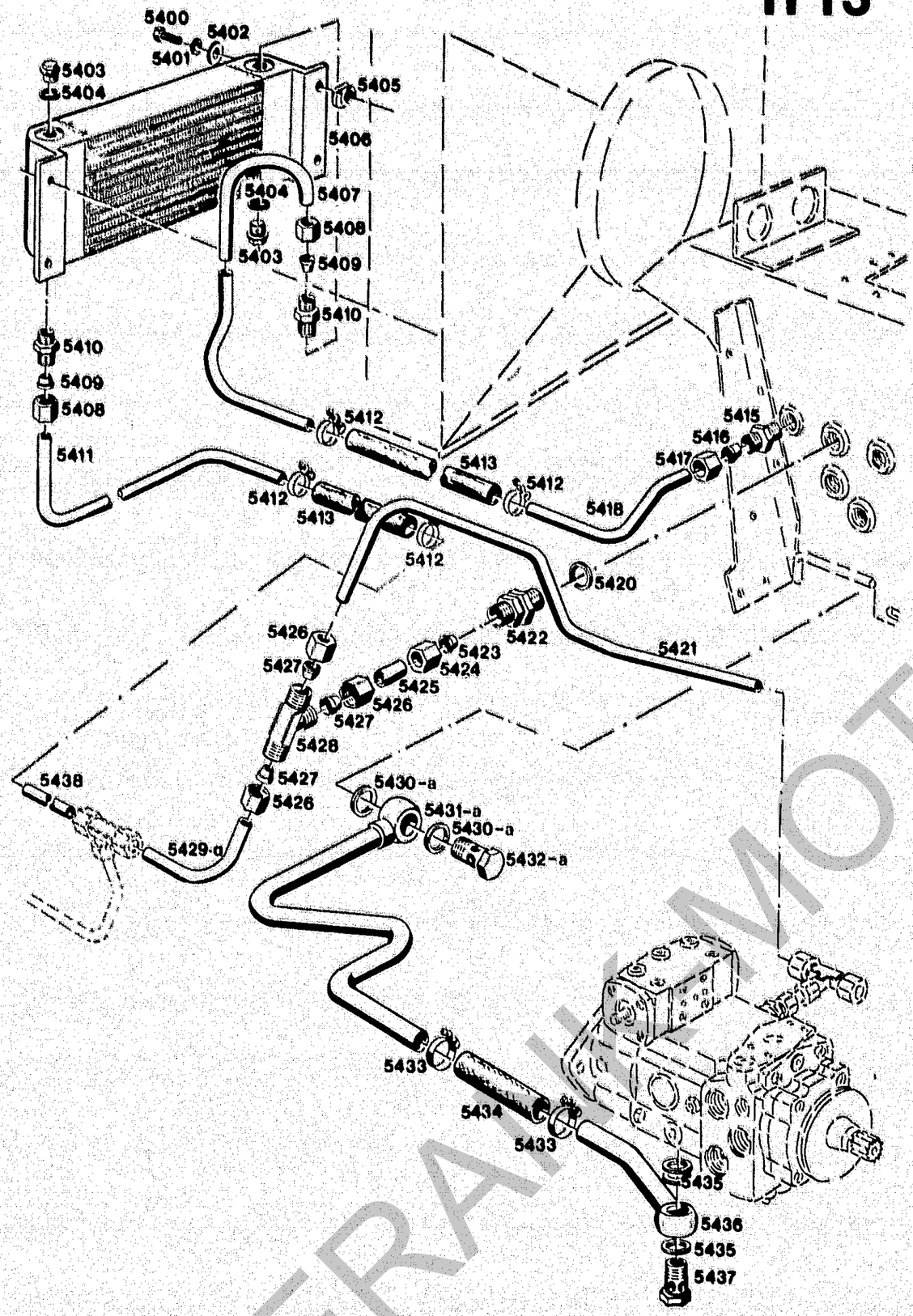

Bildtafel – table – No. 94

BILDTAFEL NR. 94
HYDRAULIKLEITUNGEN

TABLE NO. 94
HYDRAULIC PIPES

Bild-Nr. Ill.No.	Bestell-Nr. Part No.		Benennung	Abm./Bemerk. Dimen./Remarks	Stück Pieces	Denomination
*5432	025 293	DIN7643M22x1,5	Hohlschraube-18	Ersetzt 023 144	1	Hollow screw (replacing 023 144)
5432a	025 294	DIN7643M22x1,5	Hohlschraube-22	Ersetzt 023 582	1	Hollow screw (Replacing 023 582)
5433	010 931	000 970 90 67	Drahtbügelschelle	für Ø31 WADO 2131	2	Wire bracket
5434	020 872	000 973 10 72	Saugschlauch	Ø7/8"x4x100	1	Suction hose
5435	010 401	DIN7603A22x27CU	Dichtring		3	Sealing ring
5436	117 290		Zsb. Saugleitung kurz	NL	1	Suction pipe, short
5437	025 293	DIN7643M22x1,5	Hohlschraube-18	Ersetzt 023 144	1	Hollow screw (Replacing 023 144)
5438	125 822		Rohr (Ø15x1,5x80)	Ab Allradversion	1	Tube (starting with four-wheel drive version

* Teile eingebaut bis FG. Nr. P30 460 00120 und P70 bis FG. Nr. 460 50130, nicht austauschbar gegen a-Teile.

* Parts assembled up to P30 chassis No. 460 00120, P70 chassis No. 460 50130 not interchangeable with above parts.

FRAIKIN MOTORGERÄTE

Getriebe

Spaltenverzeichnis		Zeile Spalte
Tafel 96	Getriebegehäuse Fahrantrieb	B 15 - C 16
Tafel 98	Kupplungsgehäuse, Zwischendeckel	D 15 - D 16
Tafel 100	Lammellenkupplung	E 15 - F 16
Tafel 102	Zapfwellenantrieb vorn	G 15 - H 16
Tafel 104	Zapfwelle hinten	I 15 - I 16
Tafel 106	Differential	J 15 - J 16
Tafel 108	Achse hinten	K 15 - M 16

Gearbox

Column contents		Line columns
Table 96	Gearbox - Driving transmission	B 15 - C 16
Table 98	Clutch housing, intermediate gear	D 15 - D 16
Table 100	Multi - plate clutch	E 15 - F 16
Table 102	Rear P.T.O. drive, front	G 15 - H 16
Table 104	Rear P.T.O.	I 15 - I 16
Table 106	Differential	J 15 - J 16
Table 108	Rear axle	K 15 - M 16

FRANK-MOTOR ERSATZTEILE

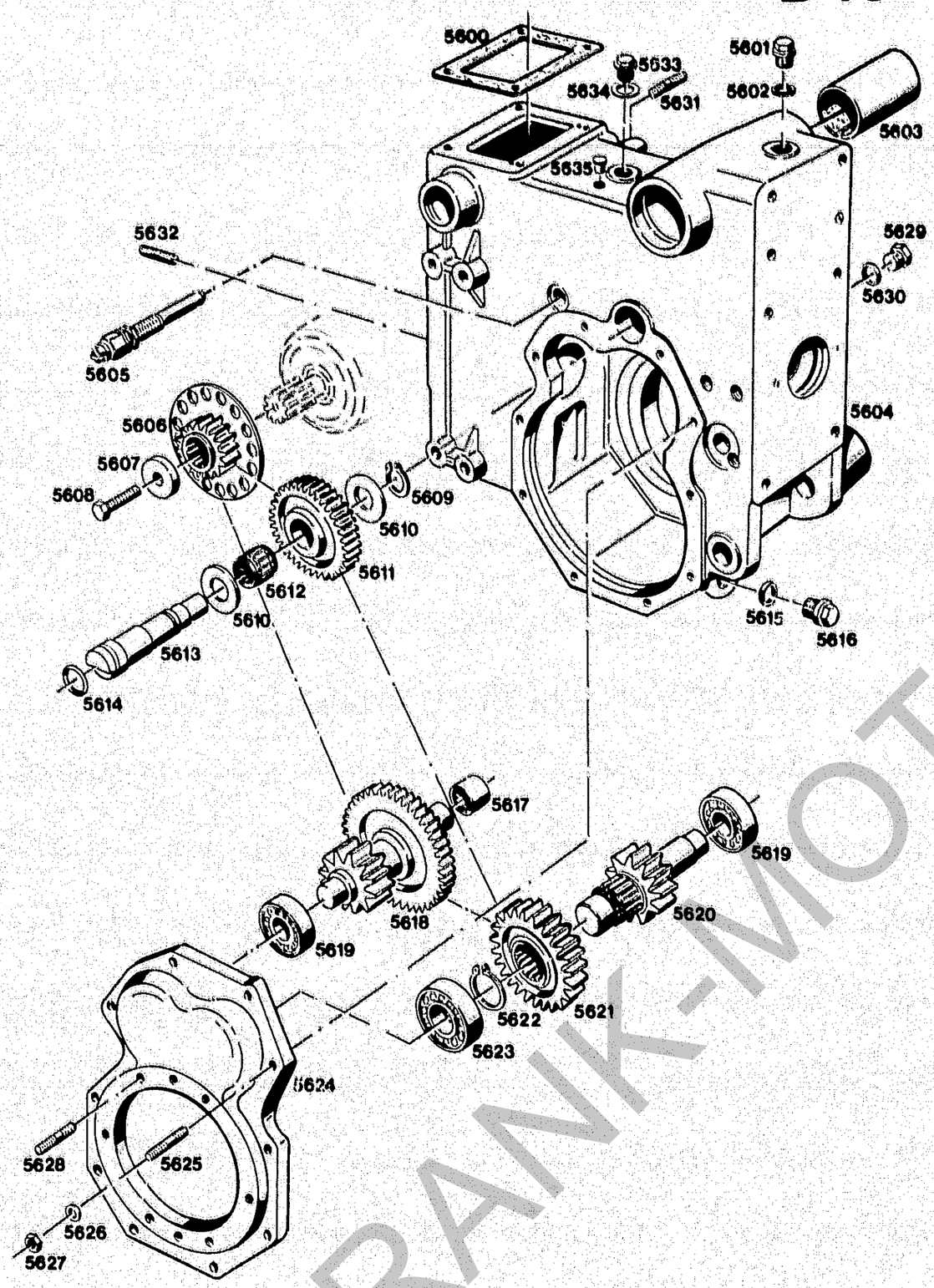

Bildtafel – table – No. 96

Bild-Nr. Ill.No.	Bestell-Nr. Part No.		Benennung	Abm./Bemerk. Dimen./Remarks	Stück Pieces	Denomination
*	118 430		ZSB. AT-GETRIEBE P30/P70 (mit Achsen, Lamellenkupplung, ohne Verstellpumpe)	P30 bis FG. Nr. 460 00120 P70 bis FG. Nr. 460 50130 muß Schaltwelle 118 195 eingebaut sein.	1	RECONDITIONED GEARBOX ASS. P30/P70 (with axles, multiplate clutch, without variable capacity hydraulic pump) Selector shaft 118 195 must be assembled up to P30 No. 460 00120 and P70 460 50130.
5600	116 466		Dichtung	158x104x1	1	Gasket
5601	015 296	000 993 20 50	Verschlußschraube mit Entlüftung	M20x1,5	1	Sealing screw with ventilation
5602	010 397	DIN7603A20x26	Dichtring		1	Sealing ring
5603	014 243	000 994 43 23	Lagerbüchse	Ø45xØ50x50	2	Bearing bush
*5604	116 439		Getriebegehäuse	433 lg.	1	Gearbox
5605	116 535		Induktivgeber		1	Impulse transmitter for speedometer
5606	116 448		Zsb. Antriebsritzel	NL	1	Drive pinion ass.
5607	016 503	000 991 58 47	Scheibe	Ø9xØ40x5	1	Shim
5608	011 514	DIN933M8x25	Sechskantschraube		1	Hexagon screw
5609	010 142	DIN471-25x1,2	Sicherungsring		1	Circlip
5610	015 921		Anlaufscheibe	Ø25,5xØ45x2	2	Check plate
5611	116 389		Zwischenrad	Ø104x31 Z=39	1	Intermediate gear
5612	022 950		Nadelkäfig	K25Ø35x30	1	Needle cage
5613	116 397		Lagerwelle	Ø32x137	1	Bearing shaft
5614	014 742	000 997 84 09	Rundschnurring	Ø24xØ3	1	Cord seal
5615	010 397	DIN7603A20x26	Dichtring		1	Sealing ring
5616	015 354	000 993 01 60	Magnetstopfen	M20x1,5	1	Magneto plug
5617	021 351	000 997 41 60	Nadelhülse	Ø25xØ32x20	1	Needle sleeve
5618	116 391		Ritzelwelle	Ø123,5x154	1	Pinion shaft
5619	022 955	DIN5412NJ305	Zyl. Rollenlager	Ø25xØ62x17	2	Cylider roller bearing
5620	116 395		Ritzelwelle	Ø74,3x150	1	Pinion shaft
5621	116 393		Zahnrad	Ø109x25	1	Gear
5622	010 147	DIN471-40x1,75	Sicherungsring		1	Circlip
5623	022 956	DIN5412NJ306	Zyl. Rollenlager	Ø30xØ72x19	1	Deep-groove ball bearing
5624	116 428		Lagerdeckel		1	Bearing cover
5625	011 609	DIN939M8x25	Stiftschraube		10	Stud
5626	010 063	DIN137B8	Federscheibe		10	Lock washer
5627	011 579	DIN934M8	Sechskantmutter		10	Hexagon nut
5628	011 624	DIN939M10x30	Stiftschraube	8 Stück in Lagerdeckel 8 Stück in Getriebe rechts für Achse	16	Stud (8 pcs. in bearing cover 8 pcs. in housing RH for axle)
5629	015 248	000 993 02 36	Ölstandsauge (mit Dichtung)	M20x1,5	1	Oil level sight glass (with gasket)
5630	010 397	DIN7603A20x26	Dichtring		1	Sealing ring

* Ab FG. Nr. P70 460 51186 und P30 460 00283 mit Bohrung 3/4" für Park-Sperre 4634-5.

* From chassis No. P70 460 51186 and P30 460 00283 with 3/4" bore for parking lock Type 4634-5.

FRANK-MOTOR-GERÄTE

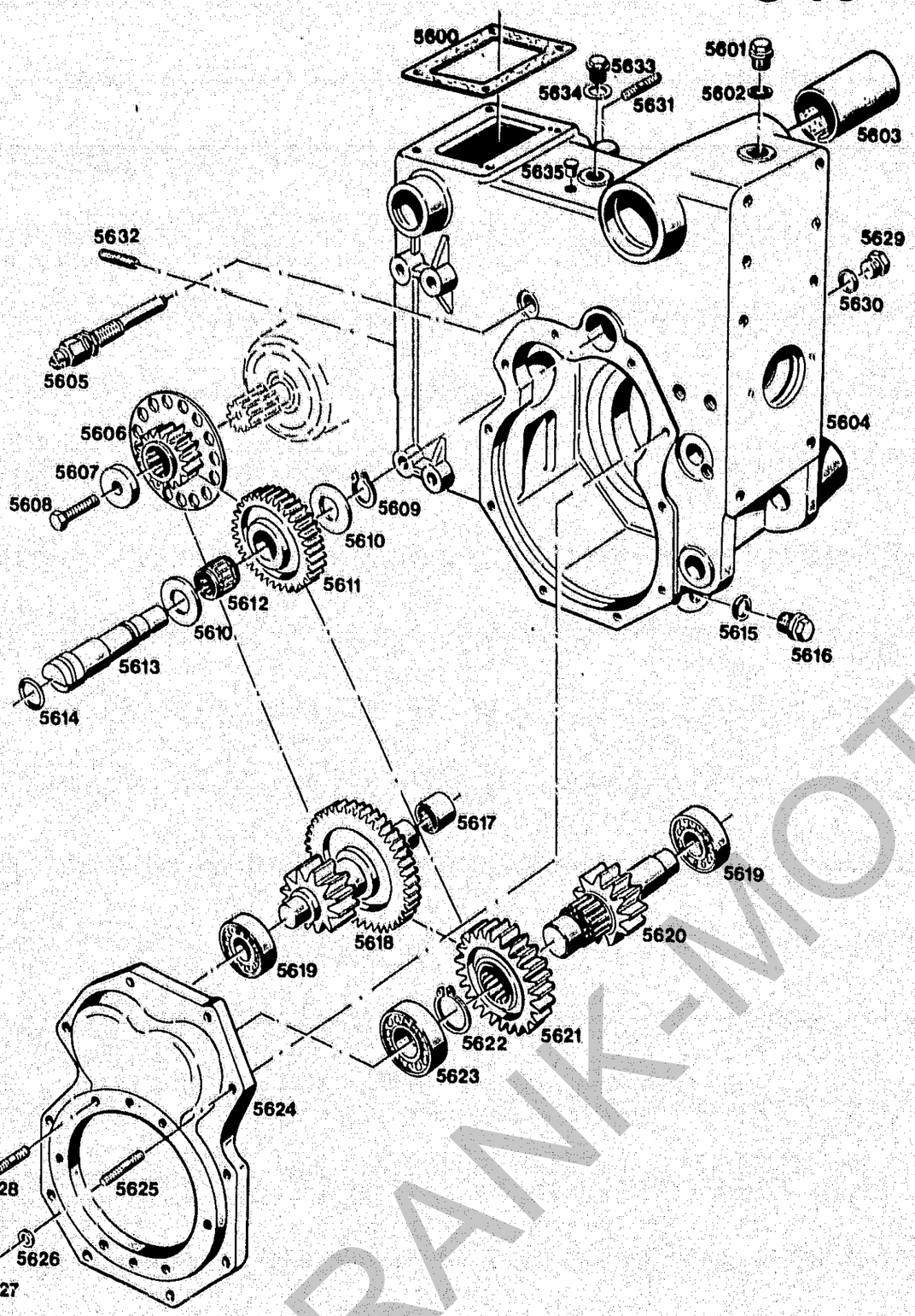

BILDTAFEL NR. 96
GETRIEBEGEHÄUSE

TABLE NO. 96
GEARBOX

Bild-Nr. Ill.No.	Bestell-Nr. Part No.	Benennung	Abm./Bemerk. Dimen./Remarks	Stück Pieces	Denomination
5631	011 624	DIN939M10x30 Stiftschraube		4	Stud
5632	011 638	DIN939M12x30 Stiftschraube		4	Stud
5633 *	011 026	DIN908R3/4" Verschlußschraube	000 993 12 48	1	Sealing screw
5634 *	010 402	DIN7602A26x31 Dichtring		1	Sealing ring
5635 *	015 322	000 993 08 55 Blindstopfen	14x7,2x8	1	Blanking plug

* Ab FG. Nr. P70 460 51186 und P30 460 00283

* From chassis No. P70 460 51186 and P30 460 00283

FRANK-MOTORGERÄTE

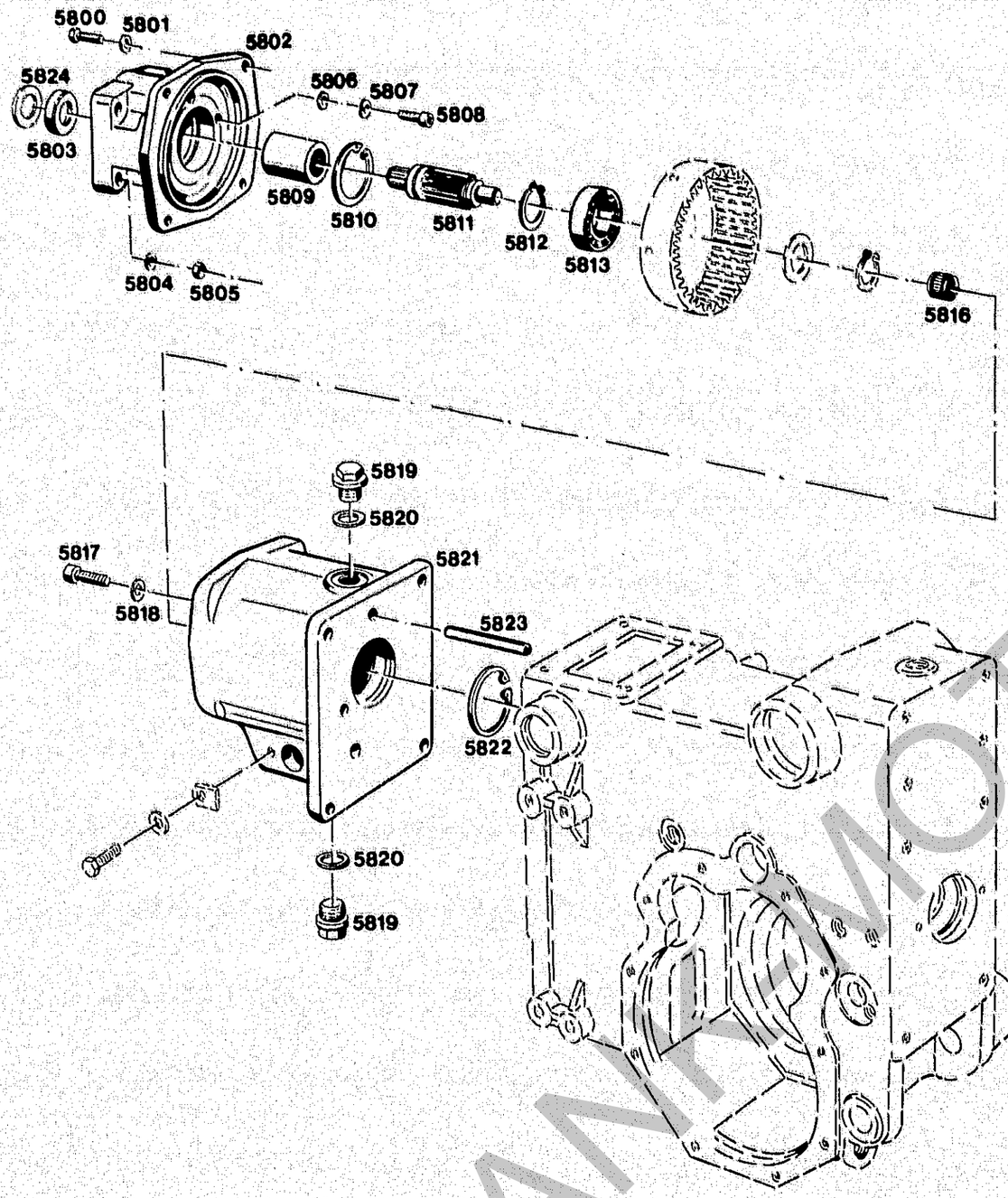

BILDTAFEL NR. 98
KUPPLUNGSGEHÄUSE, ZWISCHENDECKEL

TABLE NO. 98
CLUTCH HOUSING, INTERMEDIATE COVER

Bild-Nr. / Ill.No.	Bestell-Nr. / Part No.		Benennung	Abm./Bemerk. / Dimen./Remarks	Stück / Pieces	Denomination
5800	011 511	DIN933M8x20	Sechskantschraube		4	Hexagon screw
5801	010 063	DIN137B8	Federscheibe		4	Lock washer
5802	* 116 434		Zwischendeckel	100 lang	1	Intermediate cover
5803	010 648	DIN3760-22x32x7	Wellendichtring		1	Oil seal
5804	010 063	DIN137B8	Federscheibe		4	Lock washer
5805	011 579	DIN934M8	Sechskantmutter		4	Hexagon nut
5806	010 044	DIN125-8,4	Scheibe		1	Shim
5807	010 063	DIN137B8	Federscheibe		1	Lock washer
5808	012 511	DIN6912M8x20	Innensechskantschraube		1	Socket-head screw
5809	116 418		Profilnabe	Ø35x45	1	Profile hub
5810	010 164	DIN472-62x2	Sicherungsring		1	Circlip
5811	116 398		Antriebswelle	Ø30x105	1	Drive shaft
5812	010 144	DIN471-30x1,5	Sicherungsring		1	Circlip
5813	010 268	DIN625-6206-2RS	Ringrillenlager Ø30xØ62x16	C3 Lager ab Mitte 87 größeres Lagerspiel	1	Deep-groove ball bearing (C3 bearing with lager tolerance from mid 87)
5816	012 819	000 997 32 60	Nadelkäfig	Ø18xØ22x17	1	Needle cage
5817	011 059	DIN912M10x35	Innensechskantschraube		4	Socket-head screw
5818	010 056	DIN127A10	Federring		4	Lock washer
5819	011 039	DIN910M20x1,5	Verschlußschraube		2	Sealing screw
5820	010 397	DIN7603A20x26CU	Dichtung		2	Gasket
5821	116 437		Kupplungsgehäuse		1	Clutch housing
5822	010 164	DIN472-62x2	Sicherungsring		1	Circlip
5823	022 953	DIN7346-10x120	Spannstift		1	Tension pin
5824	024 067		Ring (Ø22,5x32,1x4)	ca. ab Febr. 85	1	Shim (from mid Febr. 1985)

* Bohrung Ø32 für 5803 von 10 auf 11 mm Tiefe geändert. Für bessere Zentrierung der Verstellp. mit Einführung der Scheibe 5824.

* For 5803 bore 32 dia. modified from 10 to 11 mm depth. For improved centring of adjustment bracket from introduction of shim 5824.

FRANK MOTOR

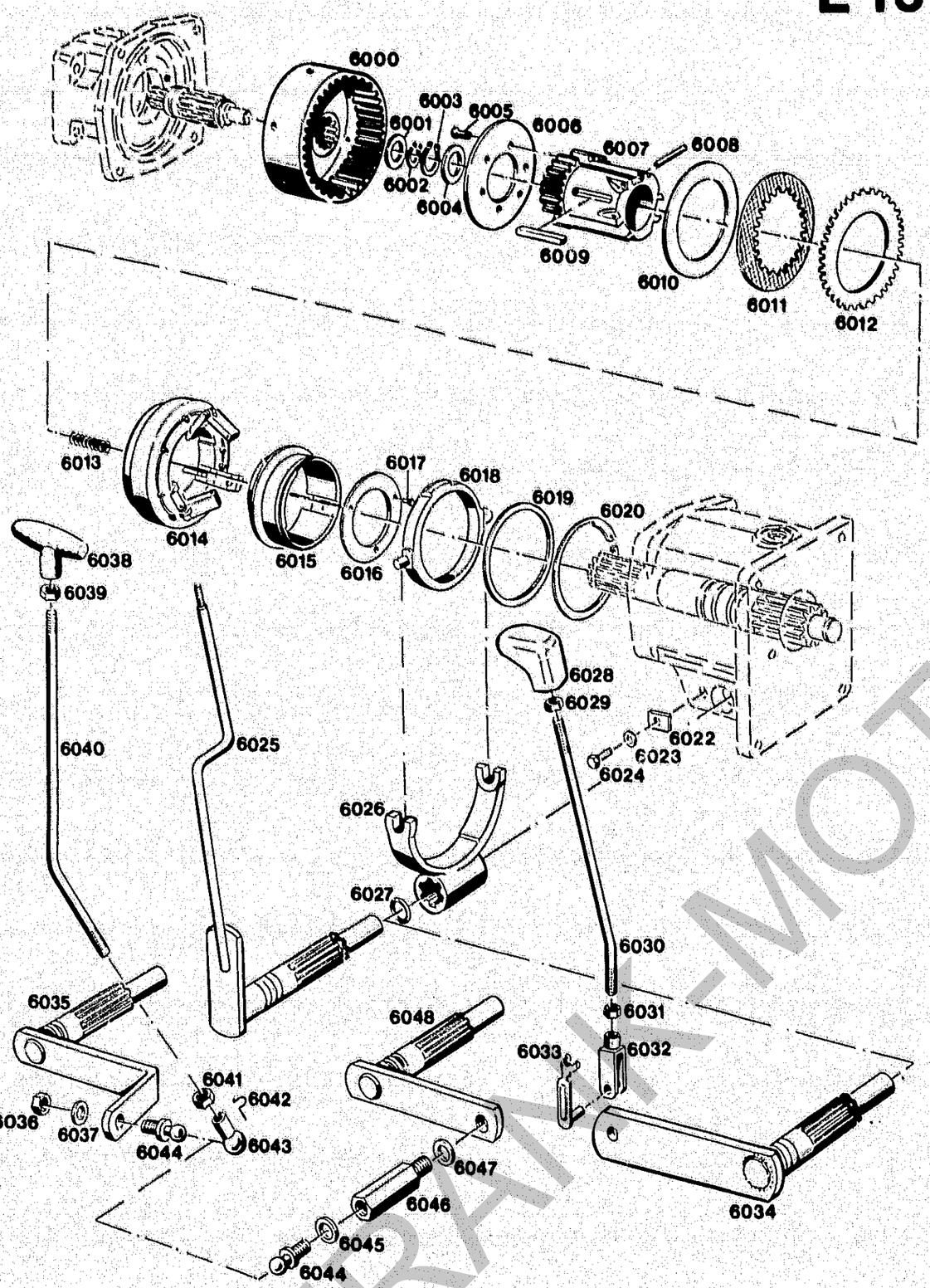

Bildtafel – table – No. 100

BILDTAFEL NR. 100
LAMELLENKUPPLUNG

TABLE NO. 100
MULTI-PLATE CLUTCH

Bild-Nr. Ill.No.	Bestell-Nr. Part No.		Benennung	Abm./Bemerk. Dimen./Remarks	Stück Pieces	Denomination
	117 297		ZSB. LAMELLEN-KUPPLUNG (best. aus Teilen 6000-6020)		1	MULTI-PLATE CLUTCH ASS. (comprissing parts 6000-6020)
6000	115 727	6020 042 02 05	Kupplungsglocke	Ø130x45	1	Clutch bell
6001	015 900	000 991 00 08	Anlaufscheibe	Ø25,3xØ42x2	1	Check plate
6002	010 142	DIN471-25x1,2	Sicherungsring		1	Circlip
6003	010 146	DIN471-35x1,5	Sicherungsring		1	Circlip
6004	011 718	DIN988S35x45x2,5	Stützscheibe		1	Supporting shim
6005	011 670	DIN965M8x20	Senkschraube (mit Loctite 270 montieren)		6	Hexagon screw (assembled with Loctite 270)
6006	109 467	6020 042 01 24	Druckplatte	Ø115x4,7	1	Pressure plate
6007	109 494	6020 042 01 81	Innenkörper	Ø87x110	1	Inner body
6008	010 713	DIN540B3,5x29,8G2	Nadelrolle		3	Needle rollers
6009	010 338	DIN6885A8x5x63	Paßfeder		1	Key
6010 *	014 999	000 991 54 47	Beilegscheibe	Ø115xØ88x0,2	n. B.	Shim
	016 518	000 991 73 47	Beilegscheibe	Ø115xØ88x0,5	n. B.	Shim
6011	109 484	6020 042 01 51	Innenlamelle	Ø82xØ116x2,1	6	Inner plate
6012	109 485	6020 042 01 52	Außenlamelle	Ø89x123x1,4	5	Outer plate
6013	023 244		Druckfeder	Ø9xØ1,6x45	3	Pressure spring
6014	117 299		Zsb. Federtopf vollst.		1	Spring basin compl.
6015	109 488	6020 042 01 63	Schaltmuffe		1	Selector sleeve
6016	109 471	6020 042 01 28	Anschlagscheibe	Ø78,5x3	1	Check plate
6017	010 584	DIN1477-3x8	Senk-Kerbnagel		3	Countersunk grooved pin
6018	109 492	6020 042 01 66	Druckring		1	Pressure ring
6019	015 923	000 991 28 08	Anlaufscheibe	Ø100xØ88,2x2	1	Check plate
6020	014 418	000 994 87 77	V-Ring	A87x3V	1	V-ring
6022	116 732		Halteplatte	20x4x27	1	Retaining plate
6023	010 063	DIN137B8	Federscheibe		1	Lock washer
6024	011 509	DIN933M8x16	Sechskantschraube		1	Hexagon screw
6025	116 681		Zsb. Schaltwelle	P30 bis FG. Nr. 460 00120 P70 bis FG. Nr. 460 50130 nicht austauschbar mit Teilen 6030-6034.	1	Selector shaft (up to P30 No. 460 00120 P70 No. 460 50130, not interchangeable with parts 6030-6034)
6026	116 408		Schaltgabel f. Kupplung		1	Clutch selector fork
6027	014 735	000 997 68 09	Rundschnurring	Ø18x3,5	1	Cord seal
6028	022 947		Schaltknopf	M10	1	Selector knob
6029	011 585	DIN934M10	Sechskantmutter		1	Hexagon nut

* Dicke der Beilage: In eingeschaltenem Zustand muß der Spalt unter der Sicherungsfeder 1,2 mm betragen.

* Thickness of shim: In engaged position the gap below the safety spring must be 1,2 mm.

FRANK-MOTOR

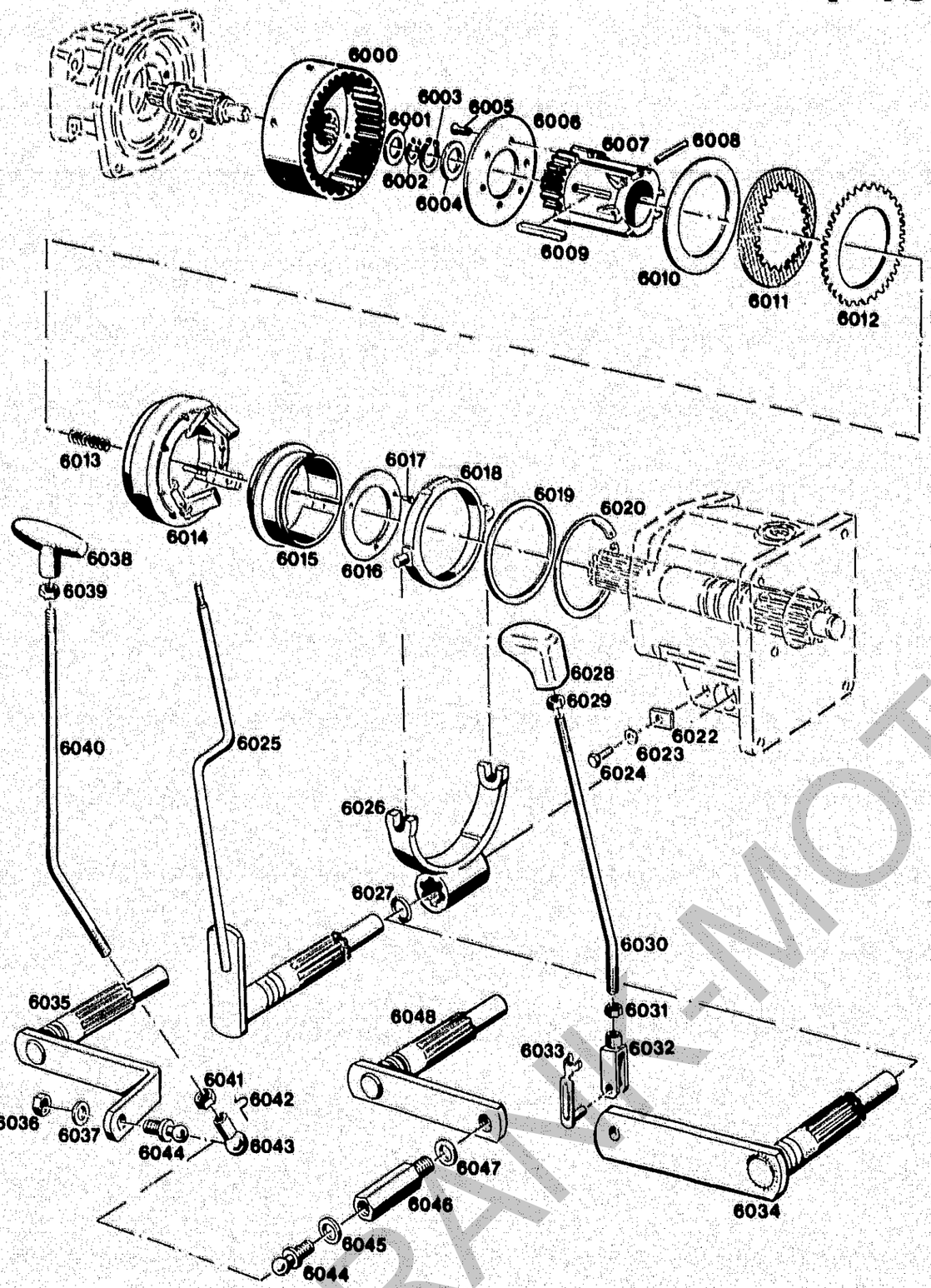

Bildtafel – table – No. 100

BILDTAFEL NR. 100
LAMELLENKUPPLUNG

TABLE NO. 100
MULTI-PLATE CLUTCH

Bild-Nr. Ill.No.	Bestell-Nr. Part No.		Benennung	Abm./Bemerk. Dimen./Remarks	Stück Pieces	Denomination
6030	118 197		Zugstange (Ø10x265)	P30 ab FG. Nr. 460 00121 bis 460 00247, P70 ab FG. Nr.460 50131 bis 460 50287 nicht austauschbar P30 from chassis No. 460 00121 up to 460 00247 P70 from chassis No. 460 50131 up to 460 50287 not interchangeable	1	Drawrod
6031	011 579	DIN934M8	Sechskantmutter		1	Hexagon nut
6032	016 622	000 990 03 19	Gabelkopf (8x32)		1	Clevis
6033	013 534	000 990 08 26	ES-Bolzen (8x32)		1	ES-Bolt
6034	118 195		Zsb. Schaltwelle		1	Selector shaft ass.
6035	122 447		Zsb. Schaltwelle	P30 ab FG. Nr. 460 00248 bis 460 00272 P70 ab FG. Nr. 460 50588 bis 460 50815 im Ersatzfall 6046-6048	1	Selector shaft ass.
6036	011 579	DIN934M8	Sechskantmutter		1	Hexagon nut (P30 from chassis No. 460 00248 up to 460 00272, P70 from chassis No. 460 50588 up to 460 50815-replace by 6046-6048)
6037	010 063	DIN137B8	Federscheibe	P30 ab FG.Nr. 460 00248 P70 ab FG. Nr. 460 50588 P30 from chassis No. 460 00248 P70 from chassis No. 460 50588	1	Lock washer
6038	013 939	000 999 05 02	Handgriff M8		1	Handle grip
6039	011 579	DIN934M8	Sechskantmutter		1	Hexagon nut
6040	122 449		Schaltstange (Ø8x369)		1	Selector rod
6041	011 579	DIN934M8	Sechskantmutter		1	Hexagon nut
6042	012 007	DIN71805S13	Sicherungsbügel		1	Safety frame
6043	012 006	DIN71805B13	Kugelpfanne		1	Ball socket
6044	023 684	DIN71803A13	Kugelzapfen		1	Ball pin
6045	010 063	DIN137B8	Federscheibe		1	Lock washer
6046	123 290		Gewindebolzen (SW19x67)	P30 ab FG. Nr. 460 00273 P70 ab FG. Nr. 460 50 815 P30 from chassis 460 00273, P70 from chassis No. 460 50815	1	Thread bolt
6047	010 064	DIN137B10x18	Federscheibe		1	Lock washer
6048	123 288		Zsb. Schaltwelle		1	Selector shaft

FRANK-MOTOR ORIGERATT

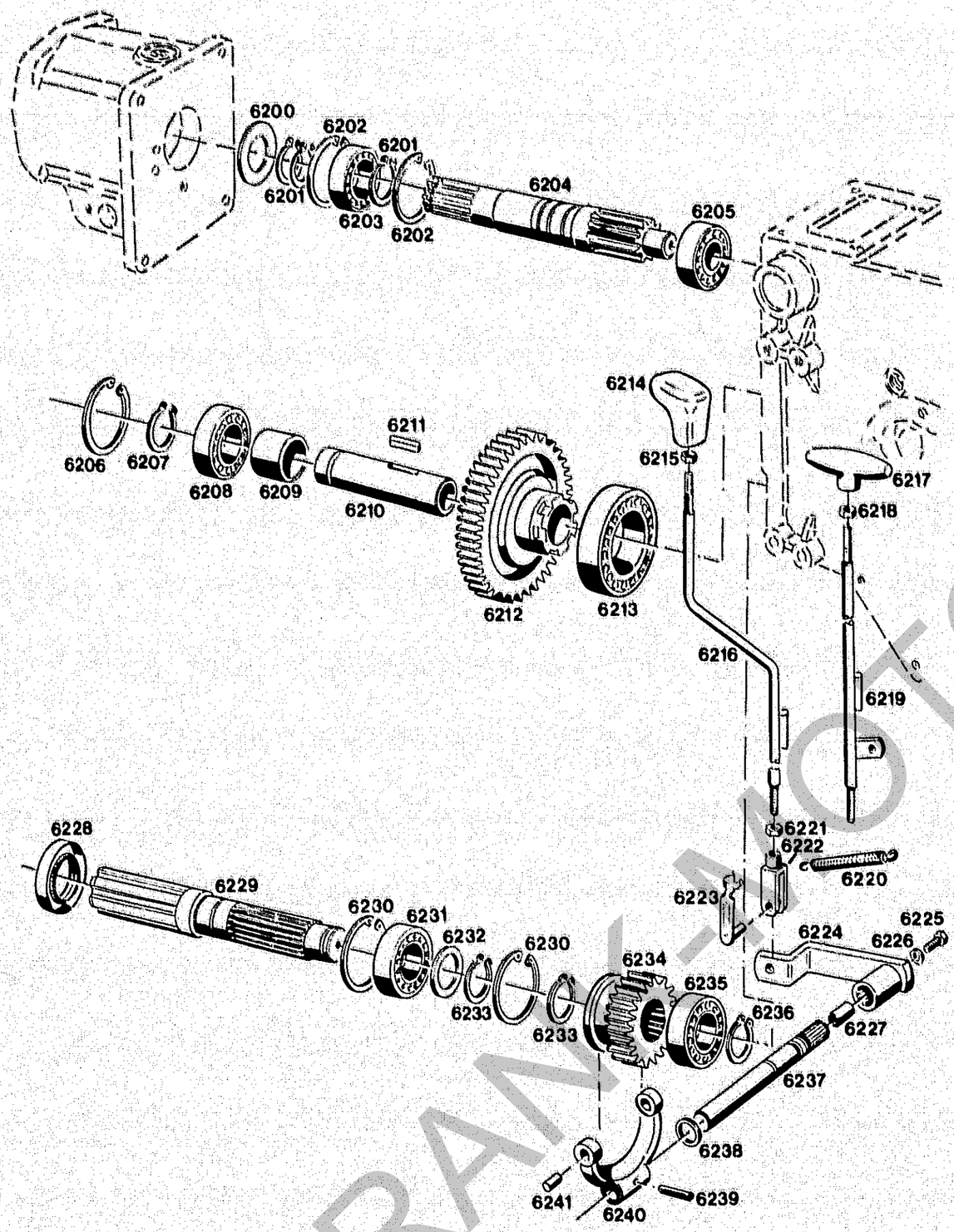

Bildtafel – table – No. 102

BILDTAFEL NR. 102
ZAPFWELLENANTRIEB VORN

TABLE NO. 102
P.T.O. DRIVE, FRONT

Bild-Nr. Ill.No.	Bestell-Nr. Part No.		Benennung	Abm./Bemerk. Dimen./Remarks	Stück Pieces	Denomination
6200	022 905		Scheibe	Ø35xØ60x3	1	Shim
6201	010 146	DIN471-35x1,5	Sicherungsring		3	Lock washer
6202	010 164	DIN472-62x2	Sicherungsring		2	Lock washer
6203	010 251	DIN625-6007	Rillenkugellager	35x62x14	1	Deep-groove ball bearing
6204	116 386		Antriebswelle	Ø37,1x215,5	1	Drive shaft
6205	010 284	DIN625-6305	Rillenkugellager	Ø25xØ62x17	1	Deep-groove ball bearing
6206	010 164	DIN472-62x2	Sicherungsring		1	Circlip
6207	010 144	DIN471-30x1,5	Sicherungsring		1	Circlip
6208	010 267	DIN625-6206	Rillenkugellager		1	Deep-groove ball bearing
6209	023 006		Distanzrohr	Ø30,1xØ40x26	1	Spacer tube
6210	116 417		Lagerwelle	Ø30x105	1	Bearing shaft
6211	010 337	DIN6885A8x5x25	Paßfeder		1	Key
6212	116 443		Zahnrad für Normalzapfwelle	Ø129,2x51	1	Gear for standart P.T.O. shaft
6213	010 255	DIN625-6010	Rillenkugellager	Ø80xØ50x16	1	Deep-groove ball bearing
6214	022 947		Schaltknopf		1	Selector button
6215	011 585	DIN934M10	Sechskantmutter		1	Hexagon nut
6216	116 706		Zsb. Schalthebel	P30 bis FG. Nr. 460 00120 P70 bis FG. Nr. 460 50130 nicht austauschbar mit 6217-6219	1	Selector lever ass. (P30 up to chassis No. 460 00120, P70 up to chassis No. 460 50130 - not interchangeable with 6217-6219)
6217	013 939	000 999 05 02	Handgriff (M8)	P30 ab FG. Nr. 460 00121 P70 ab FG. Nr. 460 50131	1	Handle grip
6218	011 579	DIN934M8	Sechskantmutter		1	Hexagon nut
6219	118 198		Zsb. Schalthebel		1	Selector lever ass.
6220	015 553		Zugfeder	Ø12,5x75xØ1,8	1	Draw spring
6221	011 579	DIN934M8	Sechskantmutter		1	Hexagon nut
6222	016 622	000 990 03 19	Gabelkopf (8x32)		1	Clevis
6223	013 534	000 990 08 26	ES-Bolzen (8x32)		1	ES-Bolt
6224	116 694		Zsb. Hebel	NL	1	Lever ass.
6225	011 173	DIN933M8x45	Sechskantschraube		1	Hexagon screw
6226	010 063	DIN137B8	Federscheibe		1	Lock washer
6227	023 005		Distanzrohr	15x2,5x24	1	Spacer tube
6228	025 110	DIN3760AS35x62x7NB	Wellendichtring	Ersetzt 011 992 DIN3760-35x62x7 ca. ab Ende 86.	1	Oil seal (replacing 011 992) From end 1986)
6229	116 385		Zapfwelle vorn	Ø34,9x201	1	P.T.O. shaft front
6230	010 164	DIN472-62x2	Sicherungsring		2	Circlip
6231	010 267	DIN625-6206	Rillenkugellager	30x62x16	1	Deep-groove ball bearing
6232	011 946	DIN988-30x42x2,5	Stützscheibe		1	Supporting shim
6233	010 144	DIN471-30x1,5	Sicherungsring		2	Lock washer
6234	116 387		Schaltrad f. Zapfwelle		1	Selector gear f. P.T.O.

FRANK-MOTOR

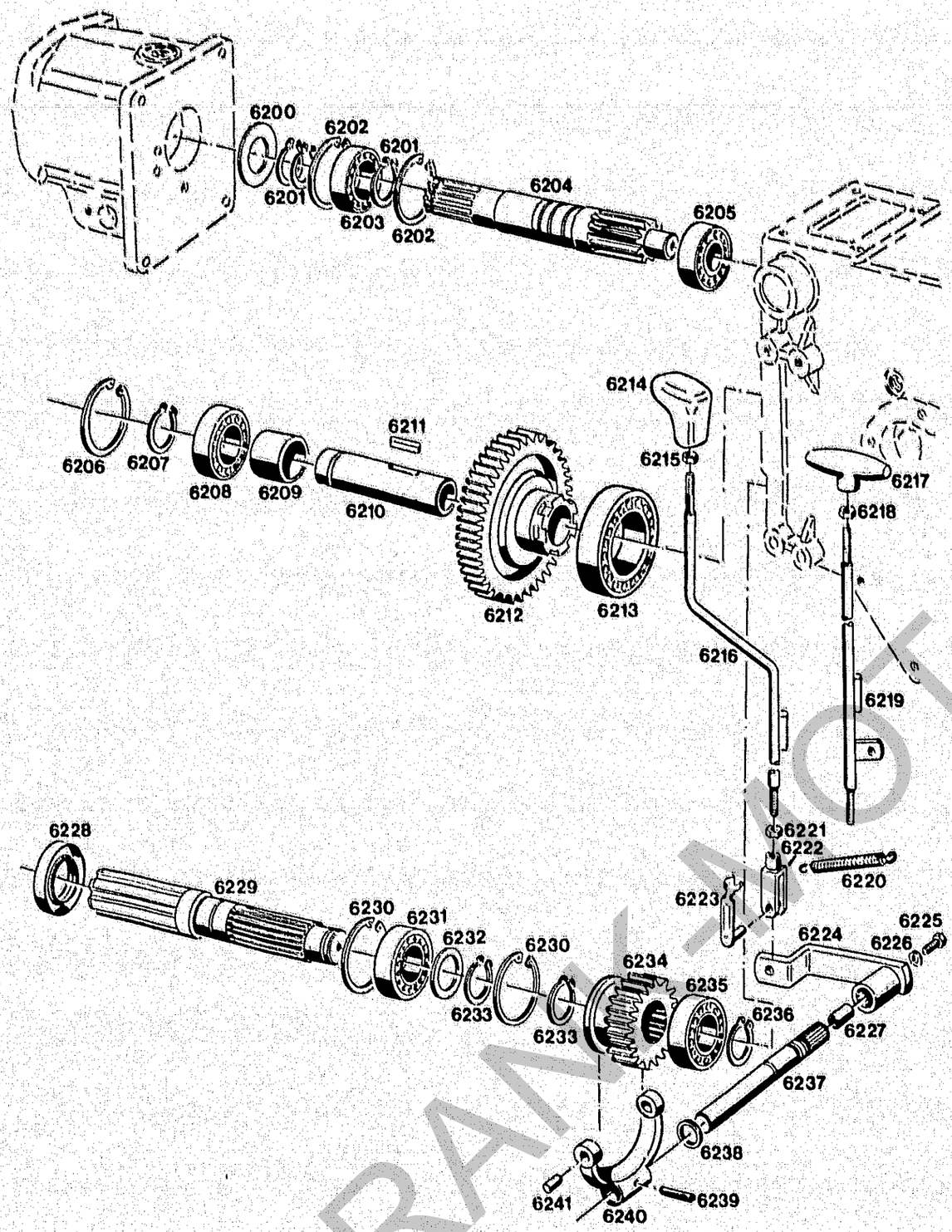

Bildtafel – table – No. 102

BILDTAFEL NR. 102
ZAPFWELLENANTRIEB VORN

TABLE NO. 102
P.T.O. DRIVE, FRONT

Bild-Nr. Ill.No.	Bestell-Nr. Part No.		Benennung	Abm./Bemerk. Dimen./Remarks	Stück Pieces	Denomination
6235	010 284	DIN625-6305	Rillenkugellager	Ø25xØ62x17	1	Deep-groove ball bearing
6236	010 142	DIN471-25x1,2	Sicherungsring		1	Circlip
6237	116 416		Schaltwelle	Ø20x161	1	Selector shaft
6238	014 700	000 997 22 09	Rundschnurring	Ø14xØ3	1	Cord seal
6239	010 376	DIN7343-6x32	Spiralspannstift		1	Spiral stud
6240	116 401		Schaltgabel f. Zapfwelle vorn		1	Selector fork f. P.T.O. front
6241	022 952	DIN6325-8M6x24	Zylinderstift		2	Cylindrical pin

FRANK-MOTORGERÄTE

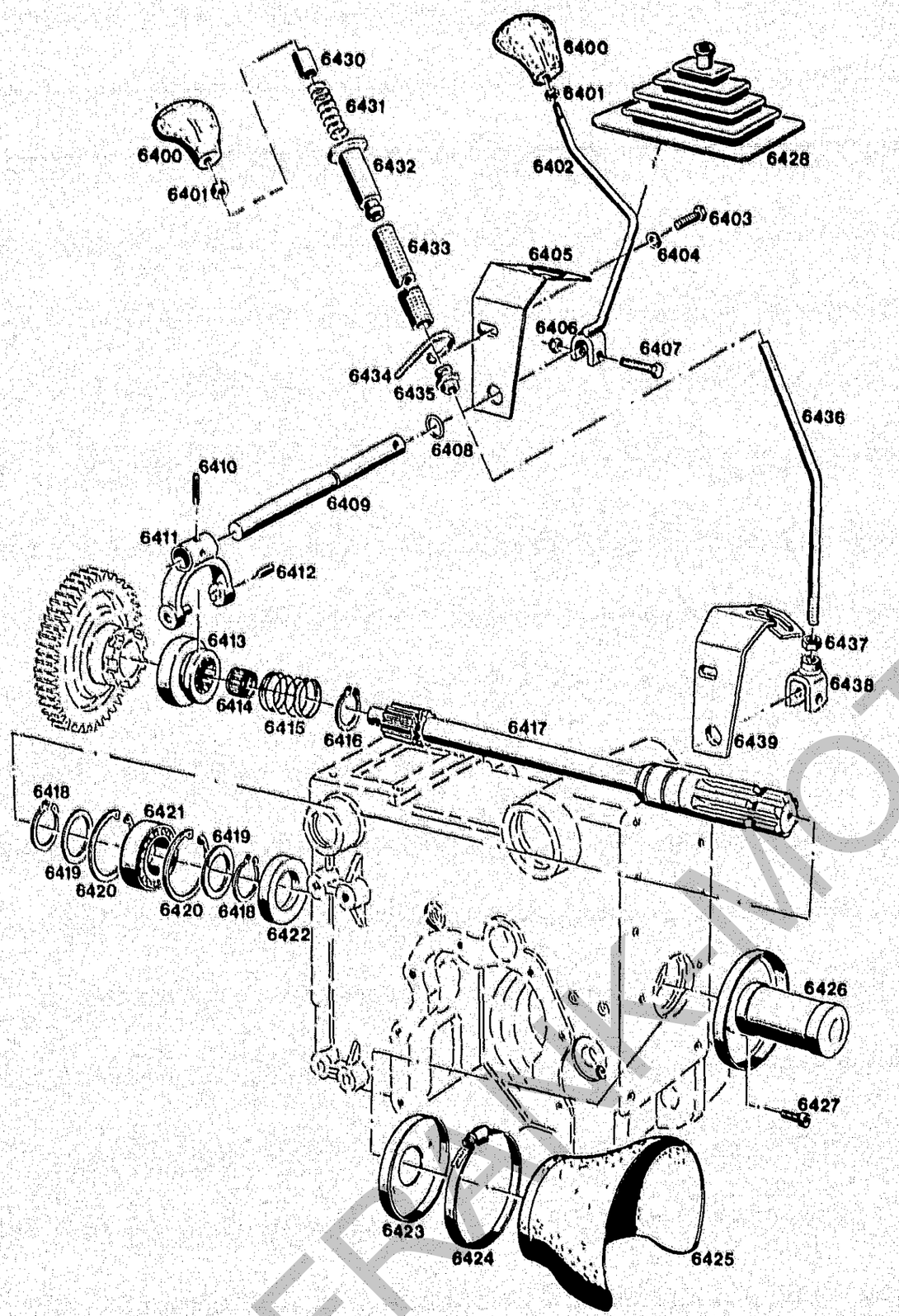

Bildtafel – table – No. 104

BILDTAFEL NR. 104
ZAPFWELLE HINTEN

TABLE NO. 104
REAR P.T.O.

Bild-Nr. Ill.No.	Bestell-Nr. Part No.		Benennung	Abm./Bemerk. Dimen./Remarks	Stück Pieces	Denomination
6400	022 947		Schaltknopf		1	Selector knob
6401	011 585	DIN934M10	Sechskantmutter		1	Hexagon nut
*6402	116 704		Zsb. Schalthebel	NL	1	Selector lever ass.
6403	011 525	DIN933M10x20	Sechskantschraube		1	Hexagon screw
6404	010 064	DIN137B10x18	Federscheibe		1	Lock washer
*6405	116 727		Schaltkulisse		1	Selector link
6406	011 684	DIN985M8	Sechskantmutter	selbsts.	1	Hexagon nut, self lock
6407	011 173	DIN933M8x45	Sechskantschraube		1	Hexagon screw
6408	014 700	000 997 22 09	Rundschnurring	Ø14xØ3	1	Cord seal
6409	116 415		Schaltwelle	Ø20x190	1	Selector shaft
6410	010 376	DIN7343-6x32	Spiralspannstift		1	Spiral tension pin
6411	116 403		Schaltgabel f. Zapfwelle hinten		1	Selector fork with P.T.O., rear
6412	022 951	DIN6325-8M6x20	Zylinderstift		2	Cylindrical pin
6413	116 317	A20 074 81 13	Schaltmuffe		1	Selector sleeve
6414	012 824	000 997 38 60	Nadelkäfig	Ø16xØ22x13	1	Needle cage
6415	015 521	000 992 34 02	Druckfeder	36x2,8	1	Pressure spring
6416	010 145	DIN471-32x1,5	Sicherungsring		1	Circlip
6417	116 430		Zapfwelle hinten	Ø35x432,5	1	Rear P.T.O.
6418	010 146	DIN471-35x1,5	Sicherungsring		2	Circlip
6419	011 718	DIN988-35x45x2,5	Stützscheibe		2	Supporting shim
6420	010 164	DIN472-62x2	Sicherungsring		2	Circlip
6421	010 251	DIN625-6007	Rillenkugellager	Ø35xØ62x14	1	Deep-groove ball bearing
6422	025 110	DIN3760AS35x62x7NB	Wellendichtring	Ersetzt 011 992 DIN3760-35x62x7 Ca. ab Ende 1986	1	Oil seal (replacing 011 992) From end 1986
6423	110 617	6090 166 01 48	Flansch		1	Flange
6424	015 171	000 995 65 66	Spannschelle	110-120x9	1	Tension clip
6425	110 615	6090 166 01 07	Zapfwellenschutz		1	P.T.O. guard
6426	107 229	A 070 A 62	Zsb. Schutzhülse	NL	1	Protection sleeve
6427	010 020	DIN84M6x10	Zylinderschraube		2	Cylindrical screw
6428	108 966	6090 075 01 79	Faltenbalg		1	Bellows
6430	129 333		Rohr (Ø16x2x22)		1	Tube
6431	013 654	000 992 41 01	Druckfeder (Ø15x46x1,25)	Eingebaut	1	Pressure spring
6432	129 334		Schaltbüchse	ab FG. Nr.	1	Selector bush
6433	027 316		Wellschlauch (Ø19x118)	P30 460 00283	1	Hose
6434	019 743	000 184 01 45	Kabelband (102x2,5)	P70 460 51440	2	Cable strip
6435	129 335		Zentrierbüchse (Ø25x20)	mounted starting	1	Centring sleeve
6436	129 329		Schalthebel (Ø10x290 M10)	from chassis No. P30 460 00283	1	Selector lever
6437	011 585	DIN934M10	Sechskantmutter	P70 460 51440	1	Hexagon nut
6438	129 330		Zsb. Bügel		1	Stirrup ass.
6439	129 332		Schaltkulisse		1	Selector link

* Teile eingebaut bis FG. Nr.
P30 460 00282
P70 460 51439
nicht austauschbar gegen Teile
6430-6438

* Parts mounted up to chassis No.
P30 460 00282
P70 460 51 439
not interchangeable with parts
6430-6438

FREIMOTOR

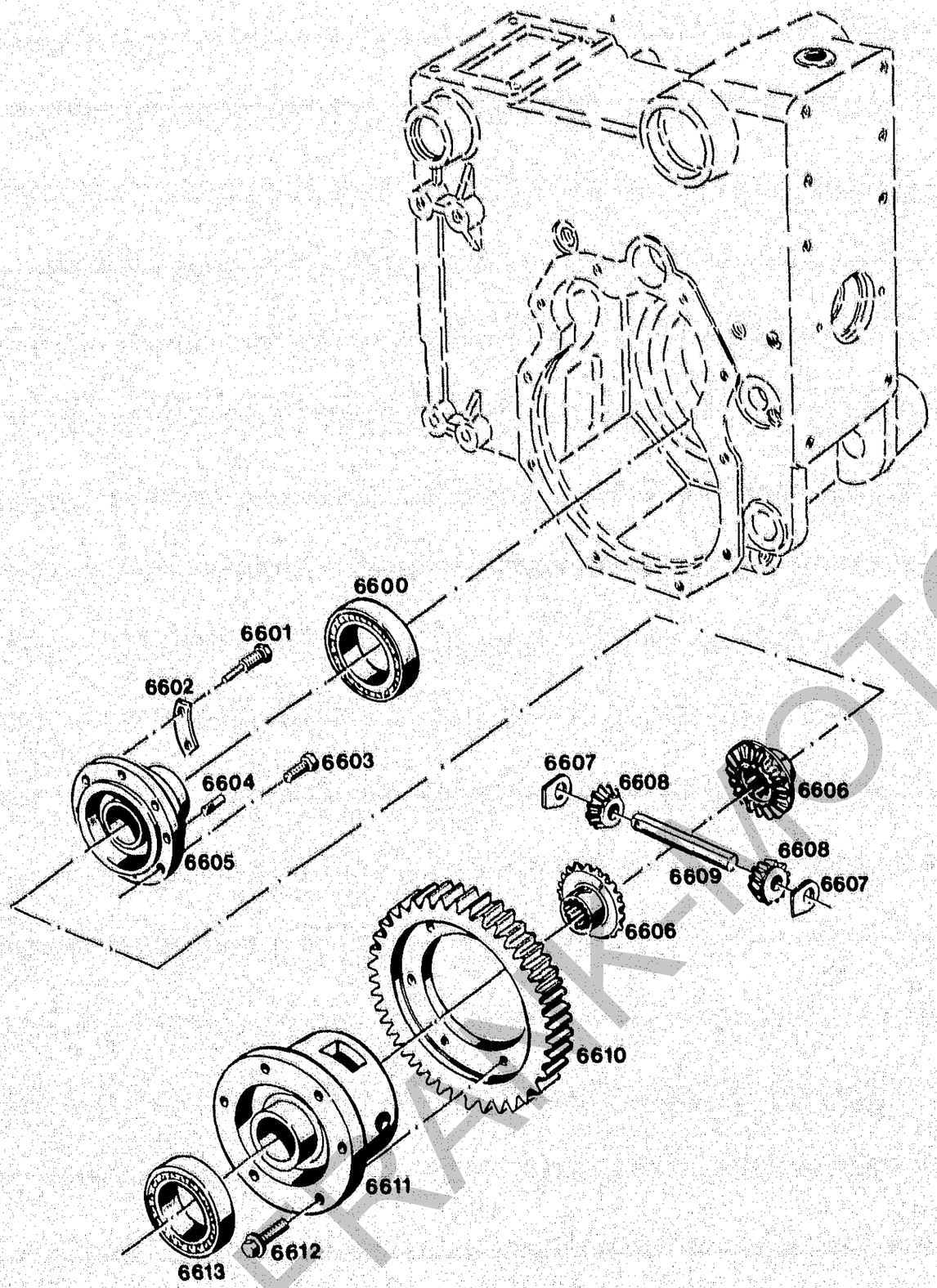

BILDTAFEL NR. 106
DIFFERENTIAL

TABLE NO. 106
DIFFERENTIAL

Bild-Nr. Ill.No.	Bestell-Nr. Part No.		Benennung	Abm./Bemerk. Dimen./Remarks	Stück Pieces	Denomination
	111 260	6030 080 X3 01	ZSB. DIFFERENTIAL (best. aus Teilen 6600-6609, 6611-6613)		1	DIFFERENTIAL ASS. (cons. of parts 6600-6609, 6611-6613)
6600	010 257	DIN625-6012	Rillenkugellager	Ø60xØ95x18	1	Deep-groove ball bearing
6601	016 016	000 990 47 30	Sechskantschraube	mit Zapfen M10x48	1	Hexagon screw (with trunnion)
6602	014 361	000 994 28 60	Sicherungsblech		3	Locking tab
6603	011 528	DIN933M10x25	Sechskantschraube		5	Hexagon screw
6604	010 538	DIN1472-10x20	Paßkerbstift		2	Key
6605	111 272	6030 081 01 04	Deckel		1	Cover
6606	115 687	A20 082 A 10	Ausgleichkegelrad groß		2	Compens. bevel gear large
6607	015 909	000 991 12 08	Anlaufscheibe	36x40,5x2	2	Check plate
6608	115 689	A20 082 B 12	Ausgleichkegelrad klein		2	Compens. bevel gear small
6609	115 686	A20 082 B 09	Differentialbolzen	Ø16x125	1	Differential bolt
6610	116 399		Großes Stirnrad	Ø232x30	1	Large spur gear
6611	111 288	6030 082 03 04	Differentialgehäuse		1	Differential housing
6612	013 550	000 990 01 47	Sicherungsschraube	M10x25	6	Lock screw
6613	010 257	DIN625-6012	Rillenkugellager	Ø60xØ95x18	1	Deep-groove ball bearing

PRAGA-MOTOR

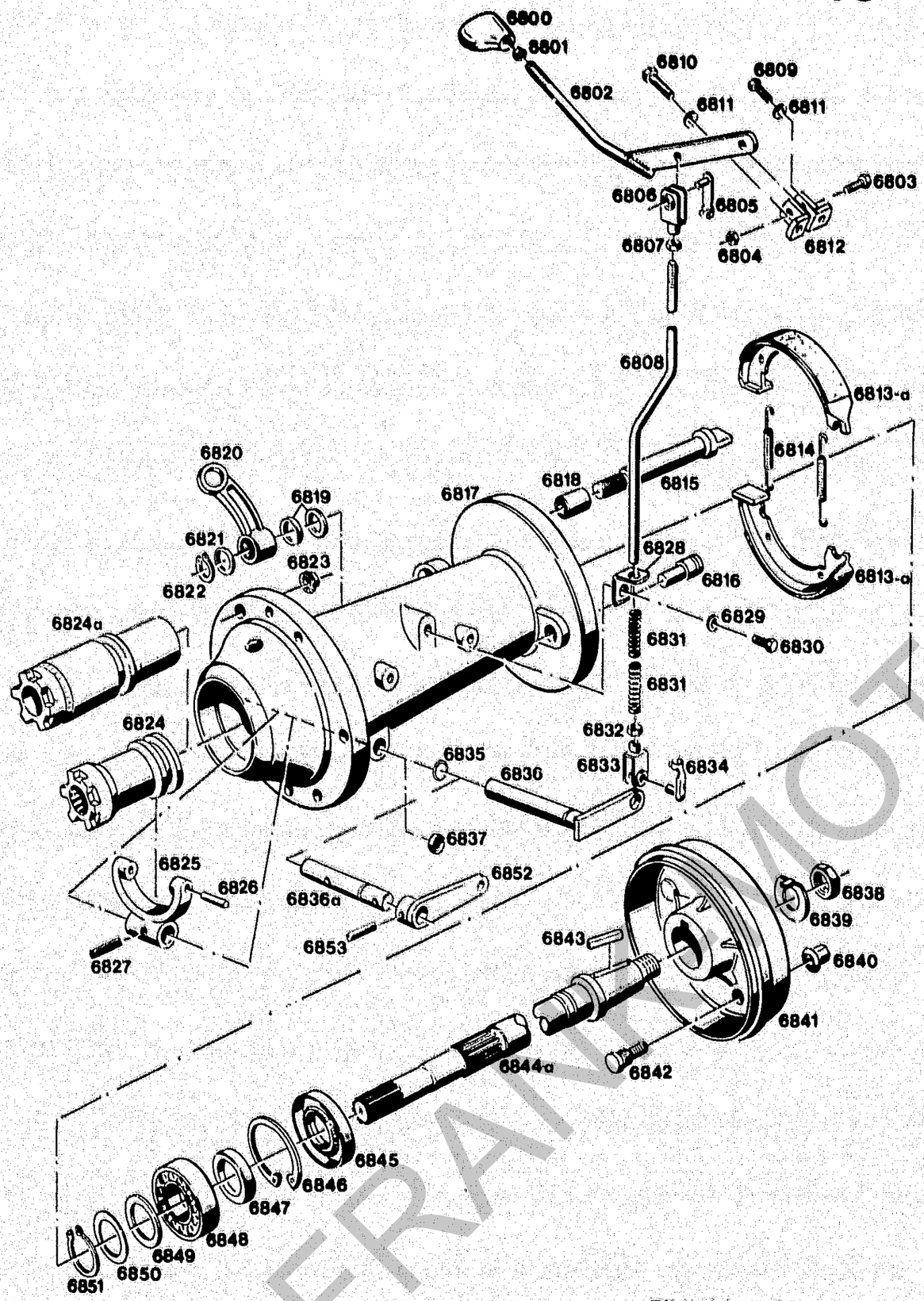

Bildtafel – table – No. 108

BILDTAFEL NR. 108
DIFFERENTIALSPERRE, ACHSEN HINTEN

TABLE NO. 108
DIFF-LOCK, REAR AXLES

Bild-Nr. Ill.No.	Bestell-Nr. Part No.		Benennung	Abm./Bemerk. Dimen./Remarks	Stück Pieces	Denomination
				Achse links Axle lefthand	Achse rechts Axle righthand	
6800	022 947		Schaltknopf		- 1	Selector button
6801	011 585	DIN934M10	Sechskantmutter		- 1	Hexagon nut
6802	116 708		Zsb. Schalthebel	NL	- 1	Selector fork ass.
6803	011 518	DIN933M8x30	Sechskantschraube		- 1	Hexagon screw
6804	011 935	DIN985M8	Sechskantmutter	selbsts.	- 1	Hexagon nut, self lock
6805	016 641	000 990 01 26	ES-Bolzen	8x16	- 1	Bolt
6806	016 621	000 990 02 19	Gabelkopf	8x16	- 1	Clevis
6807	011 579	DIN934M8	Sechskantmutter		- 1	Hexagon nut
6808	116 720		Zugstange	Ø8x489	- 1	Draw rod
6809	011 511	DIN933M8x20	Sechskantschraube		- 1	Hexagon screw
6810	011 514	DIN933M8x25	Sechskantschraube		- 1	Hexagon screw
6811	010 063	DIN137B8	Federscheibe		- 2	Lock washer
6812	116 918		Winkel	25x5x59	- 2	Angle
	117 193		ZSB. ACHSTRICHTER RECHTS (best. aus Teilen 6813-6836, 6838-6851)		- 2	AXLE HOUSING ASS., RH (cons. of parts 6813-6836, 6838-6851)
	117 194		ZSB. ACHSTRICHTER LINKS (best. aus Teilen 6813-6822, 6837-6851)		1 -	AXLE HOUSING ASS. LH (cons. of parts 6813-6822, 6837-6851)
6813	116 536		Zsb. Bremsbacke (200x30, geklebt)	Asbesthaltiger Belag im ET-Fall wird 6813a geliefert. ca. ab 1988.	2 2	Brake shoe ass. (with asbestos lining replaced by 6813a from approx. 1988)
6813a	122 973		Zsb. Bremsbacke (200x30, geklebt)	Asbestfreier Belag ca. ab 1988	2 2	Brake shoe ass. (with asbestos-free lining from approx. 1988)
6814	022 946		Zugfeder	Ø14x112xØ3	2 2	Draw spring
6815	116 713		Bremsschlüssel	Ø30x137	1 1	Brake lever
6816	116 715		Bremsbolzen	Ø24x51	1 1	Brake bolt
6817	116 441		Achstrichter	359 kg.	1 1	Axle housing
6818	014 800	000 992 05 52	Lagerbüchse	Ø20xØ23x25	1 1	Bearing bush
6819	015 627	000 991 17 39	Beilegscheibe	Ø20,5xØ28x0,5	n. B.	Shim
	015 628	000 991 18 39	Beilegscheibe	Ø20,5xØ28x1	n. B.	Shim
	015 629	000 991 19 39	Beilegscheibe	Ø20,5xØ28x3	n. B.	Shim
6820	108 545	AG3 121 A 04	Bremshebel		1 1	Brake lever
6821	010 088	DIN433-15	Scheibe		1 1	Shim
6822	011 774	DIN471-15x1	Sicherungsring		1 1	Circlip
6823	022 948		Sicherungsmutter	M10	8 8	Lock nut
6824	116 426		Zsb. Schaltmuffe	P30 bis FG. Nr. 460 00252 P70 bis FG. Nr. 460 50705 nicht austauschbar	- 1	Selector sleeve (P30 up to chassis No. 460 00252, P70 up to chassis No. 460 50705-not interchangeable)
6824a	122 692		Zsb. Schaltmuffe	P30 ab FG. Nr. 460 00253 P70 ab FG. Nr. 460 50706	- 1	Selector shaft (P30 from chassis No. 460 00253 P70 from chassis No. 460 50706

FRANMOTOR

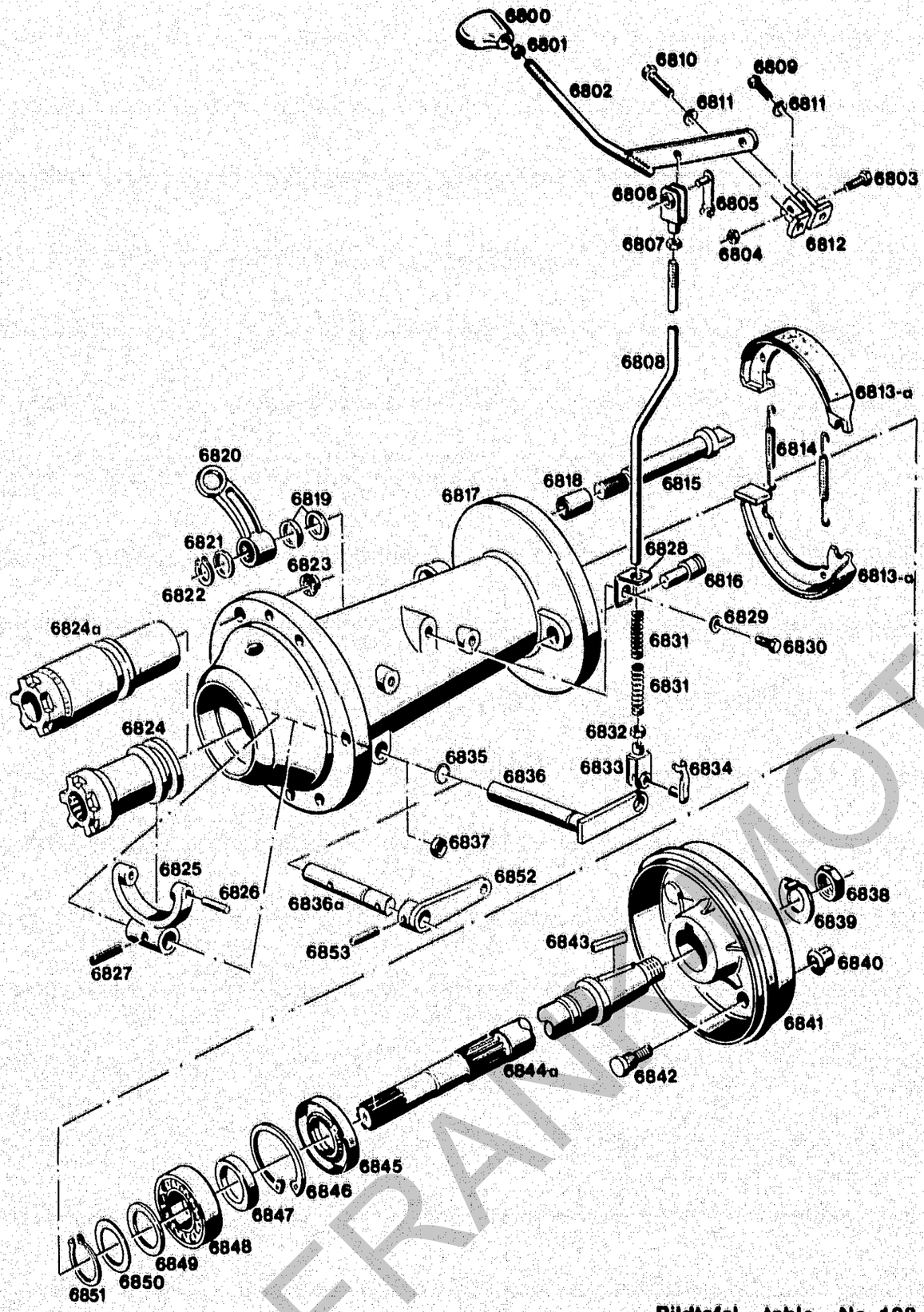

Bildtafel – table – No. 108

BILDTAFEL NR. 108
DIFFERENTIALSPERRE, ACHSEN HINTEN

TABLE NO. 108
DIFF-LOCK, REAR AXLES

Bild-Nr. Ill.No.	Bestell-Nr. Part No.		Benennung	Abm./Bemerk. Dimen./Remarks	Stück Pieces	Denomination
					Achse links Axle lefthand	Achse rechts Axle righthand
6825	116 405		Schaltgabel		- 1	Selector fork
6826	022 951	DIN6325-8M6x20	Zylinderstift		- 2	Cylindrical pin
6827	010 376	DIN7343-6x32	Spiralspannstift		- 1	Spiral stud
6828	102 636	AS310 519 73 27	Haltewinkel	16x4x54	- 1	Retaining angle
6829	010 063	DIN137B8	Federscheibe		- 1	Lock washer
6830	011 503	DIN933M6x16	Sechskantschraube		- 1	Hexagon screw
6831	013 655	000 992 47 01	Druckfeder	Ø13,9x45xØ1,7	- 2	Pressure spring
6832	011 579	DIN934M8	Sechskantmutter		- 1	Hexagon nut
6833	016 622	000 990 03 19	Gabelkopf	8x32	- 1	Clevis
6834	013 534	000 990 08 26	ES-Bolzen	8x32	- 1	Bolt
6835	014 700	000 997 22 09	Rundschnurring	Ø14xØ3	- 1	Cord seal
6836	116 691		Zsb. Schaltwelle (Ø20x128)	P30 bis FG. Nr. 460 00252 P70 bis FG. Nr. 460 50705 austauschbar mit 6852 und 6853	- 1	Selector fork (P30 up to chassis No. 460 00252, P70 up to chassis No. 460 50705 interchangeable together with 6852 and 6853)
6836a	122 707		Schaltwelle (Ø20x140)	P30 ab FG. Nr. 460 00253 P70 ab FG. Nr. 460 50706	- 1	Selector shaft (P30 from chassis No. 460 00253 P70 from chassis No. 460 50706)
6837	010 108	DIN443-20	Verschlußdeckel		1 -	Selector cover
6838	010 105	DIN439M30x1,5	Sechskantmutter fl.		1 1	Hexagon nut
6839	014 342	000 994 04 60	Sicherungsblech	Ø58x1	1 1	Locking tab
6840	012 039	DIN74361A14	Kugelbundmutter		5 5	Spherical collar nut
6841	116 432		Bremstrommel	Ø228x76	1 1	Brake drum
6842	016 059	000 990 14 38	Schraubbolzen	M14x1,5 42 lang	5 5	Screw bolt
6843	022 954	DIN6885-14x9x56	Paßfeder		1 1	Key
6844	116 431		Antriebswelle (Ø65x494 Vielkeil-profil Ø31,5x92)	P30 bis FG. Nr. 460 00252 P70 bis FG. Nr. 460 50705 im Ersatzfall 6844a zus. mit 6824a, dabei Stiftmaß der Schaltgabel auf 46,2 +0,2 einstellen.	1 1	Drive shaft (P30 up to chassis No. 460 00252 P70 up to chassis No. 460 50705. Replace by 6844a together with 6824a thereby adjust pin of selector shaft to 46,2 +0,2)
6844a	122 691		Antriebswelle (Ø65x494, Vielkeil-profil Ø31,5x43)	P30 ab FG. Nr. 460 00253 P70 ab FG. Nr. 460 50706	1 1	Drive shaft (P30 from chassis No. 460 00253, P70 from chassis No. 460 50706)
6845	022 959	DIN3760-65x90x10	Wellendichtring		1 1	Oil seal
6846	022 960	DIN472-90x3	Sicherungsring		1 1	Circlip
6847	022 906		Distanzring	Ø50,1xØ63x5	1 1	Spacer ring
6848	010 280	DIN625-6210	Rillenkugellager	Ø50xØ90x20	1 1	Deep-groove ball bearing
6849	011 721	DIN988-50x62x3	Stützscheibe		1 1	Supporting shim

FRANK MOTOR

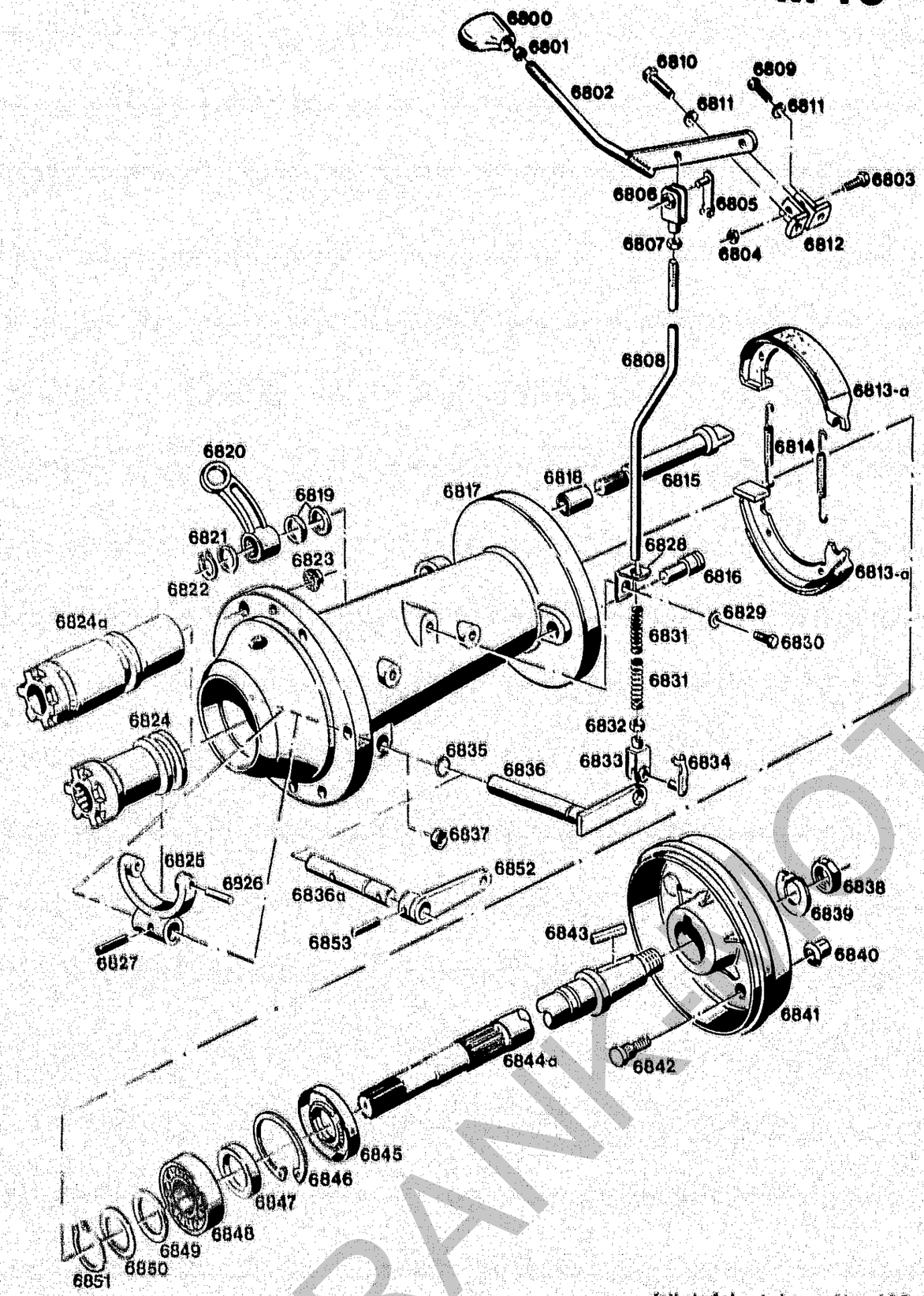

BILDTAFEL NR. 108
DIFFERENTIALSPERRE, ACHSEN HINTEN

TABLE NO. 108
DIFF-LOCK, REAR AXLES

Bild-Nr. Ill.No.	Bestell-Nr. Part No.		Benennung	Abm./Bemerk. Dimen./Remarks	Stück Pieces	Denomination
				Achse links Axle lefthand	Achse rechts Axle righthand	
6850	011 697	DIN988-50x62x0,2	Paßscheibe		n. B.	Shim
	011 698	DIN988-50x62x0,5	Paßscheibe		n. B.	Shim
6851	010 149	DIN471-50x2	Sicherungsring		1 1	Circlip
6852	122 706		Zsb. Hebel	P30 ab FG. Nr. 460 00253 P70 ab FG. Nr. 460 50706	- 1	Lever ass.
6853	010 376	DIN7343-6x32	Spiralspannstift		- 1	Tension pin (P30 from chassis No. 460 00253, P70 from chassis No. 460 50706)

FRANK-NOTORGERÄTE

Vorderachse, Rahmen, Betriebsbremse, Dreipunktaufhängungen

A 17

Spaltenverzeichnis

		Zeile Spalte
Tafel 110	Vorderachse	B 17 - B 18
Tafel 111	Gelenkwelle 4662 - 60	C 17 - C 18
Tafel 112	Achsschenkel, Betriebsbremse für Maschinen ohne Allrad	D 17 - E 18
Tafel 114	Achsschenkel, Betriebsbremse für Maschinen mit Allrad	F 17 - G 18
Tafel 118	Tragrahmen, Antriebswelle	H 17 - I 18
Tafel 120	Frontaushebumg	J 17 - J 18
Tafel 122	Dreipunktaufhängung Kat. 1 Typ 4101-2	K 17 - L 18
Tafel 123	Dreipunktaufhängung Kat. 1 Typ 4101-5	M 17 - M 18

Front axle, Frame, Service brake Three point linkages

A 18

Column contents

		Line columns
Table 110	Front axle	B 17 - B 18
Table 111	Cardan shaft type 4662 - 60	C 17 - C 18
Table 112	Steering knuckle, service brake for 2 wd machines	D 17 - E 18
Table 114	Steering knuckle, service brake for 4 wd machines	F 17 - G 18
Table 118	Drive shaft, frame	H 17 - I 18
Table 120	Front lift	J 17 - J 18
Table 122	Three-point linkage Cat. 1 Type 4101-2	K 17 - L 18
Table 123	Three-point linkage Cat. 1 Type 4101-5	M 17 - M 18

FRANK-MOTOR ERSATZTEILE

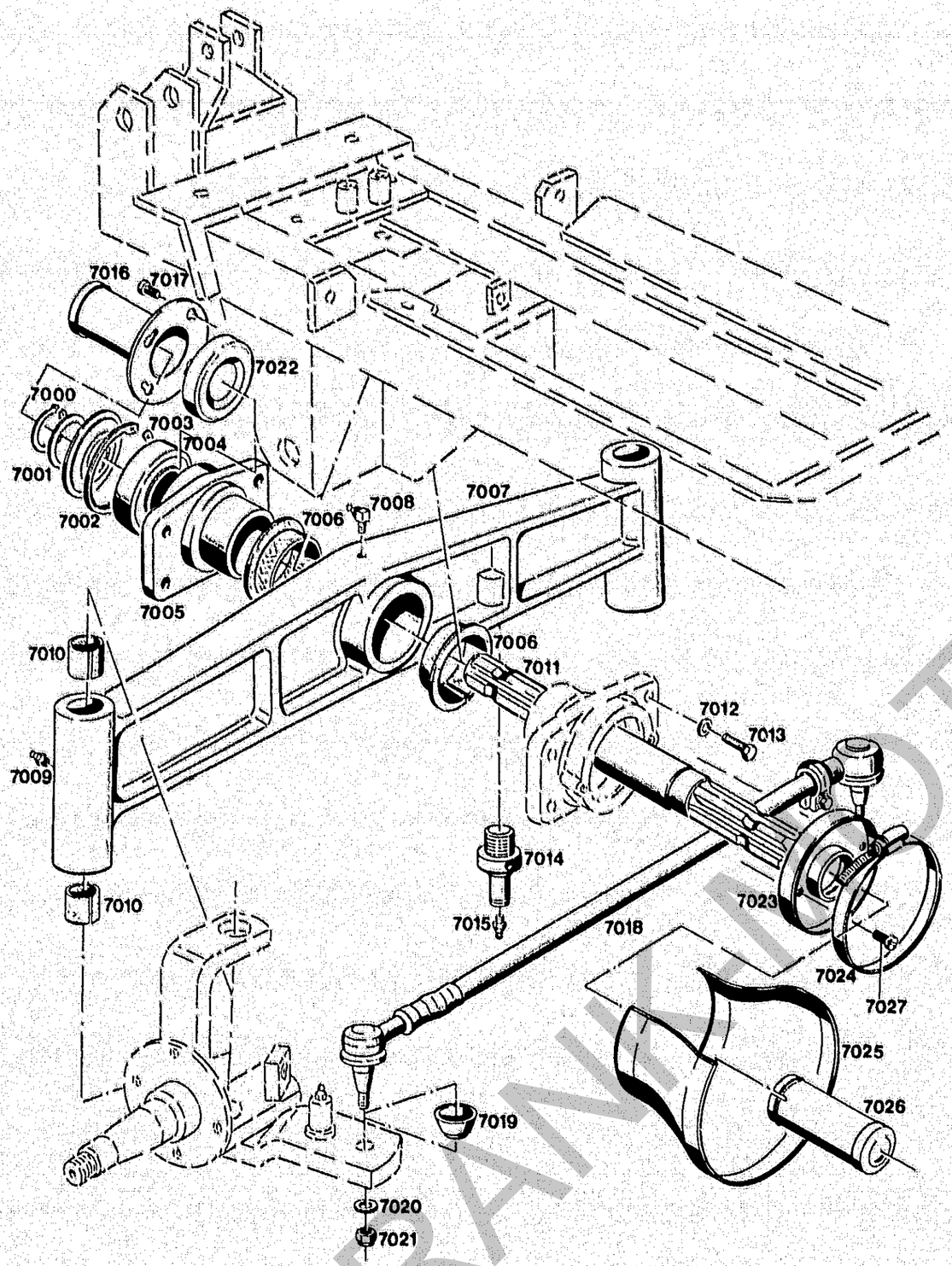

Bildtafel – table – No. 110

BILDTAFEL NR. 110
VORDERACHSE
SPURSTANGE

TABLE NO. 110
FRONT AXLE
STEERING TRACK ROD

Bild-Nr. Ill.No.	Bestell-Nr. Part No.		Benennung	Abm./Bemerk. Dimen./Remarks	Stück Pieces	Denomination
7000	010 146	DIN471-35x1,5	Sicherungsring		2	Circlip
7001	011 694	DIN988-37x47x0,2	Paßscheibe		n. B.	Shim
	011 695	DIN988-37x47x0,5	Paßscheibe		n. B.	Shim
7002	016 508	000 991 63 47	Abdeckscheibe		2	Washer
7003	010 167	DIN472-72x2,5	Sicherungsring		2	Circlip
7004	010 273	DIN625-6207 2RS	Rillenkugellager	Ø35xØ72x17	2	Deep-groove ball bearing
7005	116 577		Lagerflansch		2	Bearing flange
7006	023 221		Bundbuchse	Ø60xØ75x30	2	Collar bush
7007	116 579		Vorderachse		1	Front axle
7008	010 490	DIN71412CM8x1	Schmiernippel		1	Lubrication nipple
7009	010 491	DIN71412AM8x1	Schmiernippel		2	Lubrication nipple
7010	023 222		Büchse	Ø30xØ34x30	4	Bush
7011	116 587		Frontzapfwelle	Ø38x349	1	Front P.T.O.
7012	010 057	DIN127A12	Federring		8	Lock washer
7013	011 539	DIN933M12x25	Sechskantschraube		8	Hexagon screw
7014	116 553		Bolzen	Ø45x76	1	Bolt
7015	010 491	DIN71412AM8x1	Schmiernippel		1	Lubrication nipple
7016	107 229	A 070 A 62	Zsb. Schutzhülse	bis FG. Nr. 2 Stück	1	Protection sleeve
7017	010 020	DIN84M6x10	Zylinderschraube	bis FG. Nr. 4 Stück	2	Cylinder screw
7018	117 004		Zsb. Spurstange (best. aus Teilen 7018-7021)		1	Steering track rod (cons. of parts 7018-7021)
7019	023 816		Gummischutz		2	Rubber guard
7020	010 046	DIN125-10,5	Scheibe		2	Shim
7021	011 937	DIN985M10x1	Sechskantmutter	selbsts.	2	Hexagon nut, self lock
7022	015 266	000 993 16 47	Verschlußdeckel	nur für Basisversion	2	Sealing cover (for basic version only)
7023	125 270		Zsb. Flansch NL	Ca. ab Mitte 1992 from approx., mid 1992	1	Flange
7024	015 171	000 995 65 66	Spannschelle		1	Tension clamp
7025	110 615	6090 166 01 07	Zapfwellenschutz		1	P.T.O. guard
7026	125 269		Zsb. Schutzhülse		1	Protection sleeve ass.
7027	010 020	DIN84M6x10	Zylinderschraube		2	Cylindrical screw

FRANKMOTOR SERVICE

Gelenkwelle Type 4662-60
Bildtafel – table – No. 111

BILDTAFEL NR. 111
GELENKWELLE TYP 4662-60
ANTRIEB FÜR FRONT ZAPFWELLE

TABLE NO. 111
CARDAN SHAFT TYPE 4662-60
DRIVE FOR FRONT P.T.O.

Bild-Nr. Ill.No.	Bestell-Nr. Part No.	Benennung	Abm./Bemerk. Dimen./Remarks	Stück Pieces	Denomination
Einzelteile nur von Firma Jean Walterscheid GmbH Postfach 1955 D 53709 Siegburg Telefon 0 22 46/121 oder einer der jeweils zuständigen Niederlassungen lieferbar. Kpl. Gelenkwelle von Firma Holder lieferbar.			Individual parts for P.T.O. shaft as listed below are not stocked by Holder. Please order direct with Walterscheid. Otherwise longer delivery times required. P.T.O. shaft complete supplied by Holder.		
1	TYP 4662-60	FRONTZAPFWELLE KPL.	W 2200-SC05-860 (376 348-WA) Lz=860	1	FRONT P.T.O. COMPL.
2	331 175-WA	Zsb. Innere Gelenkwellenhälfte (mit äußerer Schutzhälfte)		1	Inner cardan shaft half complete (with exterior guard half)
3	376 347-WA	Zsb. Äußere Gelenkwellenhälfte (mit innerer Schutzhälfte)		1	Exterior cardan shaft half (with innere guard half)
4	182 034-WA	Zsb. Äußere Schutzhälfte		1	Exterior guard half compl.
5	183 536-WA	Zsb. Innere Schutzhälfte		1	Inner guard half compl.
11	041 049-WA	Aufsteckgabel kompl.		2	Fork complete
12	339 107-WA	Schiebestift kompl.		2	Slide pin complete
21	044 439-WA	Kreuzgarnitur kompl.		2	Yoke complete
22	084 099-WA	Kegelschmiernippel	M8x1	2	Lubrication nipple
23	041 187-WA	Rillengabel		1	Grooved fork
24	020 602-WA	Spannstift	DIN1481-8x60	2	Tension pin
25	050 818-WA	Profilwelle	760 mm lang	1	Profile shaft
26	023 642-WA	Profilrohr	750 mm lang	1	Profile tube
27	041 190-WA	Rillengabel		1	Grooved fork
51	365 260-WA	Schutztrichter	7-rippig	2	Guard tube
52	365 305-WA	Schraube	4x10	2	Screw
53	359 005-WA	Gleitring		2	Slide ring
54	044 321-WA	Haltekette		1	Retaining chain

FRANK-MOTOR ORIGERAET

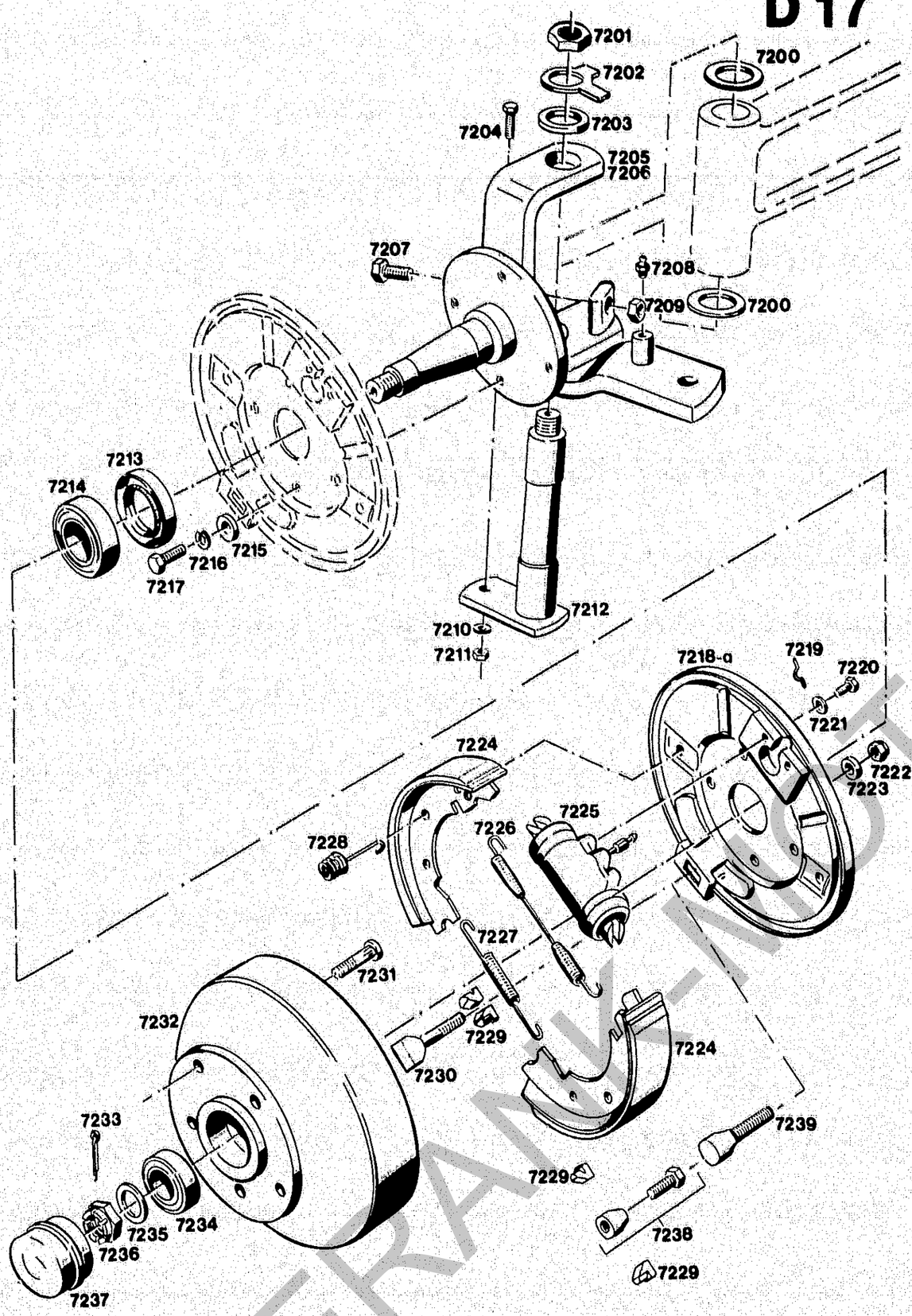

Bildtafel – table – No. 112

BILDTAFEL NR. 112
ACHSSCHENKEL
BETRIEBSBREMSE
FÜR MASCHINEN OHNE ALLRAD

TABLE NO. 112
STEERING KNUCKLE
OPERATION BRAKE
FOR 2 WD MACHINES

Bild-Nr. Ill.No.	Bestell-Nr. Part No.		Benennung	Abm./Bemerk. Dimen./Remarks	Stück Pieces	Denomination
7200	015 917		Anlaufscheibe	Ø30,1xØ50x2	4	Check plate
7201	011 759	DIN439M20x1,5	Sechskantmutter fl.		2	Hexagon nut
7202	023 145	DIN463-21	Sicherungsscheibe		2	Locking tab
7203	010 050	DIN125-21	Scheibe		2	Shim
7204	011 518	DIN933M8x30	Sechskantschraube		2	Hexagon screw
7205	116 582		Zsb. Achsschenkel li.	NL	1	Steering knuckle LH
7206	116 581		Zsb. Achsschenkel re.		1	Steering knuckle RH
7207	011 540	DIN933M12x30	Sechskantschraube		2	Hexagon screw
7208	010 491	DIN71412AM8x1	Schmiernippel		1	Lubrication nipple
7209	011 590	DIN934M12	Sechskantmutter		2	Hexagon nut
7210	010 063	DIN137B8	Federscheibe		2	Lock washer
7211	011 579	DIN934M8	Sechskantmutter		2	Hexagon nut
7212	116 554		Zsb. Achsschenkelbolzen	NL	2	Steering knuckle bolt
7213	025 112	DIN3760AS42x60x10NB	Wellendichtring	Ersetzt 023 146 DIN3760-42x60x10 ca. ab Ende 1986	2	Oil seal (replacing 023 146 from approx. end 1986)
7214	023 147	DIN720	Kegelrollenlager	Ø31,75xØ59,13x15,87	2	Taper roller bearing
7215	014 883	000 991 22 41	Scheibe	Ø10,5xØ22x5	8	Shim
7216	010 056	DIN127A10	Federring		8	Lock washer
7217	011 526	DIN933M10x20	Sechskantschraube		8	Hexagon screw
7218	117 019		HYDRAULISCHE SIMPLEX BREMSE (best. aus Teilen 7218-7230)	Knott Typ 20,32-2080 Eingebaut bis Mitte 1987 kpl. austauschbar gegen 7218a.	2	HYDRAULIC SIMPLEX BRAKE (cons. of parts 7218-7230) Mounted until mid 1987, completely interchangeable with 7218a.
7218a	122 972		HYDRAULISCHE SIMPLEX BREMSE (best. aus Teilen 7218-7221, 7224-7229 und 7238)	Knott Typ 20,32-3069 Eingebaut ca. ab Mitte 1987. Als Zwischenlösung wurde Type 20, 32-3048 mit Teil 7239 eingebaut, im ET-Fall wird für Teil 7239 nur 7238 geliefert.	2	HYDRAULIC SIMPLEX BRAKE (cons. of parts 7218-7221, 7224-7229 and 7238) Assembled from approx. mid 1987. As provisional solution Type 20, 32-3048 was assembled. Part 7239 is in this case replaced by part 7238.
7219	117 825		Federbügel	Knott Nr. 42860	4	Bracket
7220	011 158	DIN933M6x20	Sechskantschraube		4	Hexagon screw
7221	011 139	DIN127B6	Federring		4	Lock washer
7222	011 685	DIN985M10	Sechskantmutter		2	Hexagon nut
7223	010 046	DIN125-10,5	Scheibe		2	Shim
7224	124 654		Bremsbacke (Asbestfrei)	Ersetzt 117 824 (asbesthaltig) ab 1987 austauschbar.	4	Brake shoe (asbestos-free) (Replacing 117 824 from 1987-interchangeable)
7225	117 821		Radzylinder	Knott Nr. 33574	2	Wheel cylinder
7226	023 437		Zugfeder	Knott Nr. 43079	2	Draw spring
7227	023 438		Zugfeder	Knott Nr. 42127	2	Draw spring

FRANK-NOT FOR RETAIL

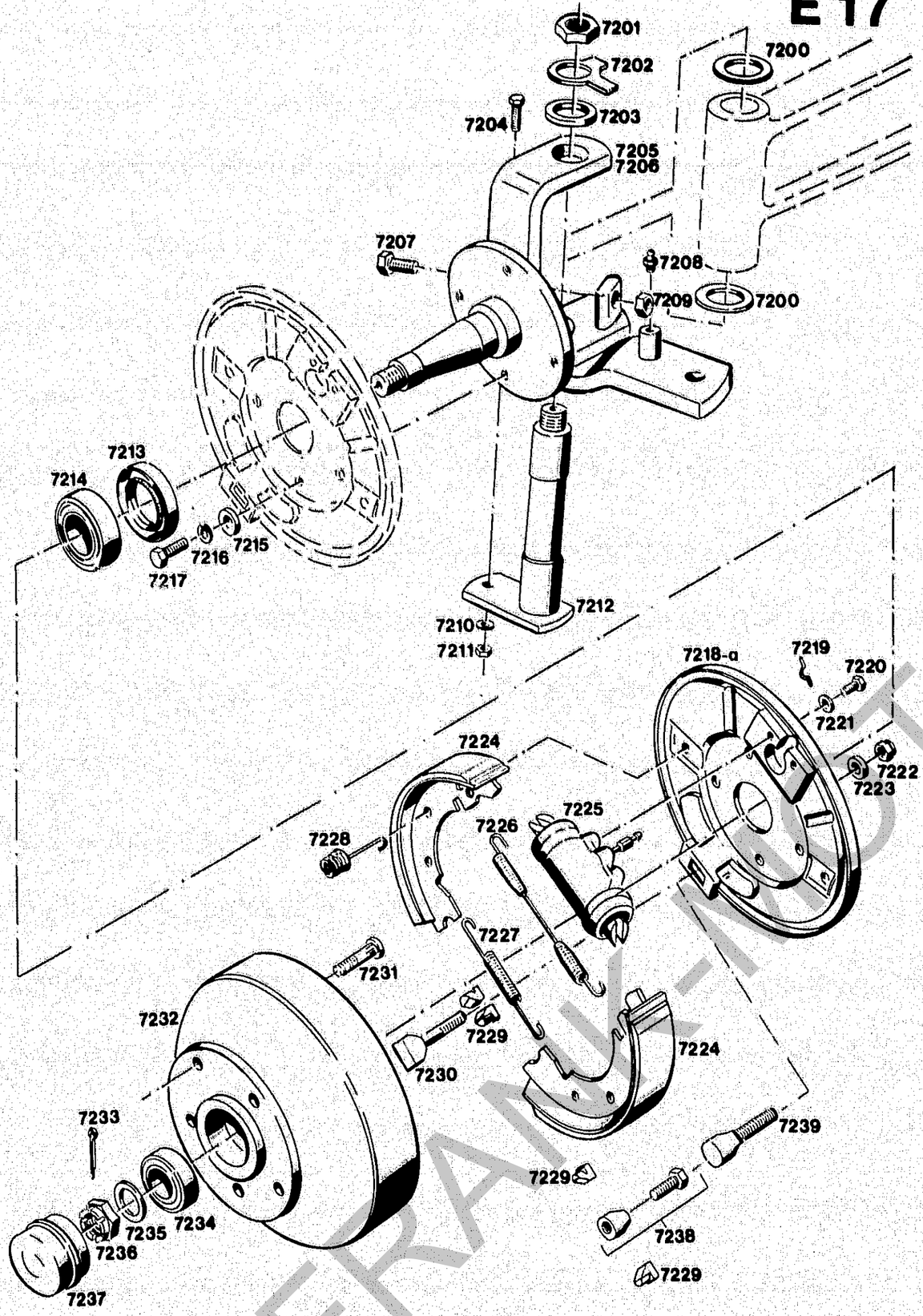

Bildtafel – table – No. 112

BILDTAFEL NR. 112
ACHSSCHENKEL
BETRIEBSBREMSE
FÜR MASCHINEN OHNE ALLRAD

TABLE NO. 112
STEERING KNUCKLE
OPERATION BRAKE
FOR 2 WD MACHINES

Bild-Nr. Ill.No.	Bestell-Nr. Part No.		Benennung	Abm./Bemerk. Dimen./Remarks	Stück Pieces	Denomination
7228	023 436		Druckfeder	Knott Nr. 42861.1	4	Pressure spring
7229	117 822		Nachstellbolzen	Knott Nr. 42843	4	Selt bolt
7230	117 823		Nachstellkeil (Knott Nr. 42902)	Bis Mitte 1987 nur für Typ 20,32-2080 nicht austauschbar.	2	Set wedge (up to mid 1987-only for type 20, 32-2080-not interchangeable)
7231	016 059	000 990 14 38	Schraubbolzen	M14x1,5x42	10	Screw bolt
7232	116 590		Bremstrommel	Ø224x88	2	Brake drum
7233	010 037	DIN94-5x45	Splint		2	Split pin
7234	012 854	000 997 03 67	Kegelrollenlager	26,988x50,292x14,224	2	Taper bearing
7235	013 603	000 991 21 40	Beilegscheibe	Ø25,5xØ40x1	2	Washer
7236	011 607	DIN937M24x1,5	Kronenmutter fl.		2	Castle nut, flat
7237	015 368		Einschlagkappe	Ø50,5x30	2	Cap
7238	124 639		Nachstellkeil (mit Sicherungsschraube M10x30, Knott Nr. 44826)	Ca. ab Mitte 1987 für Typ 20,32-3069 und 20,32-3048	2	Set lever (with lock screw M10x30) From appr. mid 1987 for type 20,32-3069 and 20,32-3048.
7239			Nachstellkeil (Knott Nr. 45019)	Nur in Typ 20,32-3048 eingebaut im Ersatzfall 7238.	2	Lever set (only assembled in type 20,32-3048- replace by 7238)

FRANK-MOTORGERÄTE

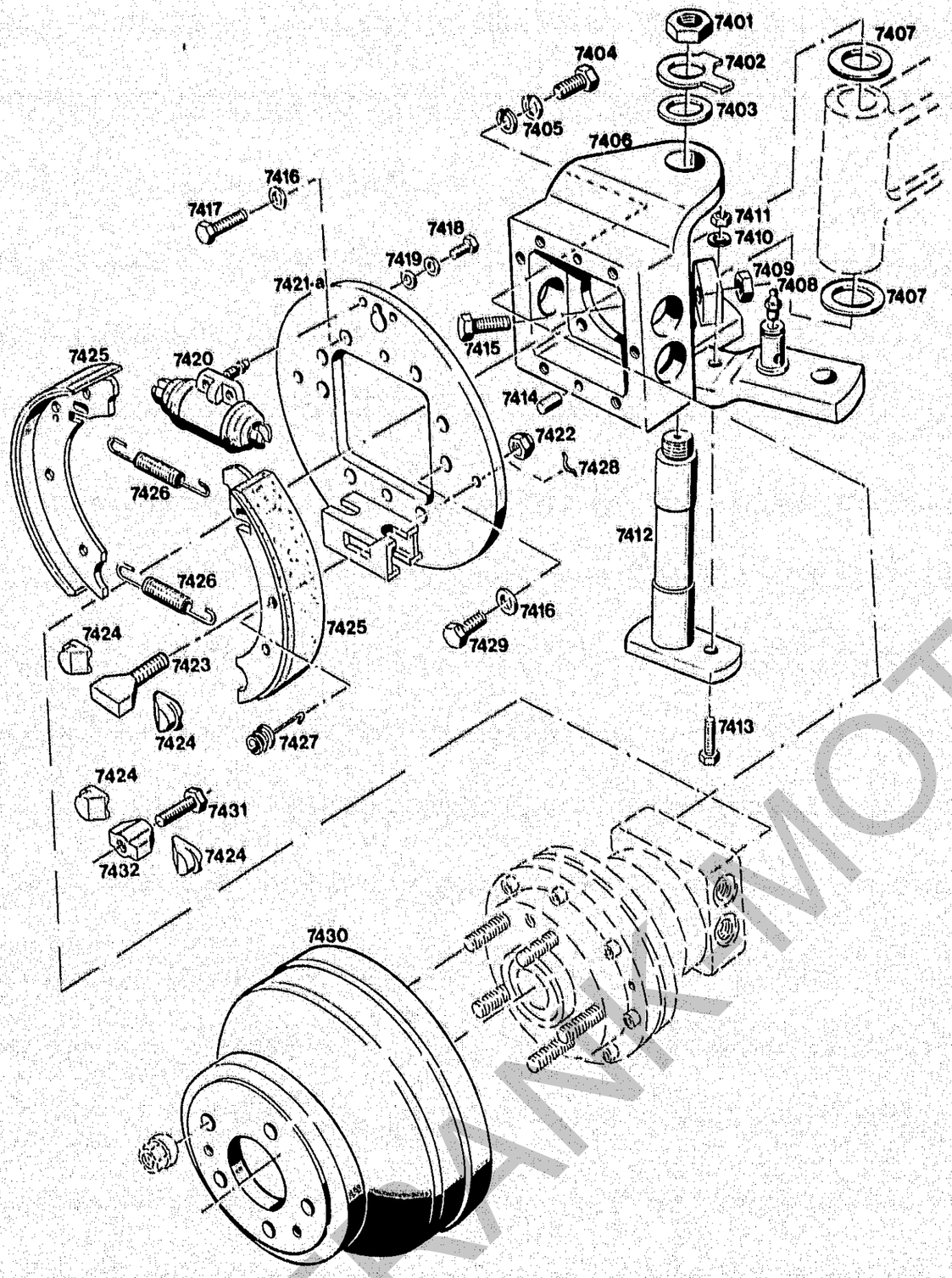

Bildtafel – table – No. 114

BILDTAFEL NR. 114
ACHSSCHENKEL
BETRIEBSBREMSE
FÜR ALLRADMASCHINEN

TABLE NO. 114
STEERING KNUCKLE
OPERATION BRAKE
FOR FOUR-WHEEL DRIVE TRACTORS

Bild-Nr. Ill.No.	Bestell-Nr. Part No.		Benennung	Abm./Bemerk. Dimen./Remarks	Stück Pieces	Denomination
7401	011 759	DIN439BM20x1,5	Sechskantmutter fl.		2	Hexagon nut, flat
7402	023 145	DIN463-21	Sicherungsblech		2	Locking tab
7403	010 050	DIN125A21	Scheibe		2	Shim
7404	011 540	DIN933M12x30	Sechskantschraube		8	Hexagon screw
7405	010 057	DIN127A12	Federring		16	Lock washer
7406	125 492		Zsb. Achsschenkel li.	NL	1	Steering knuckle LH
	125 493		Zsb. Achsschenkel re.	NL	1	Steering knuckle RH
7407	015 917	000 991 20 08	Anlaufscheibe	Ø30,1xØ50x2	4	Check plate
7408	010 491	DIN71412AM8x1	Schmiernippel		2	Lubrication nipple
7409	011 590	DIN934M12	Sechskantmutter		2	Hexagon nut
7410	010 063	DIN137B8	Federscheibe		2	Lock washer
7411	011 579	DIN934M8	Sechskantmutter		2	Hexagon nut
7412	116 554		Zsb. Achsschenkelbolzen	NL	2	Steering knuckle bolt
7413	011 518	DIN933M8x30	Sechskantschraube		2	Hexagon screw
7414	010 004	DIN7-10x20	Zylinderstift		4	Cylindrical pin
7415	011 540	DIN933M12x30	Sechskantschraube		2	Hexagon screw
7416	010 057	DIN127A12	Federring		12	Lock washer
7417	011 540	DIN933M12x30	Sechskantschraube		10	Hexagon screw
7418	013 494	DIN933M8x18	Sechskantschraube		4	Hexagon screw
7419	010 063	DIN137B8	Federshceibe		8	Lock washer
7420	126 442		Radzylinder	Knott Nr. 34999	2	Wheel cylinder
7421	125 470		ZSB. HYDRAULISCHE SIMPLEX BREMSE (best. aus Teilen 7418-7421 und 7422-7428)	Typ 25-3516 Bis ca. Ende 1990 kpl. austauschbar	2	HYDRAULIC SIMPLEX BRAKE (cons. of parts 7418-7421 and 7422-7428)
7421a	128 334		ZSB. HYDRAULISCHE SIMPLEX BREMSE (best. aus Teilen 7418-7420, 7421a-7424-7427, 7429- 7432)	Typ 25-3683 Ab ca. Anfang 1991 Typ 25-3683 starting with beginning 1991	2	HYDRAULIC SIMPLEX BRAKE (cons. of parts 7418-7420, 7421a-7424-7427, 7429 7432)
7422	027 160	DIN985M12x1,5	Sechskantmutter selbsts.	Nur für 7421 nicht austauschbar gegen 31 u. 32 not interchangeable with parts 31 a. 32	2	Hexagon nut, self lock
7423	126 444		Nachstellkeil Knott Nr. 41744-1		2	Adjustment wedge
7424	126 443		Nachstellbolzen	Knott Nr. 41994	4	Set bolt
7425	126 445		Bremsbacke (Asbestfrei)	Knott Nr. 33451-02.13	4	Brake shoe (asbestos-free)
7426	026 629		Zugfeder	Knott Nr. 41628	4	Draw spring
7427	026 630		Druckfeder	Knott Nr. 42861.2	4	Pressure spring
7428	117 825		Federbügel Knott Nr. 42860	Nur für 7421	4	Bracket only for 7421
7429	011 537	DIN933M12x20	Sechskantschraube		2	Hexagon screw
7430	125 481		Bremstrommel	Ø288x132	2	Brake drum

FRANK MOTORRET

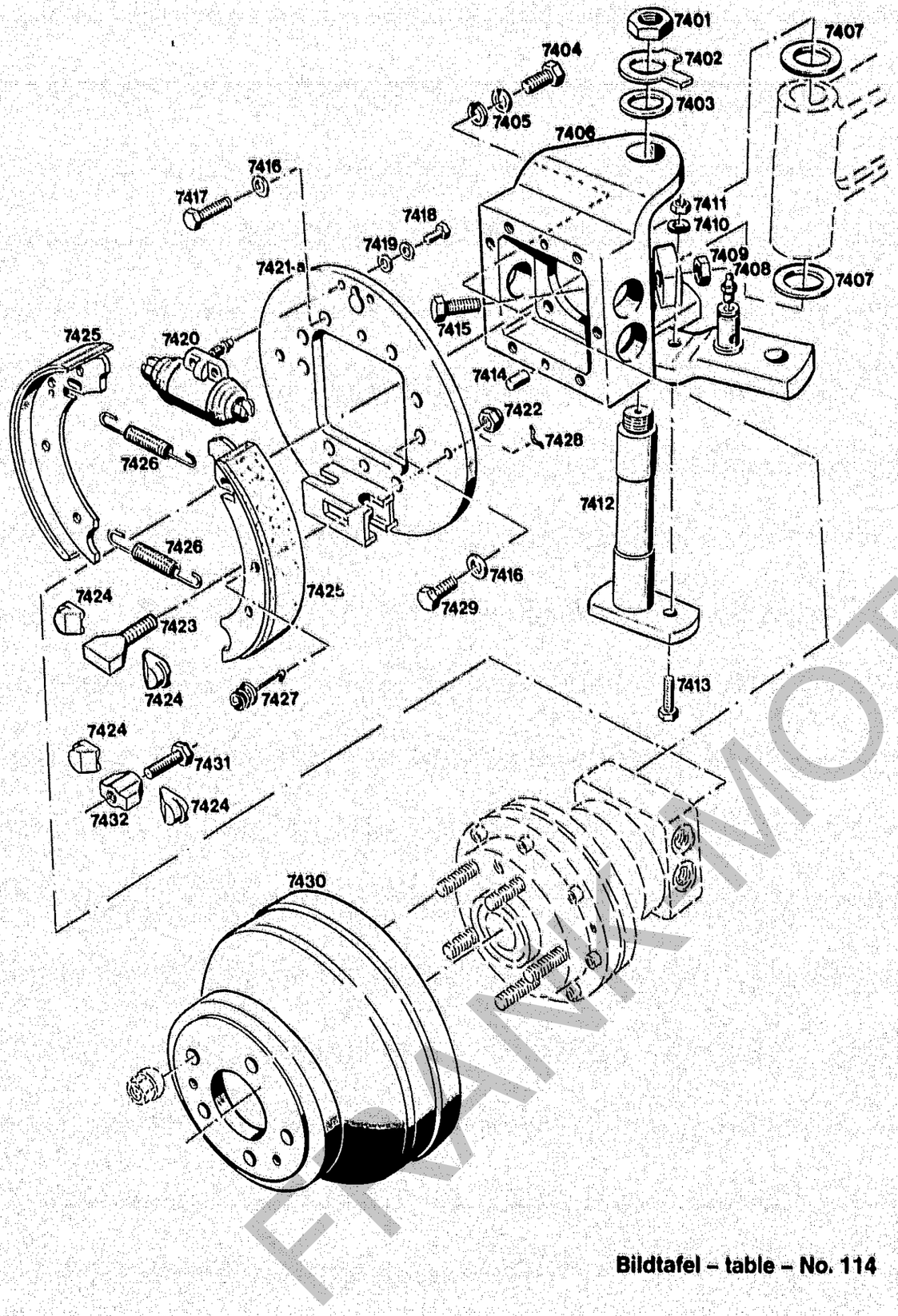

BILDTAFEL NR. 114
ACHSSCHENKEL
BETRIEBSBREMSE
FÜR ALLRADMASCHINEN

TABLE NO. 114
STEERING KNUCKLE
OPERATION BRAKE
FOR FOUR-WHEEL DRIVE TRACTORS

Bild-Nr. Ill.No.	Bestell-Nr. Part No.	Benennung	Abm./Bemerk. Dimen./Remarks	Stück Pieces	Denomination
7431	027 111	Sechskantschraube Knott Nr. 45523	Nur für 7421a only for 7421a	2	Hexagon screw
7432	128 394	Nachstellkeil Knott Nr. 45351		2	Adjustment wedge

FRANKMOTORGERÄTE

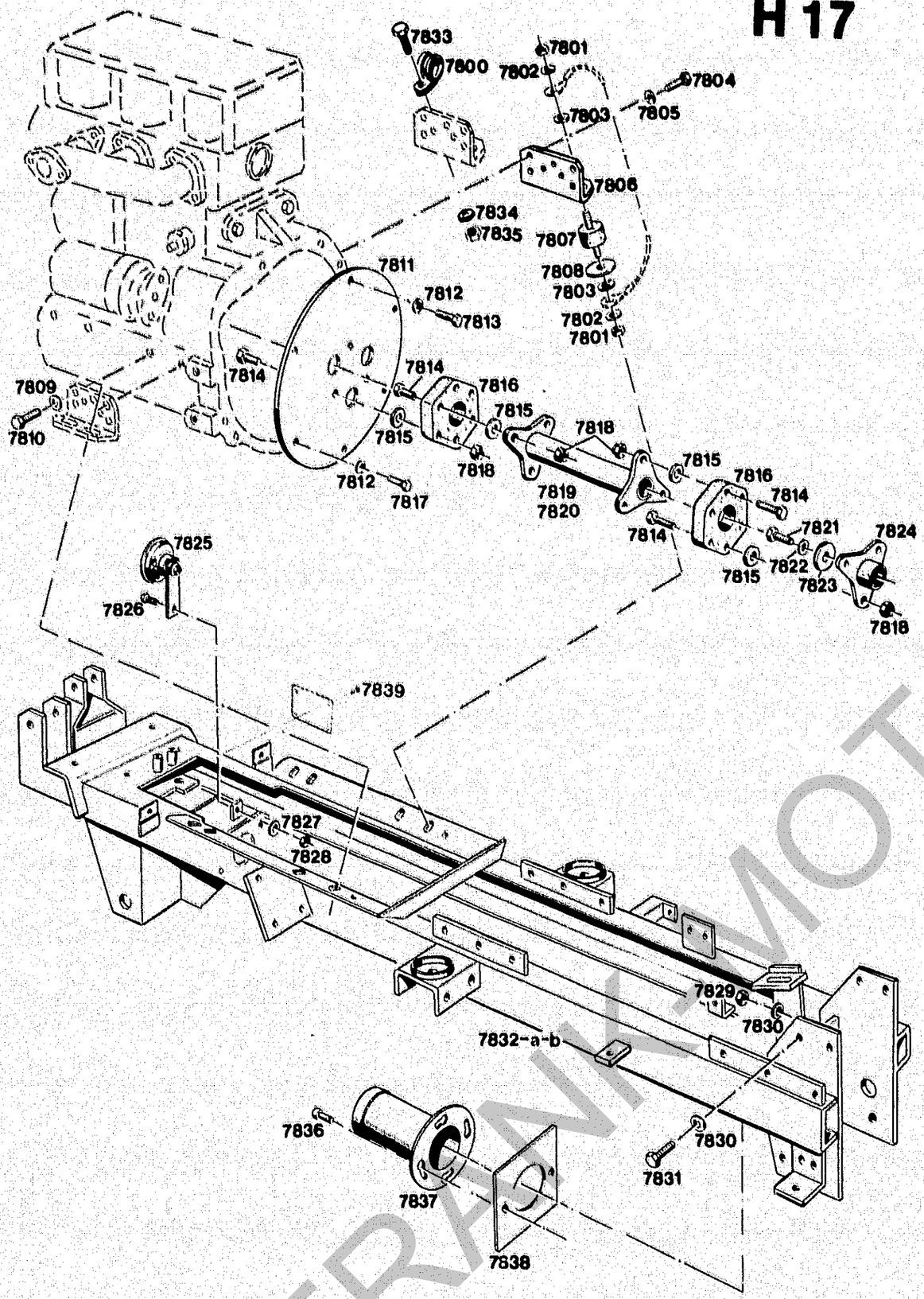

Bildtafel – table – No. 118

BILDTAFEL NR. 118
ANTRIEBSWELLE
RAHMEN

TABLE NO. 118
DRIVE SHAFT
FRAME

Bild-Nr. Ill.No.	Bestell-Nr. Part No.		Benennung	Abm./Bemerk. Dimen./Remarks	Stück Pieces	Denomination
7800	015 176	000 995 67 66	Rohrschelle	mit Gummiprofil	1	Pipe socket
7801	011 585	DIN934M10	Sechskantmutter		8	Hexagon nut
7802	010 064	DIN137B10x18	Federscheibe		8	Lock washer
7803	010 046	DIN125-10,5	Scheibe		8	Shim
7804	023 178	DIN961M10x1,25x20	Sechskantschraube		1	Hexagon screw
7805	010 064	DIN137B10x18	Federscheibe		1	Lock washer
7806	117 052		Winkel	6x120x118	4	Angle
7807	023 181		Schwingmetall	Ø50x30 M10x25	4	Buffer
7808	014 982	000 991 34 47	Scheibe	Ø35xØ12,5x1	4	Shim
7809	010 065	DIN137B12	Federscheibe		7	Shim
7810	023 179	DIN961M12x1,25x20	Sechskantschraube		7	Hexagon screw
7811	116 410		Kupplungsscheibe	Ø270x4	1	Clutch disc
7812	010 063	DIN137B8	Federscheibe		6	Lock washer
7813	011 511	DIN933M8x20	Sechskantschraube		2	Hexagon screw
7814	011 532	DIN933M10x45	Sechskantschraube		12	Hexagon screw
7815	014 912	000 991 57 41	Scheibe	Ø10,5xØ28x4	12	Shim
7816	116 451		Gelenkscheibe		2	Cardan shim
7817	011 509	DIN933M8x16	Sechskantschraube		4	Hexagon screw
7818	011 685	DIN985M10	Sechskantmutter		12	Hexagon nut
7819	116 413		Zsb. Flanschwelle	für P30	1	Flange shaft ass.
7820	116 412		Zsb. Flanschwelle	für P70	1	Flange shaft ass.
7821	011 530	DIN933M10x30	Sechskantschraube		1	Hexagon screw
7822	010 064	DIN137B10x18	Federscheibe		1	Lock washer
7823	023 002		Scheibe	Ø10,2xØ40x6	1	Shim
7824	116 420		Flansch	Ø82,5x37	1	Flange
7825	021 098	000 180 12 06	Signalhorn (mit Halter)		1	Horn
7826	011 509	DIN933M8x16	Sechskantschraube		1	Hexagon screw
7827	010 063	DIN137B8	Federscheibe		1	Lock washer
7828	011 579	DIN934M8	Sechskantmutter		1	Hexagon nut
7829	011 590	DIN934M12	Sechskantmutter		4	Hexagon nut
7830	010 065	DIN137B12	Federscheibe		12	Lock washer
7831	011 540	DIN933M12x30	Sechskantschraube		8	Hexagon screw
7832	116 594		Zsb. Rahmen	P30 bis FG. Nr. 460 00120 P70 bis FG. Nr. 460 50130 nicht austauschbar	1	Frame ass. P30 up to chassis 460 00120 P70 up to chassis 460 50130 not interchangeable (for vertically operated levers-hand brake, disc clutch)
7832a	118 212		Zsb. Rahmen für senkrecht zu bedienende Hebel (Handbremse, Lamellenkupplung)	P30 ab FG. Nr. 460 00121 P70 ab FG. Nr. 460 50131	1	Frame ass. P30 from No. 460 00121 P70 from No. 460 50131 (for vertically operated levers-hand brake, disc clutch)
7832a	125 670		Zsb. Rahmen	Für P70 Allrad	1	Frame ass. (for P70)
7833	011 525	DIN933M10x20	Sechskantschraube		1	Hexagon screw
7834	010 064	DIN137B10x18	Federscheibe		1	Lock washer
7835	011 585	DIN934M10	Sechskantmutter		1	Hexagon nut

FRANK-MOTOR-RETE

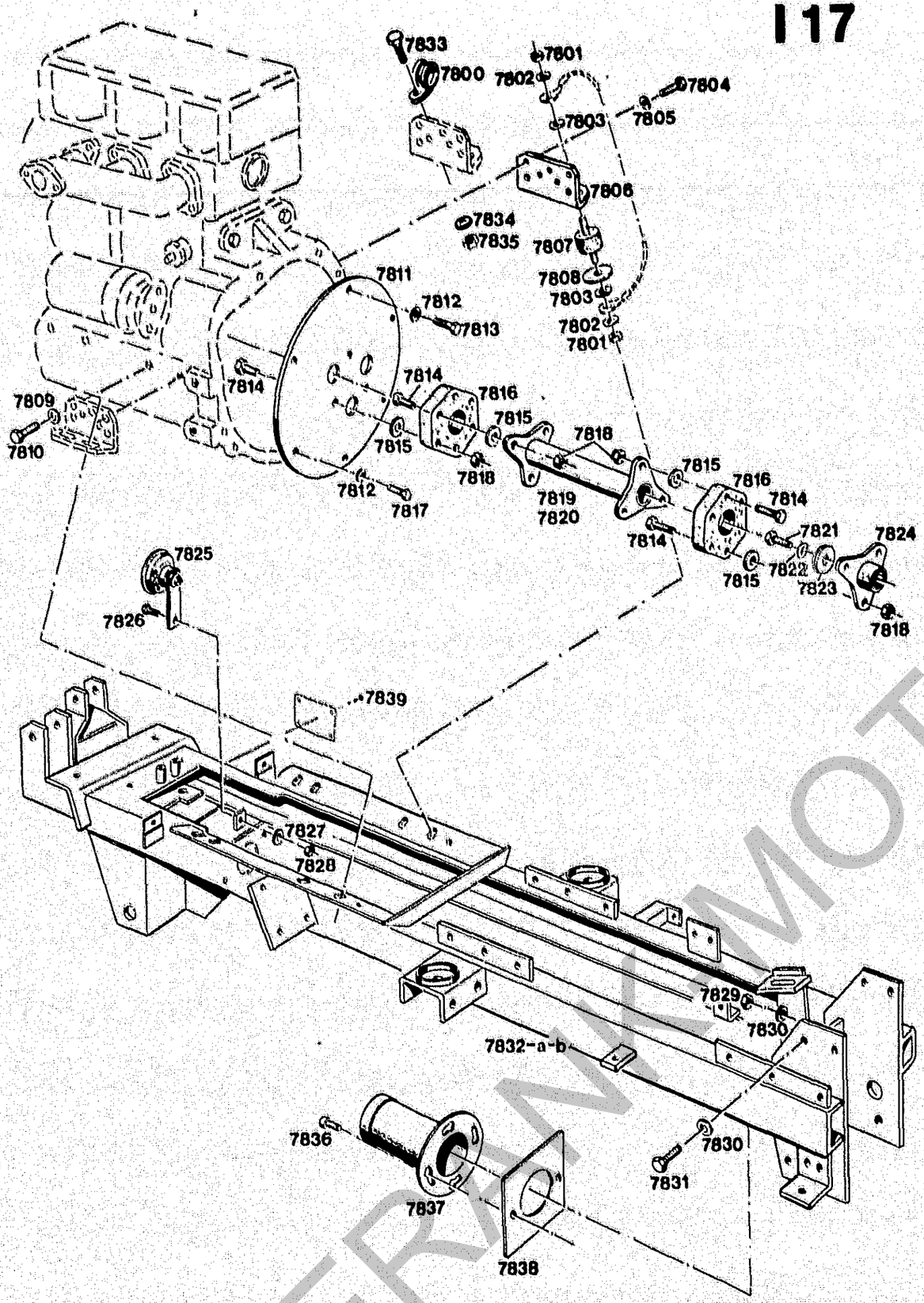

BILDTAFEL NR. 118
ANTRIEBSWELLE
RAHMEN

TABLE NO. 118
DRIVE SHAFT
FRAME

Bild-Nr. / Ill.No.	Bestell-Nr. / Part No.		Benennung	Abm./Bemerk. / Dimen./Remarks	Stück / Pieces	Denomination
7836	010 020	DIN84M6x10	Zylinderschraube		2	Cylinder screw
7837	107 229	A 070 A 62	Zsb. Schutzhülse	NL	1	Guard ass.
7838	117 691		Abdeckblech		1	Cover plate
7839	010 577	DIN1476-3,5x8	Halbrundkerbnagel		4	Ovalhead rivet

FRANMOTOR ORGERÄTE

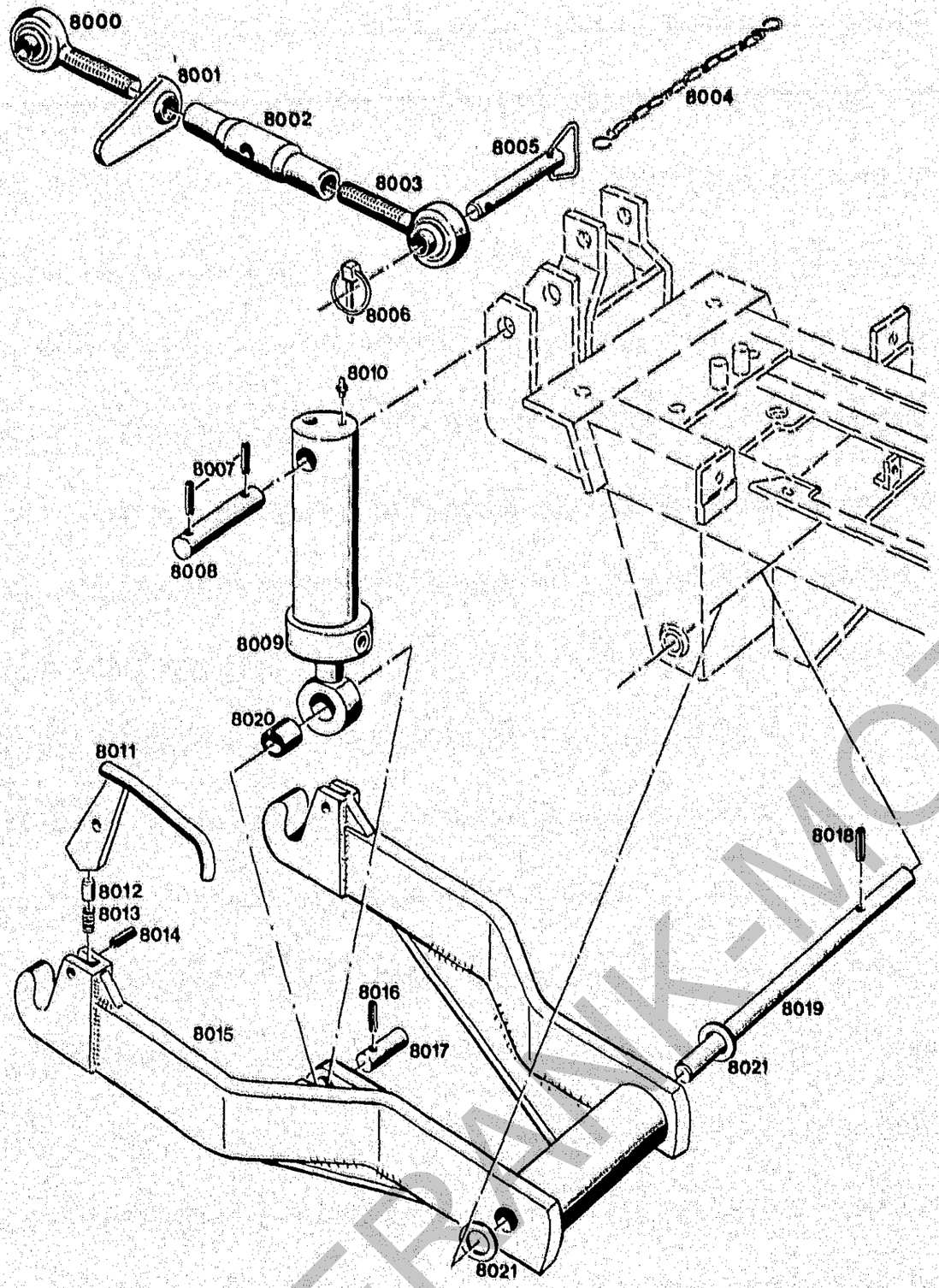

Bildtafel – table – No. 120

BILDTAFEL NR. 120 FRONTAUSHEBUNG			TABLE NO. 120 FRONT LIFT			
Bild-Nr. Ill.No.	Bestell-Nr. Part No.		Benennung	Abm./Bemerk. Dimen./Remarks	Stück Pieces	Denomination
	114 411	A 060 A 65	ZSB. OBERER LENKER (best. aus Teilen 8000-8003)	Ab Jan. 1984 von Firma Raspe	1	UPPER LINK ARM ASS. (cons. of parts 8000-8003)
8000	114 412	A 066 01 17	Gelenkauge	M24	1	Pivot eye
8001	114 415	A20 066 A 57	Griffmutter		1	Handle nut
8002	114 414	A 066 A 52	Spannhülse	150 lg.	1	Tension sleeve
8003	114 413	A 066 02 17	Gelenkauge	M24 L	1	Pivot eye
8004	023 756		Zsb. Knotenkette (mit Teil 8006)	Ersetzt 016 613 (000 990 02 04)	2	Chain ass. (w. part 8006) (replacing 016 613-000 990 02 04)
8005	111 756	6058 060 01 11	Zsb. Stecker		2	Plug ass.
8006	010 468	DIN11023-8	Klappstecker		1	Dowel pin
8007	010 610	DIN1481-8x40	Spannstift		2	Tension pin
8008	116 648		Bolzen	Ø25x110	1	Bolt
8009	108 214	4151 070 02 58	ZSB. HYDROZYLINDER DOPPELTWIRKEND (CLASS-ZYLINDER)		1	HYDR. CYLINDER ASS. DOUBLE-ACTING
			EINZELTEILE FÜR ZYLINDER 8009			INDIVIDUAL PARTS OF CYLINDER 8009
	079 372.0		Zsb. Kolbenstange (76)		1	Piston rod ass.
	079 375.0		Kolben (76)		1	Piston
	079 376.0		Zylinderkopf (76)		1	Cylinder head
	683 259.1		Drahtring (76)		1	Sealing ring
	107 053	4151 190 02 85	ZSB. DICHTUNGSSATZ (für 8009)		1	GASKET KIT COMPL. (for 8009)
8010	010 491	DIN71412AM8	Schmiernippel		1	Lubrication nipple
8011	116 645		Zsb. Sicherungsplatte	NL	2	Locking plate ass.
8012	010 321	DIN6325-10M6x28	Zylinderstift	Ersetzt 20 lg.	2	Cylindrical pin (repl. stud 20 lg.)
8013	014 447		Druckfeder	Ø9,5x27xØ1,6	2	Pressure spring
8014	010 612	DIN1481-10x30	Spannstift		2	Tension pin
8015	116 638		ZSB. UNTERLENKER RAHMEN	NL	1	LOWER LINKAGE FRAME ASS.
8016	010 606	DIN1481-8x24	Spannstift		1	Tension pin
8017	116 649		Bolzen	Ø22x75	1	Bolt
8018	010 376	DIN7343-6x32	Spiral-Spannstift		1	Spiral stud
8019	116 647		Lagerbolzen	Ø22x400	1	Bearing bolt
8020	215 193.0	DIN1498EG22/28x28	Buchse		1	Bush
8021	023 886	DIN988-22x30x1	Paßscheibe		n. B.	Shim

FRANK-MOTOR

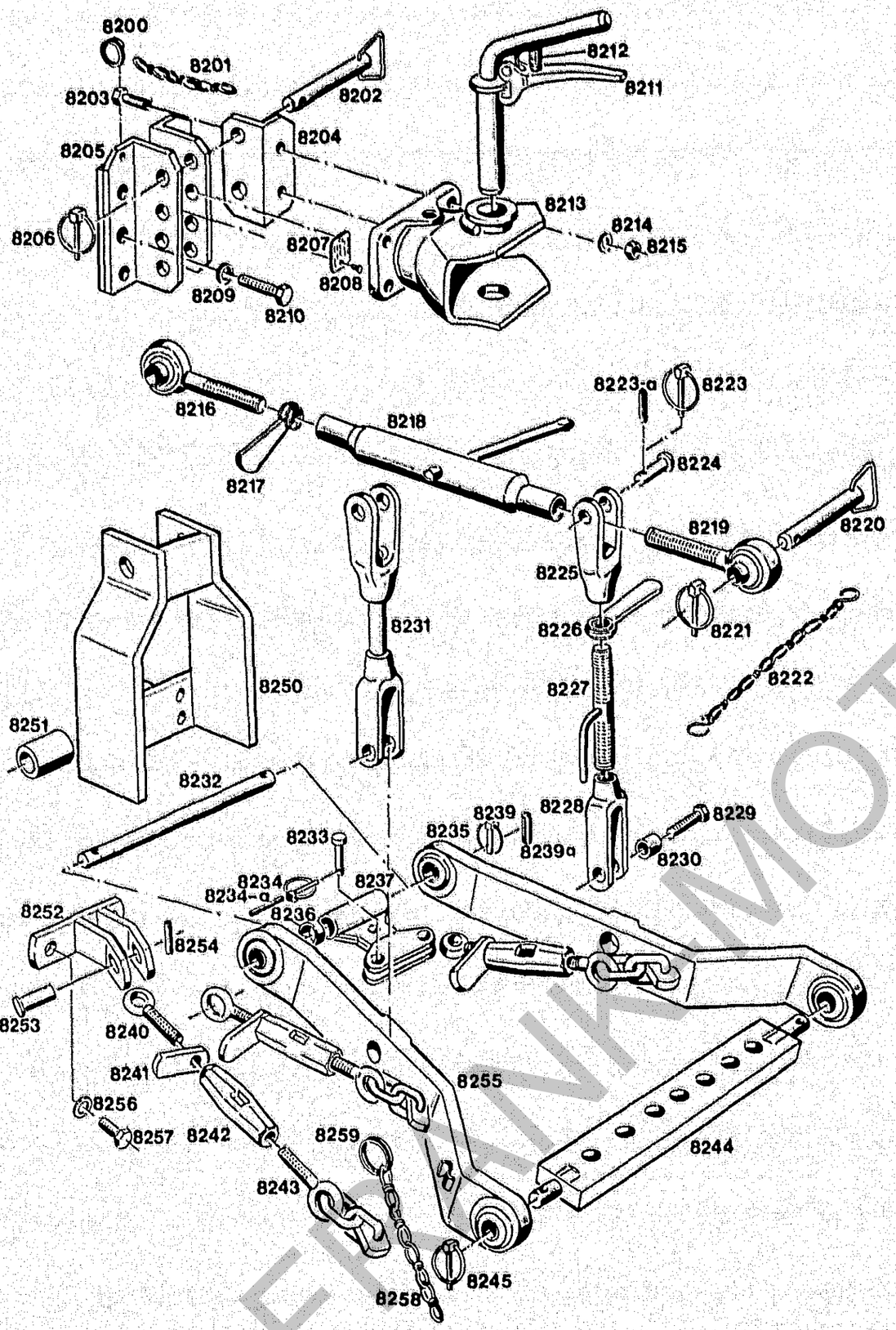

Bildtafel – table – No. 122

BILDTAFEL NR. 122
DREIPUNKTAUFHÄNGUNG KAT. I
TYP 4101-2

TABLE NO. 122
THREE-POINT LINKAGE CAT. I
TYPE 4101-2

Bild-Nr. / Ill.No.	Bestell-Nr. / Part No.		Benennung	Abm./Bemerk. / Dimen./Remarks	Stück / Pieces	Denomination
	4101-2		ZSB. DREIPUNKTAUF-HÄNGUNG KAT. I (best. aus Teilen 8216-8244)		1	CAT. I THREE-POINT LINKAGE COMPLETE (cons. of parts 8216-8244)
8200	014 305	000 994 25 45	Ring	Ø25,5x30	1	Ring
8201	014 445	000 994 20 82	Knotenkette	200 lg.	1	Chain
8202	111 756	6058 060 01 11	Zsb. Stecker	Ø19x113	2	Coupling ass.
8203	011 554	DIN933M14x40	Sechskantschraube		4	Hexagon screw
8204	110 499	6058 064 03 16	Winkel	75x50x9x136	2	Angle
8205	116 845		Zsb. Anhängebock	NL	1	Trailer hitch ass.
8206	010 468	DIN11023-8	Klappstecker		2	Dowel pin
8207	110 484	6058 002 01 30	Typenschild		1	Type plate
8208	010 577	DIN1476-3,5x8	Halbrundkerbnagel		2	Oval-head groove pin
8209	010 066	DIN137B14	Federscheibe		6	Lock washer
8210	011 552	DIN933M14x30	Sechskantschraube		6	Hexagon screw
8211	* 110 488	6058 060 01 72	Zsb. Einhandstecker kpl. (mit Teil 8212)	Ausführung Rockinger Nr. 660 94	1	Coupling ass. (incl. part 8212) (Make Rockinger)
	* 110 489	6058 060 03 72	Zsb. Einhandbolzen kpl. (mit Teil 8212)	Ausführung Cramer	1	Coupling ass. (incl. part 8212) (Make Cramer)
8212	* 014 805	000 992 02 76	Schenkelfeder (für Rockinger Kupplung)	R. Nr. 550 33	1	Spring (for Rockinger hitch)
	* 024 378		Druckfeder (für Cramer Kupplung)	Cramer Nr. 4.814.606.1	1	Pressure spring (for Cramer hitch)
8213	110 491	6058 060 02 73	Zsb. Anhängekupplung (mit Stecker 8211 Ausführung Rockinger)	Rockinger Nr. 273 U 130 F.	1	Trailer hitch ass. (with coupling 8211) (Make Rockinger)
	110 492	6058 060 03 73	Zsb. Anhängekupplung (mit Stecker 8211 Ausführung Cramer)	Cramer Nr. KU 814-A	1	Trailer hitch ass. (with coupling 8211) (Make Cramer)
8214	010 066	DIN137B14	Federscheibe		4	Lock washer
8215	011 594	DIN934M14	Sechskantmutter		4	Hexagon nut
	113 913	A20 060 B 65	ZSB. OBERER LENKER (best. aus Teilen 8216-8219)		1	UPPER LINK ARM ASS. (cons. of parts 8216-8219)
8216	113 914	A20 066 01 17	Gelenkauge rechts	M24, Ø19	1	Pivot eye, right
8217	114 415	A20 066 A 57	Griffmutter	M24	1	Handle nut
8218	113 916	A20 066 B 52	Spannhülse (mit Knebel)	330 lang	1	Tension sleeve
8219	113 915	A20 066 02 17	Gelenkauge	(M24 links Ø19)	1	Pivot eye, left
8220	111 756	6058 060 01 11	Zsb. Stecker		2	Coupling ass.
8221	010 468	DIN11023-8	Klappstecker		2	Dowel pin
8222	023 756		Knotenkette (mit Teil 8221)	Ersetzt 016 613 (000 990 02 04)	2	Chain (w. part 8221) (replacing 016 613-000 990 02 04)
8223	010 467	DIN11023-5	Klappstecker	Bis FG. Nr.	2	Dowel pin (up to chassis No. ....)

* Bei Bestellungen von Einhandstecker und Federn Fabrikat der Anhängekupplung beachten. Stecker und Federn sind nicht gegeneinander austauschbar. In der Serie werden beide Kupplungsfabrikate wahlweise verwendet.

* When ordering the coupling and springs please state make of the trailer hitch. Coupling and springs of the different makes are not interchangeable. Both makes are optionally used in series production.

FRANK MOTOR-RAT

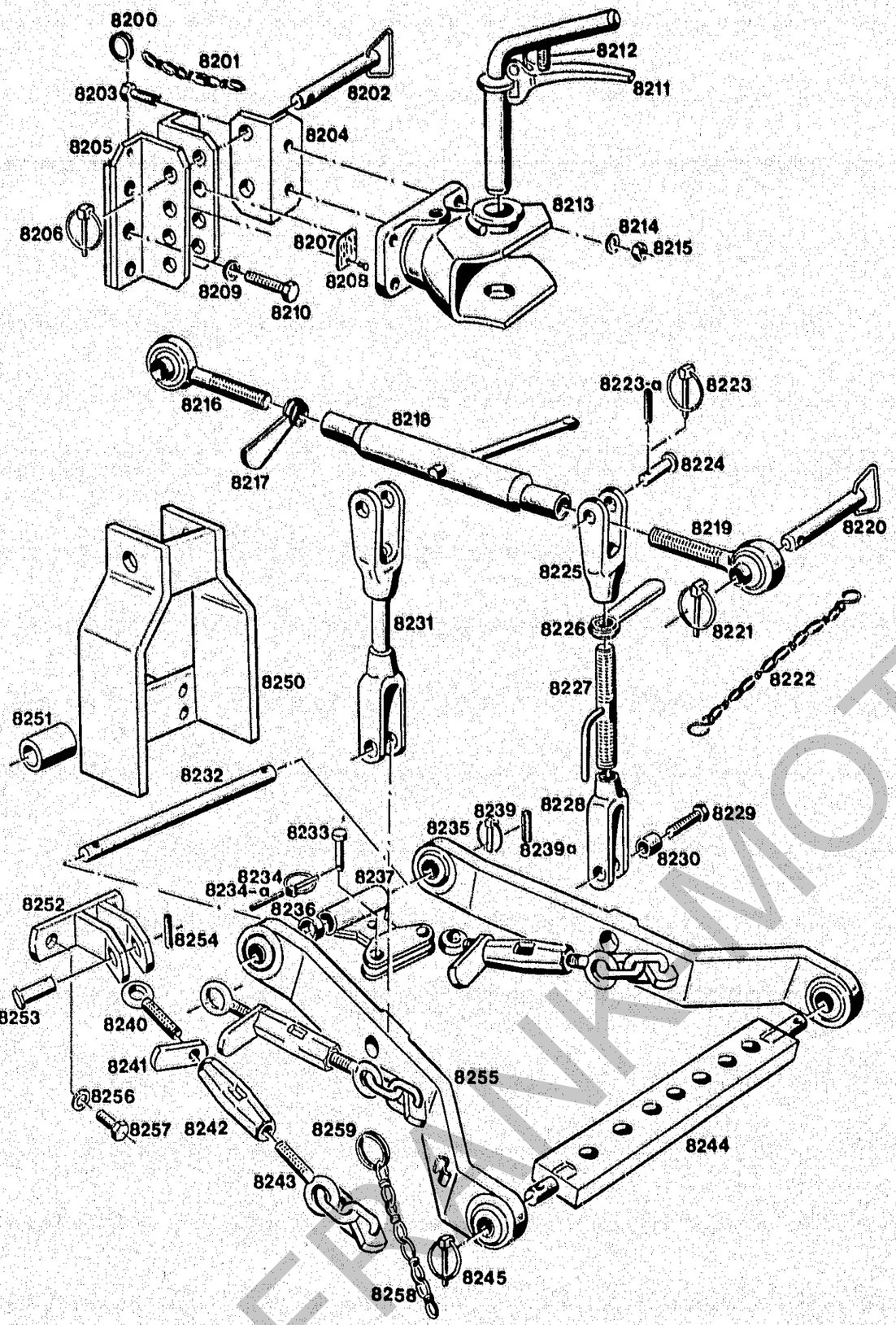

Bildtafel – table – No. 122

BILDTAFEL NR. 122
DREIPUNKTAUFHÄNGUNG KAT 1
TYP 4101-2

TABLE NO. 122
THREE-POINT LINKAGE CAT 1
TYPE 4101-2

Bild-Nr. Ill.No.	Bestell-Nr. Part No.		Benennung	Abm./Bemerk. Dimen./Remarks	Stück Pieces	Denomination
8223a	010 603	DIN1481-6x40	Spannstift	Ab FG. Nr. ...	2	Tension pin (from chassis No. ....)
8224	015 945	000 991 68 18	Bundbolzen	Ø24x76	2	Collar bolt
	111 744	4101 060 03 24	ZSB. ZUGSTANGE RECHTS (best. aus Teilen 8225-8228)		1	DRAWROD ASS., RIGHT (cons. of parts 8225-8228)
8225	111 764	6090 066 03 30	Bügel kurz	124 lg.	1	Bracket, short
8226	114 415	A20 066 A 57	Griffmutter	M24	1	Handle nut
8227	111 750	5201 060 01 35	Zsb. Spindel		1	Spindle ass.
8228	111 747	4101 066 02 30	Bügel lang	162 lg.	1	Bracket, long
8229	011 564	DIN933M16x50	Sechskantschraube		2	Hexagon screw
8230	014 257	000 994 70 23	Distanzrohr	Ø25x5x26,5	2	Spacer tube
8231	111 743	4101 060 01 24	ZUGSTANGE LINKS		1	DRAWROD, LEFT
8232	107 161	A 066 82 20	Lagerbolzen	Ø22x324	1	Bearing bolt
8233	113 727	A15 066 81 06	Stecker	Ø20x50,5	2	Plug
8234	010 467	DIN11023-5	Klappstecker	Bis FG. Nr. ...	2	Dowel pin (up to chassis No. ....)
8234a	010 597	DIN1481-5x28	Spannstift	Ab FG. Nr. ...	2	Tension pin (from chassis No. ....)
8235	108 072	4101 060 01 64	ZSB. UNTERLENKER (best. aus Teilen 8235, 8240-8243)		2	LOWER LINK ARM ASS. (cons. of parts 8235, 8240-8243)
8236	022 977		Distanzring	Ø22,2xØ30x9 (1x außen 2x innen montiert)	3	Spacer ring
8237	111 760	6090060 03 47	Zsb. Kettenhalter		1	Chain retainer ass.
8239	010 469	DIN11023-12k	Klappstecker	Bis FG. Nr. ...	2	Dowel pin (up to chassis No. ....)
8239a	010 615	DIN1481-12x60	Spannstift	Ab FG. Nr. ...	2	Tension pin (from chassis No. ....)
8240	016 029	000 990 16 33	Ösenschraube	M16	2	Eyelet screw
8241	111 754	5201 066 01 57	Griffmutter	M16	2	Handle nut
8242	111 752	5201 066 01 52	Spannschloßmutter	M16x150	2	Nut for lock
8243	111 769	6090 990 01 01	Spannkette	M16 li.	2	Chain
8244	111 759	6090 060 01 34	Zsb. Anhängeschiene	70x30x665, Ø22	1	Attachment rail ass.
8245	010 469	DIN11023-12k	Klappstecker		2	Dowel pin
8250	120 530		Zsb. Anhängebock		1	Trailer hitch ass.
8251	024 935		Rohr (Ø23xØ30x41,5)		2	Tube
8252	120 526		Zsb. Kettenhalter	Nur für Ausführung	2	Chain ratainer ass.
8253	113 727		Stecker (Ø20x50,5)	Schweden	2	Coupling
8254	010 597	DIN1481-5x28	Spannstift	For Schwedisch	2	Tension pin
8255	120 524		ZSB. UNTERLENKER	version	2	LOWER LINK ARM ASS.
8256	010 065	DIN137B12	Federscheibe		4	Lock washer
8257	011 540	DIN933M12x30	Sechskantschraube		4	Hexagon screw
8258	014 445	000 994 20 82	Knotenkette (2,8x200)	Ab Anfang 92 From beginning 1992	2	Chain ass.
8259	014 305	000 994 25 45	Schlüsselring		2	Keyring

FRANK MOTO

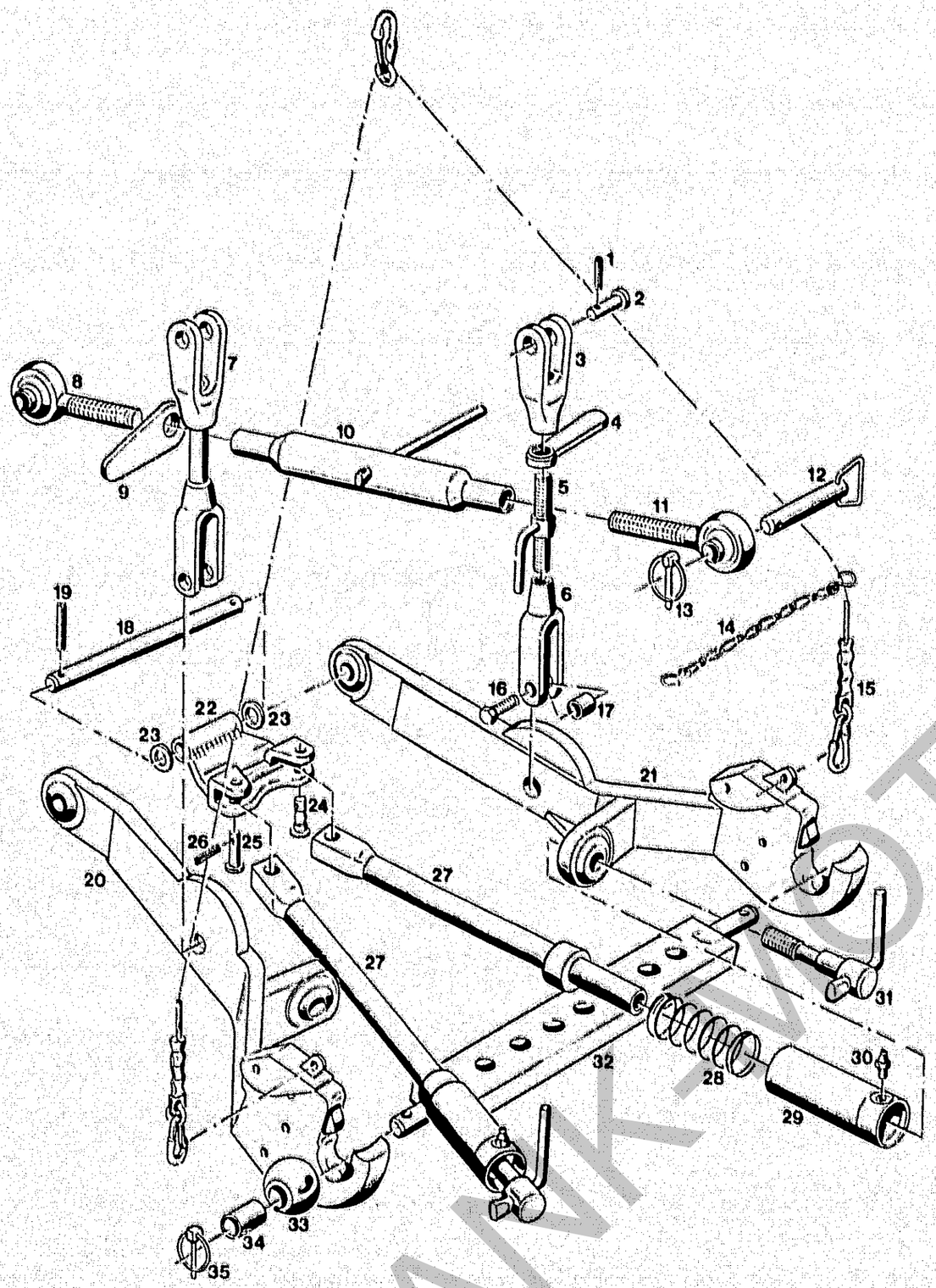

BILDTAFEL NR. 123
DREIPUNKTAUFHÄNGUNG KAT 1
TYP 4101-5

TABLE NO. 123
THREE-POINT LINKAGE CAT 1
TYPE 4101-5

Bild-Nr. Ill.No.	Bestell-Nr. Part No.		Benennung	Abm./Bemerk. Dimen./Remarks	Stück Pieces	Denomination
	4101-5		ZSB. DREIPUNKT-AUFHÄNGUNG KAT 1 (best. aus Teilen der Tafel 123)	Mechanische Seitenverriegelung	1	THREE-POINT LINKAGE CPL. CAT1 (cons. of parts on table 123)
1	010 603	DIN1481-6x40	Spannstift		2	Tension pin
2	015 945	000 991 68 18	Bundbolzen		2	Collar bolt
	111 744	4101 060 03 24	ZSB. ZUGSTANGE RECHTS (best. aus Teilen 3 - 6)		1	CONNECT. LINK ASS.(with parts 3 - 6)
3	111 764	6090 066 03 30	Bügel kurz	134 lg.	1	Bracket short
4	114 415	A20 066 A57	Griffmutter	M24	1	Handle nut
5	111 750	5201 060 01 35	Zsb. Spindel		1	Spindle ass.
6	111 747	4101 066 02 30	Bügel lang	162 lg.	1	Bracket long
7	111 743	4101 060 01 24	Zsb. Zugstange links		1	Connect. link ass. LH
	113 913	A20 060 B65	ZSB. OBERER LENKER (best. aus Teilen 8 - 11)	415-655	1	UPPER LINK ARM CPL. (cons. of parts 8 - 11)
8	113 914	A20 066 01 17	Gelenkauge rechts	M24 rechts	1	Ball socket shaft RH
9	114 415	A20 066 A57	Griffmutter	M24	1	Handle nut
10	113 916	A20 066 B52	Spannhülse	330lang	1	Tension sleeve
11	113 915	A20 066 02 17	Gelenkauge links	M24 links	1	Ball socket shaft
12	111 756	6058 060 01 11	Zsb. Stecker	Ø19x113	2	Connect. link pin ass.
13	010 468	DIN11023-8	Klappstecker		2	Dowel pin
14	023 756		Zsb. Knotenkette (mit Teil 34)		2	Chain ass. (with parts 34)
15	124 305		Betätigungsseil		1	Operation cord
16	011 564	DIN933M16x50	Sechskantschraube		2	Hexagon screw
17	014 257	000 994 70 23	Distanzrohr	Ø25xØ16,5x26,5	2	Spacer tube
18	107 161	A 066 82 20	Lagerbolzen	Ø22x324	1	Bearing bolt
19	010 615	DIN1481-12x60	Spannstift		2	Tension pin
20	127 534		Zsb. Unterlenker links		1	Lower link arm ass. LH
21	127 533		Zsb. Unterlenker rechts		1	Lower link arm ass. RH
22	127 538		Zsb. Halter		1	Retainer Ass.
23	023 886	DIN988-22x30x1	Paßscheibe		n. B.	Shim
24	127 547		Bolzen (Ø20x55)	bauchig	1	Bolt
25	127 546		Bolzen (Ø20x55)	zylindrisch	1	Bolt
26	010 597	DIN1481-5x28	Spannstift		2	Tension pin
27	128 318		Zsb. Zugstange		2	Connect. link ass.
28	026 942	DIN2098-32x88,5x3,2	Druckfeder		2	Pressure spring
29	128 322		Zsb. Hülse		2	Hull ass.
30	010 491	DIN71412AM8x1	Schmiernippel		2	Lubrication nipple
31	127 542		Zsb. Stellschraube		2	Set screw ass.
32	111 759	6090 060 01 34	Zsb. Anhängeschiene		1	Fixing rail ass.
33	025 817		Kugelhülse	Ø56	2	Ball sleeve
34	027 017		Reduzierhülse (Ø22,4xØ28x40)	KAT. 2/1	2	Reduction sleeve
35	010 469	DIN11023-12x40	Klappstecker		2	Dowel pin

FRANK-MOTOR

Sitz, Kabine

Spaltenverzeichnis		Zeile Spalte
Tafel 126	Fahrersitz	B 19 - D 20
Tafel 128	Rohbau	E 19 - F 20
Tafel 130	Frontscheibe	G 19 - H 20
Tafel 132	Türen	I 19 - J 20
Tafel 134	Heckfenster, Heckleuchte	K 19 - K 20
Tafel 136	Bodenblech	L 19 - B 22

Seat, Cab

Column contents		Line columns
Table 126	Drivor seat	B 19 - D 20
Table 128	Structure	E 19 - F 20
Table 130	Front window	G 19 - H 20
Table 132	Doors	I 19 - J 20
Table 134	Rear window, rear reflectors	K 19 - K 20
Table 136	Bottom plate	L 19 - B 22

FRANK-MOTOR VORGERAETE

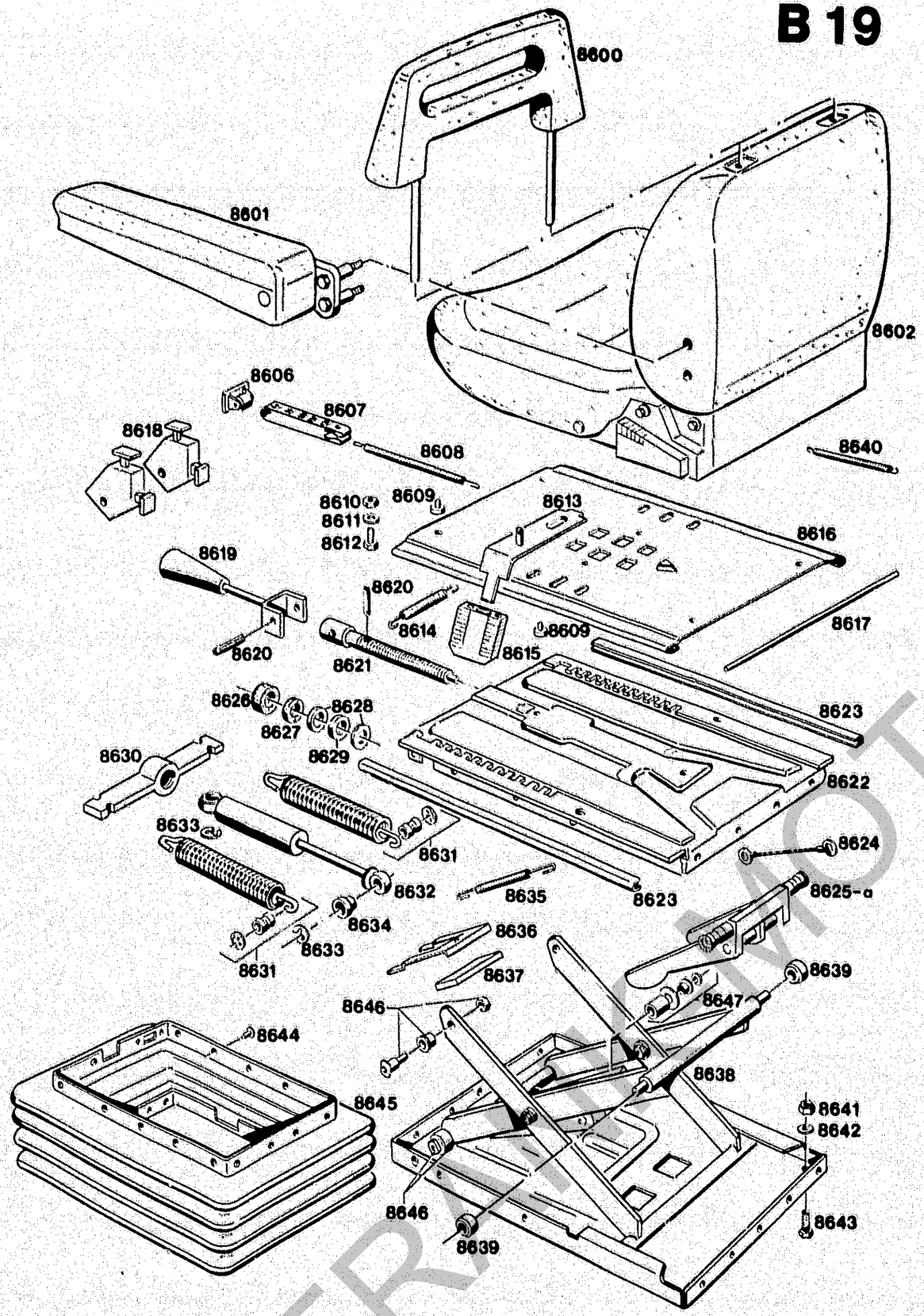

Bildtafel – table – No. 126

BILDTAFEL NR. 126
ZSB. FAHRERSITZ

TABLE NO. 126
DRIVER SEAT ASS.

Bild-Nr. Ill.No.	Bestell-Nr. Part No.	Benennung	Abm./Bemerk. Dimen./Remarks	Stück Pieces	Denomination
	117 206	ZSB.FAHRERSITZ KOMPLETT (best. aus Teilen 8602-8647)	Mit Stoffbezug	1	DRIVER SEAT ASS. COMPLETE, cloth (cons. of parts 8602-8647)
	125 532	ZSB. FAHRERSITZ KOMPLETT (best. aus Teilen (8602-8647)	Mit Kunstlederbezug	1	DRIVER SEAT ASS. COMPLETE artifical leather (cons. of parts 8602-8647)
8600	117 209	Rückenlehnenverlängerung	Sonderzubehör Special accessories	1	Backrest elongation
8601	117 210	Armlehnensatz (mit Befestigungsteilen)		1	Set of arm rest (with attachment parts)
	119 909	Armlehne re.	mit Befestigungsteilen with fixing parts	1	Arm rest, right
	119 910	Armlehne li.		1	Arm rest, left
8602	117 207	Sitzschale kpl. U2	Mit Stoffbezug	1	Seat, cloth
	123 901	Sitzschale kpl. U2	Mit Kunstlederbezug	1	Seat, artificial leather
	79065-BS	Bezug für Rückenlehne	Stoff	1	Backrest cover (cloth)
	79068-BS	Bezug für Rückenlehne	PVC	1	Backrest cover (PVC)
	79064-BS	Zsb. Sitzbezug	Stoff	1	Seat cover (cloth)
	79858-BS	Zsb. Sitzbezug	PVC	1	Seat cover (PVC)
	117 722	ZSB. FEDERELEMENT (best. aus Teilen 8606-8608, 8613-8622 und 8624-8643)	A 100	1	SPRING ELEMENT ASS. (cons. of parts 8606-8608, 8613-8622 and 8624-8643)
	152 625-BS	Teilesatz Gewichtsband (best. aus Teilen 8606-8608)	Ab Ende 1988	1	Weight strip kit (from end 1988) (cons. of parts 8606-8608)
8606	76531-BS	Gewichtsanzeiger	Nach Aufbrauch nur noch als Teilesatz 152 625 lieferbar. After exhaust of stocks only compl. 152 625	1	Weight indicator
	78604-BS	Federklemme		1	Spring clip
8607	79117-BS	Gewichtsangabeband		1	Weight indicator strip
8608	76580-BS	Gewichtsfeder		1	Weight spring
8609	150516-BS	Gleitknopf		2	Sliding knob
8610	208060001-BS	Sechskantmutter	M6	4	Hexagon nut
8611	216062101-BS	Federscheibe	B6	4	Lock washer
8612	205061201-BS	Sechskantschraube	M6	4	Hexagon screw
8613	79025-BS	Verstellhebel		1	Adjustment lever
8614	78194-BS	Feder		1	Spring
8615	78957-BS	Gleitgriff		1	Slide grip
8616	79093-BS	Gleitplatte		1	Side plate
8617	72424-BS	Zugstange		1	Draw rod
8618	79119-BS	Anschlag		2	Limit stop
	152 627-BS	Teilesatz Verstellspindel (best. aus Teilen 8619-8621 und 8626-8629)	Ab Ende 1988	1	Adjustment spindle kit (cons. of parts 8619-8621 and 8626-8629) From end 1988

FRAM MOTOR

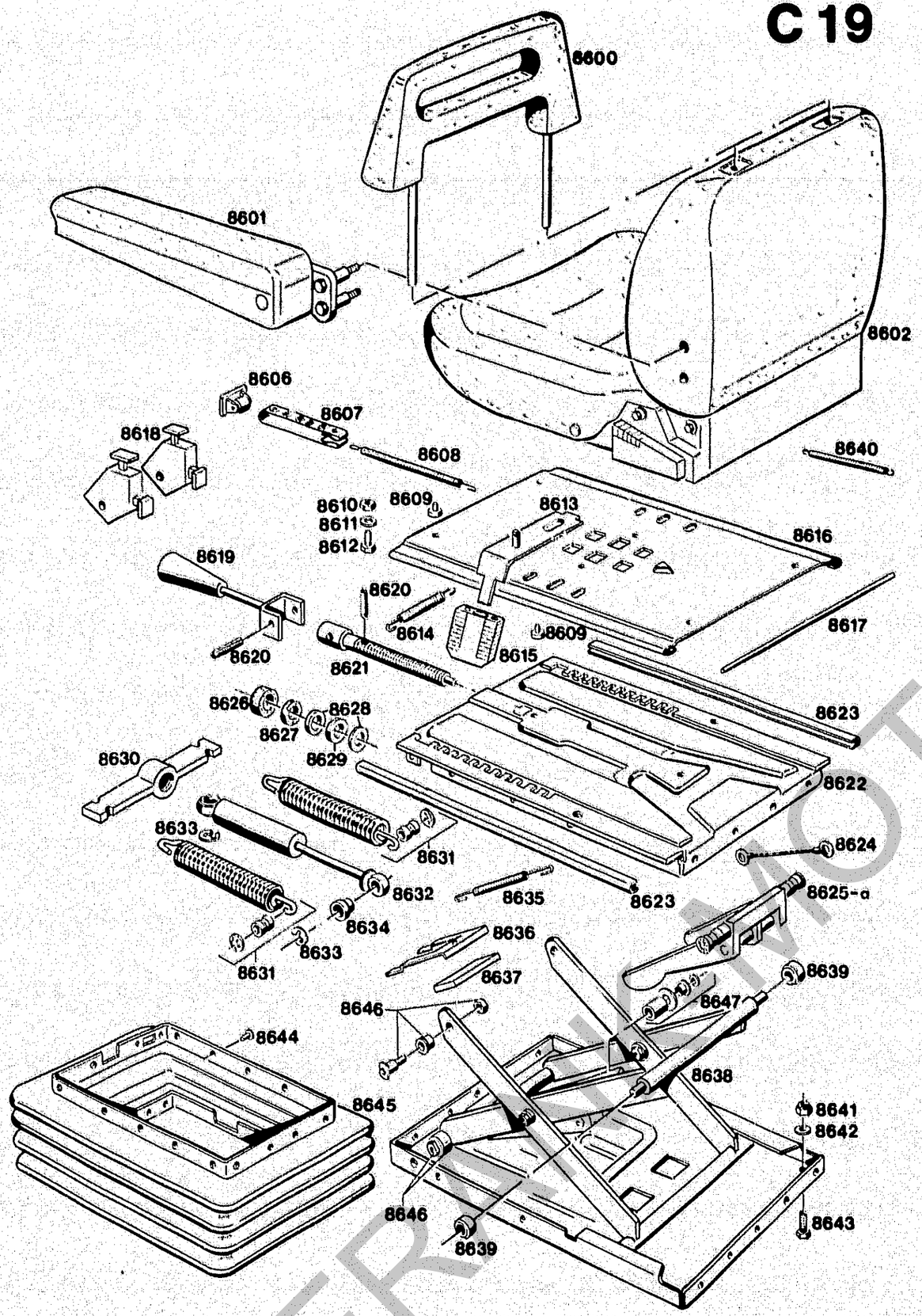

Bildtafel – table – No. 126

BILDTAFEL NR. 126
ZSB. FAHRERSITZ

TABLE NO. 126
DRIVER SEAT ASS.

Bild-Nr. Ill.No.	Bestell-Nr. Part No.	Benennung	Abm./Bemerk. Dimen./Remarks	Stück Pieces	Denomination
8619	151063-BS	Gewichtseinstell-griff	Nach Aufbrauch nur noch als Teilesatz 152 627 lieferbar. After exhaust of stocks only complete	1	Weight adjust-ment grip
8620	220042511-BS	Rollspannstift		2	Tension pin
8621	79079-BS	Gewichtseinstell-stift		1	Weight adjust-ment stud
8622	79007-BS	Zsb. Obere Platte		1	Upper plate ass.
8623	70507-BS	Gleitstreifen		2	Slide strips
8624	152 623-BS	Höhenbegrenzer (Satz)	Ersetzt 79118-BS	1	Height limitation (set)
8625	150093-BS	Zsb. Hebelnabe	Bis Ende 1988 nicht austauschbar.	1	Lever hub ass. (Replacing 79118-BS up to end 1988-not interchangeable)
8625a	153 011-BS	Zsb. Hebelnabe	Ab Ende 1988	1	Lever hub (from end 1988)
8626	79687-BS	Gummischeibe	nach Aufbrauch nur noch als Teilesatz 152 627 lieferbar After exhaust of stocks only kit 152 627	1	Rubber shim
8627	215120101-BS	Beilegscheibe		1	Shim
8628	235132102-BS	Druckscheibe		2	Pressure shim
8629	235131101-BS	Drucklager		1	Pressure bearing
8630	79078-BS	Gelenkkreuz		1	Cross and bearing
8631	152 620-BS	Zugfedersatz (best. aus 2 Federn mit Befestigungsteilen)	Ersetzt einzelne Zugfeder 150 373	1	Kit of draw springs (cons. of 2 springs with fixtures) Replacing single draw spring 150 373
8632	152 621-BS	Dämpfersatz (best. aus Teilen 8632-8634)	Ersetzt einzelnen Dämpfer 79072	1	Damping kit (cons. of parts 8632-8634) Replacing single damper 79072
8633	5358016000-BS	E-Klipp		2	Clip
8634	78946-BS 152 624-BS	Büchse Teilesatz zur Höhenverstellung (best. aus Teilen 8635-8637)	Ab Ende 1988	1 1	Bushing Height adjustment kit (from end 1988) (cons. of parts 8635-8637)
8635	79074-BS	Zugfeder	Nach Aufbrauch nur noch als Teilesatz 152 624 liefebar. After exhaust of stocks only compl. kit 152 624	2	Draw spring
8636	79042-BS	Blattfeder		1	Leat spring
8637	79092-BS	Riegel		1	Catch
8638	79115-BS	FEDERELEMENT		1	SPRING ELEMENT
8639	152 618-BS	Zsb. Rolle (Satz)	Ersetzt 151 064	2	Roller ass. (kit) (Replacing 151 064)
8640	150 360-BS	Feder		2	Spring
8641	011 579 DIN934M8	Sechskantmutter		4	Hexagon nut
8642	010 063 DIN137B8	Federscheibe		4	Lock washer
8643	011 511 DIN933M8x20	Sechskantschraube		4	Hexagon screw
8644	800 5042-BS	Klipp		30	Clip
8645	78940-BS	Fingerschutz (mit Klipp)		1	Finger protection (with clip)

FRANMOTOR

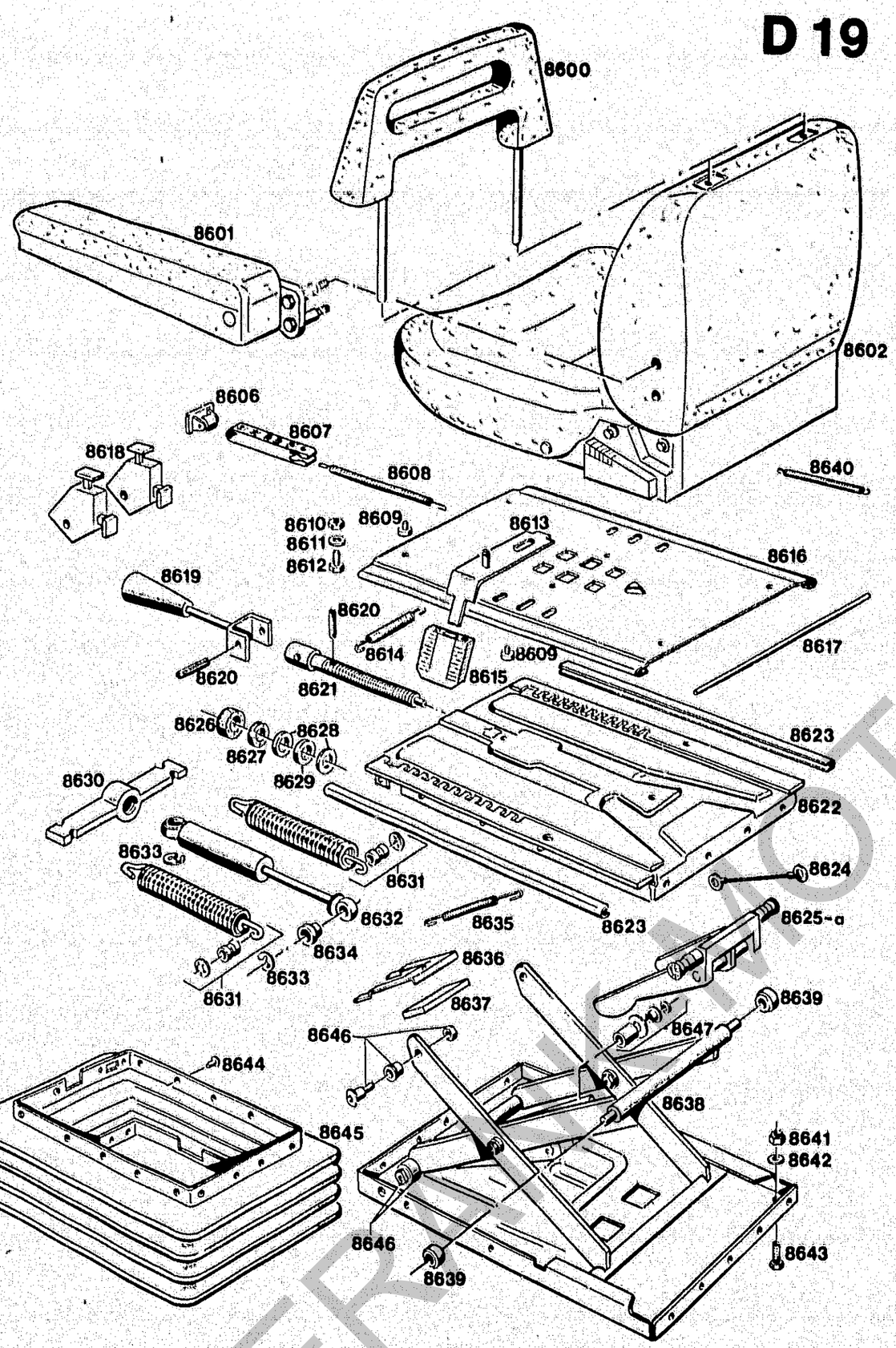

Bildtafel – table – No. 126

BILDTAFEL NR. 126
ZSB. FAHRERSITZ

TABLE NO. 126
DRIVER SEAT ASS.

Bild-Nr. Ill.No.	Bestell-Nr. Part No.	Benennung	Abm./Bemerk. Dimen./Remarks	Stück Pieces	Denomination
8646	152 626-BS	Befestigungsteile oben und unten		1	Fixtures top and bottom
8647	152 616-BS	Lagerungssatz		1	Bearing kit

FRANMOTOR FORGERATE

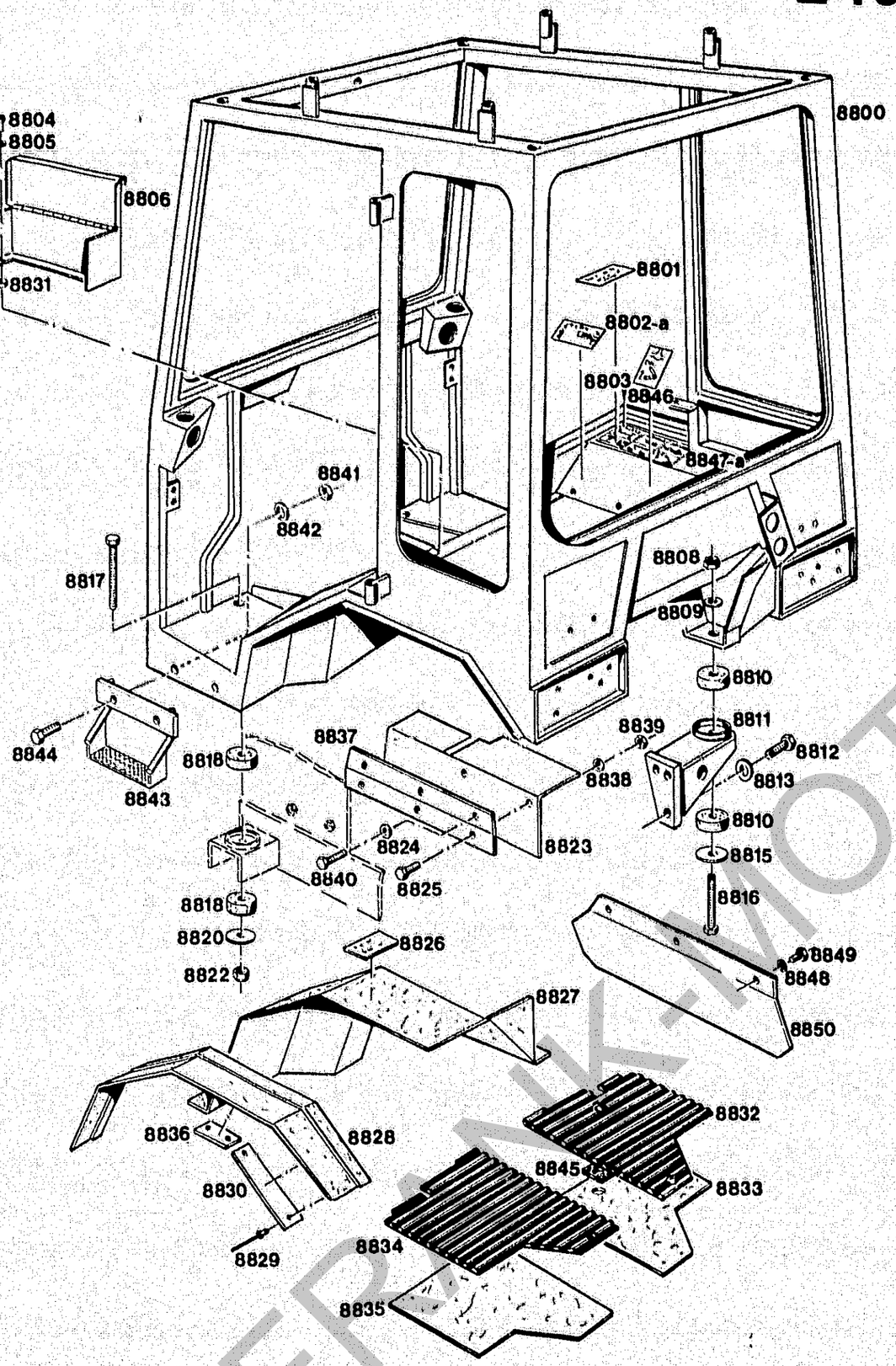

Bildtafel – table – No. 128

BILDTAFEL NR. 128
KABINE
ROHBAU-RAHMEN

TABLE NO. 128
CAB
STRUCTURE

Bild-Nr. Ill.No.	Bestell-Nr. Part No.		Benennung	Abm./Bemerk. Dimen./Remarks	Stück Pieces	Denomination
	116 988		ZSB. KABINE VOLLST. (best. aus Teilen der Bildtafeln 128-140)	Ab geänderter Fahrumschaltung (Seilzugbetätigung) sind nur noch Kabinen und Rohbaurahmen in Ausführung mit schmalen Tunnelbleche lieferbar.	1	CAB ASS. COMPL. (cons. of parts on tables 128-140)
8800	716 999-ED		Rohbaurahmen		1	Structure
8801	019 903	000 001 32 59	Hinweisschild	Die Beförderung ...	1	Instruction plate
8802	117 278		Schaltschild (Zapfwelle hinten)	Bis FG. Nr. P30 460 00282 P70 460 51439 nicht austauschbar	1	Selector diagram (Rear P.T.O.) (up to chassis No. P30 460 00282 P70 460 51439 not interchangeable
8802a	129 337		Schaltschild (Zapfwelle hinten)	Ab FG. Nr. P30 460 00283 P70 460 51440	1	Selector diagram (Rear P.T.O.) (from chassis No. P30 460 00283 P70 460 51440)
8803	117 277		Schaltschild	Diff. Sperre	1	Selector diagram
8804	78266-ED		Linsenschraube	M6x12	2	Lent screw
8805	011 139	DIN127B6	Federring		2	Spring ring
8806	717016-ED		Zsb. Werkzeugkasten		1	Tool box ass.
	024 298	DIN65922ST	Steckschlüssel		1	Key
	024 299	DIN900-12ST	Drehstift	Ø12	1	Pin
	026 602		Steckschlüssel	RD 30,3x35 SW22	1	Key
8808	011 687	DIN985M12	Sechskantmutter	selbsts.	2	Hexagon nut, self lock
8809	010 047	DIN125A13	Scheibe		2	Shim
8810	023 300		Gummiblock	12,5x54x22	4	Rubber block
8811	116 933		Konsole re.	NL	1	Support RH
	116 934		Konsole li.	NL	1	Support LH
8812	011 552	DIN933M14x30	Sechskantschraube		6	Hexagon screw
8813	010 066	DIN137B14	Federscheibe		6	Lock washer
8815	023 415		Scheibe	13,5x49x5	2	Shim
8816	011 117	DIN931M12x90	Sechskantschraube		2	Hexagon screw
8817	011 117	DIN931M12x90	Sechskantschraube		2	Hexagon screw
8818	023 300		Gummiblock	12,5x54x22	4	Rubber block
8820	023 415		Scheibe	13,5x49x5	2	Shim
8822	011 687	DIN985M12	Sechskantmutter	selbsts.	2	Hexagon nut, self lock
8823	117 608		Abdeckblech	500x306x2	1	Cover plate
8824	010 063	DIN137B8	Federscheibe		3	Lock washer
8825	011 509	DIN933M8x16	Sechskatschraube		3	Hexagon screw
8826	019 841	000 001 01 01	Hinweisschild	Zapfw. Ein - Aus	1	Instruction plate
8827	717 333-ED		Kotflügelauskleidung li.		1	Fender lining, left
	717 334-ED		Kotflügelauskleidung re.		1	Fender lining, right
8828	717 453-ED		Kotflügelverbreiterung li.		1	Fender extension, left
	717 454-ED		Kotflügelverbreiterung re.		1	Fender extension, right
8829	79799-ED		Blindniet		24	Blind rivet

FRANK-MOTOR ORIGINAL

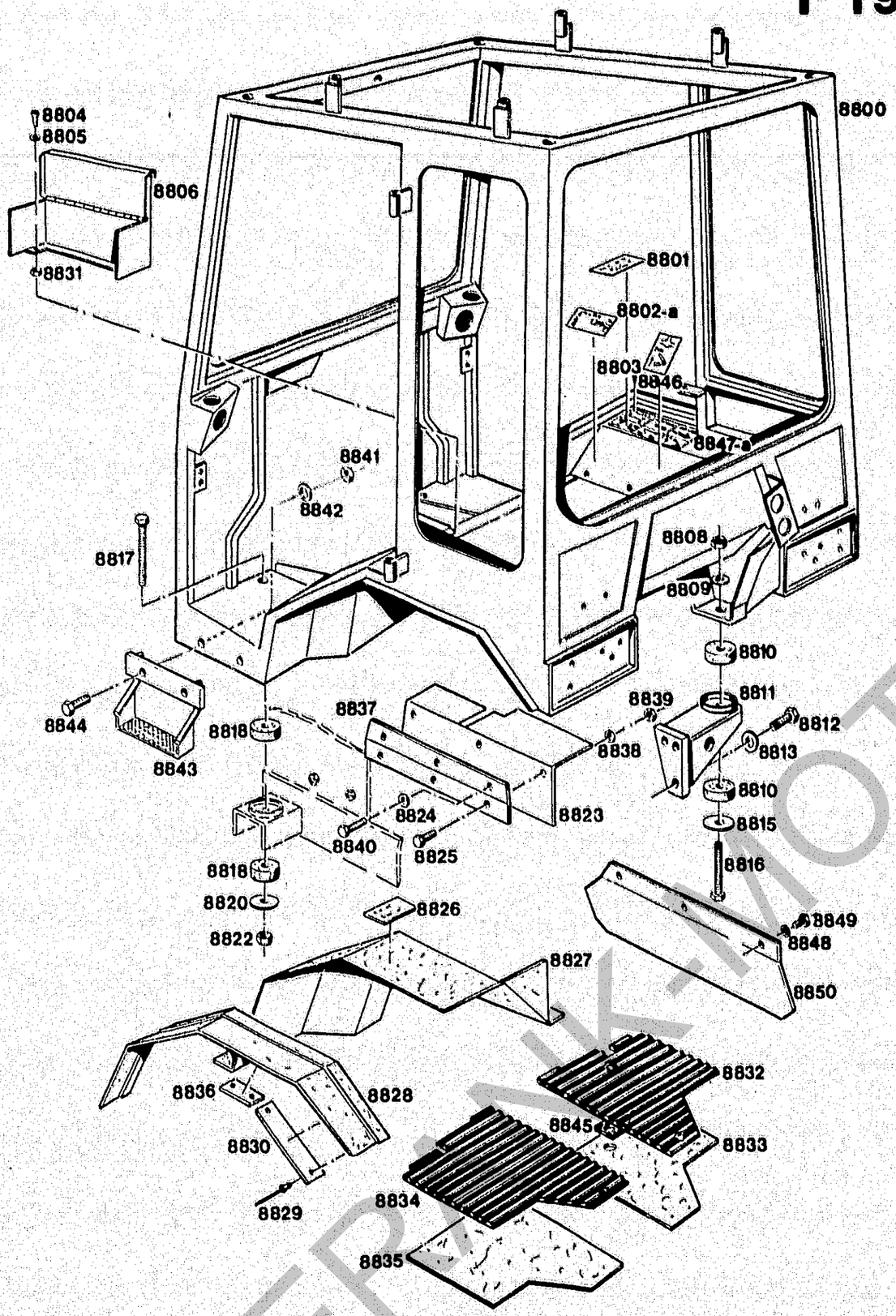

Bildtafel – table – No. 128

BILDTAFEL NR. 128
KABINE
ROHBAU-RAHMEN

TABLE NO. 128
CAB
STRUCTURE

Bild-Nr. Ill.No.	Bestell-Nr. Part No.		Benennung	Abm./Bemerk. Dimen./Remarks	Stück Pieces	Denomination
8830	* 714 754-ED		Lasche	200 lang	2	Bracket (200 long)
8831	011 577	DIN934M6	Sechskantmutter		2	Hexagon nut
8832	717 198-ED		Bodenmatte rechts		1	Foot mat, right
8833	717 336-ED		Dämmpappe rechts		1	Absorber, right
8834	717 197-ED		Bodenmatte links		1	Foot mat, left
8835	717 335-ED		Dämmpappe links		1	Absorber, left
8836	* 717 837-ED		Lasche	120 lang	12	Bracket (120 long)
8837	117 606		Halteblech	460x110x3	1	Retaining plate
8838	010 063	DIN137B8	Federscheibe		3	Lock washer
8839	011 579	DIN934M8	Sechskantmutter		3	Hexagon nut
8840	011 511	DIN933M8x20	Sechskantschraube		3	Hexagon screw
	4634-1		RADKASTENBLENDE HINTEN (best. aus nachfolgenden 5 Teilen)	Nur für Bereifung 4631-6	1	REAR WHEEL COVER (Recommended only for wheels 4631-6) (cons. of below listed 5 items)
	117 197		Radkastenblende rechts	125x908,4x1,5	1	Rear wheel cover, right
	117 198		Radkastenblende links	125x908,4x1,5	1	Rear wheel cover, left
	010 459	DIN7985M5x10	Linsenschraube		24	Lent screw
	011 576	DIN934M8	Sechskantmutter		24	Hexagon nut
	010 061	DIN137B5	Federscheibe		24	Lock washer
8841	011 590	DIN934M12	Sechskantmutter	Für Schweden-ausführung For Schwedisch version	4	Hexagon nut
8842	010 065	DIN137B12	Federscheibe		4	Lock washer
8843	120 123		Zsb. Trittplatte		2	Foot plate
8844	011 539		Sechskantschraube		4	Hexagon screw
8845	715 100-ED		Dichtplatte		1	Sealing plate
8846	021 931	DIN7981B2,9x6,5	Linsenblechschraube		4	Lenthead screw
8847	125 859		Schaltschild (157x60 Allrad Zapfwelle Heck, Diff.-Sperre)	Bis FG. Nr. P70 A 464 00407 nicht austausch-bar	1	Selector diagram (up to chassis No. P70 A 464 00407, not interchangeable)
8847a	129 336		Schaltschild (157x60x0,5 Allrad, Zapfwelle Heck, Diff.-Sperre	Ab FG. Nr. P70 A 464 00408	1	Selector diagram (from chassis No. P70 A 464 00408)
8848	010 063	DIN137B8	Federscheibe	Ab Maschinen mit Allrad for four-wheel drive version	3	Lock washer
8849	011 507	DIN933M8x10	Sechskantschraube		3	Hexagon screw
8850	125 865		Abdeckblech (Plat. 500x190x2)		1	Cover plate

* Nr. berichtigt. Lasche 300 entfällt. Teile austauschbar, da Lochbild in Kabine gleich bleibt.

* New number. Bracket 300 omitted. Parts interchangeable

FRANK-MOTOR

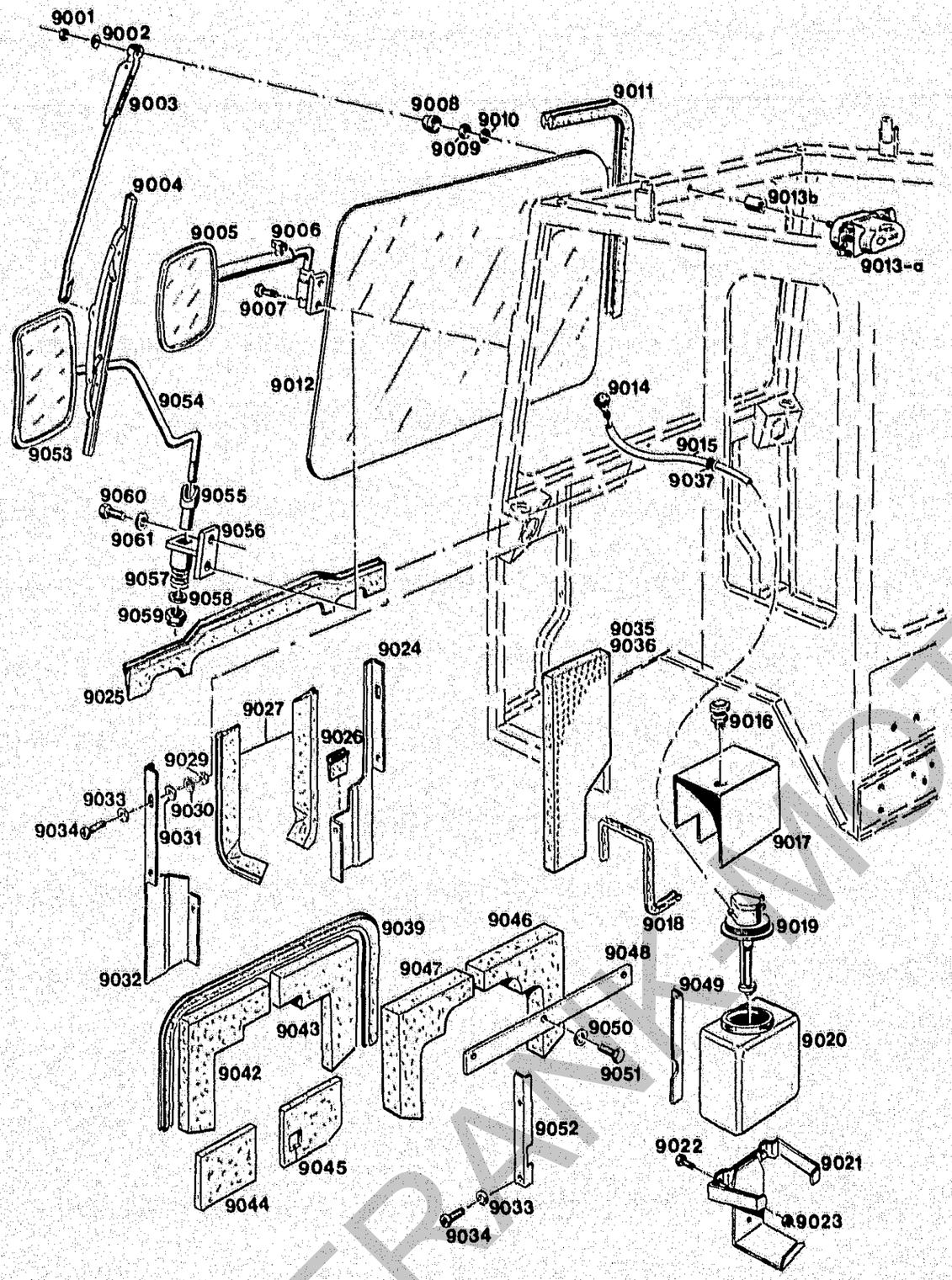

Bildtafel – table – No. 130

BILDTAFEL NR. 130
KABINE
FRONTSCHEIBE

TABLE NO. 130
CAB
WINDSCREEN

Bild-Nr. Ill.No.	Bestell-Nr. Part No.		Benennung	Abm./Bemerk. Dimen./Remarks	Stück Pieces	Denomination
9001	011 683	DIN985M6	Sechskantmutter	selbsts.	1	Hexagon nut, self lock
9002	010 887	DIN125-6,4	Scheibe		1	Shim
9003	83516-ED		Wischerarm		1	Wiper arm
9004	83620-ED		Wischerblatt		1	Wiper blade
9005	84232-ED		Spiegel (ohne Haltestange 9006)	Ca. bis Ende 1991 austauschbar Up to appr. end 1991 interschangeable	2	Mirror (without fixture 9006)
9006	717 113-ED		Haltestange links	Ca. bis Ende 1991 austauschbar mit Teilen 9055-9061 Up to appr. end 1991 interschangeable with parts 9055-9061	1	Retaining rod, left
	717 114-ED		Haltestange rechts		1	Retaining rod, right
9007	011 503	DIN933M6x16	Sechskantschraube		4	Hexagon screw
9008	83625-ED		PVC-Kappe schwarz		1	PVC cap, black
9009	79468-ED		Sechskantmutter	M12x1	1	Hexagon nut
9010	83626-ED		Zahnscheibe		1	Corrugated washer
9011	80154-3100-ED		Fassungsprofil	3100 lg.	1	Windscreen holder
9012	83094-ED		Frontscheibe klar		1	Windscreen clear
	83102-ED		Frontscheibe color		1	Windscreen coloured
9013	83619-ED		Wischermotor (SWF Nr. 401 752) Schwarz Lackiert	Bis ca. Mitte 1984 Im Ersatzfall 9013a mit 9013b.	1	Wiper motor (until approx. mid 1984. Replace by 9013a with 9013b)
9013a	718 434-ED		Wischermotor (SWF Nr. 403 051) Silber Lackiert	Ca. ab Mitte 1984 from appr. mid 1984	1	Wiper motor
9013b	718 642-ED		Distanzbüchse		1	Spacer bush
9014	84176-ED		Spritzdüse		1	Spray nozzle
9015	82585-600-ED		Wasserschlauch	600 lg.	1	Water hose
9016	83599-ED		Druckknopf		1	Press button
9017	714 411.0-ED		Behälterabdeckung		1	Container cover
9018	79920-750-ED		Kantenschutz	750 lg.	1	Edge guard
	84184-ED		ZSB. WASSERBEHÄLTER (best. aus Teilen 9019-9021)		1	WATER CONTAINER ASS. (cons. of parts 9019-9021)
9019	103 283-SW		Pumpe	SW Teile Parts not separately available	1	Pump
9020	197 306-SW		Behälter		1	Container
9021	196 390-SW		Halter		1	Fixture
9022	010 459	DIN7985M5x10	Linsenschraube		4	Lent screw
9023	014 007	DIN985M5	Sechskantmutter	selbsts.	4	Hexagon nut, self lock
9024	717 006-ED		Zsb. Abdichtblech re.		1	Cover plate ass. right
9025	82588-620-ED		Dichtprofil 620 lg.	P70 bis FG. Nr. 460 50130 P30 bis FG. Nr. 460 00120 P70 up to No. 460 50130 P30 up to No. 460 00120	1	Sealing profile
9026	82588-40-ED		Dichtprofil 40 lg.		1	Sealing profile
9027	82588-400-ED		Dichtprofil 400 lg.		2	Sealing profile

FRANK-MOTOR ORIGINAL

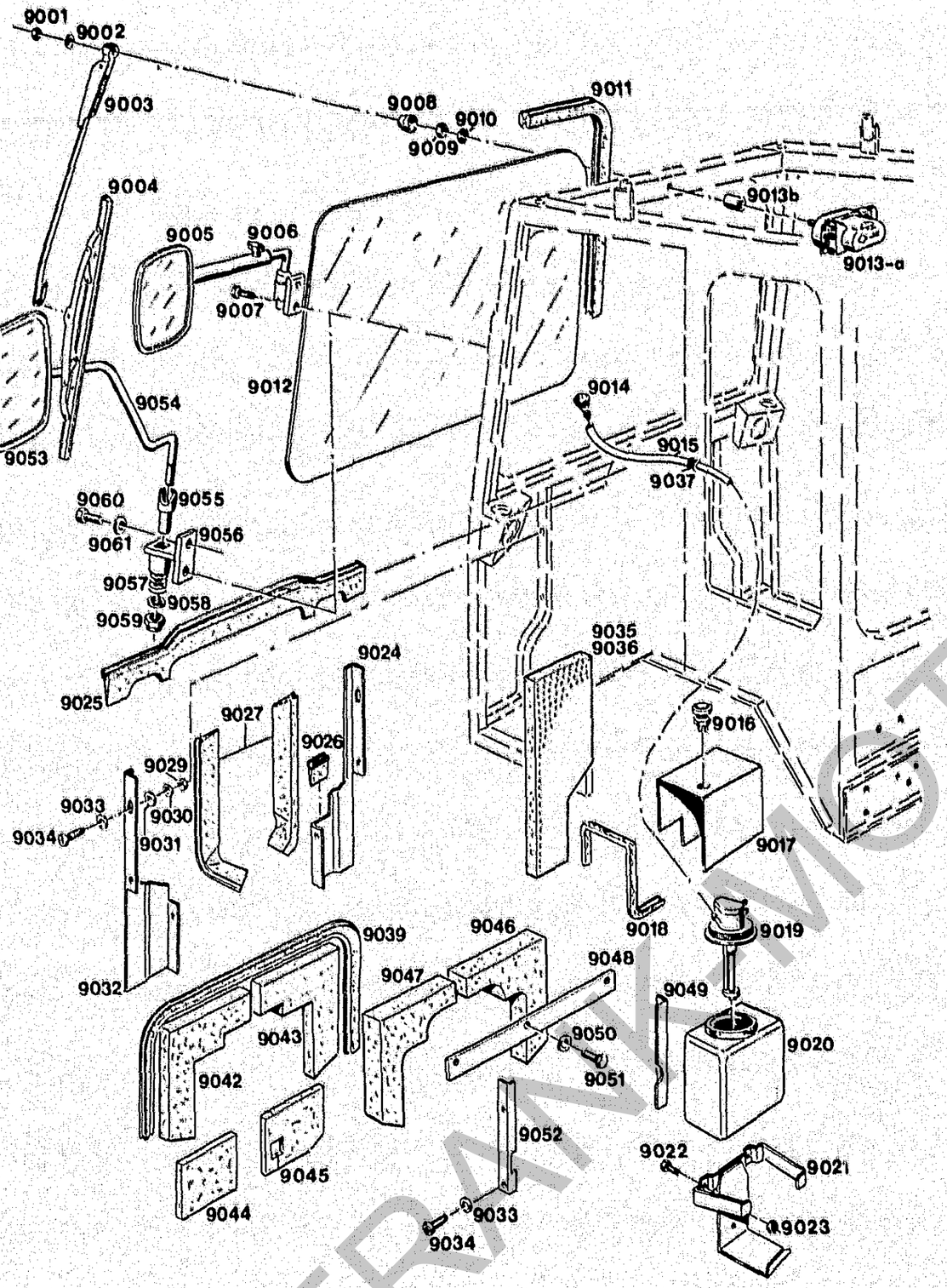

Bildtafel – table – No. 130

BILDTAFEL NR. 130
KABINE
FRONTSCHEIBE

TABLE NO. 130
CAB
WINDSCREEN

Bild-Nr. Ill.No.	Bestell-Nr. Part No.		Benennung	Abm./Bemerk. Dimen./Remarks	Stück Pieces	Denomination
9029	011 577	DIN934M6	Sechskantmutter		4	Hexagon nut
9030	011 139	DIN127B6	Federring		4	Lock washer
9031	010 887	DIN125-6,4	Scheibe		4	Shim
9032	717 005-ED		Zsb. Abdichtblech li.		1	Sealing plate ass., left
9033	010 464	DIN9021-6,4	Scheibe		4	Shim
9034	DIN7985M6x25		Linsenschraube		4	Lent screw
9035	717 324-ED		Dämmstoff rechts		1	Absorber kit, right
9036	717 323-ED		Dämmstoff links		1	Absorber kit, left
9037	80 187-ED		Tülle		1	Socket
9039	79920-1450-ED		Kantenschutzprofil (1450 lang)	P70 ab FG. Nr. 460 50131 P30 ab FG. Nr. 460 00121	1	Edge guard (1450 long) (P70 from chassis No. 460 50131, P30 from chassis No. 460 00121)
9042	717 833-ED		Schaumstoffplatte li.	P30 ab FG. Nr. 460 00121 bis Mitte 1986 P70 ab FG. Nr. 460 50131 bis Mitte 1986 Im Ersatzfall 9046-9052.	1	Foam rubber plate, left
9043	717 834-ED		Schaumstoffplatte re.			Foam rubber plate, right (P30 from chassis No. 460 00121 till mid 86, P70 from chassis No. 460 50131 till mid 86) (Replace by 9046-9052)
9044	717 835-ED		Zeligummi li.	P30 ab FG. Nr. 460 00121 P70 ab FG. Nr. 460 50131	1	Rubber, left
9045	717 836-ED		Zeligummi re.		1	Rubber, right (P30 from chassis No. 460 00121 P70 from chassis No. 460 50131)
9046	120 364		Dichtstück rechts (392x300x33) glatte Oberfläche)		1	Seal, right (392x300x33, smooth surface)
9047	120 365		Dichtstück links (392x300x33 glatte Oberfläche	Ca. ab Mai 1986 From approx. May 1986	1	Seal, left (392x300x33 smooth surface
9048	121 270		Zwischenblech (1,5x36x400)		1	Spacer plate
9049	121 862		Zsb. Halteblech rechts		1	Retaining plate, right
9050	011 742	DIN137B6	Federscheibe		3	Lock washer
9051	011 502	DIN933 M6x12	Sechskantschraube		3	Hexagon screw
9052	121 863		Zsb. Halteblech links		1	Retaining plate, left
9053	84361-ED		Spiegel		2	Mirror
9054	726 108-ED		Spiegelstange		2	Mirror rod
9055	84521-ED		Spiegelbuchse		2	Bush
9056	726 119-ED		Spiegelhalter links		1	Mirror fixture left
	726 120-ED		Spiegelhalter rechts	Eingebaut ab 1992	1	Mirror fixture right
9057	84578-ED		Druckfeder	Mounted since 1992	2	Pressure spring
9058	010 046	DIN125-10,5	Scheibe		2	Shim
9059	011 685	DIN985M10	Sechskantmutter (selbsts.)		2	Hexagon nut, self lock
9060	011 502	DIN933M6x12	Sechskantschraube		2	Hexagon screw
9061	011 139	DIN127A6	Federring		2	Spring ring

FRANK-MOTOR

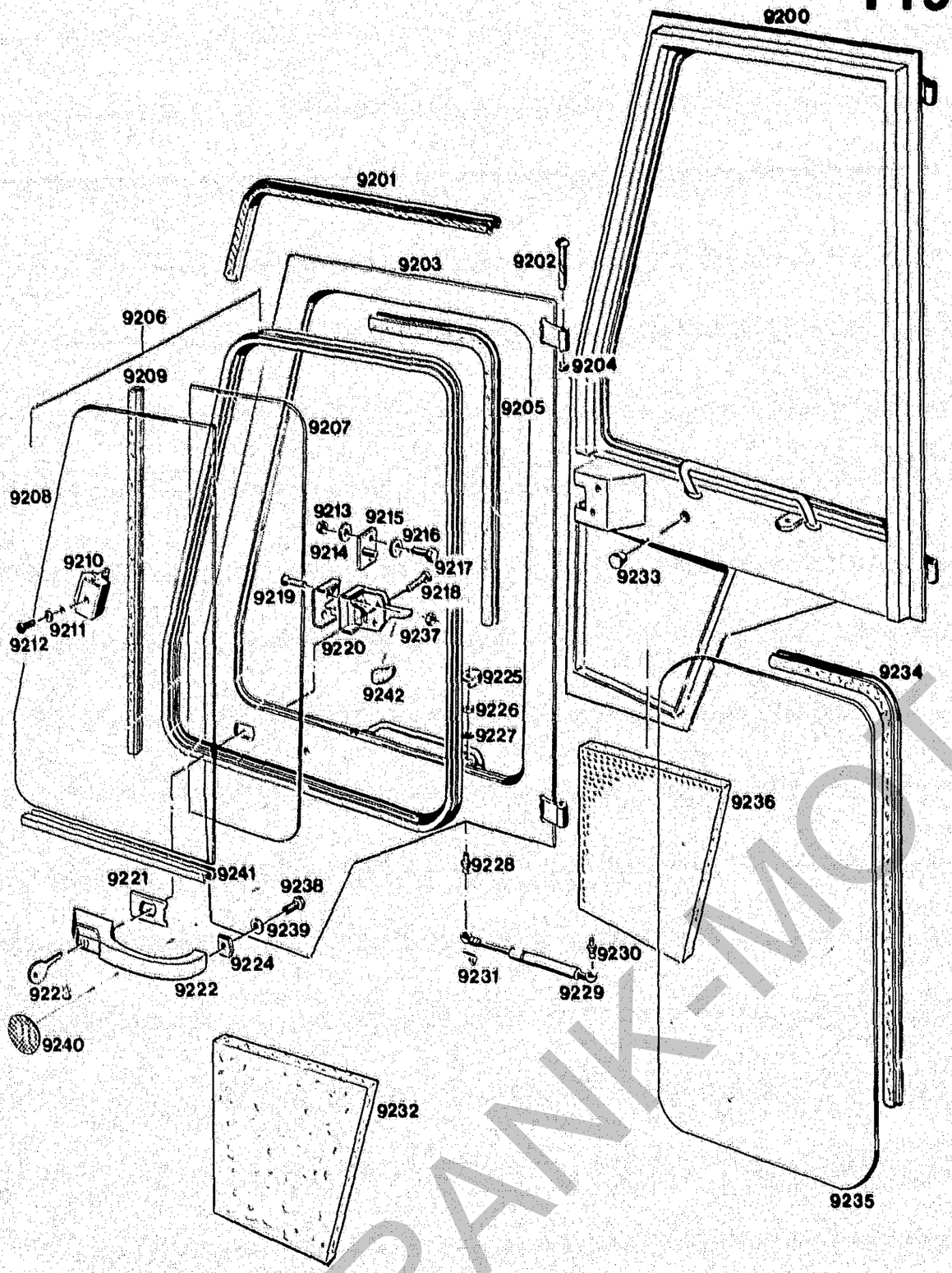

Bildtafel – table – No. 132

BILDTAFEL NR. 132
KABINE
TÜRE LINKS, TÜRE RECHTS

TABLE NO. 132
CAB
DOOR LEFT, DOOR RIGHT

Bild-Nr. Ill.No.	Bestell-Nr. Part No.	Benennung	Abm./Bemerk. Dimen./Remarks	Stück Pieces	Denomination
	717 069-ED	ZSB. TÜRE LINKS (mit Teilen 9201-9239)		1	DOOR ASS. LEFT (comprising parts 9201-9239)
	717 070-ED	ZSB. TÜRE RECHTS (mit Teilen 9200-9202, 9204-9239)		1	DOOR ASS. RIGHT (comprising parts 9200-9202, 9204-9239)
9200	717040-ED	Türe rechts		1	Door right
9201	79997-4050-ED	Kantenschutzprofil	Nr. Berichtigung	2	Edge guard profile, number corrected
9202	66811-ED	Scharnierstift		4	Hinge stud
9203	717039-ED	Türe links		1	Door left
9204	025 430-ED	DIN6799-7 Sicherungsscheibe		4	Lock washer
9205	80154-3100-ED	Fassungsprofil	3100 lg.	2	Profile 3100 long
9206	83097-ED	Zsb. Schiebefenster li. klar (mit Teilen 9207-9212)		1	Slide window ass. left, clear (w. parts 9207-9212)
	83105-ED	Zsb. Schiebescheibe li. color (mit Teilen 9207-9212)		1	Slide window left, coloured (w. parts 9207-9212)
	83098-ED	Zsb. Schiebefenster re. klar (mit Teilen 9207-9212)		1	Slide window ass. right, clear (w. parts 9207-9212)
	83106-ED	Zsb. Schiebefenster re. color (mit Teilen 9207-9212)		1	Slide window ass. right, coloured (w. parts 9207-9212)
9207	83 135-ED	Scheibe fest klar		2	Window, firm, clear
	83 137-ED	Scheibe fest color		2	Window, firm, coloured
9208	83 134-ED	Schiebescheibe klar		2	Slide window, clear
	83 136-ED	Schiebescheibe color		2	Slide window, coloured
9209	83 075-ED	Mittelsteg		2	Centre rail
	83 154-ED	Bürstendichtung		2	Brush seal
9210	84 108-ED	Griff (mit Teilen 9211, 9212)	m. Befestigungst.	2	Handle (compr. parts 9211, 9212)
9211	DIN9021A4,8	Scheibe		2	Shim
9212	DIN91M4x12	Linsensenkschraube		2	Lent screw
9213	011 579 DIN934M8	Sechskantmutter		4	Hexagon nut
9214	010 044 DIN125-8,4	Scheibe		4	Shim
9215	714 906-ED	Schließbolzen		2	Locking bolt
9216	010 044 DIN125-8,4	Scheibe		4	Shim
9217	011 511 DIN933M8x20	Sechskantschraube		4	Hexagon screw
9218	DIN7985M6x20	Linsenschraube	E. Nr. 78323	4	Lent screw
9219	DIN965M6x30	Senkschraube	E. Nr. 78273	4	Countersunk screw
9220	84154-ED	Drehfallenschloß (Türe rechts)		1	Lock (for right door)
	84153-ED	Drehfallenschloß (Türe links)		1	Lock (for left door)
9221	84191-ED	PVC-Unterlage groß		2	PVC base, large
9222	84190-ED	Druckknopfgriff		2	Press button grip

FRANK-MOTORGERÄTE

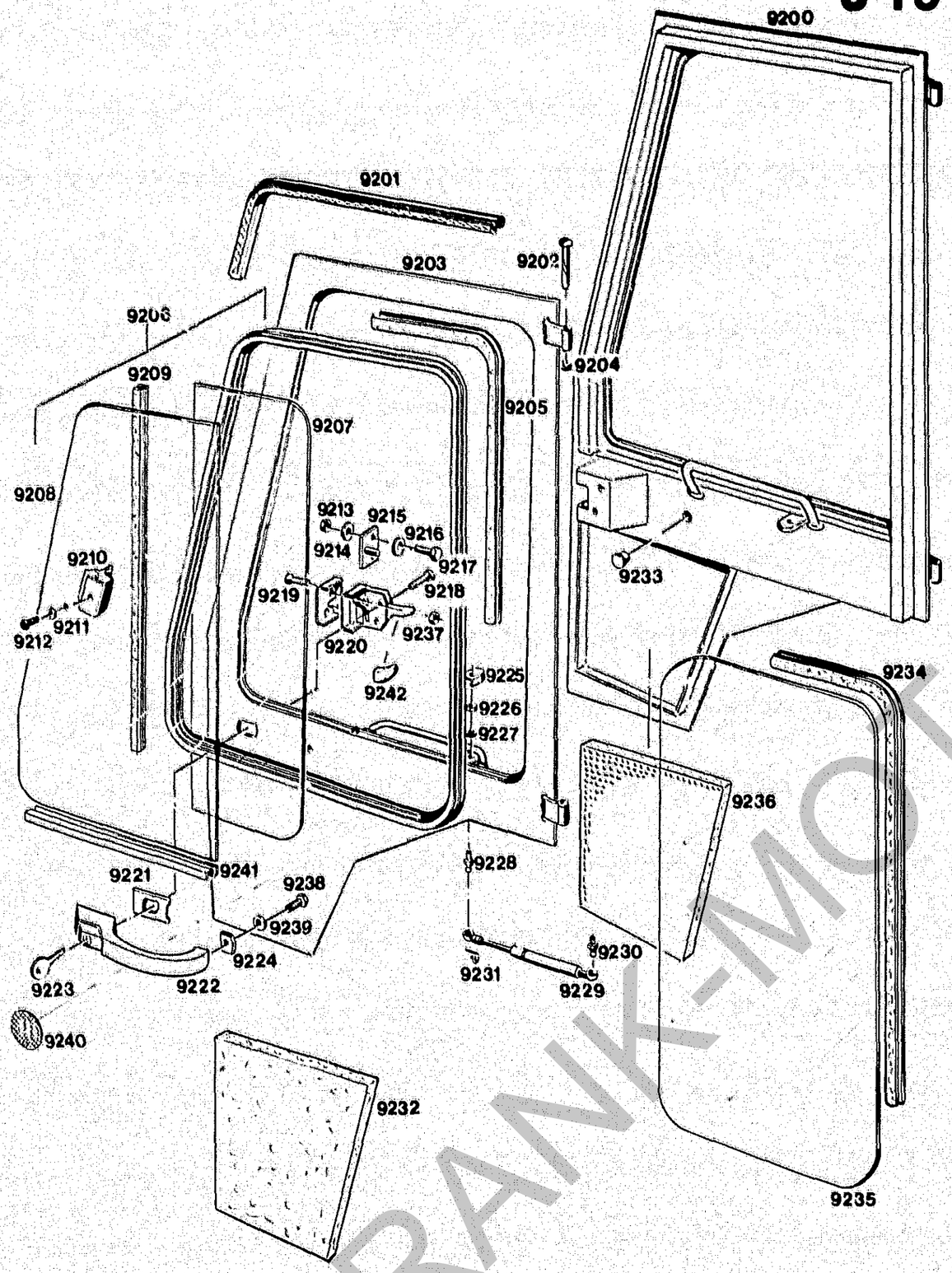

BILDTAFEL NR. 132
KABINE
TÜRE LINKS, TÜRE RECHTS

TABLE NO. 132
CAB
DOOR LEFT, DOOR RIGHT

Bild-Nr. Ill.No.	Bestell-Nr. Part No.		Benennung	Abm./Bemerk. Dimen./Remarks	Stück Pieces	Denomination
9223	84267-ED		Schlüssel		2	Key
9224	84192-ED		PVC-Unterlage		2	PVC base
9225	84486-ED		Gummiüberzug		4	Rubber lining
9226	79458-ED		Sechskantmutter	M8	4	Hexagon nut
9227	79103-ED		Schnorr Sicherungsscheibe		4	Locking tab
9228	025 892	DIN71803A10M8	Kugelzapfen	E. Nr. 84 101	2	Spherical pin
9229	84107-ED		Gasfeder		2	Gas spring
9230	025 892	DIN71803A10M8	Kugelzapfen	E. Nr. 84 101	2	Spherical pin
9231	023 574	DIN71805S10	Sicherungsbügel		4	Safety frame
9232	717071-ED		Dämmstoff		1	Absorber kit
9233	82308-ED		Verschlußstopfen		2	Sealing plug
9234	80154-2310-ED		Fassungsprofil		2	Profile
9235	83095-ED		Seitenscheibe klar		2	Side window, clear
	83103-ED		Seitenscheibe color		2	Side window, coloured
9236	717 072-ED		Dämmstoff		1	Absorber kit
9237	DIN934M6		Sechskantmutter		2	Hexagon nut
9238	DIN933M6x12		Sechskantschraube		2	Hexagon screw
9239	DIN127A6		Federscheibe		2	Lock washer
9240	020 957	000 996 80 20	Rückstrahler (gelb)	Schwedenausführung	2	Yellow rear reflector (Sweden version)
9241	83226-ED		Führungsschiene		2	Guide rail
9242	84182-ED		Innendrücker		2	Inner door knob

FRANK-MOTOR GMBH

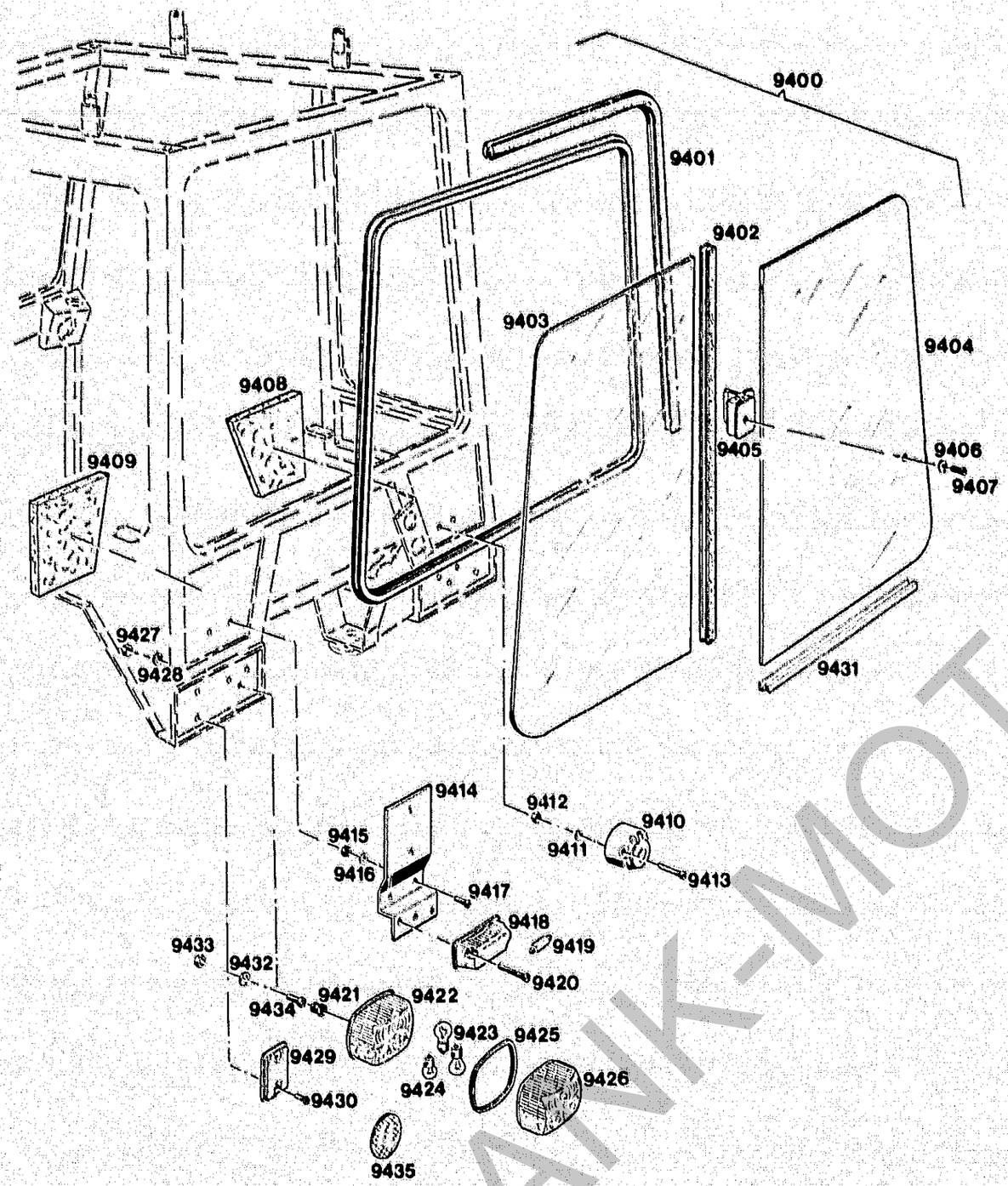

BILDTAFEL NR. 134
KABINE
HECKFENSTER, RÜCKLEUCHTEN

TABLE NO. 134
CAB
REAR WINDOW, REAR REFLECTOR

Bild-Nr. Ill.No.	Bestell-Nr. Part No.		Benennung	Abm./Bemerk. Dimen./Remarks	Stück Pieces	Denomination
9400	83096-ED		Zsb. Schiebefenster klar (mit Teilen 9401-9407)		1	Slide window, clear (with parts 9401-9407)
	83104-ED		Zsb. Schiebefenster color (mit Teilen 9401-9407)		1	Slide window, coloured (with parts 9401-9407)
9401	80154-3100-ED		Fassungsprofil	3100 lg.	1	Profile
9402	83 075-ED		Mittelsteg		1	Centre rail
	83 154-ED		Bürstendichtung		1	Brush gasket
9403	83 173-ED		Scheibe fest klar		1	Glass, clear
	83 175-ED		Scheibe fest color		1	Glass, coloured
9404	83 172-ED		Schiebescheibe klar		1	Slide glass, clear
	83 174-ED		Schiebescheibe color		1	Slide glass, coloured
9405	84 108-ED		Griff	m.Befestigungsteilen	1	Handle
9406	013 717	DIN9021A4,3	Scheibe		1	Shim
9407	DIN91M4x12		Linsensenkschraube		1	Lent screw
9408	717 326-ED		Dämmstoff rechts		1	Absorption kit RH
9409	717 325-ED		Dämmstoff links		1	Absorption kit LH
9410	012 015	DIN72577A7	Steckdose		1	Socket
9411	010 061	DIN137B5	Federscheibe		3	Lock washer
9412	011 576	DIN934M5	Sechskantmutter		3	Hexagon nut
9413	010 019	DIN84M5x30	Zylinderschraube		3	Cylindrical screw
9414	714 758-ED		Lampenhalter		1	Lamp retainer
9415	011 577	DIN934M6	Sechskantmutter		2	Hexagon nut
9416	011 742	DIN137B6	Federscheibe		2	Lock washer
9417	011 201	DIN84M6x16	Zylinderschraube		2	Cylindrical screw
9418	021 164	000 180 11 56	Kennzeichenleuchte		1	Licence plate light
9419	012 027	DIN72601-12V5W	Glühlampe Form L		1	Bulb
9420	010 457	DIN7985M4x30	Linsenschraube		2	Lenthead screw
9421	000 997 12 14		Gummitülle	18xØ24x9	2	Rubber socket
9422	021 124	000 180 02 21	Schlußleuchte links		1	Rear reflector, left
	021 125	000 180 04 21	Schlußleuchte rechts		1	Rear reflector, right
9423	012 032	DIN72601-12V/21W	Glühlampe Form RL		4	Bulb
9424	012 028	DIN72601-12V/10W	Glühlampe Form G		2	Bulb
9425	V124-1574		Dichtring		2	Sealing ring
9426	025 079		Leuchtenhaube links	BBS 215 L	1	Lamp cover left
	025 080		Leuchtenhaube rechts	BBS 215 R	1	Lamp cover right
9427	011 571	DIN934M4	Sechskantmutter		4	Hexagon nut
9428	011 741	DIN137B4	Federscheibe		4	Lock washer
9429	015 227	000 996 04 20	Rückstrahler	45x90	2	Rear reflector
9430	010 012	DIN84M4x12	Zylinderschraube		4	Cylindrical screw
9431	03 288-ED		Führungsschiene		1	Guide rail
9432	010 061	DIN137B5	Federscheibe		4	Lock washer
9433	011 574	DIN934M5	Sechskantmutter		4	Hexagon nut
9434	010 016	DIN84M5x12	Linsenschraube		4	Lenthead screw
9435	015 225	000 996 02 20	Rückstrahler	Schwedenausführung	2	Rear reflector (Sweden version)

FRANK-MOTOR
ORIGINAL

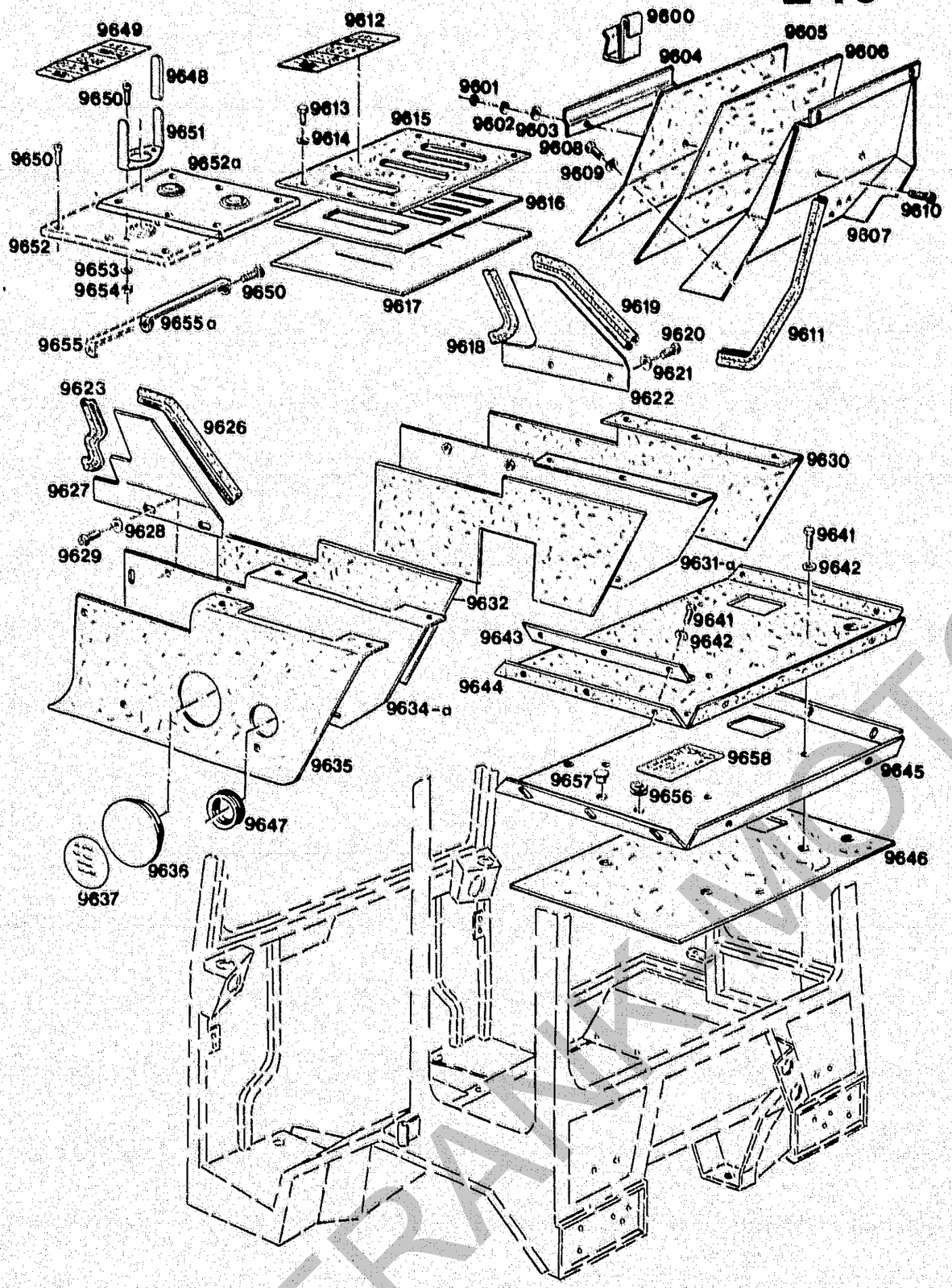

Bildtafel – table – No. 136

BILDTAFEL NR. 136
KABINE
BODENBLECHE

TABLE NO. 136
CAB
BOTTOM PLATES

Bild-Nr. Ill.No.	Bestell-Nr. Part No.		Benennung	Abm./Bemerk. Dimen./Remarks	Stück Pieces	Denomination
	717 183-ED		Zsb. Rückwandblech (mit Teilen 9601-9607, 9610 und 9611)		1	Rear panel ass. (compr. parts 9601-9607, 9610 and 9611)
9600	015 608	000 992 17 32	Klammer		2	Fixture
9601	011 577	DIN934M6	Sechskantmutter		2	Hexagon nut
9602	011 139	DIN127B6	Federring		2	Lock washer
9603	010 887	DIN125-6,4	Scheibe		2	Shim
9604	714 656-ED		Z-Profil	50x300	1	Z-profile
9605	717 342-ED		Planengitter		1	Tarpauline shutter
9606	717 184-ED		Dämmpappe	520x400	1	Absorption kit
9607	717 009-ED		Rückwandblech	ohne Verkleidung	1	Rear panel
9608	DIN7985M6x16		Zylinderschraube		2	Cylindrical screw
9609	010 887	DIN125-6,4	Scheibe		2	Shim
9610	DIN7985M6x16		Zylinderschraube		2	Cylindrical screw
9611	79941-460-ED		Kantenschutzprofil	460 lg.	2	Edge guard profile
9612	117 279		Hinweisschild	Eingebaut P30 bis FG. Nr. 460 00 120 P70 bis FG. Nr. 460 501 30 nicht austauschbar mit Teilen 9648-9655 Assembled up to P30 460 00 120 and P70 460 501 30 not interchangeable	1	Instruction plate
9613	DIN7985M6x16		Zylinderschraube		6	Cylindrical screw
9614	010 887	DIN125-6,4	Scheibe		6	Shim
9615	717 328-ED		Planengitter		1	Tarpauline shutter
9616	717 327-ED		Zsb. Tunnelabdeckung (mit Teil 9615 u. 9617)		1	Cover ass. (w. parts 9615 to 9617)
9617	717 329-ED		Zellgummi		1	Rubber
9618	82576-170-ED		Kantenschutzprofil	170 lang	2	Edge guard profile
9619	82576-230-ED		Kantenschutzprofil	230 lang	2	Edge guard profile
9620	DIN7985M6x25		Zylinderschraube		2	Cylindrical screw
9621	010 464	DIN9021B6,4	Scheibe		2	Shim
9622	717 028-ED		Zsb. Blech re. (mit Teilen 9618 u. 9619)		1	Plate ass. right (compr. parts 9618 -9619)
9623	82576-170-ED		Kantenschutzprofil	170 lang	1	Edge guard profile
9626	82576-230-ED		Kantenschutzprofil	230 lang	1	Edge guard profile
9627	717 027-ED		Zsb. Blech li. (mit Teilen 9623 u. 9626)		1	Plate ass. left (with parts 9623 and 9626)
9628	010 464	DIN9021B6,4	Scheibe		2	Shim
9629	DIN7985M6x25		Zylinderschraube		2	Cylindrical screw
9630	717 340-ED		Planengitter	Entfällt ab Frühjahr 1986	1	Tarpauline shutter (ommited from spring 86)
9631	717 138-ED		Zsb. Tunnelblech re. (mit Teilen 9630 u. 9632)	Bis FG. Nr. P30 460 00 247 P70 460 50 587 nicht austauschbar	1	Cover ass., right (compr. parts 9630 and 9632) Up to chassis No. P30 460 00 247 P70 460 50 587 not interchangeable.
9631a	721 028-ED		Zsb. Tunnelblech re. (für schmalen Tunnel)	Ab FG. Nr. P30 460 00 248 P70 460 50 587	1	Cover ass., right (for narrow tunnel) From chassis No. P30 460 00 248 P70 460 50 587.

FRANK MOTOR JET

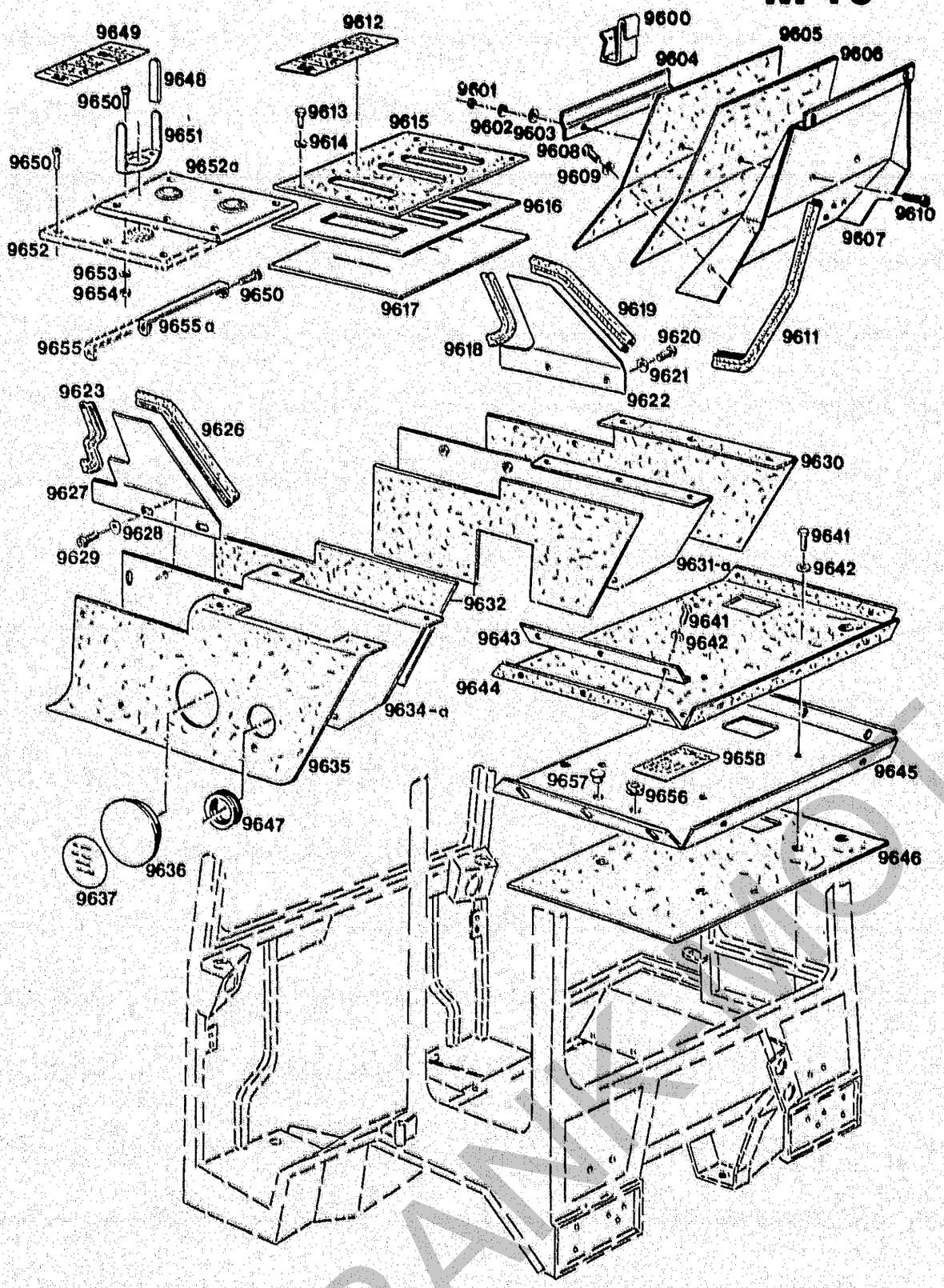

FRANK-MOTOR

BILDTAFEL NR. 136
KABINE
BODENBLECHE

TABLE NO. 136
CAB
BOTTOM PLATES

Bild-Nr. / Ill.No.	Bestell-Nr. / Part No.		Benennung	Abm./Bemerk. / Dimen./Remarks	Stück / Pieces	Denomination
9632	717 139-ED		Dämmpappe	150x500	2	Damping material
9634	717 137-ED		Zsb. Tunnelblech li. (mit Teilen 9632 u. 9635)	Bis FG. Nr. P30 460 00 247 P70 460 50 587 nicht austauschbar	1	Tunnel plate, left (compr. parts 9632 and 9635) Up to chassis No. P30 460 00 247 P70 460 50 587- not interchangeable
9634a	721 027-ED		Zsb. Tunnelblech li. (für schmalen Tunnel)	Ab FG. Nr. P30 460 00 248 P70 460 50 588	1	Tunnel plate, left (for narrow tunnel) From chassis No. P30 460 00 248 P70 460 50 588.
9635	717 339-ED		Planengitter	Entfällt ab Frühjahr 1986	1	Tarpauline shutter (ommited from spring 1986)
9636	023 251		Verschlußdeckel	Ø92	2	Sealing cover
9637	023 265		Hinweisschild	Abschleppen	1	Instructions plate
9641	011 158	DIN933M6x20	Sechskantschraube		10	Hexagon screw
9642	010 044	DIN125-8,4	Scheibe		10	Shim
9643	717 443-ED		Winkel		2	Angle
9644	717 337-ED		Planengitter		1	Tarpauline shutter
9645	717 136-ED		Zsb. Sitzkonsole (mit Teilen 9644 u. 9646)		1	Set base ass. (w. springs 9644 and 9646)
9646	717 182-ED		Dämmpappe	420x510	1	Absorption kit
9647	014 674	000 997 10 08	Schlauchdichtring	Entfällt ab Frühjahr 1986	1	Hose seal (ommited from spring 1986)
9648	013 945	000 999 18 02	Handgriff	Eingebaut bei P30 460 00 121 bis 460 00 247, P70 460 50 131 bis 460 50 587	1	Handle P30 No. 460 00 121 up to No. 460 00 247, P70 No. 460 50 131 up to No. 460 50 587
9649	118 210		Schaltschild	Ab geänderter Fahrumschaltung wird Symbol V-R abgetrennt und an Haube 1451 geklebt.	1	Selector diagram (from modified selection the symbol V-R is torn off and stuck onto bonnet 1451)
9650	023 652	DIN7985M6x20	Linsenschraube	bis FG. Nr. .... 10 St.	8	Lenthead screw
9651	118 573		Bügel		1	Bracket
9652	118 317		Zsb. Tunnelblech	Eingebaut bei P30 460 00 121 bis 460 00 247, P70 460 50 131 bis 460 50 587, nicht austauschbar.	1	Tunnel plate ass. (assembled in P30 No. 460 00 121 up to 460 00 247, P70 No. 460 50 131 up to 460 50 587 - not interchangeable)
9652a	122 146		Zsb. Tunnelblech	P30 ab FG. Nr. 460 00 248, P70 ab FG. Nr. 460 50 588.	1	Tunnel plate ass. (P30 from chassis No. 460 00 248, P70 from chassis No. 460 50 588)

Sitz, Kabine

Seat, Cab

VORGERAETE

Spaltenverzeichnis		Zeile Spalte	Column contents		Line columns
Tafel 136	Bodenblech	L 19 - B 22	Table 136	Bottom plate	L 19 - B 22
Tafel 138	Heizung	C 21 - D 22	Table 138	Heating	C 21 - D 22
Tafel 140	Dach, Scheinwerfer, Arbeitsscheinwerfer hinten	E 21 - F 22	Table 140	Roof, head lights Auxilary headlight rear	E 21 - F 22

FRANK-MOTOR

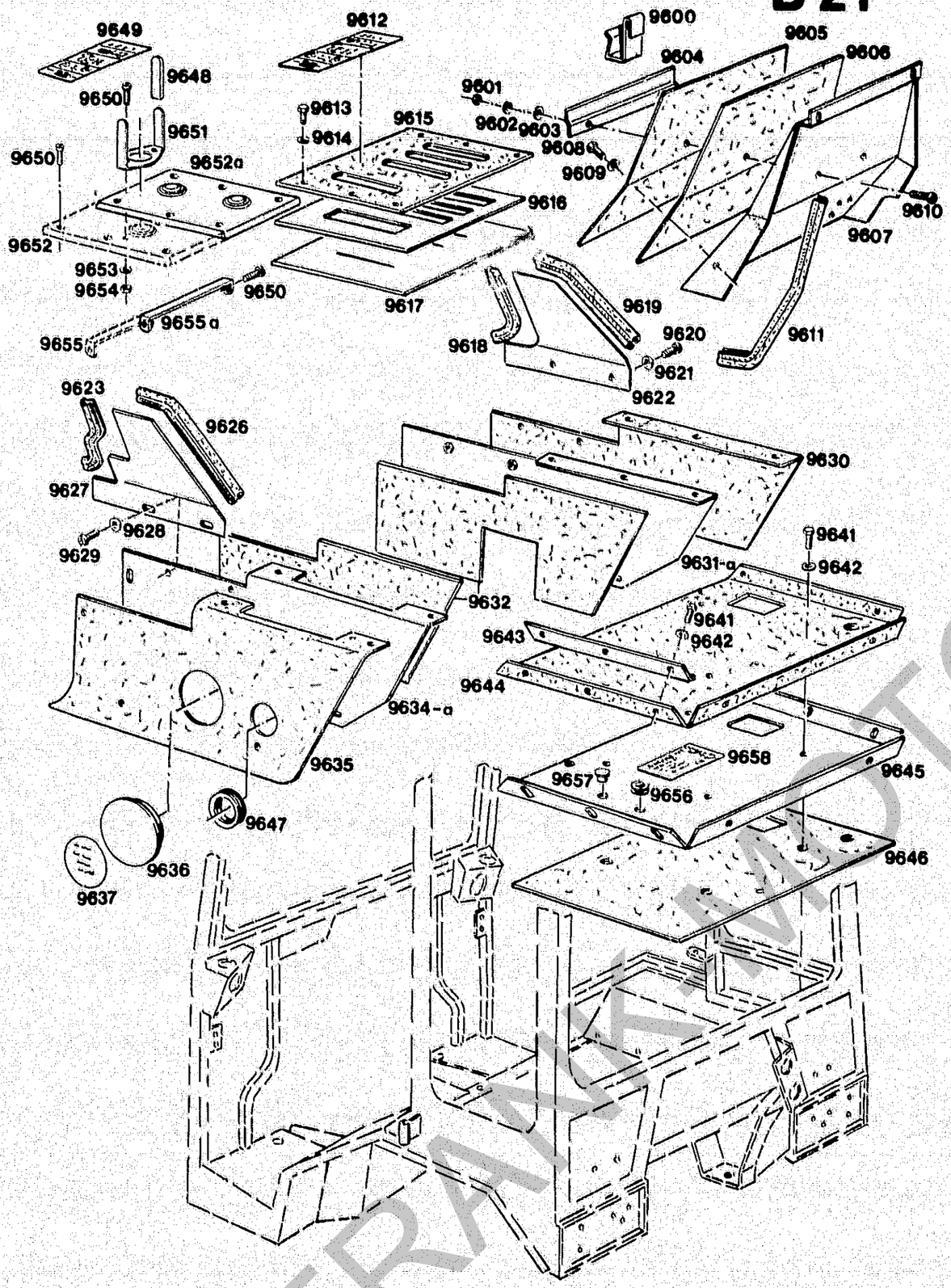

BILDTAFEL NR. 136
KABINE
BODENBLECHE

TABLE NO. 136
CAB
BOTTOM PLATES

Bild-Nr. Ill.No.	Bestell-Nr. Part No.		Benennung	Abm./Bemerk. Dimen./Remarks	Stück Pieces	Denomination
9653	011 742	DIN137B6	Federscheibe	entfällt ab ...	2	Lock washer
9654	011 577	DIN934M6	Sechskantmutter	ommited from ...	2	Hexagon nut
9655	118 536		Zsb. Halter	Eingebaut bei P30 460 00 121 bis 460 00 247, P70 460 50 131 bis 460 50 587.	1	Fixture ass. (assembled in P30 460 00 121 up to 460 00 247, P70 460 50 131 up to 460 50 587)
9655a	122 405		Zsb. Halter	P30 ab FG. Nr. 460 00 248 P70 ab FG. Nr. 460 50 588	1	Fixture ass. (P30 from chassis No. 460 00 248, P70 from No. 46050 588)
9656	014 780	000 997 19 14	Tülle (24x9)	Ab Frühjahr 1986	1	Socket (24x9) (from spring 1986)
9657	026 064		Verschlußstopfen (Ø25x18,4x10,5)	Nur für Parksperre Typ 4634-5	1	Sealing plug
9658	124 438		Schaltschild	for type 4634-5 only	1	Selector diagram

FRANK-MOTORGERÄTE

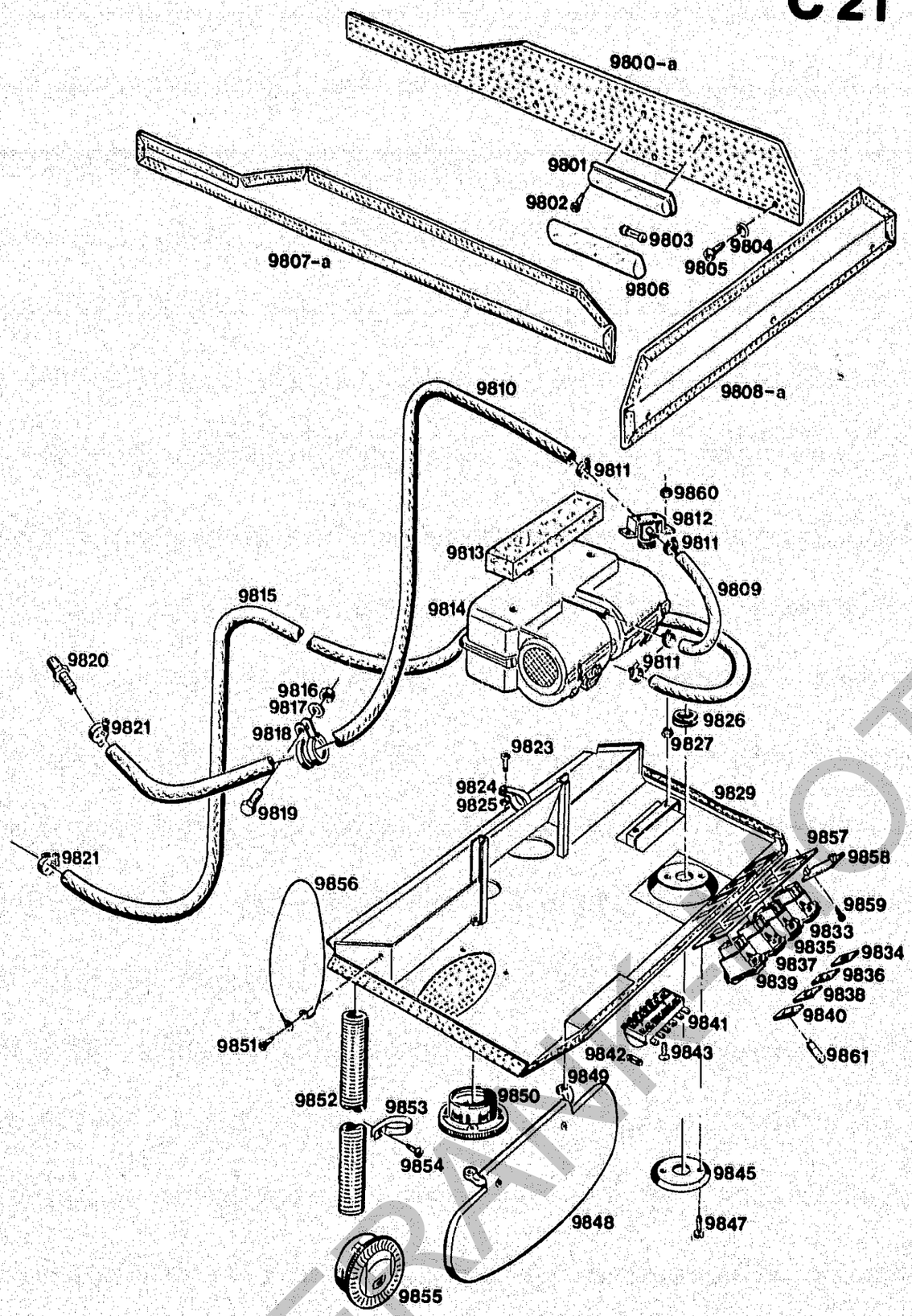

Bildtafel – table – No. 138

BILDTAFEL NR. 138
KABINE
HEIZUNG

TABLE NO. 138
CAB
HEATING

Bild-Nr. Ill.No.	Bestell-Nr. Part No.		Benennung	Abm./Bemerk. Dimen./Remarks	Stück Places	Denomination
9800	717 084-ED		Seitenblende rechts (verkleidet)	P30 bis FG. Nr. 460 00 100 P70 bis FG. Nr. 460 50 112 nicht austauschbar	1	Side panel right (P30 up to chassis No. 460 00 100 P70 up to chassis No. 460 50 112 - not interchangeable)
9800a	717 380-ED		Seitenblende rechts (verkleidet)	P30 ab FG. Nr. 460 00 101 P70 ab FG. Nr. 460 50 113	1	Side panel right (P30 from chassis No. 460 00 101, P70 from chassis No. 460 50 113)
9801	80523-ED		Deckenleuchte		1	Lamp
9802	021 926	DIN7981-4,8x13	Linsenblechschraube		2	Lent screw
9803	012 027	DIN72601-12V5W	Glühlampe Form L		2	Bulb
9804	80091-ED		Stoffschutzscheibe		12	Fabric protection
9805	021 926	DIN7981-4,8x13	Linsenblechschraube		12	Lent screw
9806	9EL098 113-011		Lichtscheibe	Fa Helia	1	Lens
9807	717 083-ED		Seitenblende links (verkleidet)	P70 bis FG. Nr. 460 50 112 nicht austauschbar	1	Side panel left (lined) (up to chassis No. P70 460 50 112) not interchangeable.
9807a	717 379-ED		Seitenblende links (verkleidet)	P30 ab FG. Nr. 460 00 101 P70 ab FG. Nr. 460 50 113	1	Side panel left (lined) (P30 from No. 460 00 101, P70 from No. 460 50 113)
9808	717 082-ED		Heckblende (verkleidet)	P70 bis FG. Nr. 460 50 112	1	Rear panel (lined) (P70 up to No. 460 50 112)
9808a	717 383-ED		Heckblende (verkleidet)	P30 ab FG. Nr. 460 00 101 P70 ab FG. Nr. 460 50 113	1	Rear panel (lined) (P30 from chassis No. 460 00 101, P70 from chassis No. 460 50 113)
9809	82518-350-ED		Heißwasserschlauch	350 lg.	1	Hot-water hose
9810	82518-3700-ED		Heißwasserschlauch	3700 lg. Vorlauf	1	Hot-water hose
9811	84002-ED		Schneckengewindeschelle		4	Threaded socket
9812	84037-ED		Regulierventil kpl.		1	Control valve compl.
9813	82586-150-ED		Dichtprofil	30x35x150	1	Sealing profile
9814	83511-ED		Zusatzheizung (Einzelteile bei Fa. Behr bestellen)	Fa. J. Behr Mauserstraße 3 70469 Stuttgart 30	1	Auxiliary heating
	90.415.01.165		Gebläse	} Behr Bestellnr.	1	Radiator
	93.141.16.005		Wärmetauscher	} Behr Parts nos.	1	Heating
9815	82518-4120-ED		Heißwasserschlauch	4120 lg. Rücklauf	1	Hot-water hose
9816	014 007	DIN985M5	Sechskantmutter	selbsts.	2	Hexagon nut, self lock
9817	010 463	DIN9021-5,3	Scheibe		2	Shim
9818	713 309-ED		Schelle		2	Socket
9819	013 913	DIN985M5x12	Linsenschraube		2	Lent screw
9820	023 081		Schlauchtülle	SW27x55	1	Hose socket
9821	023 132		Drahtbügelschelle (für Ø23 WADO 20 23	E. 84002	2	Wire bracket
9823	013 913	DIN7985M5x12	Linsenschraube		1	Lent screw

FRAME-TO-FOR-REAE

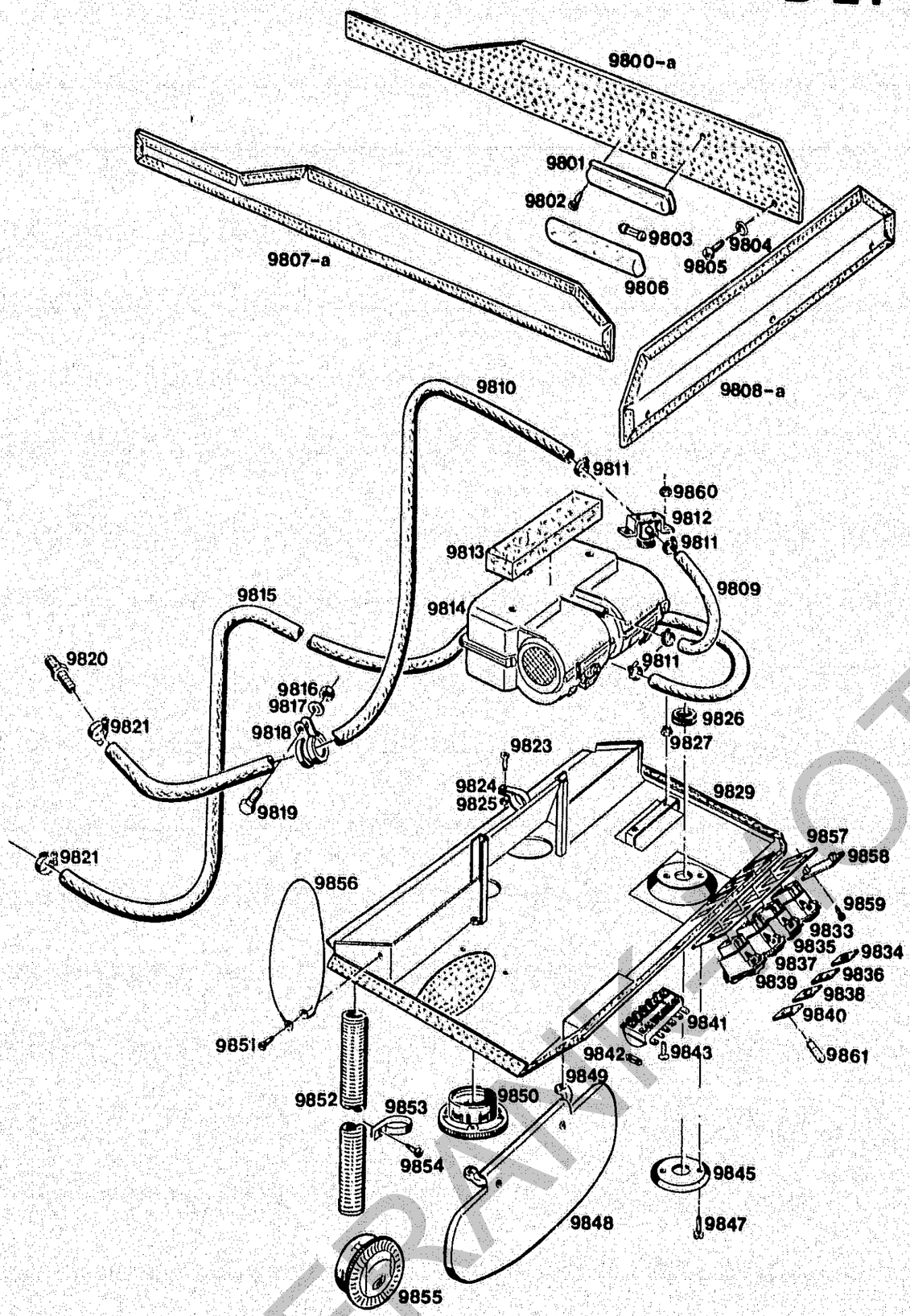

Bildtafel – table – No. 138

BILDTAFEL NR. 138
KABINE
HEIZUNG

TABLE NO. 138
CAB
HEATING

Bild-Nr. Ill.No.	Bestell-Nr. Part No.		Benennung	Abm./Bemerk. Dimen./Remarks	Stück Pieces	Denomination
9824	713 309-ED		Schelle		1	Socket
9825	014 007	DIN985M5	Sechskantmutter	selbsts.	1	Hexagon nut, self lock
9826	84122-ED		Schlauchdichtung		1	Hose seal
9827	014 007	DIN985M5	Sechskantmutter	selbsts.	2	Hexagon nut, self lock
9829	717 362-ED		Heizungskasten verkl.		1	Heating box
9833	83683-ED		Kippschalter	Scheinwerfer	1	Toggle switch
9834	83596-ED		Einsatzsymbol	Licht	1	Symbol
9835	83577-ED		Kippschalter	Heizung	1	Toggle switch
9836	83578-ED		Einsatzsymbol	Heizung	1	Symbol
9837	83664-ED		Kippschalter	Wischer	1	Toggle switch
9838	83658-ED		Einsatzsymbol	Wischer	1	Symbol
9839	023 745		Kippschalter (Ein - Aus) (mit Teil 9861)	mit Beleuchtung Ersetzt 83575-ED	1	Toggle switch
9840	83579-ED		Einsatzsymbol	ohne Beleuchtung Rundumleuchte	1	Symbol
9841	83574-ED		Zsb. Sicherungsdose		1	Fuse box ass.
9842	019 641	000 183 03 30	Sicherung		8	Fuse
9843	010 460	DIN7985M5x16	Linsenschraube		2	Lent screw
9845	709 432-ED		Deckel verz.		1	Cover
9847	010 460	DIN7985M5x16	Linsenschraube		2	Lent screw
9848	84068-ED		Sonnenblende		1	Sun shade
9849	84188-ED		Krampe	Bei Montage halbieren	1	Clamp
9850	84094-ED		Runddüse		4	Round jet nozzle
9851	021 926	DIN7981-4,8x13	Linsenblechschraube		2	Lent screw
9852	82506-720-ED		Warmluftschlauch	720 lg.	2	Warm-air hose
9853	711 992-ED		Schelle verz.		8	Clip
9854	021 926	DIN7981-4,8x13	Linsenblechschraube		8	Lent screw
9855	84094-ED		Runddüse		2	Round jet nozzle
9856	80683-ED		Spannseil		2	Tension cable
9857	717 844-ED		Blende		1	Panel
9858	83661-ED		Blende		1	Panel
9859	DIN7971-3,5x9,5		Zylinder-Blechschraube		2	Cylindrical screw
9860	014 007	DIN985M5	Sechskantmutter	selbsts.	2	Hexagon nut, self lock
9861	012 020	DIN72601-12V1,2W	Glühlampe	Ab	1	Bulb
	5234-87		RADIO-EINBAUSATZ (best. aus folgenden Teilen)	Zubehör	1	RADIO KIT (compr. the follow. parts
	023 673		Radio mit Kassettenteil		1	Radio w. casket section
	023 674		Zsb. Einbaulautsprecher		1	Loudspeaker compl.
	023 675		Zsb. Antenne		1	Antennae complete
	012 017	DIN72586	Lüsterklemme	1 Pol.	2	Socket-terminal strip
	023 676	DIN46245	Steckhülse	B2,8-1 MS-PVC	1	Sleeve
	023 677	DIN46245	Steckhülse	4,8-1 MS-PVC	1	Sleeve
	023 678		Zsb. Kabel	1,5 mm^2x95 rot	1	Cable ass.
	023 679		Zsb. Kabel	1,5 mm^2x850 rot	1	Cable ass.
	023 680		Zsb. Kabel	1,5 mm^2x850 braun	1	Cable ass.
	011 576	DIN934M5	Sechskantmutter		1	Hexagon nut
	010 061	DIN137B5	Federscheibe		1	Lock washer

FRANKOTOR-ET

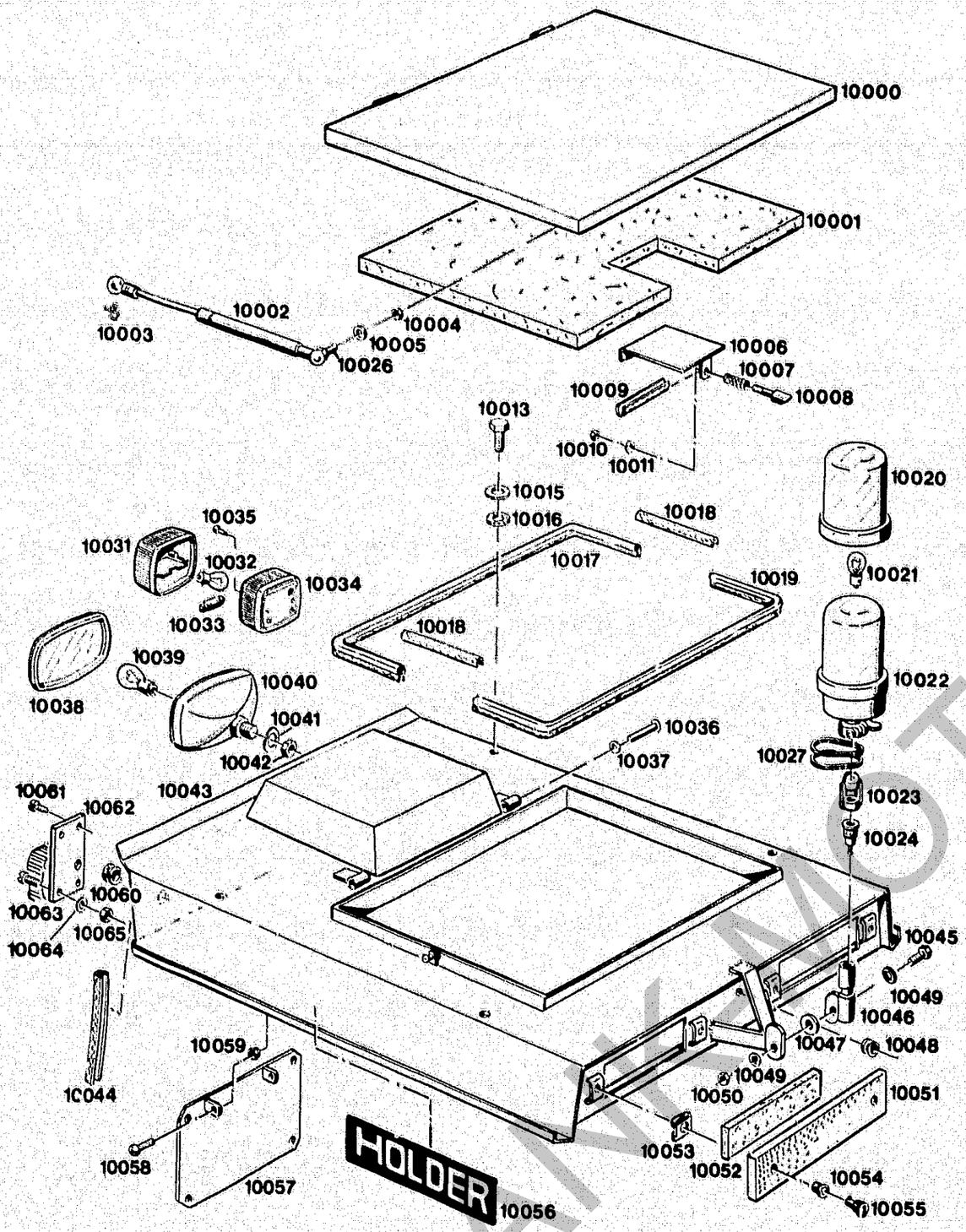

Bildtafel – table – No. 140

BILDTAFEL NR. 140
KABINE
DACH, SCHEINWERFER,
ARBEITSSCHEINWERFER HINTEN

TABLE NO. 140
CAB
ROOF, HEADLIGHTS,
AUXILARY HEADLIGHT REAR

Bild-Nr. / Ill.No.	Bestell-Nr. / Part No.		Benennung	Abm./Bemerk. / Dimen./Remarks	Stück / Pieces	Denomination
10000	3713561-ED		Dachluke		1	Roof hatch
10001	713853-ED		Dämmstoff	655x520	1	Absorption kit
10002	84107-ED		Gasfeder		2	Gas spring
10003	023 574	DIN1805S10	Sicherungsbügel		4	Safety frame
10004	011 579	DIN934M8	Sechskantmutter		2	Hexagon nut
10005	011 140	DIN127B8	Federscheibe		2	Lock washer
10006	717 104-ED		Auslöser		1	Disconnector
10007	62514-ED		Feder		1	Spring
10008	84020-ED		Bolzen		1	Bolt
10009	79920-100-ED		Kantenschutzprofil	100 lang	1	Edge guard profile
10010	011 577	DIN934M6	Sechskantmutter		1	Hexagon nut
10011	011 139	DIN127B6	Federring		1	Lock washer
10013	011 540	DIN933M12x30	Sechskantschraube		4	Hexagon screw
10015	010 047	DIN125A13	Scheibe		4	Shim
10016	717 863-ED		Dichtung		4	Gasket
10017	79941-1360-ED		Kantenschutzprofil	1360 lang	1	Edge guard profile
10018	79920-200-ED		Kantenschutzprofil	200 lang	2	Edge guard profile
10019	79941-740-ED		Kantenschutzprofil	740 lang	1	Edge guard profile
10020	* 022 369		Lichtscheibe (m. Dichtung)	Hella Nr. 9 EL 854 912-001	1	Diffuser (w. gasket)
	* 025 422		Lichtscheibe (Cobo)		1	Diffuser
	025 425		Lichtscheibe (AEB)	AEB Nr. 590/595 gelb	1	Diffuser
10021	* 022 366	DIN72601-12V45WU	Glühlampe	Hella Nr. 8 GA 002 074-121	1	Lamp
	025 426	DIN72601-12V55WH1	Glühlampe	für Cobo u. AEB	1	Lamp
10022	4634-72		ZSB. RUNDUMKENN-LEUCHTE AEB (best. aus Rundum-kennleuchte mit Glühlampe)	Zubehör ab 10. 1990 Zubehörteile serienmäßig	1	ROTATING BEACON COMPLETE (cons. of Rotating beacon with Lamp)
	* 021 916	000 180 80 80	Zsb. Rundum-Kennleuchte (mit Teilen 10020-10021 und 10027)	Hella	1	Rotating beacon ass. (compr. parts 10020-10021 and 10027)
	* 121 188		Zsb. Rundum-Kennleuchte (mit Glühlampe)	Cobo	1	Rotating beacon compl. (w. lamp)
10023	9 GH 096 532-001		Gummistopfen	Hella Nr.	1	Rubber plug
10024	8 JB 850 434-011		Steckdose	Hella Nr.	1	Socket
10026	025 892	DIN71803A10M8	Kugelzapfen	E. Nr. 84101	2	Spherical pin
10027	* 024 269		Treibriemen	Hella Nr. 9xR854840-001	2	Belt
10031	9EL 115003041		Glas	Hella Nr.	2	Lens
10032	012 032	DIN72601-12V21WR	Glühlampe	Form RL	2	Bulb
10033	012 027	DIN72601-12V5WL	Glühlampe	Form L	2	Bulb
10034	111 774	6060 180 01 65	Zsb. Positionsleuchte		2	Position light ass.
10035	021 926	DIN7981B4,8x13	Linsenblechschraube		4	Lent screw

* Ab 1987 wird nur noch AEB Rundum-kennleuchte angebaut.

* Since 1987 only AEB rotating beacon assy. is used.

FRAMO MOTOREN

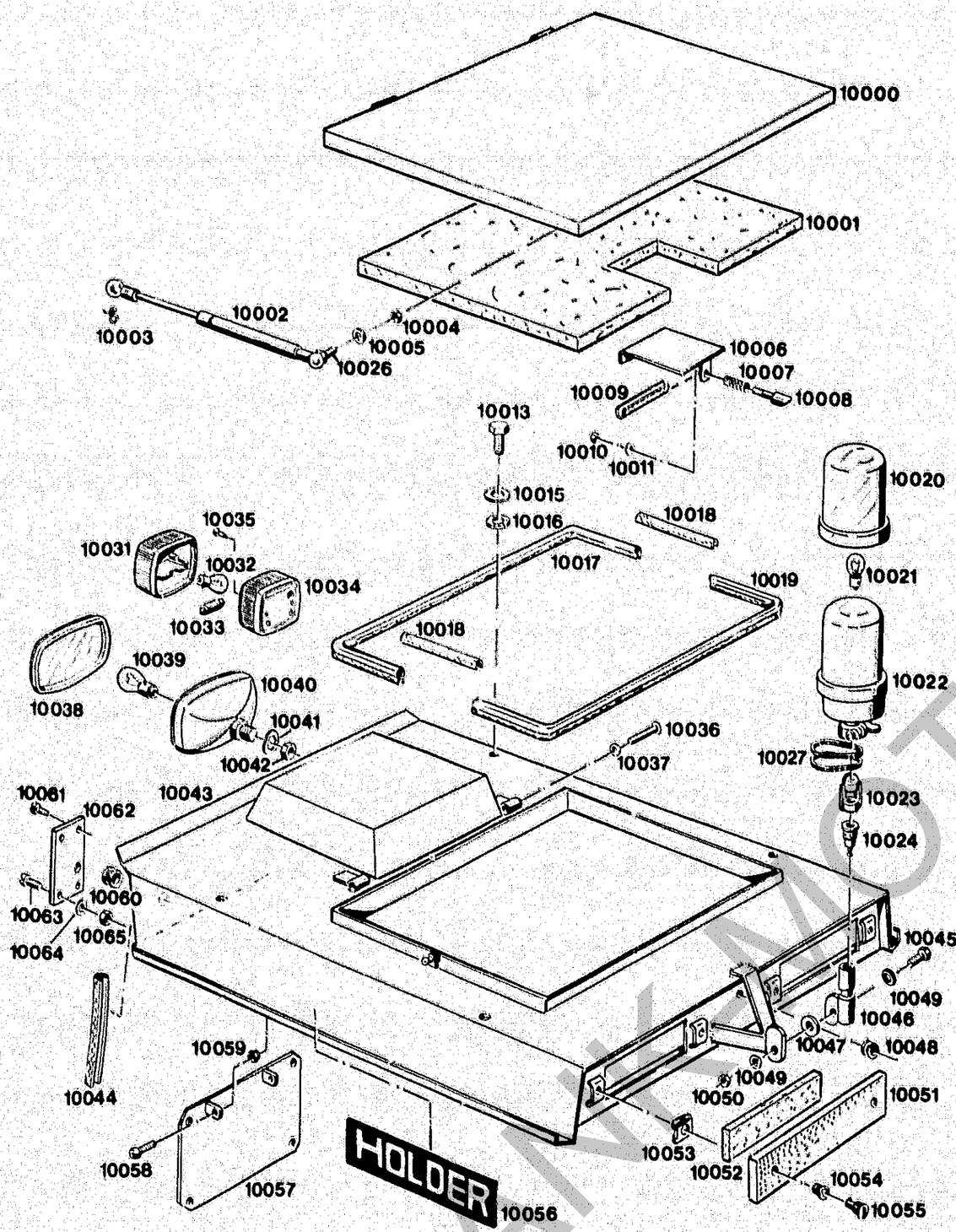

Bildtafel – table – No. 140

BILDTAFEL NR. 140
KABINE
DACH, SCHEINWERFER
ARBEITSSCHEINWERFER HINTEN

TABLE NO. 140
CAB
ROOF, HEADLIGHTS
AUXILARY HEADLIGHT REAR

Bild-Nr. / Ill.No.	Bestell-Nr. / Part No.		Benennung	Abm./Bemerk. / Dimen./Remarks	Stück / Pieces	Denomination
10036	66811		Scharnierstift		2	Hinge pin
10037	025 430	DIN6799-7	Sicherungsscheibe		2	Lock washer
10038	9ES 069831-001		Streuscheibe	Hella Nr.	2	Diffuser lens
10039	012 033	DIN72601-12V35WB	Glühlampe		2	Bulb
10040	022 367	000180 80 01	Scheinwerfer kpl.		2	Headlight compl.
10041	010 066	DIN137B14	Federscheibe		2	Lock washer
10042	011 595	DIN934M14x1,5	Sechskantmutter		2	Hexagon nut
10043	717 366-ED		Dach		1	Roof
10044	018 819	000 164 15 95	Kantenschutzprofil	150 lang	2	Edge guard profile
10045	011 518	DIN933M8x30	Sechskantschraube		1	Hexagon screw
10046	715 797-ED		Aufsteckrohr		1	Tube
10047	80521-ED		Reibscheibe		1	Fruction shim
10048	79939-ED		Kabelmuffe		1	Cable sleeve
10049	010 044	DIN125-8,4	Scheibe		2	Shim
10050	011 935	DIN985M8	Sechskantmutter	selbsts.	1	Hexagon nut, self lock
10051	716 849-ED		Filterblende		2	Filter panel
10052	82507-ED		Filtermatte		2	Filter mat
10053	84089-ED		Haltenocken		4	Retaining cam
10054	84091-ED		Führungsring		4	Guide ring
10055	84183-ED		Verschlußzapfen		4	Locking pin
10056	021 937	000 004 21 01	Namenszug	65x470	2	Name plate
10057	717 100-ED		Halteplatte		1	Retaining plate
10058	011 158	DIN933M6x20	Sechskantschraube		2	Hexagon screw
10059	011 683	DIN985M6	Sechskantmutter	selbsts.	2	Hexagon nut, self lock
10060	014 780	000 997 19 14	Tülle (Ø11)		2	Socket
10061	021 926	DIN7981B4,8x13	Linsenblechschraube		4	Lenthead plate screw
10062	120 127		Leuchtenhalter (123x70x2)	Für Schweden-ausführung	2	Lamp fixture
10063	010 012	DIN84M4x12	Zylinderschraube	For Sweden	4	Cylinder screw
10064	011 741	DIN137B4	Federscheibe	version	4	Lock washer
10065	011 571	DIN934M4	Sechskantmutter		4	Hexagon nut
	5234-88		ZSB. ARBEITSSCHEIN-WERFER HINTEN	Sonderzubehör	1	AUXILARY HEAD-LIGHT ASS. REAR
	023 683		Zsb. Scheinwerfer	Ø125	1	Headlight ass.
	012 032	DIN72601-12V21W	Glühlampe	Form RL	1	Bulb
	118 427		Halter	180x130x3	1	Fixture
	011 511	DIN933M8x20	Sechskantschraube (Ersetzt M10x20)	Befestigungsteile für Halter am Dach	2	Hexagon screw (replacing M10x20)
	011 579	DIN934M8	Sechskantmutter (Ersetzt M10)	Fixture for	2	Hexagon nut (replacing M10)
	010 063	DIN137B8	Federscheibe (Ersetzt B10)	roof retainer	2	Lock washer (replacing B10)
	010 044	DIN125A8,4	Scheibe (Ersetzt A10,5)		2	Shim (replacing A10,5)
	012 020	DIN72601-12V1,2W	KFZ-Glühlampe (Form W)	Für Tastenkipp-schalter	1	Lamp
	023 747		Symbol grün	for switch	1	Symbol (green)
	023 745		Tastenkippschalter		1	Switch

FRANK MOTOR

Räder, Schaltplan, Dichtungssätze

Spaltenverzeichnis

		Zeile Spalte
Tafel 144	Räder	B 23 - E 24
Tafel 146	Schaltplan, Dichtungssätze	F 23 - H 24

Wheels, wiring diagram, Gasket kits

Column contents

		Line columns
Table 144	Wheels	B 23 - E 24
Table 146	Wiring diagram, gasket kits	F 23 - H 24

FRANK-MOTORGERAETE

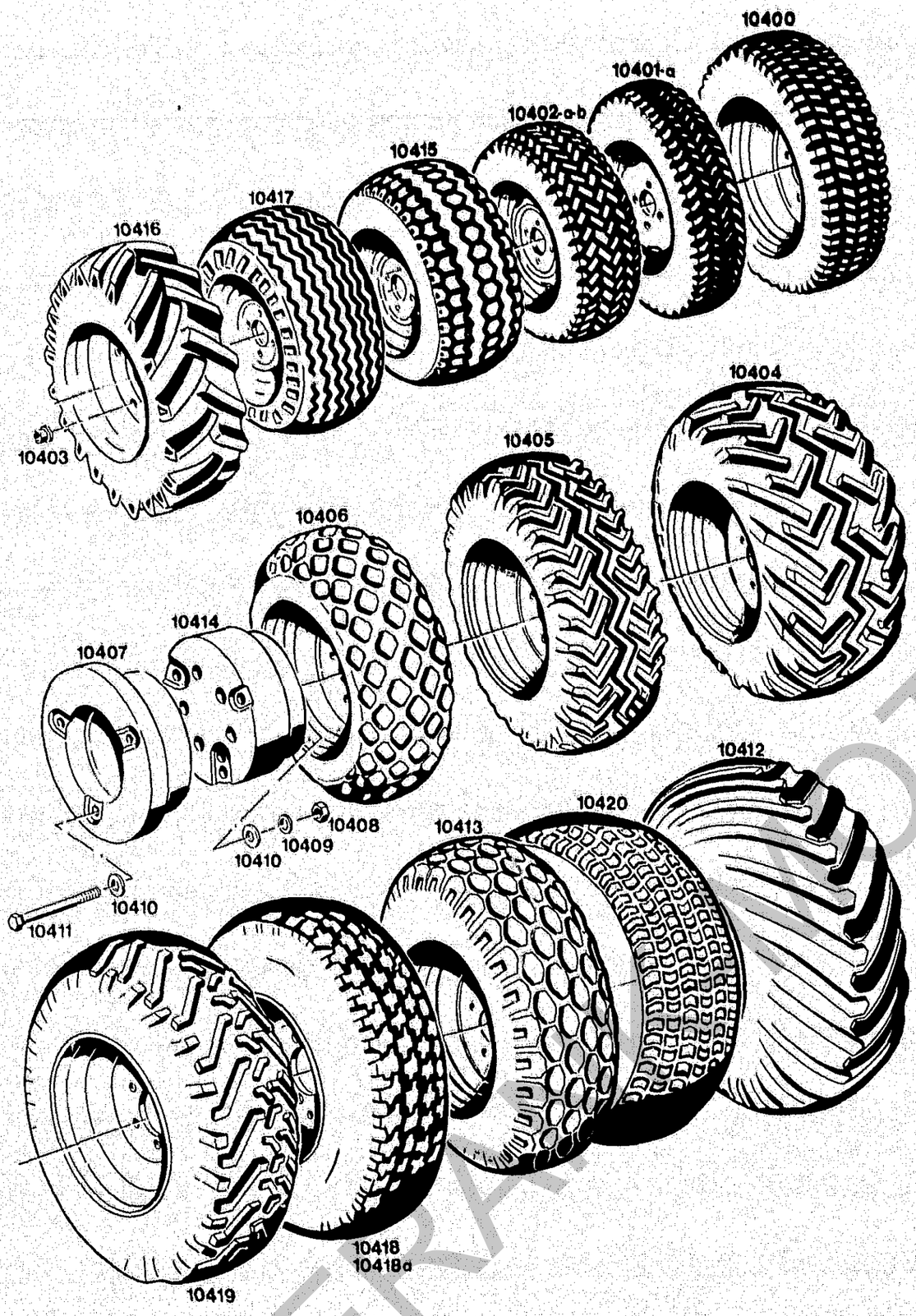

Bildtafel – table – No. 144

BILDTAFEL NR. 144
REIFEN, ZUSATZGEWICHTE

TABLE NO. 144
TYRES, WHEEL WEIGHTS

Bild-Nr. Ill.No.	Bestell-Nr. Part No.		Benennung	Abm./Bemerk. Dimen./Remarks	Stück Pieces	Denomination
10400 *	4131-4		ZSB. RAD KPL. (28x9.00-15 AS)		2	WHEEL ASS. COMPL.
	022 434	000 172 60 15	Scheibenrad (7.00Jx15)	nicht für P70 Allrad	2	Wheel rim
	018 981	000 172 42 03	Ventil (GS43/11.5)	not for	2	Valve
	018 930	000 172 56 01	Decke (Reifen) (28x9.00-15AS-6PR)	P70 4 WD	2	Tyre (outer cover) (28x9.00-15AS-6PR)
	* 4631-6		ZSB. RAD KPL. (28x9.00-15)		2	WHEEL ASS. COMPL.
	022 434	000 172 60 15	Scheibenrad (7.00Jx15)	nicht für P70 Allrad entfällt ab	2	Wheel rim (7.00Jx15)
	018 981	000 172 42 03	Ventil (GS43/11.5)	1985	2	Valve
	018 919	000 172 43 01	Decke (Reifen) (28x9.00-15AS-2PR)	not for P70 4 WD	2	Tyre (outer cover) (28x9.00-15AS-2PR)
10401 *	4631-2		ZSB. RAD KPL. (185/70-13)		2	WHEEL ASS. COMPL.
	023 035		Scheibenrad (5 1/2Jx13)	nicht für P70 Allrad not for	2	Wheel rim (5 1/2Jx13)
	018 981	000 172 42 03	Ventil (GS43/11.5)	P70 4 WD	2	Valve
	023 036		Decke (Reifen) (185/70R13)		2	Tyre (outer cover)
10401a*	4631-10		ZSB. RAD KPL.	185/70-13	2	WHEEL ASS. COMPL.
	026 166		Scheibenrad	5Jx13	2	Wheel rim (5Jx13)
	018 981	000 172 42 03	Ventil	GS43/11.5	2	Valve
	023 036		Decke (Reifen)	185/70-13	2	Tyre (outer cover)
10402 *	4631-3		ZSB. RAD KPL. (23x8.50-12)		2	WHEEL ASS. COMPL.
	023 040		Scheibenrad (7.00x12)	nicht für	2	Wheel rim (7.00x12)
	018 982	000 172 43 03	Ventil (GS43/16) (Ersetzt 018 981 000 172 42 03)	P70 Allrad not for P70 4 WD	2	Valve (replacing 018 981)
	023 041		Decke (Reifen) (23x8.50-12 4PR)		2	Tyre (outer cover)
10402a*	4631-11		ZSB. RAD KPL. 23x10.50-12	P70 Allrad bis FG. Nr. 464 00 130 nicht anbaubar	2	WHEEL ASS. COMPL. P70 4 WD up to chassis No. 464 00 130 not arable
	026 500		Scheibenrad	8.50 Ix12	2	Wheel rim
	018 981	000 172 42 03	Ventil	GS43/11.5	2	Valve
	026 508		Decke (Trelleborg)	23x10.50-12 4PR	n. B.	Tyre
	026 708		Decke (Goodyear)	23x10.50-12 4PR	n. B.	Tyre
10402b*	4631-12		ZSB. RAD KPL. 23x10.50-12	Nicht für P70 Allrad	2	WHEEL ASS. COMPL. not for P70 4 WD) (23x10.50-12)
	026 504		Scheibenrad	8.50 Ix12	2	Wheel rim
	018 981	000 172 42 03	Ventil	GS43/11.5	2	Valve
	026 508		Decke (Trelleborg)	23x10.50-12 4 PR	n. B.	Tyre
	026 708		Decke (Goodyear)	23x10.50-12 4 PR	n. B.	Tyre

* Bei Bestellungen einzelner Räder muß der Hersteller und die Ausführung, links rechts und Schmal- oder Breitspur angegeben werden.

Für Bereifungen, die nicht im Kraftfahrzeugbrief aufgeführt sind, benötigt man eine TÜV-Abnahme.

* Wheen ordering separate wheels please state make and version, i. e. left, right, narrow or wide track.

For wheels which are not part of the ABE, a separate HSE approval is necessary.

FRAME NOT FOR RETURN

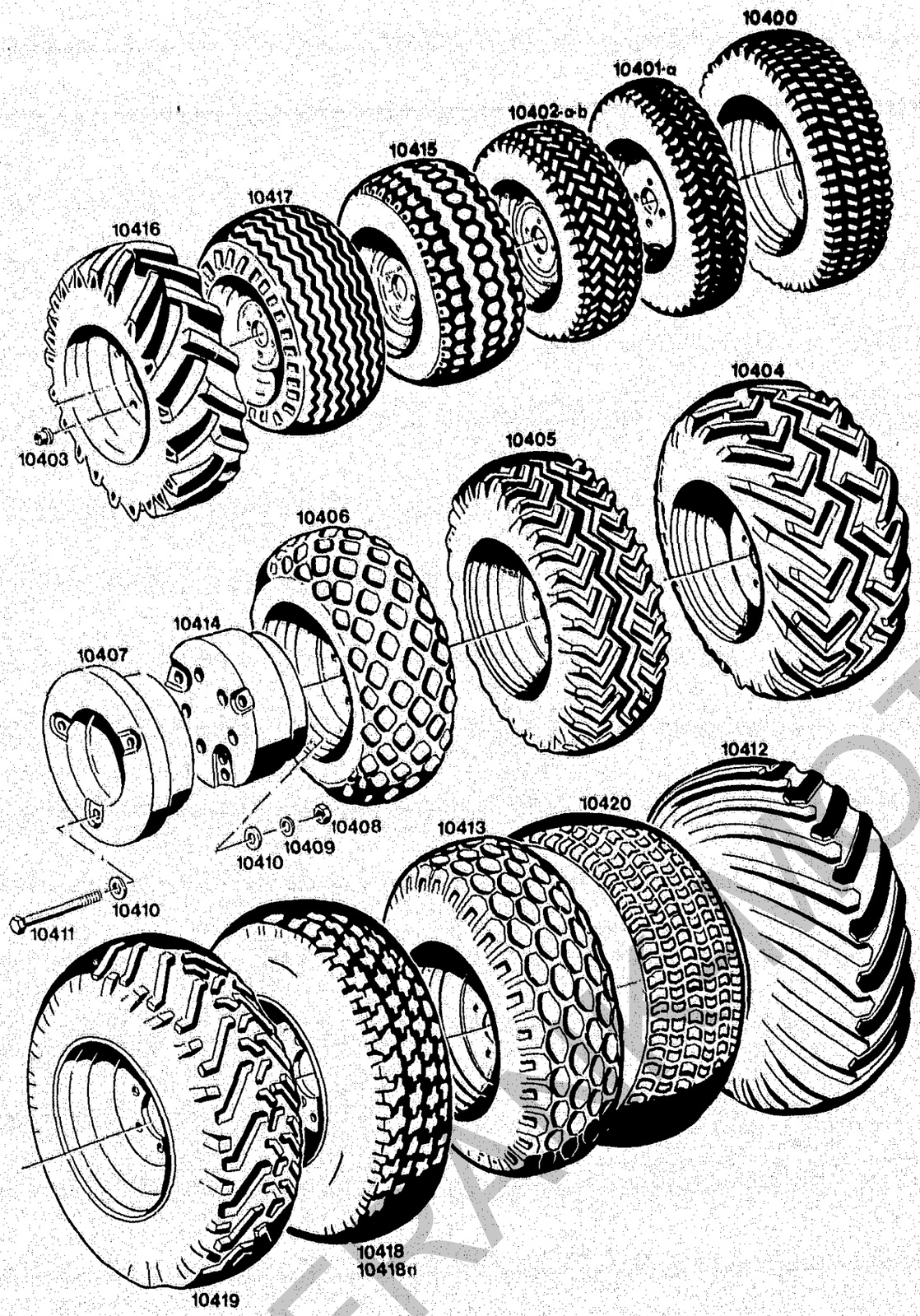

Bildtafel – table – No. 144

BILDTAFEL NR. 144
REIFEN, ZUSATZGEWICHTE

TABLE NO. 144
TYRES, WHEEL WEIGHTS

Bild-Nr. Ill.No.	Bestell-Nr. Part No.		Benennung	Abm./Bemerk. Dimen./Remarks	Stück Pieces	Denomination
10403	012 039	DIN74361A14	Kugelbundmutter		20	Spherical collar nut
10404 *	4131-8		ZSB. RAD KPL. (Terra)	31x15.50-15	2	WHEEL ASS. COMPL. (Terra)
	022 436	000 172 65 15	Scheibenrad	13 LBx15	2	Wheel rim (13 LBx15)
	018 934	000 172 60 01	Decke (Reifen)	31x15.50-15 4 PR	2	Tyre (outer cover)
	018 965	000 172 36 02	Schlauch	G 3129x15 CW 15	2	Tube
	4131-24		ZSB. RAD KPL.	33x12,50-15	2	WHEEL ASS. COMPL.
	025 713		Scheibenrad	10LBx15	2	Wheel rim
	018 982	000 172 43 03	Ventil	GS43/16	2	Valve
	027 186		Decke (Reifen)	33x12,50-15 4 PR	2	Tyre (outer cover)
10404 *	4631-8		ZSB. RAD KPL. 31x15.50-15	Entfällt ab 10. 1990	2	WHEEL ASS. COMPL.
	022 436	000 172 65 15	Scheibenrad (13LBx15)		2	Wheel rim (13LBx15)
	018 982	000 172 43 03	Ventil (GS43/16) Ersetzt 018 981 000 172 42 03		2	Valve (replacing 018 981)
	018 934	000 172 60 01	Decke (Reifen) (31x15.50-15 4PR)		2	Tyre (outer cover) (31x15.50-15 4PR)
10405 *	4631-4		ZSB. RAD KPL. (TERRA)	31x11,5-15 LT Bis Mitte 1986 im Ersatzfall 4631-7 oder 4631-9, nur satzweise austauschbar.	2	WHEEL ASS. COMPL. (Until mid 1986 replace by 4631-7 or 4631-9 - replace only by complete kit)
	022 983		Scheibenrad	8.00 JJx15 (Ersetzt 023 037)	2	Wheel rim (replacing 023 037)
	018 981	000 172 42 03	Ventil	GS43/11,5	2	Valve
	023 038		Decke (Reifen)	31x11.5-15 LT Bis Mitte 1986 im Ersatzfall 025 753 oder 025 757 nur satzweise austauschbar.	2	Tyre (outer cover) (Until mid April 1986 -replace by 025 753 and 025 757-replace only by complete kit)
10406 *	4631-5		ZSB. RAD KPL. (Semperit) 10.0/75-15.3	nicht für P70	2	WHEEL ASS. COMPL.
	023 042		Scheibenrad 9.00x15.3	Allrad not for P70	2	Wheel rim
	023 043		Schlauch (10.0-15.3)	4 WD	2	Tube
	023 044		Decke (Reifen) 10.0/75-15,3 8PR		2	Tyre (outer cover)
10407	4134-1		RADGEWICHT (best. aus Teilen 10407-10411)	Für Bereifung 13.0/65-18	2	WHEEL WEIGHTS (compr. the parts 10407-10411)
10408	011 590	DIN934M12	Sechskantmutter		6	Hexagon nut
10409	010 065	DIN137B12	Federscheibe		6	Lock washer
10410	014 878	000 991 17 41	Scheibe	Ø12,3xØ30x3	12	Shim
10411	011 120	DIN931M12x120	Sechskantschraube		6	Hexagon screw

* Bei Bestellungen einzelner Räder muß der Hersteller und die Ausführung, links rechts und Schmal- oder Breitspur angegeben werden.

Für Bereifungen, die nicht im Kraftfahrzeugbrief aufgeführt sind, benötigt man eine TÜV-Abnahme.

* Wheen ordering separate wheels please state make and version, i. e. left, right, narrow or wide track.

For wheels which are not part of the ABE, a separate HSE approval is necessary.

FRAGMOTOR

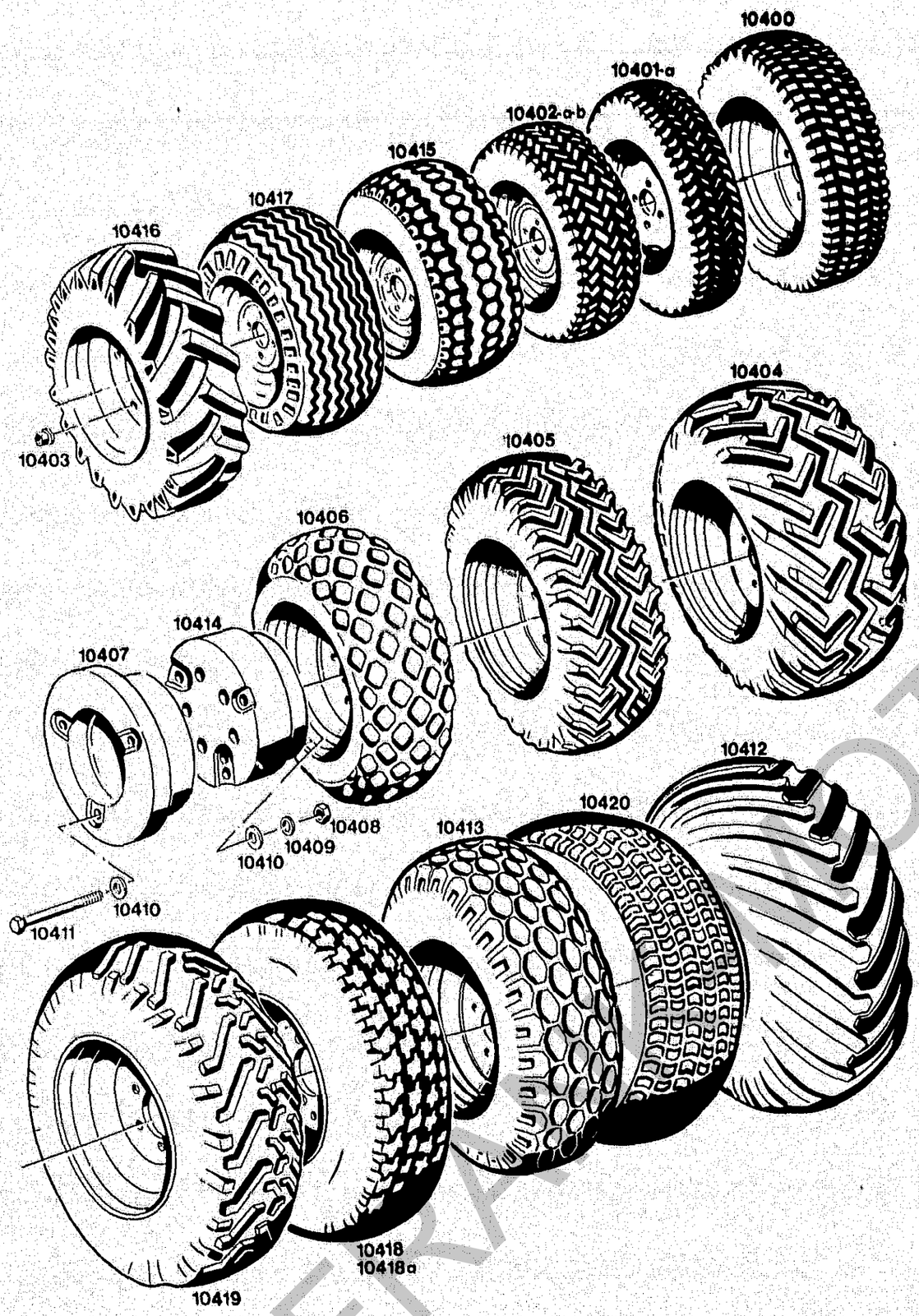

Bildtafel – table – No. 144

BILDTAFEL NR. 144
REIFEN, ZUSATZGEWICHTE

TABLE NO. 144
TYRES, WHEEL WEIGHTS

Bild-Nr. Ill.No.	Bestell-Nr. Part No.	Benennung	Abm./Bemerk. Dimen./Remarks	Stück Pieces	Denomination
10412 *	4131-6	ZSB. RAD KPL. (Trelleborg)	400/60-15.5	2	WHEEL ASS. COMPL.
	021 050 000 172 51 15	Scheibenrad	13,00-15,5	2	Wheel rim
	018 977 000 172 54 02	Schlauch	4.00-15.5	2	Tube
	018 928 000 172 54 01	Decke (Reifen)	400/60-15,5 T 484	2	Tyre (outer cover)
	* 4131-11	ZSB. RAD KPL. 350/60-17,5		2	WHEEL ASS. COMPL.
	023 589	Scheibenrad (11,75x17,5)	Nicht für P70 Allrad	2	Wheel rim (11,75x17,5)
	023 588	Schlauch (350/60-17,5)	not for P70	2	Tube (350/60-17,5)
	023 587	Decke (Reifen) (350/60-17,5 4PR)	4 WD	2	Tyre (outer cover) (350/60-17,5 4PR)
10413 *	4131-10	ZSB. RAD KPL. (Conti)	13.0/65-18	2	WHEEL ASS. COMPL.
	022 438 000 172 71 15	Scheibenrad	11x18	2	Wheel rim (11x18)
	022 212 000 172 58 02	Schlauch	12.0-18	2	Tube (12.0-18)
	022 213 000 172 65 01	Decke (Reifen)	13.0/65x18	2	Tyre (outer cover) (13.0/65x18)
10414	4134-2	RADGEWICHT (best. aus Teilen 10408-10411 und 10414)	Für alle Bereifungen außer 13.0/65-18 Typ 4131-10	2	WHEEL WEIGHT (for all tyre sizes excepl 13.0/65-18 Type 4131-10) (compr. parts 10408-10411 and 10414)
10415 *	4631-1	ZSB. RAD KPL. Trelleborg (200/60-14,5)		2	WHEEL ASS. COMPL. (200/60-14,5)
	022 982	Scheibenrad (6,75x14,5)	nicht für P70 Allrad	2	Wheel rim (6,75x14,5)
	023 032	Schlauch (200x14,5)	not for P70	2	Tube (200x14,5)
	023 033	Decke (Reifen) (200/60-14,5)	4 WD	2	Tyre (outer cover) (200/60-14,5)
10416 *	3631-5	ZSB. RAD KPL.	10.0/75-15.3 8PR	2	WHEEL ASS. COMPL.
	023 042	Scheibenrad	9.00x15.3	2	Wheel rim
	023 043	Schlauch	10.0x15.3	2	Tube
	023 826	Decke (Conti-Stollenprofil)	10.0/75-15.3 8PR	2	Tyre
10417 *	4131-12	ZSB. RAD KPL. (Trelleborg)	400/60-15,5 Profil T 478 6PR	2	WHEEL ASS. COMPL. (Trelleborg)
	021 050 000 172 51 15	Scheibenrad	13.00-15.5	2	Wheel rim
	018 977 000 172 54 02	Schlauch	400-15	2	Tube
	024 906	Reifen	T 478 6PR	2	Tyre
10418 *	4631-7	ZSB. RAD KPL. (Good Year) (31x10,50 R15)	nicht für P70 Allrad	2	WHEEL ASS. COMPL. (Good Year)
	022 983	Scheibenrad (8,00 JJx15) Ersetzt 023 037	not for P70 4 WD	2	Wheel rim (replacing 023 037)
	025 753	Decke (31x10,5 R15		2	Tyre
	018 981 000 172 42 03	Ventil (GS43/11,5)		2	Valve

* Bei Bestellungen einzelner Räder muß der Hersteller und die Ausführung, links rechts und Schmal- oder Breitspur angegeben werden.

Für Bereifungen, die nicht im Kraftfahrzeugbrief aufgeführt sind, benötigt man eine TÜV-Abnahme.

* Wheen ordering separate wheels please state make and version, i. e. left, right, narrow or wide track.

For wheels which are not part of the ABE, a separate HSE approval is necessary.

FRAMO NOT TO BE REPRODUCED

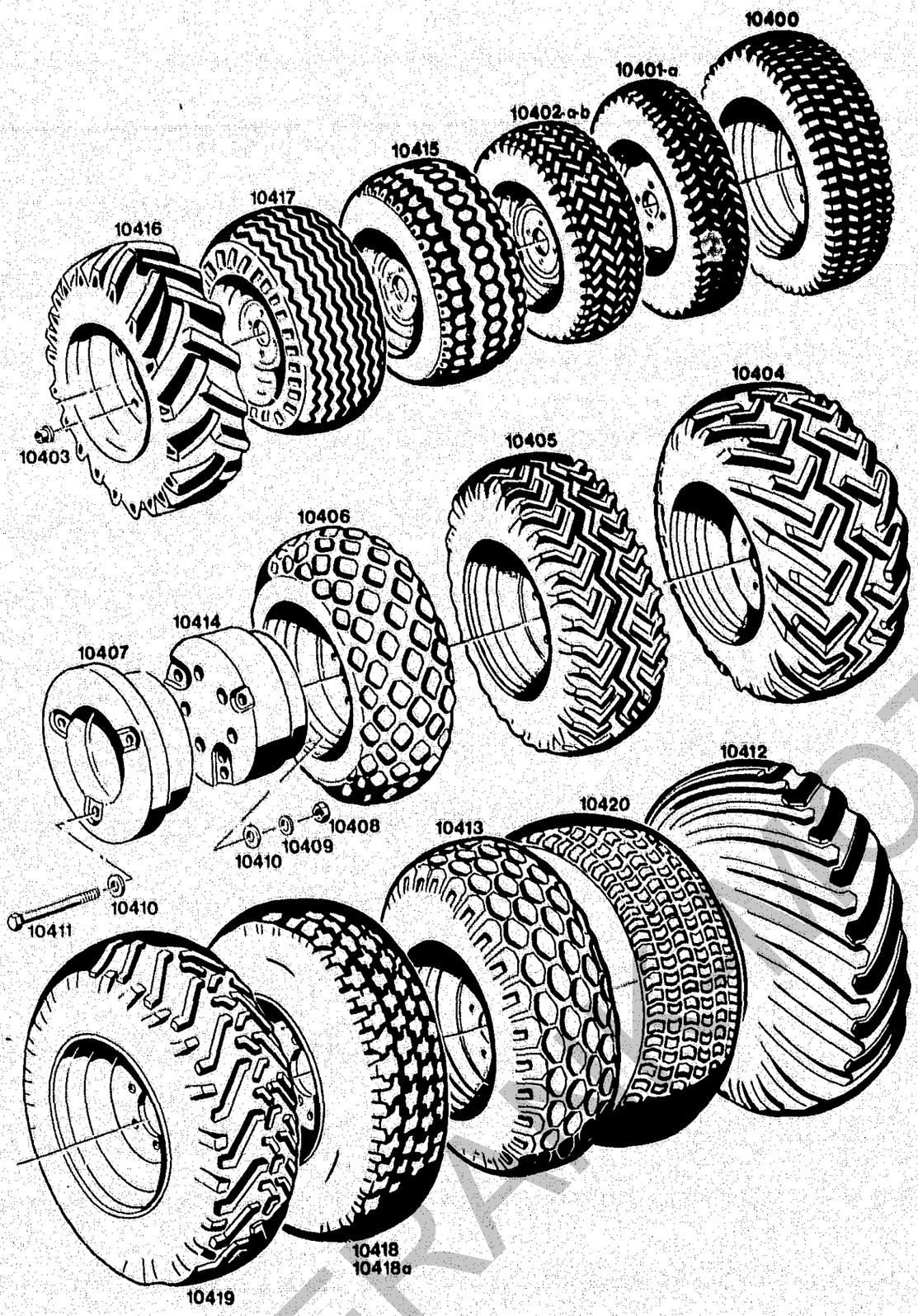

Bildtafel – table – No. 144

BILDTAFEL NR. 144
REIFEN, ZUSATZGEWICHTE

TABLE NO. 144
TYRES, WHEEL WEIGHTS

Bild-Nr. / Ill.No.	Bestell-Nr. / Part No.		Benennung	Abm./Bemerk. / Dimen./Remarks	Stück / Pieces	Denomination
10418a*	4131-23		ZSB. RAD KPL. (Wrangler Radial)	33x12,50R15 6PR Ersetzt 4131-16 4PR austauschbar	2	WHEEL ASS. COMPL. (Wrangler Radial) replacing 4131-16
	025 713		Scheibenrad	10LBx15	2	Wheel rim
	018 982	000 172 43 03	Ventil	GS43/16	2	Valve
	027 185		Decke (Reifen)	33x12,50R15 6PR	2	Tyre (outer cover)
10419 *	4631-9		ZSB. RAD KPL. (Trelleborg)	31x11,50-15 4PR	2	WHEEL ASS. COMPL. (Trelleborg)
	022 983		Scheibenrad	8.00 JJx15 Ersetzt 023 037	2	Wheel rim (replacing 023 037)
	018 981	000 172 42 03	Ventil	GS43/11,5	2	Valve
	025 757		Decke	31x11,50-15 4PR	2	Tyre
10420 *	4131-26		ZSB. RAD KPL.	31x15.50-15 4PR	2	WHEEL ASS. COMPL.
	022 436	000 172 65 15	Scheibenrad	13 LBx15	2	Wheel rim
	027 541		Decke (Reifen)	31x15,5-15 4PR Rasen PD1	2	Tyre (outer cover)
	018 982	000 172 43 03	Ventil	GS43/16	2	Valve

* Bei Bestellungen einzelner Räder muß der Hersteller und die Ausführung, links rechts und Schmal- oder Breitspur angegeben werden.

Für Bereifungen, die nicht im Kraftfahrzeugbrief aufgeführt sind, benötigt man eine TÜV-Abnahme.

* Wheen ordering separate wheels please state make and version, i. e. left, right, narrow or wide track.

For wheels which are not part of the ABE, a separate HSE approval is necessary.

FRAM MOTOR TORGERÄTE

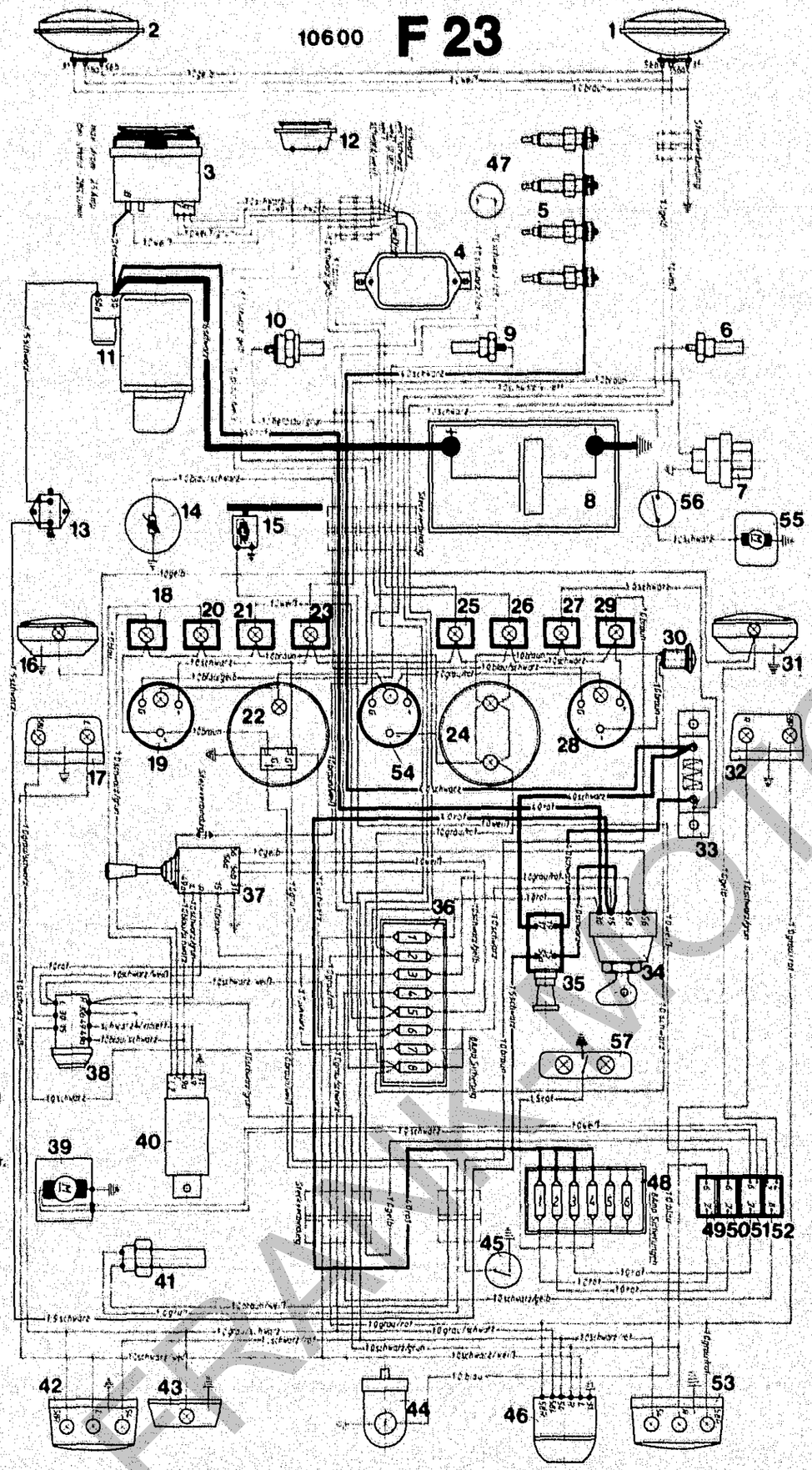

1. Scheinwerfer rechts
2. Scheinwerfer links
3. Drehstromgenerator
4. Regelschalter
5. Stabglühkerzen
6. Hydrostatöl-Temperaturgeber
7. Luftfilter-Wartungsschalter
8. Batterie
9. Kühlwasser-Temperaturgeber
10. Öldruckgeber
11. Anlasser
12. Signalhorn
13. Startsicherheitsschalter
14. Tankgerät
15. Wischermotor
16. Arbeitsscheinwerfer links
17. Positions-Blinkleuchte links
18. Blinkkontrolleuchte
19. Elektric Fernthermometer
20. Blinkkontrolleuchte f. Anhänger
21. Fernlichtkontrolleuchte
22. Tachometer
23. Luftfilterwartungs-Kontrolleuchte
24. Traktormeter
25. Batterie Kontrolleuchte
26. Motorölkontrolleuchte
27. Vorglühkontrolleuchte
28. Kraftstoffvorratsanzeiger
29. Feststellbrems-Kontrolleuchte
30. 2-polige-Steckdose
31. Arbeitsscheinwerfer rechts
32. Positionsblinkleuchte rechts
33. Vorwiderstand
34. Zündlichtschalter
35. Glühanlaß-Schalter
36. Sicherungsdose Masch.
37. Signal-Abblend-Blinklicht-Schalter
38. Warnlichtschalter
39. Heizungs-Gebläsemotor
40. Richtungswarnblinkgeber
41. Induktivgeber
42. Brems-Schluß-Blinkleuchte links
43. Kennzeichenleuchte
44. Rundumleuchte
45. Feststellbrems-Kontrollschalter
46. Steckdose 7-polig
47. Bremslichtschalter
48. Sicherungsdose Kabine
49. Schalter Rundumleuchte
50. Schalter Scheibenwischer
51. Schalter Heizung-Gebläsemotor
52. Wechselschalter Abblendlicht/Arbeitsscheinwerfer
53. Brems-Schluß-Blinkleuchte rechts
54. Hydraulikol-Fernthermometer
55. Pumpe Scheibenwaschanlage
56. Schalter Scheibenwaschanlage
57. Kabinen Innenbeleuchtung

Funktionen der einzelnen Sicherungen

Maschine:

Sicherung 1 = Warnlichtschalter
Sicherung 2 = Standlicht rechts
Instrumentenbeleuchtung
Sicherung 3 = Standlicht links
Sicherung 4 = Abblendlicht/
Arbeitsscheinwerfer
Sicherung 5 = Fernlicht
Sicherung 6 = Signalhorn, Regelschalter, Tachometer, Fernthermometer, Luft-Filterkontrolleuchte, Hydr. Fernthermometer, Motoröl-Kontrolleuchte, Batteriekontrolleuchte, Feststellkontrolleuchte, Kraftstoff-Vorratsanzeiger
Sicherung 7 = Blinklicht
Sicherung 8 = Bremslicht
Scheibenwaschanlage.
2-polige Steckdose

Kabine

Sicherung 1 = Rundumleuchte
Sicherung 2 = Scheibenwischer
Sicherung 3 = Heizungsgebläse.
Sicherung 4 = Innenbeleuchtung

Bild-Nr. / Ill.No.	Bestell-Nr. / Part No.	Benennung	Abm./Bemerk. / Dimen./Remarks	Stück / Pieces	Denomination
10600	117 043	ZSB. KABELSATZ VOLLST. (mit Steckverbindungen)	Nur für Maschine ohne Kabine	1	CABLE SET COMPL. (including couplings) -only for tractors without cab-
		KABELSÄTZE KABINE			**CABLE SETS FOR CAB**
	717 132-ED	Kabelsatz-Scheinwerfer		1	Cable set, headlights
	717 134-ED	Kabelsatz-Heizung, Wischer		1	Cable sets, heating, wiper
	717 128-ED	Kabelsatz-Steckdose, Bremsleuchte, Gebläse, Blinkleuchte		1	Cable sets, socket, brake light, fan flashlight
	717 388-ED	Kabelsatz-Waschanlage	E. 714 825 Nummernumstellung	1	Cable set, washing device
	19407-99051	**DICHTUNGSSÄTZE** Dichtungssatz Kpl. für 3-Zyl. Dieselmotor D 1302-B	Nicht mehr lieferbar Im Ersatzfall 07916-24580 und 07916-29640	1	**GASKET KITS** Gasket kit for 3-cylinder diesel engine D 1302-B compl. (no longer available-replace by 07916-24580 and 07916-29640)
	07916-24580	Dichtungssatz oben für D 1302-B (Zylinderkopf)	ca. ab Mitte 1988	1	Upper gasket kit for cylinder head
	07916-29640	Dichtungssatz unten für D 1302-B	from approx. mid 1988	1	Lowe gasket kit for D 1302-B
	19419-99051	Dichtungssatz Kpl. für 4-Zyl. Dieselmotor V 1702-B		1	Gasket kit for 4-cylinder diesel engine V 1702-B compl.
	07916-29690	Dichtungssatz oben für V 1702-B (Zylinderkopf)		1	Upper gasket kit for cylinder head for V 1702-B
	07916-29700	Dichtungssatz unten für V 1702-B		1	Lower gasket kit for V 1702-B
	07916-24300	Dichtungssatz oben für V 1902-B (Zylinderkopf)		1	Upper gasket kit for cylinder head for V 1902-B
	07916-29610	Dichtungssatz unten für V 1902-B		1	Lower gasket kit for V 1902 B
	117 892	Dichtungssatz für Verstellpumpe		1	Gasket kit for variable cap. hydr. pump
	117 901	Dichtungssatz für Konstantmotor		1	Gasket kit for constant motor
	119 310	Dichtungssatz für Getriebe hinten		1	Gasket kit rear gearbox
	110 188	Dichtungssatz für Danfoss-Lenkung OSPC 50 LS	Danfoss Nr. 150-4206	1	Gasket kit for Danfoss steering
	118 879	Dichtungssatz für Lenkzylinder		1	Gasket kit for steering cylinder
	110 251	Dichtungssatz für Hubzylinder hinten			Gasket kit for rear lift cylinder

FARMKMOTORGERÄTE

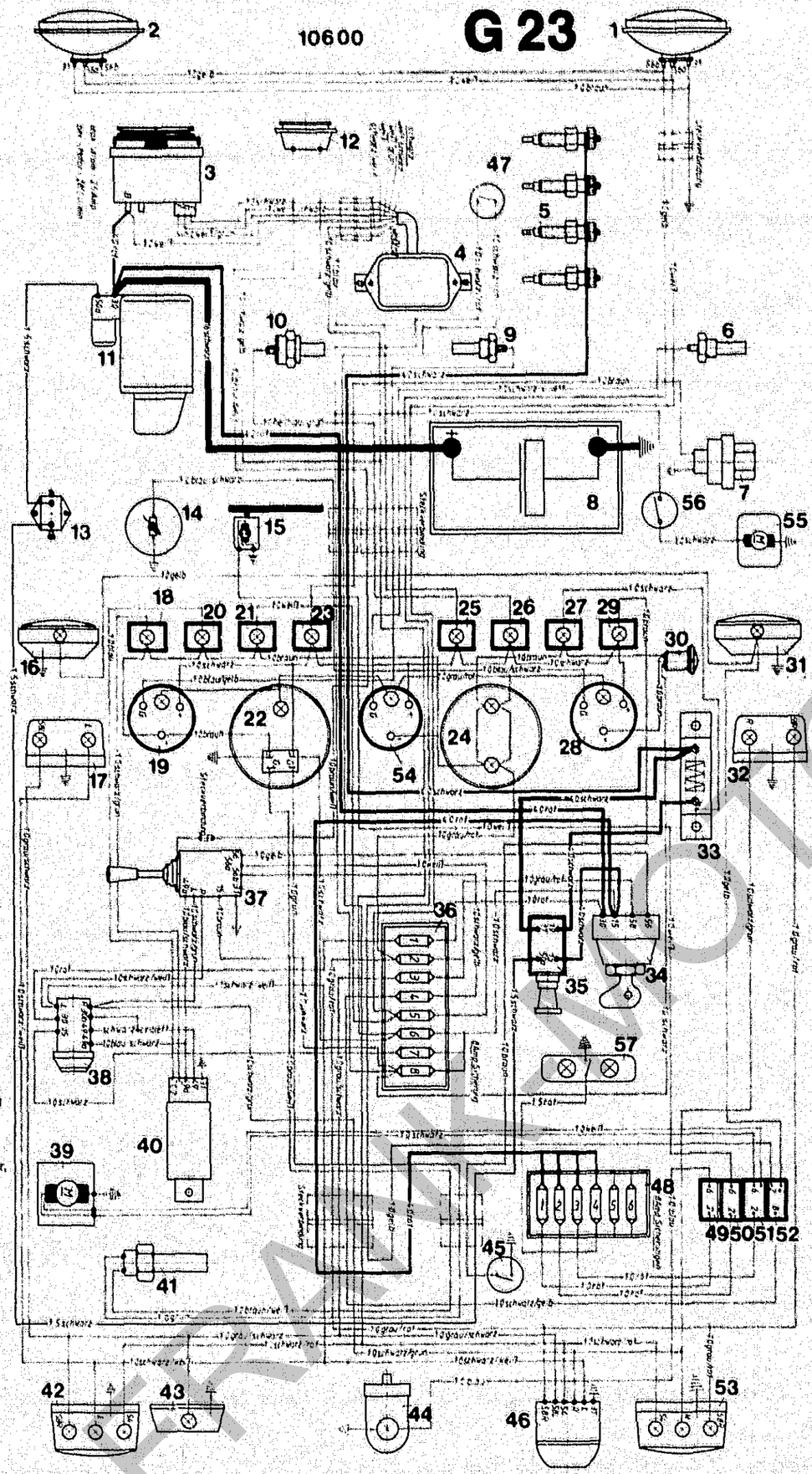

1. Scheinwerfer rechts
2. Scheinwerfer links
3. Drehstromgenerator
4. Regelschalter
5. Stabglühkerzen
6. Hydrostatöl-Temperaturgeber
7. Luftfilter-Wartungsschalter
8. Batterie
9. Kühlwasser-Temperaturgeber
10. Öldruckgeber
11. Anlasser
12. Signalhorn
13. Startsicherheitsschalter
14. Tankgerät
15. Wischermotor
16. Arbeitsscheinwerfer links
17. Positions-Blinkleuchte links
18. Blinkkontrolleuchte
19. Elektric Fernthermometer
20. Blinkkontrolleuchte f. Anhänger
21. Fernlichtkontrolleuchte
22. Tachometer
23. Luftfilterwartungs-Kontrolleuchte
24. Traktormeter
25. Batterie Kontrolleuchte
26. Motoröl-kontrolleuchte
27. Vorglühkontrolleuchte
28. Kraftstoffvorratsanzeiger
29. Feststellbrems-Kontrolleuchte
30. 2-polige-Steckdose
31. Arbeitsscheinwerfer rechts
32. Positionsblinkleuchte rechts
33. Vorwiderstand
34. Zündlichtschalter
35. Glühanlaß-Schalter
36. Sicherungsdose Masch.
37. Signal-Abblend-Blinklicht-Schalter
38. Warnlichtschalter
39. Heizungs-Gebläsemotor
40. Richtungswarnblinkgeber
41. Induktivgeber
42. Brems-Schluß-Blinkleuchte links
43. Kennzeichenleuchte
44. Rundumleuchte
45. Feststellbrems-Kontrollschalter
46. Steckdose 7-polig
47. Bremslichtschalter
48. Sicherungsdose Kabine
49. Schalter Rundumleuchte
50. Schalter Scheibenwischer
51. Schalter Heizung-Gebläsemotor
52. Wechselschalter Abblendlicht / Arbeitsscheinwerfer
53. Brems-Schluß-Blinkleuchte rechts
54. Hydraulikől-Fernthermometer
55. Pumpe Scheibenwaschanlage
56. Schalter Scheibenwaschanlage
57. Kabinen Innenbeleuchtung

Funktionen der einzelnen Sicherungen

Maschine:

Sicherung 1 = Warnlichtschalter
Sicherung 2 = Standlicht rechts Instrumentenbeleuchtung
Sicherung 3 = Standlicht links
Sicherung 4 = Abblendlicht/ Arbeitsscheinwerfer
Sicherung 5 = Fernlicht
Sicherung 6 = Signalhorn, Regelschalter, Tachometer, Fernthermometer, Luft-Filterkontrolleuchte, Hydr. Fernthermometer, Motoröl-Kontrolleuchte, Batteriekontrolleuchte, Feststellkontrolleuchte, Kraftstoff-Vorratsanzeiger
Sicherung 7 = Blinklicht
Sicherung 8 = Bremslicht Scheibenwaschanlage, 2-polige Steckdose

Kabine

Sicherung 1 = Rundumleuchte
Sicherung 2 = Scheibenwischer
Sicherung 3 = Heizungsgebläse,
Sicherung 4 = Innenbeleuchtung

Bildtafel – table – No. 146

BILDTAFEL NR. 146
KABELSÄTZE, DICHTUNGSSÄTZE

TABLE NO. 146
CABLE SETS, GASKET KITS

Bild-Nr. / Ill.No.	Bestell-Nr. / Part No.	Benennung	Abm./Bemerk. / Dimen./Remarks	Stück / Pieces	Denomination
	119 380	Reparatursatz Geberzylinder	Bremse	1	Gasket kit for master cylinder
	117 360	WARTUNGSSATZ KPL. FÜR P30 (best. aus folgenden 10 Teilen)		1	SERVICING KIT COMPL. FOR P30 (compr. the following ten parts)
	019 468 000 022 96 51	Wechselfilter f. Motor (W 920)	Ersetzt 023 378 austauschbar	1	Replacement filter for engine (replacing 023 278- interchangeable
	117 362	Ventildeckeldichtung		1	Gasket valve cover
	023 264	Wechselfilter für Kraftstoff	Ø80x120	1	Fuel filter
	116 849	Saugfilter f. Hydr.-Tank	Ø58x140	1	Suction filter for hydr. tank
	116 837	Dichtung f. Hydr.-Tank	190x190x1,5	1	Gasket for hydr. tank
	110 248	Filterpatrone (Druckfilter)	Ø45x100	1	Filter cartridge (press filter)
	154 096	Filterpatrone (Verstellpumpe)	Ø45x90 Bis Pumpennr. 199 67 39	1	Filter cartridge (for variable cap. hydr. pump) up to pump No. 199 67 39
	157 468	Filterpatrone (Verstellpumpe)	Ø47x84 Ab Pumpennr. 199 67 40	1	Filter cartridge (for variable cap. hydr. pump) from pump. No. 199 67 40
	023 279	Keilriemen		1	V-belt
	020 606 000 025 14 52	Filterpatrone (Luftfilter)		1	Filter cartridge (air filter)
	117 361	WARTUNGSSATZ KPL. FÜR P70 UND P70 ALLRAD (best. aus folgenden 10 Teilen)		1	SERVICING KIT COMPL. FOR P70 AND P70 A (cons. of the following 10 parts)
	019 468 000 022 96 51	Wechselfilter f. Motor (W 920)	Ersetzt 023 278 austauschbar.	1	Replacement filter for engine (replacing 023 278) interchangeable
	117 363	Ventildeckeldichtung		1	Gasket valve cover
	023 264	Wechselfilter für Kraftstoff	Ø80x120	1	Replacement filter fuel
	116 849	Saugfilter f. Hydr.-Tank	Ø58x140	1	Suction filter hydr. tank
	116 837	Dichtung f. Hydr.-Tank	190x190x1,5	1	Gasket for hydr. tank
	110 248	Filterpatrone (Druckfilter)	Ø45x100	1	Filter cartridge (press filter)
	154 096	Filterpatrone (Verstellpumpe)	Ø45x90 Bis Pumpennr. 199 67 39	1	Filter cartridge (up to pump No. 199 67 39) (for variable cap. hydr. pump)
	157 468	Filterpatrone (Verstellpumpe)	Ø47x84 Ab Pumpennr. 199 67 40	1	Filter cartridge (from pump No. 199 67 40) (for variable cap. hydr. pump)
	023 280	Keilriemen		1	V-belt
	020 606	Filterpatrone (Luftfilter)		1	Filter cartridge

FRANKMOTOR

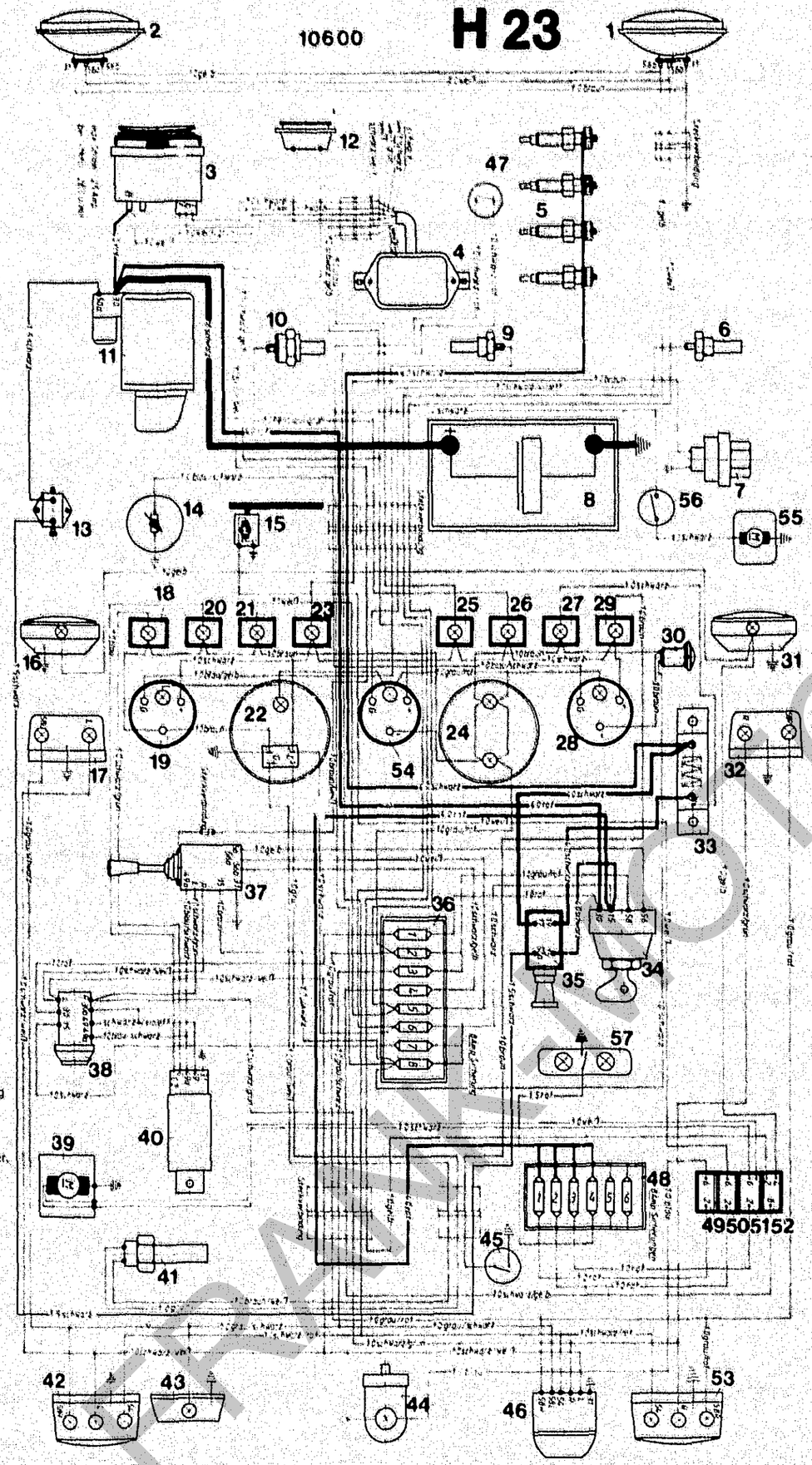

1. Scheinwerfer rechts
2. Scheinwerfer links
3. Drehstromgenerator
4. Regelschalter
5. Stabglühkerzen
6. Hydrostatöl-Temperaturgeber
7. Luftfilter-Wartungsschalter
8. Batterie
9. Kühlwasser-Temperaturgeber
10. Öldruckgeber
11. Anlasser
12. Singnalhorn
13. Startsicherheitsschalter
14. Tankgerät
15. Wischermotor
16. Arbeitsscheinwerfer links
17. Positions-Blinkleuchte links
18. Blinkkontrolleuchte
19. Elektric Fernthermometer
20. Blinkkontrolleuchte f. Anhänger
21. Fernlichtkontrolleuchte
22. Tachometer
23. Luftfilterwartungs-Kontrolleuchte
24. Traktormeter
25. Batterie Kontrolleuchte
26. Motorölkontrolleuchte
27. Vorglühkontrolleuchte
28. Kraftstoffvorratsanzeiger
29. Feststellbrems-Kontrolleuchte
30. 2-polige-Steckdose
31. Arbeitsscheinwerfer rechts
32. Positionsblinkleuchte rechts
33. Vorwiderstand
34. Zundlichtschalter
35. Glühanlaß-Schalter
36. Sicherungsdose Masch
37. Signal-Abblend-Blinklicht-Schalter
38. Warnlichtschalter
39. Heizungs-Gebläsemotor
40. Richtungswarnblinkgeber
41. Induktivgüber
42. Brems-Schluß-Blinkleuchte links
43. Kennzeichenleuchte
44. Rundumleuchte
45. Feststellbrems-Kontrollschalter
46. Steckdose 7-polig
47. Bremslichtschalter
48. Sicherungsdose Kabine
49. Schalter Rundumleuchte
50. Schalter Scheibenwischer
51. Schalter Heizung-Gebläsemotor
52. Wechselschalter Abblendlicht/ Arbeitsscheinwerfer
53. Brems-Schluß-Blinkleuchte rechts
54. Hydraulikől-Fernthermometer
55. Pumpe Scheibenwaschanlage
56. Schalter Scheibenwaschanlage
57. Kabinen Innenbeleuchtung

Funktionen der einzelnen Sicherungen

Maschine:

Sicherung 1 = Warnlichtschalter
Sicherung 2 = Standlicht rechts Instrumentenbeleuchtung
Sicherung 3 = Standlicht links
Sicherung 4 = Abblendlicht/ Arbeitsscheinwerfer
Sicherung 5 = Fernlicht
Sicherung 6 = Signalhorn, Regelschalter, Tachometer, Fernthermometer, Luft-Filterkontrolleuchte, Hydr. Fernthermometer, Motoröl-Kontrolleuchte, Batteriekontrolleuchte, Feststellkontrolleuchte, Kraftstoff-Vorratsanzeiger
Sicherung 7 = Blinklicht
Sicherung 8 = Bremslicht Scheibenwaschanlage, 2-polige Steckdose

Kabine

Sicherung 1 = Rundumleuchte
Sicherung 2 = Scheibenwischer
Sicherung 3 = Heizungsgebläse,
Sicherung 4 = Innenbeleuchtung

BILDTAFEL NR. 146
KABELSÄTZE, DICHTUNGSSÄTZE

TABLE NO. 146
CABLE SETS, GASKET KITS

Bild-Nr. Ill.No.	Bestell-Nr. Part No.	Benennung	Abm./Bemerk. Dimen./Remarks	Stück Pieces	Denomination
017 160	000 982 05 20	Loctite 573 (50 ccm) (für Flächenabdichtung)		n. B.	Loctite 573 (for sealing surfaces)
022 914	000 982 05 21	Loctite 270 (50 ccm) (für Gewindeverbindungen)		n. B.	Loctite 270 (for thread connect.)
025 298		Loctite 496 (für Klebeverbindung)		n. B.	Loctite 496 (for pasting)
017 210	000 983 01 35	Sprühdose 0,3 kg grau	RAL 7015	n. B.	Colour spray tin, grey 0,3 kg
020 656	000 983 80 06	Sprühdose 0,3 kg orange	RAL 2004	n. B.	Colour spray tin, orange, 0,3 kg
017 211	000 983 05 35	Farbdose 0,5 kg grau	RAL 7015	n. B.	Colour tin, grey, 0,5 kg
017 212	000 983 10 35	Farbdose 1,0 kg grau	RAL 7015	n. B.	Colour tin, grey, 1,0 kg
017 185	000 983 05 19	Farbdose 0,5 kg elfenbein	RAL 1014	n. B.	Colour tin, ivory, 0,5 kg
017 '86	000 983 10 19	Farbdose 1,0 kg elfenbein	RAL 1014	n. B.	Colour tin, ivory, 1,0 kg
023 520		Farbdose 0,5 kg schwarz		n. B.	Colour tin, black, 0,5 kg
023 521		Farbdose 1,0 kg schwarz		n. B.	Colour tin, black 1,0 kg
117 305		Betriebs-anleitung P30/P70	Bis 1989	1	Operation manual P30/P70
125 674		Betriebsanleitung P70/P70 Allrad	Ab 1989	1	Operation manual P70/P70 A
019 808	000 190 01 92	WERKZEUGSATZ (Sonderzubehör) best. aus Steckschlüsselsatz 10-27, Knarre, Verlängerung, Gabelschlüsselsatz 6-22 und 30-32, Rohrzange, Kombizange und 2 Schraubendreher		1	TOOL KIT (special accessories) comprising socket wrench set 10-27, ratchet handle spanner set 6-22 and 30-32, pliers, combipliers, 2 screw drivers.

FRANKFORT