Ersatzteilliste
C 9700 ... C 9.88 H
Neues Heck

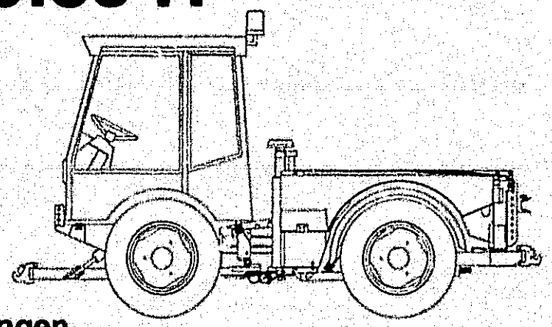

Indexplan	Spalte
Hinweise für Ersatzteilbestellungen	1 - 2
Motor siehe KHD Motorenmikrofilm	
Aufbauten hinten	3 - 4
Hydraulik, Lenkung, Lenkzylinder	5 - 6
Hydraulischer Fahrantrieb	7 - 8
Getriebe mit Lamellenkupplung, Differential	9 - 10
Achsen, Knickpunkt	11 - 12
Bedienungselemente, Pedale	13 - 14
Wendegetriebe, Getriebe für Hydrostat	15 - 20
Frontbock, Zapfwellenverlängerung, Reifen, Sitz,	21 - 22
Kabelsätze, Dichtungssätze	23 - 24
Front- und Heckaushebung, Pritsche, Zapfwellenverlängerung, Reduziergetriebe	25 - 26
Steckkupplung, Mengenteiler 1. und 2. Kreis, Druckloser Rücklauf, Elektr. Verteilerblock, Einhebelsteuerung, Umlauföl hinten	27 - 28
Geräteverstellpumpe, Leistungshydraulik, Hydr. Neigungsverstellung, Hydr. Pendelsperre, Hydr. Trageeinrichtung	29 - 32
Instrumentenbrett, Kabine	33 - 36

Holder - Zentralersatzteillager
D-72545 Metzingen Postfach 1555
Telefon 07123/966 250 - Nach Geschäftsschluß Anrufbeantworter 07123/966 229
Telefax (07123) 966 228
e-mail: info@holder-gmbh.com - www://holder-gmbh.com

Spare Parts List
C 9700 ... C 9.88 H
New rear

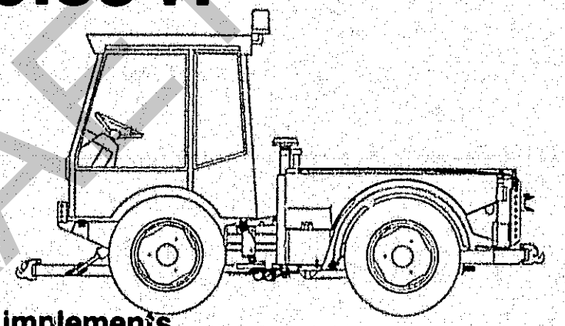

Contents	Column
Notes for ordering spares and implements	1 - 2
Engine: see KHD microfiche	
Rear structure	3 - 4
Hydraulic system, steering, steering cylinder	5 - 6
Hydraulic transmission	7 - 8
Gearbox with multi-plate clutch, differential	9 - 10
Axle housing, articulation	11 - 12
Operation and control levers, pedals	13 - 14
Reversing gear, gearbox for hydrostat	15 - 20
Front hitch, front P.T.O.extension, tyres, seat	21 - 22
Cable sets, gasket kits	23 - 24
Front lift, rear lift, Loading platform, P.T.O. extension, step-down gear	25 - 26
Hydraulic coupling, flow divider 1st and 2nd circuit, press. return flow, electric dividing block, single-lever coupling, hydr. circuit	27 - 28
Variable capacity hydr. pump, power hydraulic, hydr. banking adjustment, hydr. pendulum lock, hydr. valve equipment	29 - 32
Instrument panel, cab	33 - 36

Holder - Zentralersatzteillager
D-72545 Metzingen Postfach 1555
Telefon 07123/966 250 - Nach Geschäftsschluß Anrufbeantworter 07123/966 229
Telefax (07123) 966 228
e-mail: info@holder-gmbh.com - www://holder-gmbh.com

FRANK-MOTOR ORGERÄTE

Inhaltsverzeichnis

Teilebezeichnung		Bildtafel Nr.
Achstrichter Mittel, Bremse	Axle housing medium size, brake	34
Adapter für druckl. Rückiauf Typ 526-80-18	Adapter for press. return flow type 526-80-18	94
Adapter für Steckkupplung Typ 526-80-17	Adapter for coupling type 526-80-17	94
Anhängekupplung, oberer Lenker	Traller hitch, upper link arm	8
Anschlussgehäuse, Gelenkwellen	Intermediate housing, cardar shafts	35
Antriebswelle, Kegelradwelle, Zapfwelle	Drive shaft, bevel pinion shaft, P.T.O.	31
Antriebswelle, Schaltrad 3. Gang	Drive shaft, selector 3rd speed	48
Aufbau Schmierkreislauf, Bodenwanne	Lubrication pipe, bottom board	44
Aufbaurahmen hinten	Frame rear	11
Auspuff	Exhaust	6
Batterie, Trennschalter	Battery, battery switch	13
Betätigung für Lamellenkupplung, Hand- und Fussgas	Controls for multi-plate clutch, throttle and accellerator	38
Bs. Steckkupplung BG.2 Typ 526-80-11	Assembly kit coupling type 526-80-11	94
Bs. Steckkupplung BG.3 Typ 526-80-16	Assembly kit coupling type 526-80-16	94
Bodenwanne	Bottom board	56
Danfoss Lenkung	Danfoss steering	19
Differential hinten	Rear differential	32
Druckloser Rücklauf hinten Typ 524-80-47	Pressure return flow rear type 524-80-47	96
Druckloser Rücklauf vorne Typ 524-80-8	Pressure return flow front type 524-80-8	90
Eingangsplatte, Steuergerät, Rücklaufschläuche	Input plate, control valve, return flow hose	20
Einhebelsteuerung Typ 524-80-12	Single lever coupling type 524-80-12	94
El. Sitzventil Typ 526-80-24	El. seat valve type 526-80-24	92
El. Verteilerblock Typ 524-80-40	El. dividing block type 524-80-40	92
Fahrersitz - luftgefedert Typ 524-34-77 - Federelement	Driver seat ass. air suspended type 524-34-77 - suspension element	65
Fahrersitz - luftgefedert Typ 524-34-77 - Sitzschale	Driver seat ass. air suspended type 524-34-77 - seat basin	64
Fahrersitz - luftgefedert Typ 526-34-83 - Fahrersitz - mech., Sitzschale	Driver seat ass. air suspended type 526-34-83 - Driver seat ass. mechanical, seat basin	65a
Federelement für Grammer-Fahrersitz - luftgefedert.	Susopension for Grammer-driver seat air suspendede.	65c
Federelement für Grammer-Fahrersitz - mech.	Susopension for Grammer-driver seat mech.	65b
Feststellbremse	Parking brake	40
Frontaushebung	Front lift	70
Frontbock, Zapfwellenverlängerung	Front hitch, P.T.O. extension	60
Fussbremse, Inchpedal	brake linkage, inchpedal	39
Geräte-Verstellpumpe Typ 524-80-33 - Steuergerät, Steckkupplungen	Adjust. acces. hydr. pump type 524-80-33 - control instrument, hydr. coupling	102
Geräte-Verstellpumpe Typ 524-80-33 - Verstellpumpe, Saugleitungen	Adjust. acces. hydr. pump type 524-80-33 - variable capacity hydr. pump., suction pipe	100
Geräte-Verstellpumpe -, Verstellpumpe Steckkupplungen	Adjust. access. hydr. pump -, variable capacity hydr. pump, hydraulic coupling	104
Geräte-Verstellpumpe - Verstellpumpe, Saugfilter, Rücklauffilter	Adjust. access. hydr. pump - suction filter, strainer pressure limit	106
Getriebe für Hydrostat - Antriebsräder und Schaltung für Maschinen mit Direkt-Drive	Gearbox for hydrostat - drive pinion and selector for machines with direct-drive	51a
Getriebe für Hydrostat - Differential	Gearbox for hydrostat - differential	55
Getriebe für Hydrostat - Getribegehäuse, Antriebswele	Gearbox for hydrostat - gearbox complete, drive shaft	51
Getriebe für Hydrostat - Hinterachsgehäuse, Zapfwelle	Gearbox for hydrostat - rear axle housing, P.T.O. shaft	52
Getriebe für Hydrostat - Schaltung L/S	Gearbox for hydrostat - selector fast slow	54
Getriebe für Hydrostat - Zapfwellenschaltung	Gearbox for hydrostat - P.T.O. control	53
Getriebe vorn, Gehäuse, Antriebswelle	Front gearbox, housing, drive shaft	29
Getriebegehäuse	Gearbox complete	45
Grammer-Beifahrersitz	Grammer-driver mates ass	66a
Gruppenschaltung	Preselection of gear groups	50

Inhaltsverzeichnis

Teilebezeichnung		Bildtafel Nr.
Heckaushebung Typ 524-51-1	Heck lift type 524-51-1	72
Heckrahmen	Rear frame	9
Hinterachsgehäuse, Zapfwelle	Rear axle housing, P.T.O. shaft	46
Hydr. Neigungsverstellung Typ 524-01-12	Hydr. banking adjustment type 524-01-12	110
Hydr. Pendelsperre Typ 524-01--4	Hydraulic pendelum lock type 524-01-4	110
Hydr. Trageeinrichtung Typ 524-80-19	Hydraulic valve epiquiment type 524-80-19	112
Hydraulik für Frontaushebung und Neigungsverstellung	Hydraulic for front lift and banking lock	71
Hydraulik für Heckaushebung Typ 524-51-1 Bs. Speicher Heckaushebung Typ 524-80-20	Hydraulic for heck lift type 524-51-1 camber heck lift type 524-80-20	73
Hydrauliktank	Hydraulic tank	23
Hydrauliktank, Filter, Hydraulikpumpe	Hydraulic tank, filter, hydraulic pump	17
Hydraulische Differentialsperre	Hydraulic diff-lock	21
Hydraulische Kippeinrichtung	Hydraulic dumping device	82
Instrumentenbrett, Instrumente, Radio-Einbausatz Typ 5234-87	Instrumenten panel, instruments, radio kit type 5234-87	118
Kabel- und Dichtungssätze	Cable sets, gasket kits	67
Kabine - Dachverkleidung, Rundumleuchte, Arbeitsscheinwerfer hinten	Cab - rood panelling, rotating beacon, headlights for working rear	124
Kabine - Fahrerhaus, Kotflügel, Elektronikbox	Cab - driver cabin, fenders, electronic box	120
Kabine - Frontscheibe, Wischeranlage	Cab - windscreen, wiper systen	121
Kabine - Heckfenster, Waschanlage	Cab - rear window, washing system	123
Kabine - Heizung	Cab - heating	125
Kabine - Türe links und rechts, Seitenscheibe	Cab - door left and right, side window	122
Kabine - Vollauskleidung	Cab - insulation kit	126
Kotflügel hinten, Haubenseitenteil	Rear fender, bonnet side parts	10
Kraftstofftank	Fuel tank	12
Kupplungsteile	Clutch parts	2
Kupplungbetätigung	Clutch control	39a
Lamellenkupplung	Multi-plate clutch	30
Leckölleitung vorn Typ 524-80-11	Pressere return flow front type 524-80-11	90
Leckölleitung vorn Typ 524-80-41	Pressere return flow front type 524-80-41	90
Leistungshydraulik Typ 524-80-31 - Pumpe, Leitungen, Steckkupplungen	Power hydraulic type 524-80-31 - pump, hydr. pipes, hydr. coupling	108
Leistungshydraulik Typ 524-80-31/35 - Filter, Druckbegrenzungspatrone	Power hydraulic type 524-80-31/35 - strainer pressure limit, valve	109
Leistungshydraulik Typ 524-80-35 - Pumpe, Leitungen, Steckkupplungen	Power hydraulic type 524-80-35 - pump, hydr. pipes, hydr. coupling	108a
Lenkrad, Lenkung	Steering wheel, steering	18
Lenksystem	Steering system	22
Lüfterflügel, Kühler	Fan blade, radiator	3
Luftfilter	Air filter	4
Mengenteiler 1. Kreis Typ 524-80-25	Flow divider 1st circuit type 524-80-25	89
Mengenteiler 2. Kreis Typ 524-80-46	Flow divider 2nd circuit type 524-80-46	96
Niederdruckhydraulik für Direkt-Drive	Hydraulic diff.-lock for direkt-drive	27, 27a
Oberlenkerschlitten, Oberlenker	Guide block for upper link, upper link arm	61
Ölkühler	Oil cooler	24a, 24b
Portalachse, Abstützung	Offset axles, support	33
Pritsche Typ 524-34-30	Loading platform type 524-34-30	80
Radlastausgleich Typ 5234-23	Wheel stabilizer type 5234-23	37
Reduziergetriebe Typ 524-62-1	Step-down gear type 524-62-1	84
Reduziergetriebe Typ 524-62-1 - Einzelteile	Step-down gear type 524-62-1 - spare parts	85
Reifen, Zusatzgewichte, Nabenzwischestück	Tyres, ballast, weights, hub spacers cpl.	62
Schaltgestänge für Vorstufe	Selector linkage for preselection	50a
Schaltung 1.-.4. Gang	Gear shifting 1st-4th gear	50b
Schaltung für Wendegetriebe	Selector for reversing gear	43
Steckkupplung hinten Typ 524-80-3	Hydraulic coupling rear type 524-80-3	86

FENDT-MOTOR

Inhaltsverzeichnis

Teilebezeichnung		Bildtafel Nr.
Steckkupplung Verteilerblock Typ 524-80-13	Coupling for dividing block type 524-80-13	92
Steckkupplung vorn Typ 524-80-2	Hydraulic coupling front type 524-80-2	86
Steuerleitungen, Verteilerrohr, Rücklaufleitungen	Hydraulic pipes, distributor tube, return flow pipes	25, 25a
Umlauföl hinten ungeregelt Typ 524-80-45	Hydr. circuit rear not adjust. type 524-80-45	98
Verbindungsleitung Typ 524-80-28	Connecting pipe assy. type 524-80-28	97
Verstellpumpe, Verstellmotor, Druckfilter	Variable capacity hydraulic pump, variable capacity hydraulic motor, pressure filter	26, 26a
Vorgelegewelle II	Intermediate shaft II	49
Wendegetriebe, Differential	Reversing gear, differential	50c
Wendegetriebe, Schaltung mech.	Reversing gear, selector mech.	50d, 50e
Zapfwellenschaltung	P.T.O. control	47
Zapfwellenverlängerung Typ 526-62-1	P.T.O. extension type type 526-62-1	83
Zusatzsteuergerät Typ 524-80-23	Control valve type 524-80-23	86
Zwischengehäuse	Intermediate housing	36
Zwischengehäuse, Antriebswellen	Intermediate housing, Intermediate shaft	42

Inhaltsverzeichnis

Teilebezeichnung		Bildtafel Nr.

FRANK-MOTOR

Typenverzeichnis

Teilebezeichnung		Typ	Bildtafel Nr.
Adapter für druckloser Rücklauf	Adapter for return flow	526-80-18	94
Adapter für Steckkupplung	Adapter for coupling	526-80-17	94
Distanzring - Reifen	Ring - tyres	526-34-75	62
Einhebelsteuerung	Single-lever coupling	524-80-12	94
Fanghaken Bausatz	Catch hook ass.	526-51-75	
Fahrersitz - luftgefedert - Federelement	Driver seat., air susp.-suspension element	524-34-77	65
Fahrersitz - luftgefedert - Sitzschale	Driver seat., air suspended - seat basin	524-34-77	64
Fahrersitz - luftgefedert - Sitzschale	Driver seat., air suspended- seat basin	526-34-83	65a
Geräte-Verstellpumpe - Steuergerät, Steckkupplungen	Adjust. access. hydr. pump - control instrument, hydraulic coupling	524-80-33	102
Geräte-Verstellpumpe - Verstellpumpe, Saugleitungen	Adjust. access. hydr. pump - variable capacity hydr. pump, suction pipe	524-80-33	100
Geräte-Verstellpumpe -, Verstellpumpe Steckkupplungen	Adjust. access. hydr. pump -, variable capacity hydr. pump, hydraulic coupling	524-80-34	104
Geräte-Verstellpumpe - Verstellpumpe, Saugfilter, Rücklauffilter	Adjust. access. hydr. pump - suction filter, strainer pressure limit	524-80-34	106
Heckaushebung	Heck lift	524-51-4	72
Heckaushebung - Speicher	Camber heck lift	524-80-20	73
Hydr. Neigungsverteilung	Hydr. banking adjustment	524-01-12	11
Hydr. Pendelsperre	Hydr. pendulum lock	524-01-4	110
Hydr. Trageeinrichtung	Hydraulic valve equipment	524-80-19	112
Hydraulik für Heckaushebung	Hydraulic for heck lift	524-51-4	73
Le[illegible]leitung vorn	Pressure return flow front	524-80-11	90
[illegible]ung vorn	Pressure return flow front	524-80-41	90
[illegible]ydraulik	Power hydraulic	524-80-31	109
[illegible]ydraulik	Power hydraulic	524-80-35	109
Mengenteiler 1. Kreis	Flow divider 1st circuit	524-80-25	89
Mengenteiler 2. Kreis	Flow divider 2nd	524-80-46	96
Nabenzwischenstück - Reifen	Hub spacer - tyres	526-37-70	62
Nabenzwischenstück - Reifen	Hub spacer - tyres	524-80	62
Oberlenker Kat. II	Upper link arm Kat. II	526-01-3	61
Pritsche	Loading platform	524-34-30	80
Rad	Wheel	524-31-1	62
Rad	Wheel	524-31-6	62
Rad	Wheel	524-31-8	62
Rad	Wheel	524-31-5	62
Rad	Wheel	524-31-9	62
Rad	Wheel	524-31-2	62
Rad	Wheel	524-31-4	62
Rad	Wheel	524-31-3	62
Rad	Wheel	524-31-7	62
Radzusatzgewicht	Wheel weight	524-34-1	62
Radio-Einbausatz	Radio kit	5234-87	118
Radlastausgleich	Whell stabiliser	5234-23	37
Reduziergetriebe	Step-down gear	524-62-1	84
Reduziergetriebe - Einzelteile	Step-down gear spare parts	524-62-1	85
Rücklauf - drucklose hinten	Pressure return flow rear	524-80-47	96
Rücklauf - drucklose vorne	Pressure return flow front	524-80-8	90
Sitzventil - elektrisch	Seat valve	526-80-24	92
Steckkupplung BG.2	Assembly coupling BG.2	526-80-11	94
Steckkupplung BG.3	Assembly coupling BG.3	526-80-16	94
Steckkupplung hinten	Hydraulic coupling rear	524-80-3	86
Steckkupplung vorn	Hydraulic coupling front	524-80-2	86
Umlauföl hinten ungeregelt	Hydr. circuit rear not adjustment	524-80-45	98
Verbindungsleitung	Connecting pipe	524-80-28	97
Verteilerblock - elektrisch	Electric dividing block	524-80-40	92
Verteilerblock - Steckkupplung	Dividing block - coupling	524-80-13	92

Typenverzeichnis

Teilebezeichnung		Typ	Bildtafel Nr.
Zapfwellenverlängerung	P.T.O. extension	526-62-1	83
Zusatzsteuergerät	Control valve	524-80-23	36

FERNK-MOTOR ORGERÄTE

1.Wichtig für Ersatzteilbestellungen

Es wird gebeten, bei Ersatzteilbestellung folgendes anzugeben:

1. Motornummer bzw. Fahrgestellnummer
2. Stückzahl, Bildnummer, Benennung des Teiles und Bestellnummer (im Zweifelsfall Muster einsenden).
3. Angabe der Versandart.
4. Deutliche und genaue Anschrift mit Post- bzw. Bahnstation.
5. Alle Ersatzteilbestellungen sollen über den zuständigen Vertreter eingereicht werden.
6. Defekte Teile sind frachtfrei mit Anhängezettel an uns einzusenden. Der Anhängezettel muß die genaue Anschrift des Absenders, Datum sowie Nr. des Briefes bzw. Berichtes haben. Altteile werden nur auf besonderen Wunsch unfrei zurückgeschickt.

7. **Ersatzteile von Zulieferfirmen sind bei uns nur teilweise vorrätig. Aus diesem Grunde bitten wir Sie, diese Ersatzteile bzw. Ersatzteillisten beim zuständigen Servicestützpunkt zu bestellen.**

8. Die Originalteile können geringfügig von der Abbildung abweichen. Geänderte Teile, die sich bildlich nicht unterscheiden, haben nach der Bildnummer den Zusatz - a.
9. Bei Ersatzteilbestellungen von geänderten Teilen sind die Angaben in Spalte 4 zu beachten.
10. Bei Ersatzteilbestellungen von DIN-Teilen ist an Stelle der Bezeichnung DIN der Buchstabe X einzusetzen. Für Bestellungen sollten unsere EDV-Bestellformulare benützt werden.

2. Wichtig für Vertreter!

a) Kundendienst.
Die wichtigsten Änderungen werden per Rundschreiben an alle Vertreter bekanntgegeben. Bei umfangreichen Änderungen wird die Ersatzteilliste neu überarbeitet bzw. ein neuer Mikrofilm erstellt.

b) Maße (mm) und Gewichte (kg) sind im metrischen System eingetragen.

c) In jeder Maschine wird vom Werk eine Betriebsanleitung beigefügt.
Alle Vertretungen erhalten je nach Betriebsgröße und Maschinenabnahme eine bestimmte Anzahl Ersatzteillisten-Mikrofilme und Betriebsanleitungen als Erstausstattung.
Zusätzlich angeforderte Betriebsanleitungen und Ersatzteilbildlisten werden zu unserem Selbstkostenpreis berechnet.

1. Important for Spare Parts Orders!

Please give the following details when ordering spares:

1. Engine-No.
2. Quantity, Illustration-No.,Description and Part-No. (in case of doubt please send sample).
3. Shipping instructions.
4. Distinct and clear address with post or railway station.
5. All spare parts orders must be submitted through our local agent.
6. Defective parts should be returned to us franco with slip showing exact address of consignor, date of respective letter or report. Old parts are only returned upon special request, freight unpaid.

7. **Spare parts of our sub-suppliers are usually not stocked by us. Therefore please ask the relevant Service Stations for parts list and order your requirements direct with them.**

8. Occasionally original parts may slightly vary from illustrations. Modified parts not differing in the illustration number.
9. In case of modified parts observe column 4.
10. When ordering DIN parts (= parts with measurements acc. to German specification standards), please always replace DIN by the letter "X". Please use our electronic data progressing forms for placing your orders.

2.Important for agents!

a) Modification-Service.
Essential modifications will be made known to all agents by Circular Letter. In case of all-comprising modifications, the parts will be brought up to latest standards, i.e. new microfilm will be compiled.

b) Measurements (mm) and weights (kg) are metrical. For conversion see on reverse of this page.

c) Each machine is supplied with an operation manual. Representatives receive an initial number of parts books, microfilms and manuals. Additionally required spares lists and operation manuals will be supplied at cost price.

FRANK-MOTORGERAETE

Hinweise über Aufbau und Anwendung von Mikrofilmen

1. **Behandlung der Mikrofilme**
   Die von uns verwendeten Mikrofilme sind weitgehend unempfindlich gegen Kratzer und Verschmutzung. Direkte Sonneneinstrahlung sollte jedoch vermieden werden.

2. **Titelleiste**
   Die Titelleisten der Mikrofilme werden durch verschiedene Farben in folgenden Gruppen unterteilt.:

Motorgeräte Einachsschlepper	BLAU
Allrad- und Kommunalmaschinen	ORANGE
Motoren	GELB

   Rechts in der Titelleiste ist die Bestellnummer und das Ausgabedatum aufgeführt.

3. **Der Such- und Leseindex**
   In jeder senkrechten Spalte ist eine Baugruppe zusammengefaßt (Motor,Getriebe usw.). Reicht eine Spalte für die entsprechende Baugruppe nicht aus, so wird in der nächsten Spalte weitergelesen.
   Jedes Rechteck auf dem Film ist mit einem Index, bestehend aus Buchstabe und Zahl (A1, A2, A3 oder B1 B2, B3 usw.) gekennzeichnet. Die senkrechten Spalten sind von 1 - 28, bzw.32 die waagrechten Zeilen von A - M numeriert. Zum Auffinden der Einzelteile wird in der oberen Querspalte die entsprechende Baugruppe bzw. Spalte aufgesucht. Im Spaltenverzeichnis sind die einzelnen Bildtafeln mit der Indexangabe aufgeführt. Bildtafel und Text sind jeweils nebeneinander angeordnet. Reicht eine Textseite nicht aus, so wird die Bildtafel wiederholt.

4. **Austausch der Mikrofilme**
   Bei Änderungen wird der Inhalt des Mikrofilms überarbeitet bzw. ergänzt. Der neue Mikrofilm ersetzt jeweils die alte Ausführung.

5. **Die Mikrofilm-Ablage**
   Zur Ablage von Mikrofilmen eignen sich Mikrofilmboxen, Schuppenordner oder Taschen, die im Fachhandel erhältlich sind.

Informations on structure and use of microfilms

1. **Handling of microfilms**
   The microfilms we use are highly resistant to dirt and scratches. However, they should not be exposed to the sun.

2. **Title strips**
   The title strips of the microfilms are divided into the following groups by different colours:

Power units, two-wheel tractors	BLUE
Four-wheel drive tractors/municipal/industrial tractors	ORANGE
Engine	YELLOW

   The reference number is stated on the righthand side of the title strip, with the date of issue.

3. **The index grid**
   Each vertical column comprises one particular group of components (engine, transmission etc.). If one column is insufficient to hold all parts of the corresponding group of components, continue reading the next column.
   Each rectangle of the film bears an index, consisting of a letter and a figure (A1, A2, A3, or B1, B2, B3 etc.)The vertical columns are marked 1 to 28 resp. 32 The horizontal linesnumbered A to M. To find individual parts, look for the corresponding group of components, resp. column in the upper cross column. The various illustrated tables with their index are stated in the register of columns. Illustrated table and the corresponding texts are always arranged side by side. If one text page will not coverthe parts of an illustrated table, the table will be repeated.

4. **Replacing the microfilms**
   In case of modifications, contents of the microfilm will be brought up to the latest standard, and the up-to-date film will replace the out-of-date one.

5. **Filing microfilms**
   Boxes, bags etc. suitable for filing microfilms are commercially available.

FRANK-MOTORGERÄTE

Konvertierung der metrischen Maße
Conversion of metric measurements

Die folgenden Konvertierungen beziehen sich auf die metrischen Maße, wie sie in dieser Ersatzteilliste angegeben sind:
The following conversions relate to the metric measurements as stipulated in this manual:

Capacity - liquid measure:
1 litre - (ltr. or l)
= 33.815 ounces (oz)
= 2.113 pints (pt)
= 1.057 quarts (qt)
= 0.2642 gallon (U.S.gal.)
= 61.025 cubic inches (" in)
= 0.0353 cubic feet (' ft)

16 ounces = 1 pint
2 pints = 1 quart
4 quarts = 1 gallon (U.S.)

Weight:
1 kilogram - (kg):
= 2.2046 pounds (lbs.)

16 ounces = 1 pound

Length:
1 milimeter: - (mm)
= 0.03937 inch (in)
= 0.00328 feet (ft)
= 0.00109 yard (yd)

1 centimeter - (cm) = 0.3937 inches (in)
1 meter - (m) = 39.37 inches (in)
1 kilometer (km) = 39370 inches (in)

12 inches = 1.00 foot
1 foot = 12 inches
36 inches = 1.00 yard
3 feet = 1.00 yard

Pressures:
1 bar = 14 lb/sq.in. = 100 KPal (0,1 mPal) = 100 000 pascal = 100 Kilo pal.

FRANK-MOTORGERAETE

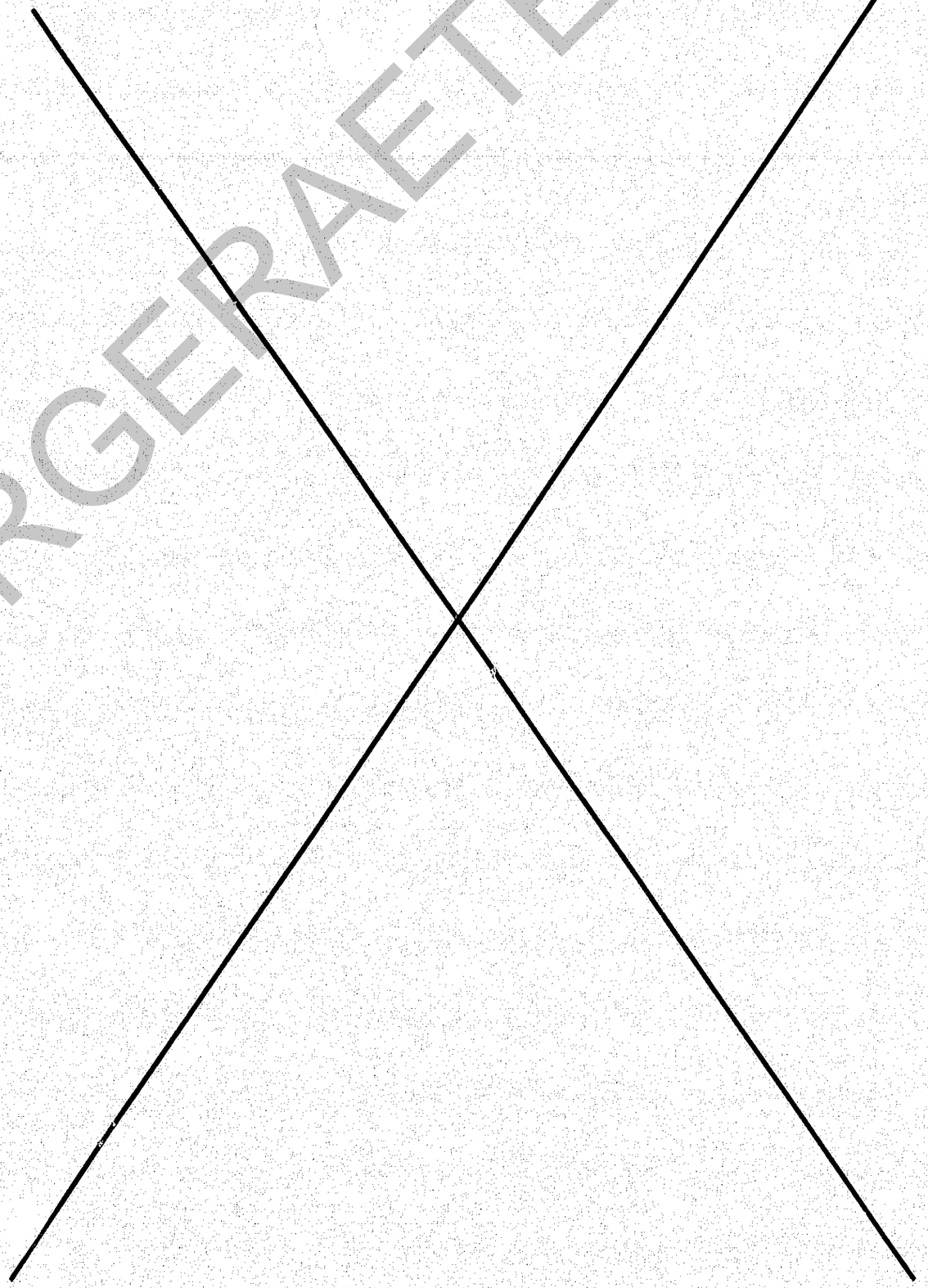

Abkürzungen für gebräuchliche Bemerkungen

Ab FG. Nr.	= ab Fahrgestell Nummer
AL	= Aluminium
Ausf.	= Ausführung
best.	= bestehend
Bis FG.Nr.	= bis Fahrgestell Nummer
B. Nr.	= Bild Nummer
ca.	= zirka
CU	= Kupfer
D	= Durchmesser (Ø)
Doppeltw.	= doppeltwirkend
E.	= ersetzt
Einfachw.	= einfachwirkend
EPT	= Einpresstiefe
f.	= für
fl.	= flach
Ger.	= gerade
Gg.	= Gang
GR.	= Größe
Hydr.	= Hydraulik
i.	= innen
kpl.	= komplett
L	= Länge
lg.	= lang
li	= links
LW	= Länge wirksam
Lz	= Länge zusammengeschoben (gemessen von Mitte - Mitte Kreuzgelenk)
m.	= montiert
n.B.	= nach Bedarf
NL	= nicht lösbar
Nr.	= Nummer
NW	= Nennweite
OM	= Obermesser
Plat.	= Platine
Pos.	= Position
re.	= rechts
Rep.	= Reparatur
selbsts.	= selbstsichernd
St.	= Stück
SV	= Schaft vormontiert
SW	= Schlüsselweite
UM	= Untermesser
Vollst.	= Vollständig
VZ	= verzinkt
Z	= Zähnezahl
Zsb.	= Zusammenbau
zus.	= zusammen
Zyl.	= Zylinder

FRANK-MOTORGERAETE

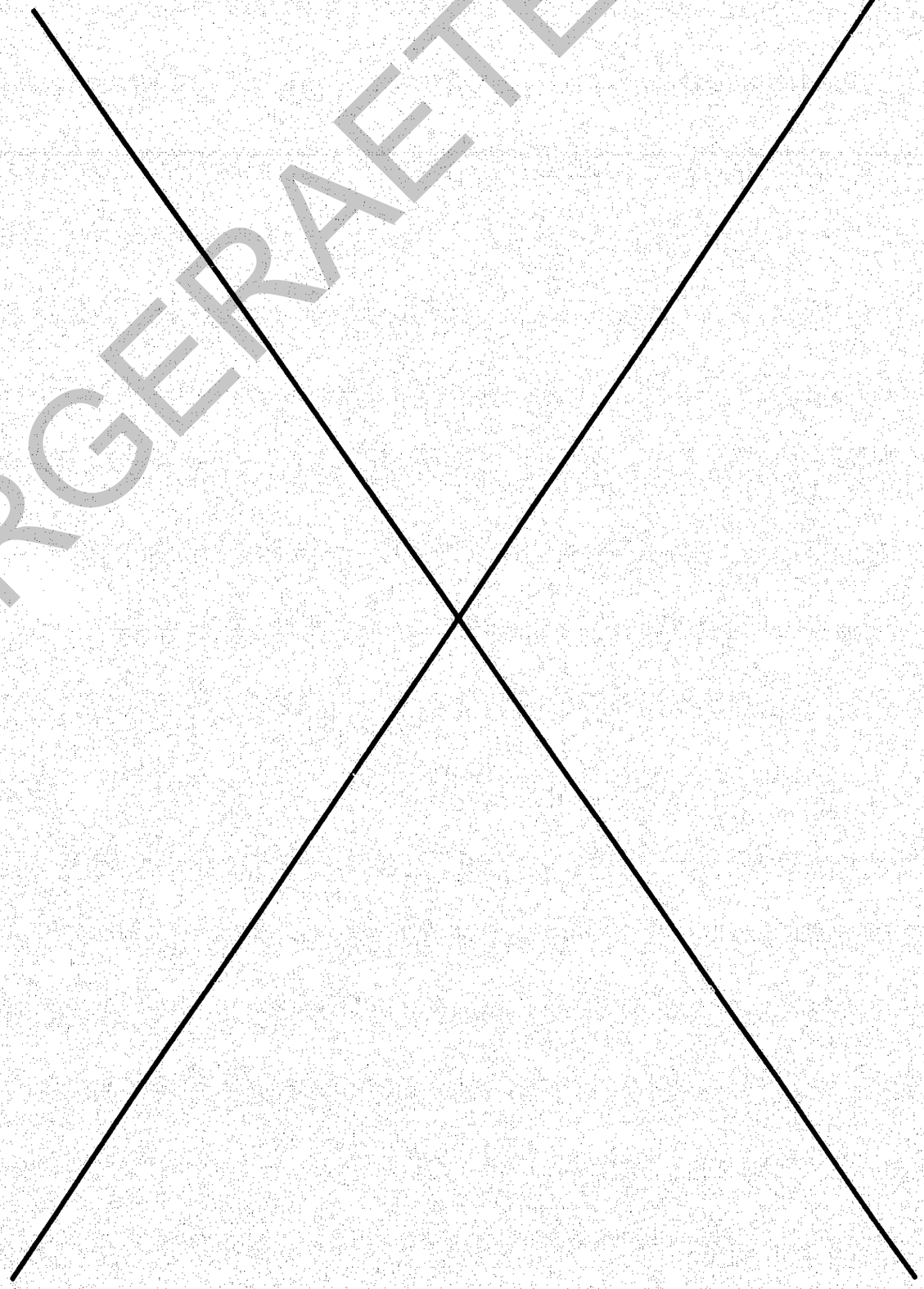

Aufbauten hinten

Spaltenverzeichnis			Zeile Spalte
Tafel	2	Kupplungsteile	B 3 - B 4
Tafel	3	Lüfterflügel, Kühler	C 3 - C 4
Tafel	4	Luftfilter	D 3 - D 4
Tafel	6	Auspuff	E 3 - E 4
Tafel	8	Anhängekupplung, Oberer Lenker	F 3 - F 4
Tafel	9	Heckrahmen	G 3 - H 4
Tafel	10	Kotflügel hinten, Haubenseitenteil	I 3 - J 4
Tafel	11	Aufbaurahmen hinten	K 3 - K 4
Tafel	12	Kraftstofftank	L 3 - L 4
Tafel	13	Batterie, Trennschalter	M 3 - M 4

Rear structure

Column contents			Line columns
Table	2	Clutch parts	B 3 - B 4
Table	3	Fan blade, radiator	C 3 - C 4
Table	4	Air filter	D 3 - D 4
Table	6	Exhaust	E 3 - E 4
Table	8	Trailer hitch, upper link arm	F 3 - F 4
Table	9	Rear frame	G 3 - H 4
Table	10	Rear fender, bonnet side parts	I 3 - J 4
Table	11	Frame rear	K 3 - K 4
Table	12	Fuel tank	L 3 - L 4
Table	13	Battery, battery switch	M 3 - M 4

FRANK-MOTORGERAETE

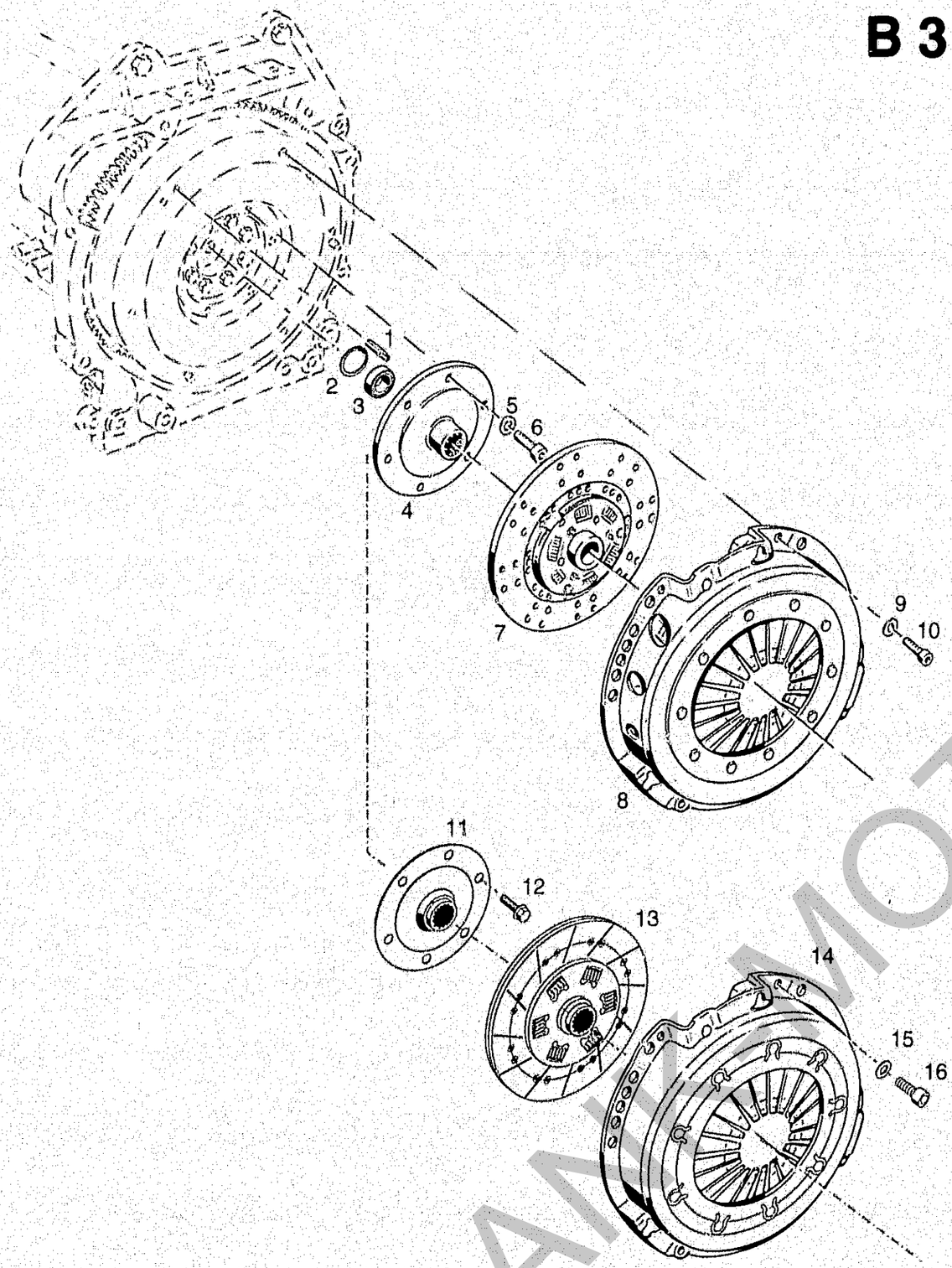

Bildtafel - table - No. 2

C98-002.ai 30.09.02

BILDTAFEL NR. 2
KUPPLUNG, MITNEHMERSCHEIBE, DRUCKPLATTE

TABLE NO. 2
CLUTCH, FOLLOWER, PRESSURE PLATE

Bild-Nr. Ill.No.	Bestell-Nr. Part No.		Benennung	Abm./Bemerk. Dimen./Remarks	Stück Pieces	Denomination
1	010 601	DIN1481-6x20	Spannstift		3	Tension pin
2	010 158	DIN472-32x1,2	Sicherungsring		1	Circlip
3	010 243	DIN625-6002Z	Rillenkugellager	Ø15xØ32x9	1	Deep-groove ball bearing
4	124 773		Mitnehmernabe (Ø150x43)	nachgearbeitet (siehe Abbildung 11) Ab 524 00 173 und 524 00 173 H Im Ersatzfall Teil 12 mitbestellen	1	Follower
5	020 911		Sicherungsscheibe HS 10	eingebaut	6	Locking tab
6	011 214	DIN912M10x25	Innensechskantschr.	Bis 524 00 172 u. 524 00 172 H		Socket-head screw
7	120 843		Zsb. Kupplungsscheibe 240 TPB (Sachs)	nicht austauschb	1	Clutch plate ass.
8	118 800		Zsb. Druckplatte (MF 240-Belüft)	eingebaut bis 524 00 172 u. 524 00 172 H Im Ersatzfall Teil 11,12 und 14 bestellen.	1	Pressure plate ass. Mounted from .... Replace by part 14
9	010 063	DIN137B8	Federscheibe		6	Lock washer
10	011 865	DIN912M8x20	Innensechskantschraube		6	Socket-head screw
11	124 773		Mitnehmernabe (Ø150x43)	nachgearbeitete Ausführung Ab 524 00 173 u 524 00 173H	1	Follower
12	029 214		Sicherungsschraube M10x20	Eingebaut ab...	6	Lock screw
13	143 787		Zsb. Kupplungsscheibe (Luk)	eingebaut ab 524 00 173 u 524 00 173H	1	Clutch plate ass.
14	143 788		Zsb. Kupplung Luk (mit Teil 13)	ab FG.NR. 524 00 173 u 524 00 173H	1	Pressure plate ass. Mounted from .... Replace by part 14
15	010 063	DIN137B8	Federscheibe		6	Lock washer
16	011 865	DIN912M8x20	Innensechskantschraube		6	Socket-head screw

FRANKEN MOTORGERÄTE

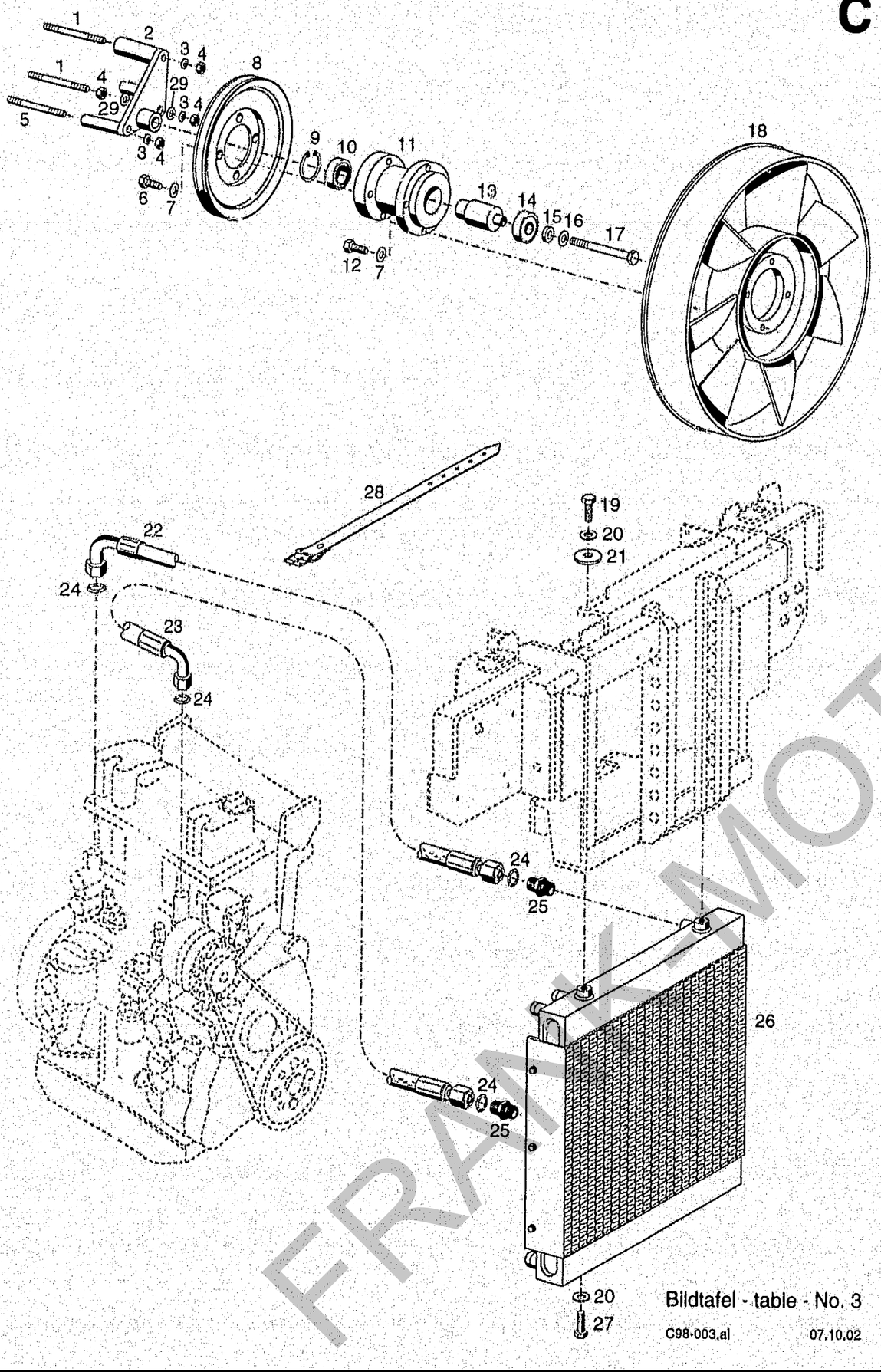

Bildtafel - table - No. 3

C98-003.al 07.10.02

BILDTAFEL NR. 3
LÜFTERFLÜGEL, KÜHLER

TABLE NO. 3
FAN BLADE, RADIATOR

Bild-Nr. Ill.No.	Bestell-Nr. Part No.		Benennung	Abm./Bemerk. Dimen./Remarks	Stück Pieces	Denomination
1	029 715	DIN976BM8x135	Gewindebolzen		2	Thread bolt
2	140 495		Zsb. Lagerbock	NL.	1	Support
3	010 448	DIN7980A8	Federring		3	Spring ring
4	011 579	DIN934M8	Sechskantmutter		4	Hexagon nut
5	029 734	DIN976BM8x125	Gewindebolzen		1	Thread bolt
6	011 511	DIN933M8x20	Sechskantschraube		4	Hexagon screw
7	010 063	DIN137B8	Federscheibe		8	Lock washer
8	797 000		Keilriemenscheibe	Ø195x25	1	V-belt pulley
9	010 163	DIN472-55x2	Sicherungsring		1	Circlip
10	029 712	DIN625-6006-2RSS1	Rillenkugellager	Ø30xØ55x13	1	Deep-groove ball bearing
11	140 490		Lüfternabe	Ø115x78,5	1	Fan hab
12	011 514	DIN933M8x25	Sechskantschraube		4	Hexagon screw
13	140 491		Welle	Ø35x66,5	1	Shaft
14	029 711	DIN625-6302-2RS1	Rillenkugellager	Ø15xØ42x13	1	Deep-groove ball bearing
15	014 883		Scheibe	Ø10,5xØ22x5	1	Shim
16	010 056	DIN127A10	Federring		1	Spring ring
17	030 502	DIN931M10x100	10.9 Sechskantschraube	Ersetzt M10x95 austauschbar	1	Hexagon screw
18	140 575		Zsb. Ringlüfter	NL.	1	Fan blade
19	011 527	DIN933M10x25	Sechskantschraube		2	Hexagon screw
20	010 064	DIN137B10x18	Federscheibe		4	Lock washer
21	014 912		Scheibe	Ø10,5xØ28x4	2	Shim
22	140 631		Hochdruckschlauch (mit Teil 24)	Ø22x1020, (1SN20)	1	Pressure hose (with part 24)
23	140 632		Hochdruckschlauch (mit Teil 24)	Ø22x1650, (1SN20)	1	Pressure hose (with part 24)
24	014 688		Runddichtring	Ø20x2	4	Sealing ring
25	029 709		Ger. Einschraub-verschraubung	M26x1,5; f. Ø22	2	Screw union, straight
26	140 573		Aluminium-Kühler		1	Radiator
27	011 525	DIN933M10x20	Sechskantschraube		2	Hexagon screw
28	027 886		Riemen m. Schnalle	475 lg.	1	Leather belt w. buckle
29	010 044	DIN125-8,4	Scheibe		2	Shim

FRANK-MOTOR GMBH

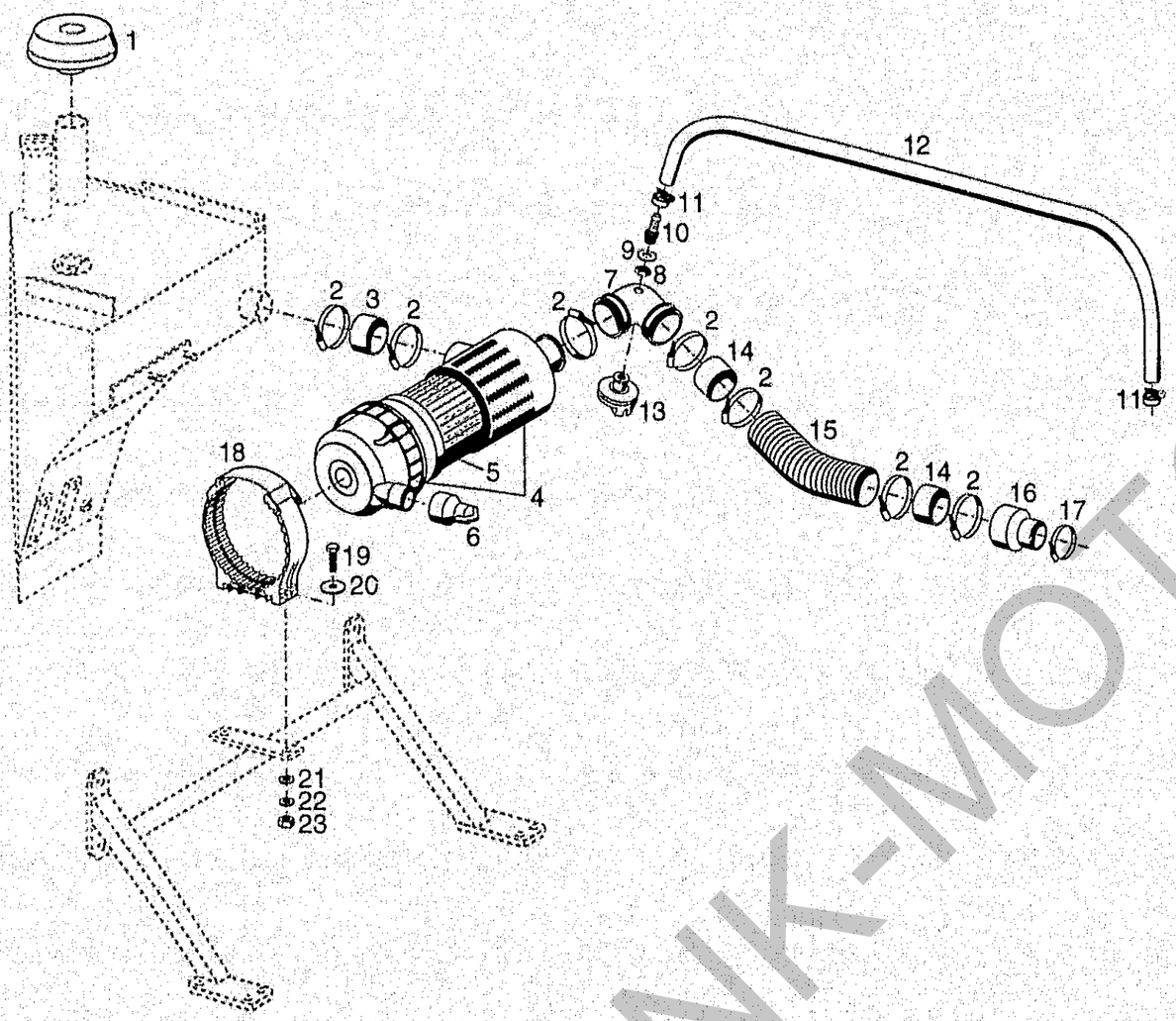

BILDTAFEL NR. 4
LUFTFILTER

TABLE NO. 4
AIRFILTER

Bild-Nr. Ill.No.	Bestell-Nr. Part No.		Benennung	Abm./Bemerk. Dimen./Remarks	Stück Pieces	Denomination
1	140 641		Regenkappe	Ø200	1	Cab
2	015 172		Schlauchschelle	60-80	7	Pipe clip
3	110 077		Schlauch	Ø70X5X40	1	Hose
4	140 638		Luftfilter Kpl. (best. aus Teilen 4-6)	Ø203	1	Air filter (cons. of parts 4-6)
5	029 760		Ersatzfilterelement		1	Filter cartridge
6	029 724		Staubentleerungsventil		1	Dust relief valve
7	140 700		Krümmer f. Luftfilter	Ø79, 90°	1	Elbow
8	010 103	DIN439BM22x1,5	Sechskantmutter flach		1	Hexagon nut, flat
9	029 763		Scheibe	Ø22x37x3	1	Shim
10	029 763		Schlauchtülle	M22x1,5	1	Hose socket
11	010 909		Zsb. Schlauchklemme	16-28 Gr. 2	2	Pipe clip
12	029 791		Hochdruckschlauch	19x4,75x940	1	High-pressure hose
13	028 513		Wartungsschalter		1	Service pilot switch
14	029 702		Rohr	Ø70x2x50	2	Pipe
15	028 112		Luftschlauch	Øl70x200	1	Air hose
16	124 786		Gummiformstück		1	Molded rubber piece
17	010 927		Schlauchschelle	40-60	1	Pipe clip
18	140 639		Zsb. Halterung	Øl201x50	1	Fixture
19	011 520	DIN933M8x35	Sechskantschraube		2	Hexagon screw
20	012 537	DIN9021A8,4	Scheibe		2	Shim
21	010 044	DIN125A8,4	Scheibe		2	Shim
22	010 063	DIN137B8	Federscheibe		2	Lock washer
23	011 579	DIN934M8	Sechskantmutter		2	Hexagon nut

FRANK-MOTOR GERÄTE

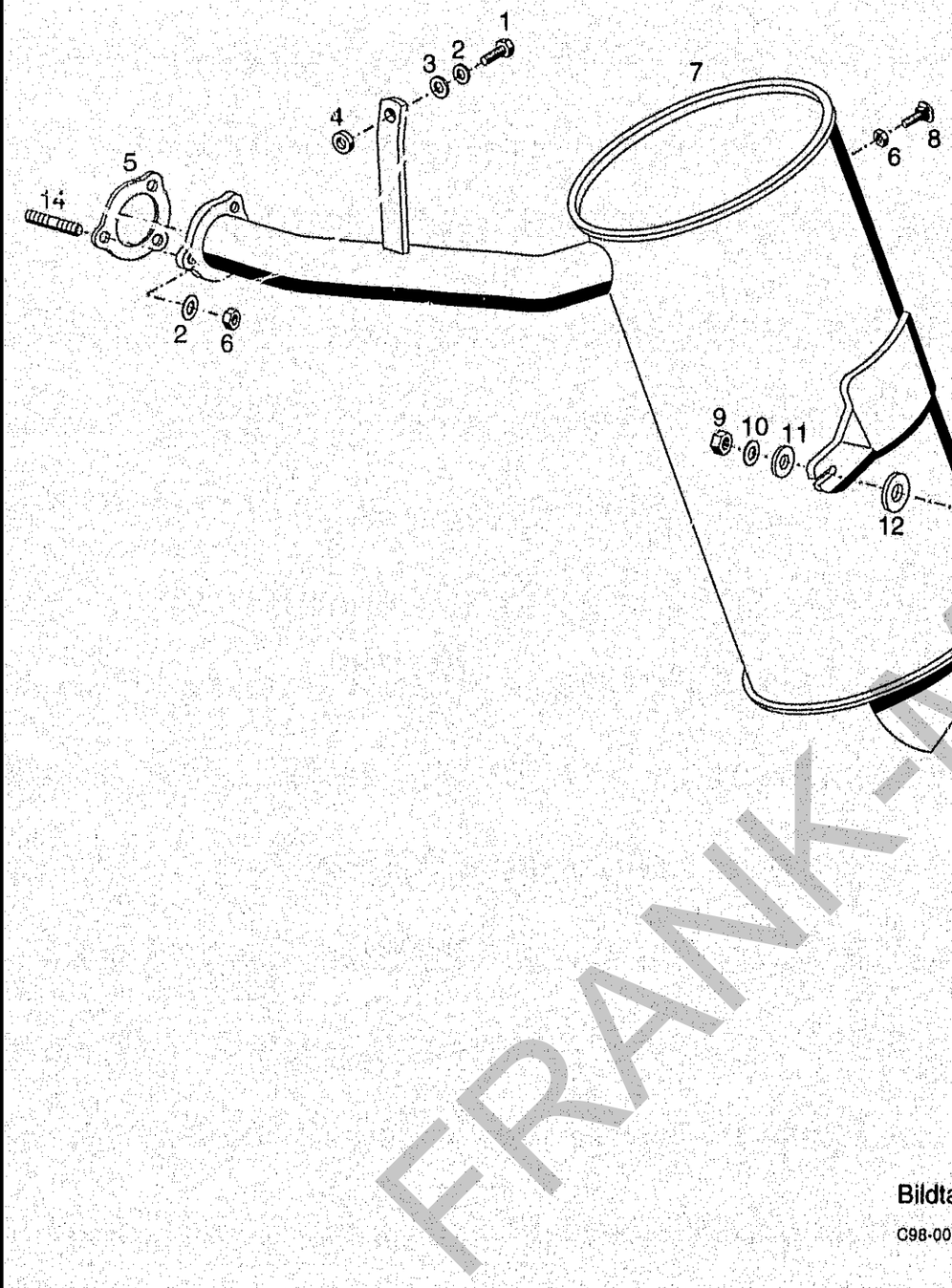

BILDTAFEL NR. 6
AUSPUFF

TABLE NO. 6
EXHAUST

Bild-Nr. Ill.No.	Bestell-Nr. Part No.		Benennung	Abm./Bemerk. Dimen./Remarks	Stück Pieces	Denomination
1	011 514	DIN933M8x25	Sechskantschraube		1	Hexagon screw
2	010 063	DIN137B8	Federscheibe		4	Lock washer
3	010 044	DIN125A8,4	Scheibe		1	Shim
4	014 883		Scheibe	Ø10,5xØ22x5	1	Shim
5	127 274		Dichtung	78,5x82,9	1	Gasket
6	011 579	DIN934M8	Sechskantmutter		4	Hexagon nut
7	140 637		Zsb. Absorptionsschall-Dämpfer	NL.	1	Exhaust ass.
8	011 804	DIN603M8x16	Flachrundschraube (mit Mutter)		1	Flathead screw (with nut)
9	011 585	DIN934M10	Sechskantmutter		2	Hexagon nut
10	010 064	DIN137B10x18	Federscheibe		2	Lock washer
11	025 055	DIN9021A10,5	Scheibe		2	Shim
12	131 859		Scheibe	Ø11xØ50x3	n. B.	Shim
13	023 181		Schwingmetall	Ø50x30, M8x25	1	Rubber buffer
14	011 012	DIN835M8x18	Stiftschraube		3	Stud

FRANK-MOTOR GERMANY

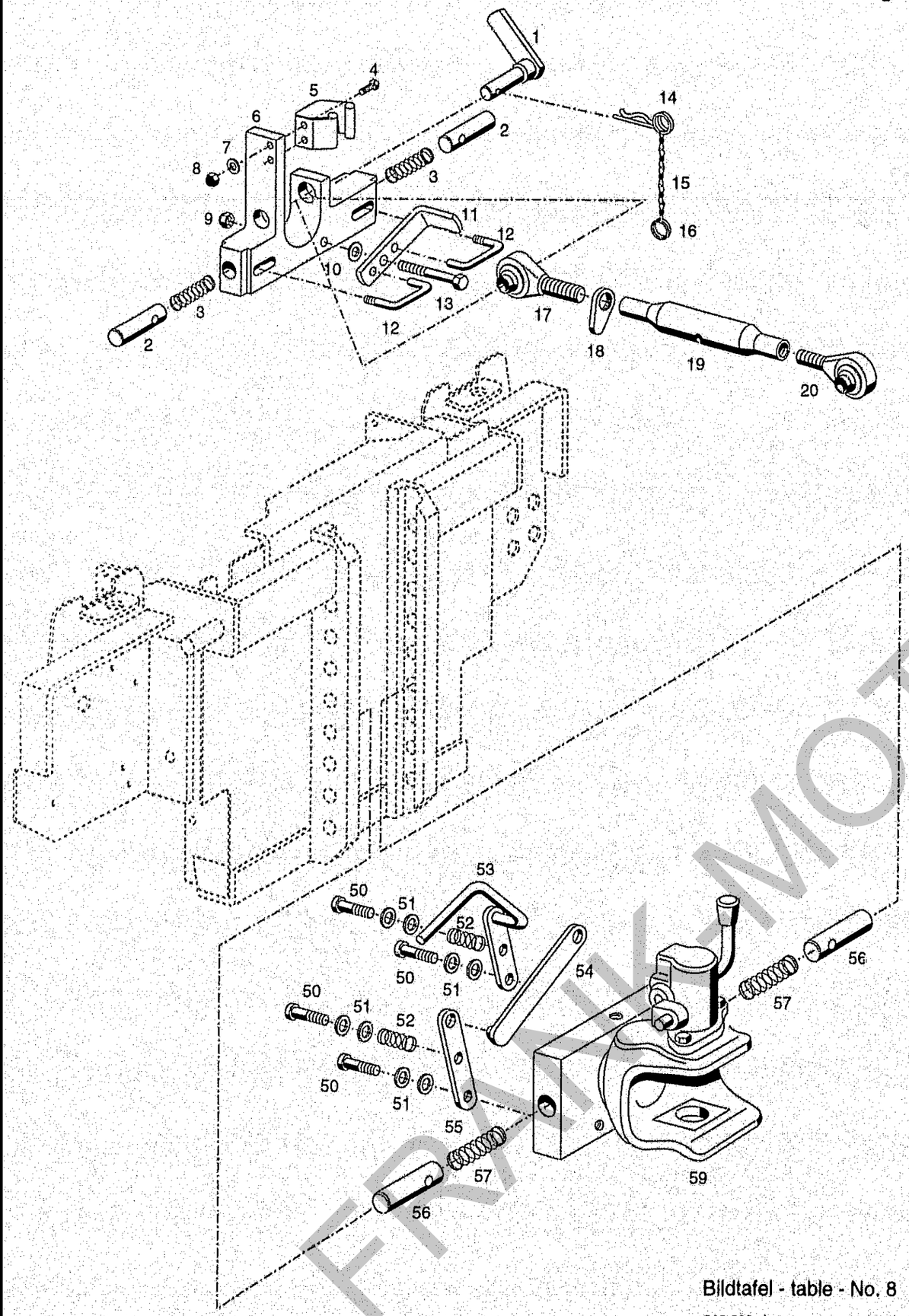

Bildtafel - table - No. 8

C98-008.ai 21.11.01

BILDTAFEL NR. 8
OBERLENKERSCHLITTEN
ANHÄNGEKUPPLUNG TYP 526-51-70

TABLE NO. 8
GUIDE BLOCK FOR UPPER LINK
TRAILER HITCH 526-51-70

Bild-Nr. Ill.No.	Bestell-Nr. Part No.		Benennung	Abm./Bemerk. Dimen./Remarks	Stück Pieces	Denomination
	131 243		ZSB. OBERLENKER-SCHLITTEN (best. aus Teilen 1-16)		1	GUIDE BLOCK FOR UPPER LINK (cons. of parts 1-16)
1	131 269		Zsb. Bolzen KAT 1	NL.	1	Bolt
2	131 247		Rastbolzen	Ø22x48	2	Bolt
3	015 525		Druckfeder	Ø20,8x1,6x52	2	Pressure spring
4	011 888	DIN933M6x25	Sechskantschraube		2	Hexagon screw
5	027 757		Federklammer	30x2x63	1	Spring clip
6	131 244		Oberlenkerschlitten	40x199x177	1	Guide block
7	011 742	DIN137B6	Federscheibe		2	Lock washer
8	011 577	DIN934M6	Sechskantmutter		2	Hexagon nut
9	022 205	DIN980M8	Sechskantmutter	selbsts.	1	Hexagon nut, self lock
10	012 537	DIN9021-8,4	Scheibe		1	Shim
11	131 246		Betätigung	20x6x140	1	Operating lever
12	131 245		Schaltstange	Ø8x107	2	Selector shaft
13	011 172	DIN931M8x60	Sechskantschraube		1	Hexagon screw
14	010 471	DIN11024-4	Federstecker		1	Spring pin
15	016 613		Zsb. Knotenkette	145 lang	1	Button chain
16	014 305		Schlüsselring	30x35	1	Key ring
	114 411		ZSB. OBERER LENKER (best. aus Teilen 17-20)	Ø19, 240-330	1	UPPER LINK ARM ASS. (cons. of parts 17-20)
17	114 412		Gelenkauge rechts	M24; Ø19; 75 lg.	1	Pivot eye, right
18	114 415		Griffmutter	M24	1	Handle nut
19	114 414		Spannhülse	M24; 35x150	1	Tension sleeve
20	114 413		Gelenkauge links	M24; links Ø19; 75 lg.	1	Pivot eye
50	DIN7984M8x35		Zylinderschraube		4	Cylinder screw
51	DIN126A8,4		Scheibe		8	Shim
52	4-378-006-1-GR		Gestängefeder		2	Pressure spring
53	3-199-003-0-GR		Schwenkhebel 199		1	Swivelling lever
54	4-199-004-0-GR		Zugstange 199		1	Draw rod
55	4-199-002-0-GR		Schwenkhebel 199		1	Swivelling lever
56	4-199-006-0-GR		Rastbolzen 199		2	Bolt
57	4-199-005-0-GR		Rastenfeder 199		2	Spring
59	526-51-70		ZSB. ANHÄNGE-KUPPLUNG KPL. (best. aus Teilen 50-57 u. 59)	selbsttätig	1	TRAILER HITCH ASS. (cons. of parts 50-57 and 59)

FRANK-MOTOR ORIGINAL

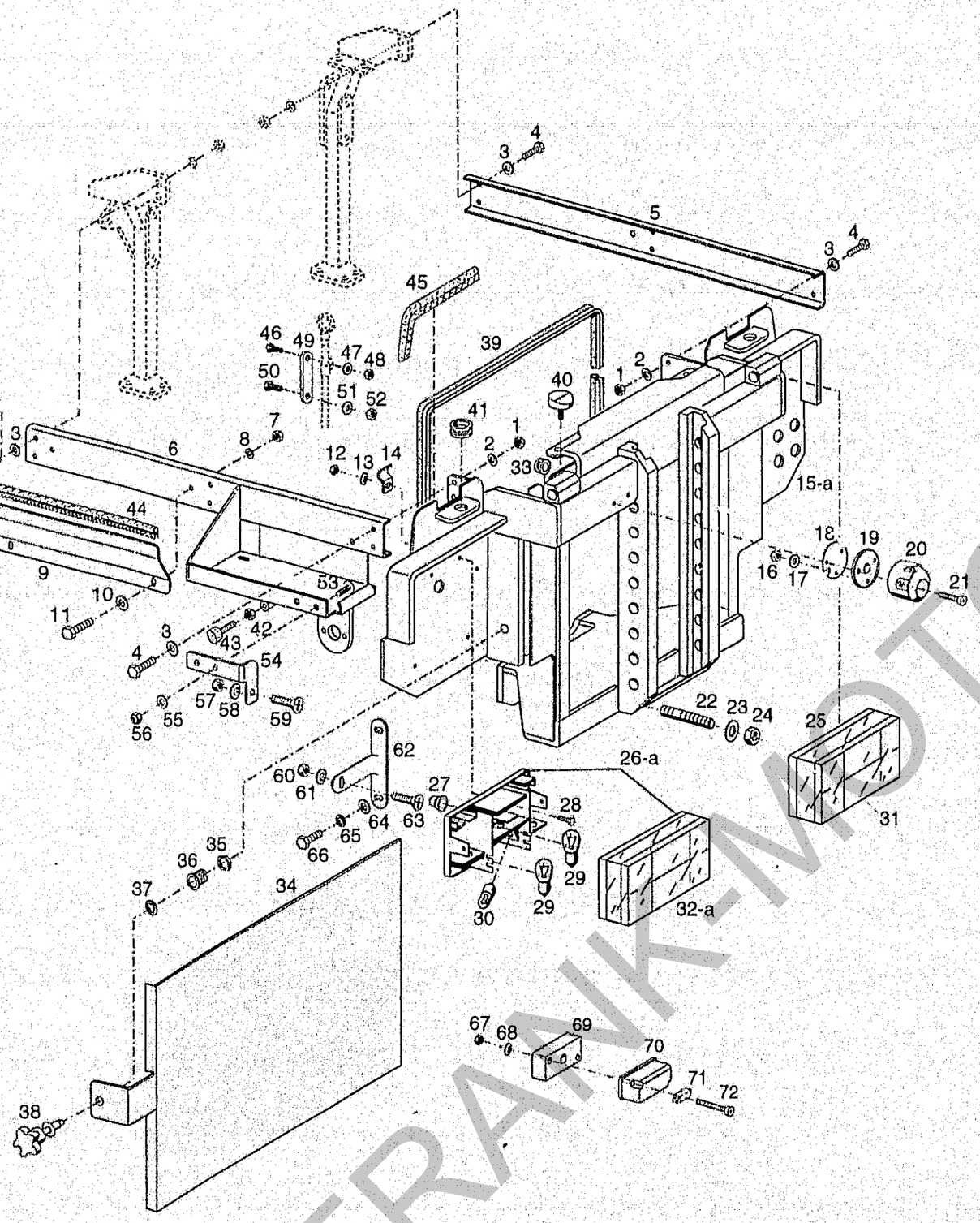

Bildtafel - table - No. 9

C98-009.ai 03.03.03

BILDTAFEL NR. 9
HECKRAHMEN

TABLE NO. 9
REAR FRAME

Bild-Nr. Ill.No.	Bestell-Nr. Part No.		Benennung	Abm./Bemerk. Dimen./Remarks	Stück Pieces	Denomination
1	011 590	DIN934M12	Sechskantmutter	bis 8	4	Hexagon nut
2	010 065	DIN137B12	Federscheibe	bis 8	4	Lock washer
3	010 047	DIN125A13	Scheibe		8	Shim
4	011 540	DIN933M12x30	Sechskantschraube	bis 8	4	Hexagon screw
4a	011 536	DIN933M12x16	Sechskantschraube	Eingebaut ab	4	Hexagon screw
5	140 109		U-Profil		1	Strut
6	140 207		Zsb. Batteriehalter	NL.	1	Battery tray
7	011 585	DIN934M10	Sechskantmutter		4	Hexagon nut
8	010 064	DIN137B10x18	Federscheibe		4	Lock washer
9	140 569		Halter		2	Fixture
10	010 046	DIN125A10,5	Scheibe		4	Shim
11	011 527	DIN933M10x25	Sechskantschraube		4	Hexagon screw
12	011 577	DIN934M6	Sechskantmutter		4	Hexagon nut
13	011 742	DIN137B6	Federscheibe		4	Lock washer
14	022 927	DIN72571-1x18	Befestigungsschelle		2	Fixing socket
15	140 120		Zsb. Rahmen hinten	ca. bis 02.02 nicht austauschbar	1	Rear frame ass.
15a	143 406		Zsb. Rahmen hinten	ca. ab 03.02	1	Rear frame ass.
16	011 576	DIN934M5	Sechskantmutter		1	Hexagon nut
17	010 061	DIN137B5	Federscheibe		1	Lock washer
18	140 130		Steckdosenhalter	Ø72x2	1	Socket fixture
19	138 124		Gummiabdichtung f. Steckd.		1	Rubber gasket
20	012 015	DIN72577A7	Steckdose	7-polig	1	Socket
21	010 019	DIN84M5x30	Zylinderschraube		3	Screw
22	011 654	DIN939M14x35	Stiftschraube		8	Stud
23	010 066	DIN137B14	Federscheibe		8	Lock washer
24	011 594	DIN934M14	Sechskantmutter		8	Hexagon nut
25	027 889		4-Kammerleuchte rechts (mit Teil 27)		1	Rear reflector ass.RH (with part 27)
26	027 890		4-Kammerleuchte links (mit Teil 27)	ca. bis 02.02 nicht austauschbar	1	Rear reflector ass. LH (with part 27)
26a	029 990		4-Kammerleuchte links (mit Teil 27)	ca. ab 03.02 (mit Rückfahrscheinwerfer)	1	Rear reflector ass. LH (with part 27)
27	014 777		Tülle	Ø22x9, f. Bohr. Ø14	2	Socket
28	011 502	DIN933M6x12	Sechskantschraube		2	Hexagon screw
	011 503	DIN933M6x16	Sechskantschraube		2	Hexagon screw
29	012 032	DIN72601-12V/21W	KFZ.-Glühlampe		6	Bulb
30	012 028	DIN72601-12V/10W	KFZ.-Glühlampe		2	Bulb
31	028 399		Lichtscheibe rechts		1	Lamp quard right
32	028 400		Lichtscheibe links	ca. bis 02.02	1	Lamp quard left
32a	797 144		Lichtscheibe links	ca. ab 03.02	1	Lamp quard left
33	014 779		Tülle	Ø24x9, Bohr. Ø14	1	Socket
34	140 211		Schmutzgitter		1	Grid
35	020 841		Sechskantmutter	SW16	1	Hexagon nut
36	020 850		Haltenocken		1	Retaining cam
37	020 851		Halteschelbe	f. Ø6,5	1	Retaining shim
38	029 773		Verschlußzapfen		1	Trunnion
39	027 905-1980		Metallklammerprofil (Meterw.)	15x30x1980lg.	1	Metal protection
40	014 822		Puffer (Ø50x17, M10) (bei montage abgeschnitten)	entfällt ab 03.02	2	Rubber buffer
41	027 328		Gummi		2	Rubber
42	011 579	DIN934M8	Sechskantmutter		1	Hexagon nut
43	020 846		Puffer	M8, Ø20x12	1	Buffer
44	027 905-410		Metallklammerprofil (Meterw.)	15x30x410lg.	2	Metal protection

FRANK-MOTOR

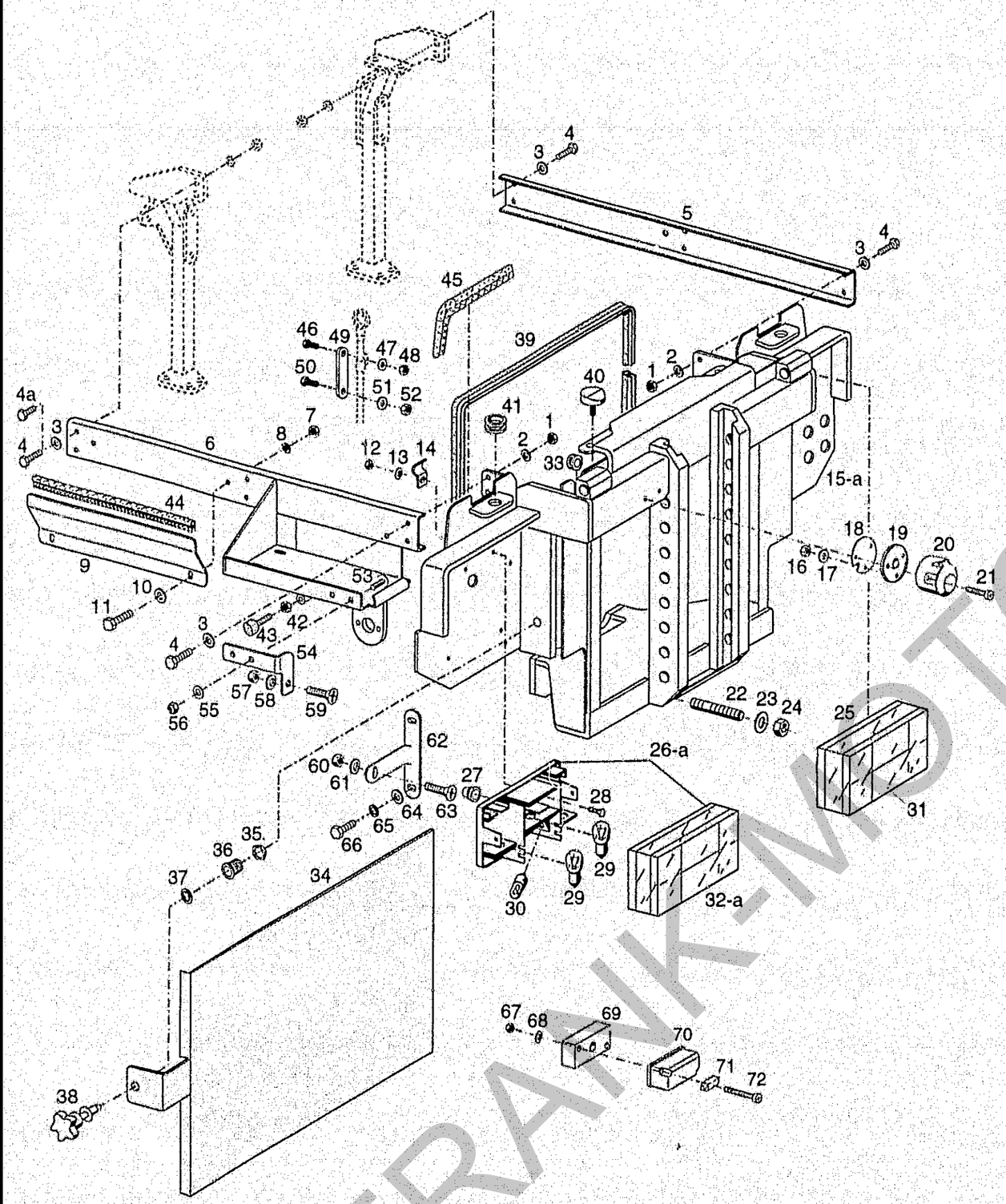

BILDTAFEL NR. 9
HECKRAHMEN

TABLE NO. 9
REAR FRAME

Bild-Nr. Ill.No.	Bestell-Nr. Part No.		Benennung	Abm./Bemerk. Dimen./Remarks	Stück Pieces	Denomination
45	027 905-220		Metallklammerprofil (Meterw.) 15x30x220lg.		2	Metal protection
46	011 503	DIN933M6x16	Sechskantschraube		1	Hexagon screw
47	011 742	DIN137B6	Federscheibe		1	Lock washer
48	011 577	DIN934M6	Sechskantmutter		1	Hexagon nut
49	132 542		Lasche (4x18x83)		1	Bracket
50	011 509	DIN933M8x16	Sechskantschraube		1	Hexagon screw
51	010 063	DIN137B8	Federscheibe	Entfällt ab 04.02	1	Lock washer
52	011 579	DIN934M8	Sechskantmutter		1	Hexagon nut
53	030 021		Linsenflachkopfschraube		4	Lenthead srew
54	030 320		Halter links		1	Fixture
55	010 064	DIN9021-6,4	Scheibe	Eingeb. ab 28.10.02	2	Shim
56	011 683	DIN985M6	Sechskantmutter	Entfällt ab 30.03.03	2	Hexagon screw
57	011 935	DIN985M8	Sechskantmutter		1	Hexagon screw
58	010 044	DIN125A8,4	Scheibe		1	Shim
59	011 669	DIN965M8x16	Senkschraube		1	Countersunk screw
60	011 935	DIN985M8	Sechskantmutter		2	Hexagon screw
61	010 044	DIN125A8,4	Scheibe		2	Shim
62	144 472		Halter		2	Fixture
63	011 669	DIN965M8x16	Senkschraube	Eingebaut ab	2	Countersunk screw
64	010 064	DIN9021-6,4	Scheibe	28.10.02	4	Shim
65	011 742	DIN137B6	Federscheibe		4	Lock washer
66	030 229	DIN933M6x16	Sechskantschraube		4	Hexagon screw
67	011 571	DIN934M4	Sechskantmutter		2	Hexagon nut
68	011 741	DIN137B4	Federscheibe		2	Lock washer
69	144 611		Distanzstück	Eingebaut ab	1	Spacer piece
70	021 164		Kennzeichenleuchte	15.10.02	1	License plate light
71	012 027		KFZ-Glühlampe		1	Bulb
72	030 354	DIN7985M4x45	Linsenschraube		2	Lenthead screw

FRANK-MOTORGERÄTE

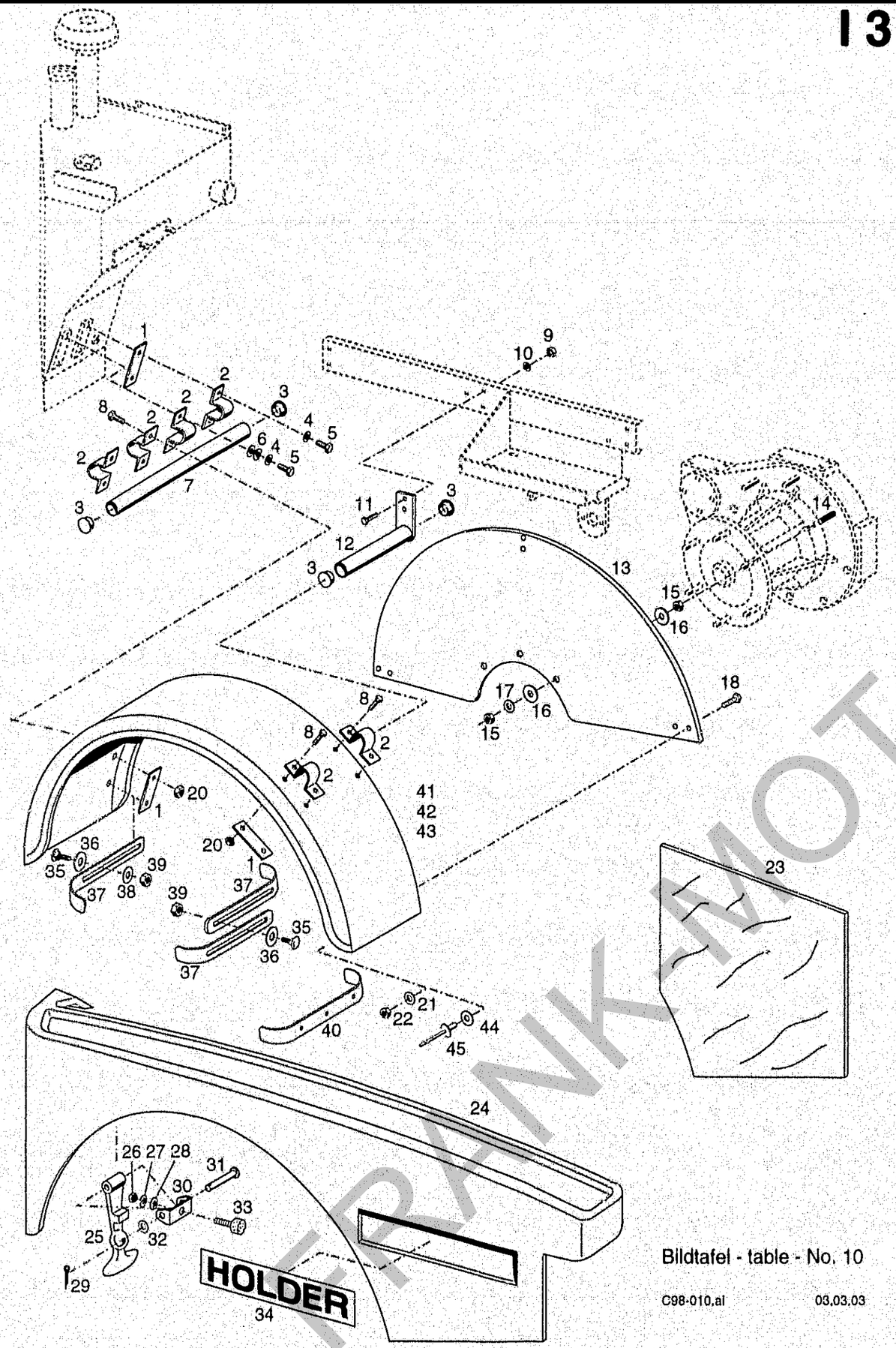

Bildtafel - table - No. 10

C98-010.al 03.03.03

BILDTAFEL NR. 10
KOTFLÜGEL HINTEN, HAUBENSEITENTEIL

TABLE NO. 10
REAR FENDER, BONNET SIDE PARTS

Bild-Nr. Ill.No.	Bestell-Nr. Part No.		Benennung	Abm./Bemerk. Dimen./Remarks	Stück Pieces	Denomination
1	140 998		Unterlage	129x30x3	10	Base
2	140 830		Rohrschelle	Ø43x25x3	12	Pipe clamp
3	140 829		Lamellenstopfen	Ø42	8	Plug
4	010 063	DIN137B8	Federscheibe		8	Lock washer
5	011 509	DIN933M8x16	Sechskantschraube		8	Hexagon screw
6	010 044	DIN125A8,4	Scheibe		8	Shim
7	140 824		Rohr	Ø42x2x320	2	Pipe
8	011 168	DIN933M8x25 NIRO	Sechskantschraube		16	Hexagon screw
9	011 585	DIN934M10	Sechskantmutter		4	Hexagon nut
10	010 064	DIN137B10x18	Federscheibe		4	Lock washer
11	011 527	DIN933M10x25	Sechskantschraube		4	Hexagon screw
12	140 823		Zsb. Rohr	NL.	2	Pipe ass.
13	140 825		Abschirmblech	R510x2	2	Screen
14	025 222	DIN976BM10x90	Gewindebolzen		6	Thread bolt
15	011 585	DIN934M10	Sechskantmutter		12	Hexagon nut
16	025 055	DIN9021A10,5	Scheibe		12	Shim
17	010 064	DIN137B10x18	Federscheibe		6	Lock washer
18	011 503	DIN933M6x16	Sechskantschraube	Entfällt ab ...	6	Hexagon screw
20	011 268	DIN934M8 NIRO	Sechskantmutter		16	Hexagon nut
21	010 464	DIN9021B6,4	Scheibe	Entfällt ab ...	6	Shim
22	011 577	DIN934M6	Sechskantmutter	Entfällt ab ...	6	Hexagon nut
23	141 144		Dämmplatte	369x330x3	1	Insulation plate
24	140 475		Zsb. Haubenseitenteil links	NL.	1	Bonnet side part lh.
	140 476		Zsb. Haubenseitenteil rechts	NL.	1	Bonnet side part rh.
25	015 382		Haubenhalter		2	Bonnet retainer
26	011 753	DIN439M8	Sechskantmutter		2	Hexagon nut
27	010 063	DIN137B8	Federscheibe		2	Lock washer
28	010 044	DIN125A8,4	Scheibe		2	Shim
29	010 025	DIN94-1,6x16	Splint		2	Split pin
30	015 394		Lager		2	Bearing
31	015 981		Bundbolzen	9x49,5	2	Collar bolt
32	010 064	DIN9021B6,4	Scheibe		2	Shim
33	020 846		Puffer (Ø20x12, M8x20) (bei Montage kürzen)	Ersetzt Flachrundschr. ca. ab 04.02	2	Buffer
34	140 676		Namenszug	HOLDER, 50x290	2	Holder sign
	524-34-3		ZSB. KOTFLÜGEL VERBREITERUNG (best. aus Teile 41	330 breit	1	FENDER WIDENING COMPL. (cons. of parts 41
	524-34-4		ZSB. KOTFLÜGEL VERBREITERUNG (best. aus Teilen 35-38 u 42)	410 breit	1	FENDER WIDENING COMPL. (cons. of parts 35-38 u 42)
	524-34-5		ZSB. KOTFLÜGEL VERBREITERUNG (best. aus Teilen 35-38 u 43)	450 breit	1	FENDER WIDENING COMPL. (cons. of parts 35-38 u 43)
35	030 222	DIN603M8x20	Flachrundschraube (mit Mutter)		8	Flat screw
36	025 973	DIN9021A13	Scheibe		8	Shim
37	141 002		Verstärkung (Plat. 360x40x3)	mit Langloch ab ca. 04.03	6	Reinforcement
38	028 085	DIN9021A8,4	Scheibe		2	Shim
39	011 579	DIN934M8	Sechskantmutter		8	Hexagon nut

FRANK-MOTORCERATE

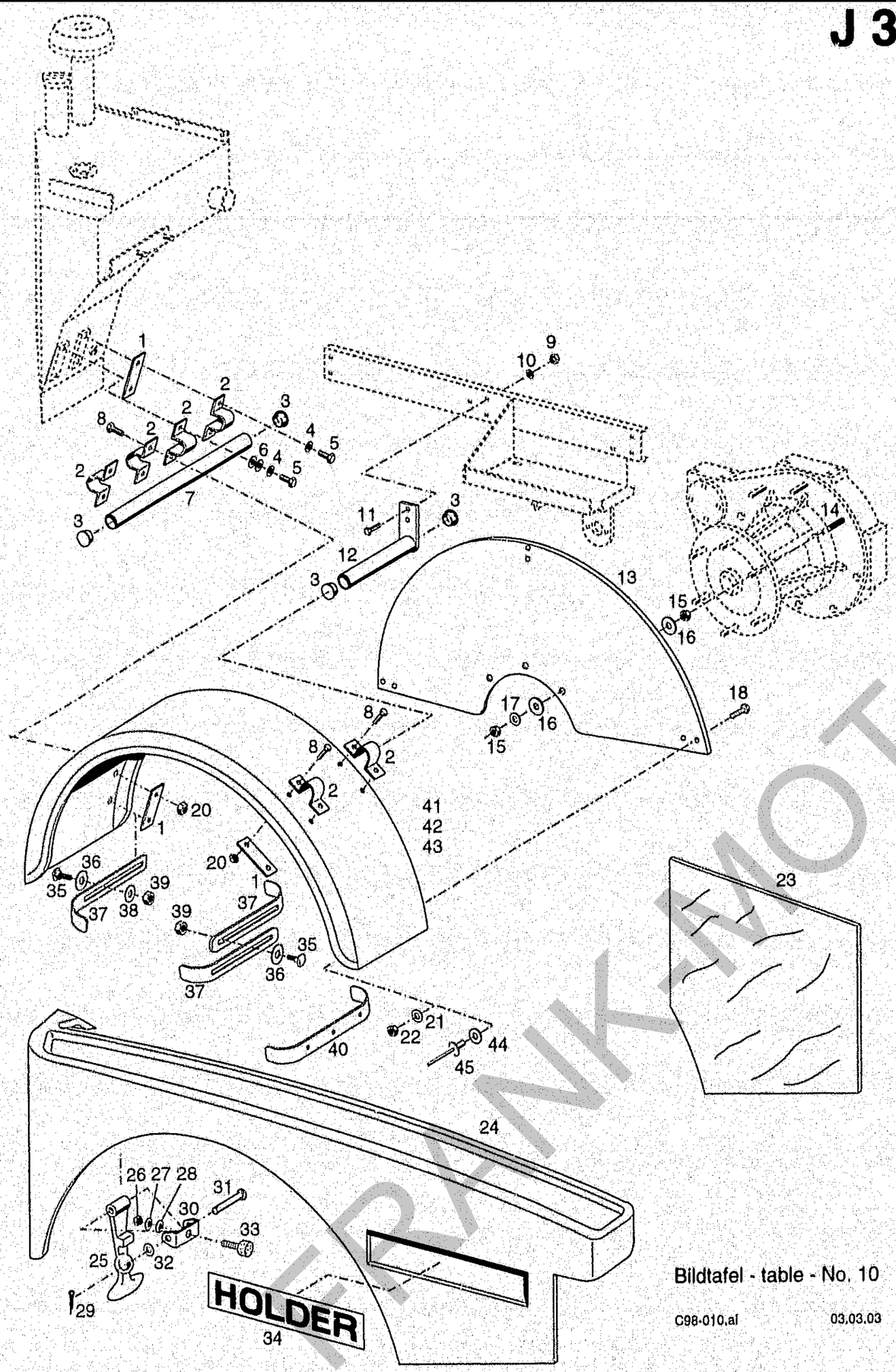

Bildtafel - table - No. 10

C98-010.ai 03.03.03

BILDTAFEL NR. 10
KOTFLÜGEL HINTEN, HAUBENSEITENTEIL

TABLE NO. 10
REAR FENDER, BONNET SIDE PARTS

Bild-Nr. Ill.No.	Bestell-Nr. Part No.		Benennung	Abm./Bemerk. Dimen./Remarks	Stück Pieces	Denomination
40	141 003		Verstärkung (Plat. 533x40x3)	Entfällt ab	2	Reinforcement
41	140 831		Kotflügel links	330 breit	1	Fender lh.
	140 832		Kotflügel rechts	330 breit	1	Fender rh.
42	143 834		Kotflügel links	410 breit	1	Fender lh.
	143 835		Kotflügel rechts	410 breit	1	Fender rh.
43	141 000		Kotflügel links	450 breit	1	Fender lh.
	140 999		Kotflügel rechts	450 breit	1	Fender rh.
44	010 463	DIN9021A5,3	Scheibe		6	Shim
45	022 260		Dornniet (5x27)	Eingebaut ab	6	Rivet

FRANK-MOTOR

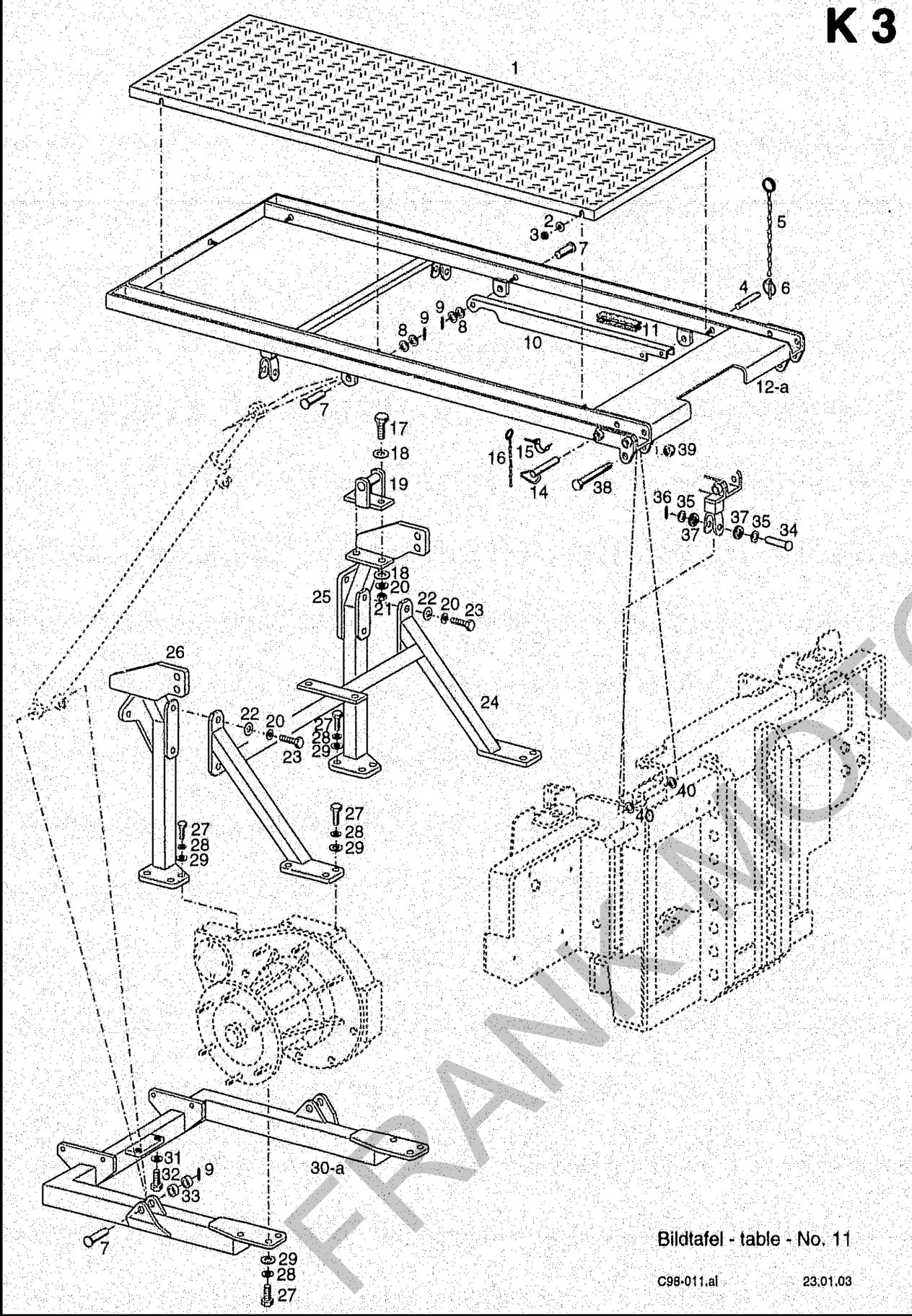

Bildtafel - table - No. 11

C98-011.ai 23.01.03

BILDTAFEL NR. 11
AUFBAURAHMEN HINTEN

TABLE NO. 11
FRAME REAR

Bild-Nr. Ill.No.	Bestell-Nr. Part No.		Benennung	Abm./Bemerk. Dimen./Remarks	Stück Pieces	Denomination
1	140 206		Riffelblech	Plat. 1500x561x3	1	Channeled plate
2	010 044	DIN125A8,4	Scheibe		7	Shim
3	011 935	DIN985M8	Sechskantmutter	selbsts.	7	Hexagon nut, self lock
4	119 522		Zsb. Stecker (best. aus Teilen 4-6)	Ø10x80	1	Pin ass. (cons. of parts 4-6)
5	023 756		Zsb. Knotenkette		1	Chain ass.
6	010 467	DIN11023-5	Klappstecker		1	Dowel pin
7	028 498	DIN1444B20H11x70	Bolzen		4	Bolt
8	010 050	DIN125A21	Scheibe		4	Shim
9	010 599	DIN1481-5x40	Spannstift		4	Tension pin
10	140 217		Stütze	Plat. 670x125x2	1	Support
11	023 799		Dämpfungsstreifen	25x5x80	2	Insulating material
12	140 197		Zsb. Aufbaurahmen (NL.)	ca. bis 02.02 nicht austauschbar	1	Frame
12a	143 407		Zsb. Aufbaurahmen (NL.)	ca. ab 03.02	1	Frame
14	140 096		Zsb. Bolzen	Ø19x115	2	Bolt
15	028 587		Rohrklappsplint	Ø4,5x32	2	Tube linch pin
16	016 613		Zsb. Knotenkette		2	Chain ass.
17	011 531	DIN933M10x35	Sechskantschraube		4	Hexagon screw
18	010 046	DIN125A10,5	Scheibe		8	Shim
19	144 671		Zsb. Schiebestück NL.	E. 131 568	2	Sliding piece
20	010 064	DIN137B10x18	Federscheibe		8	Lock washer
21	011 585	DIN934M10	Sechskantmutter		4	Hexagon nut
22	014 912		Scheibe	Ø10,5xØ28x4	4	Shim
23	011 525	DIN933M10x20	Sechskantschraube		4	Hexagon screw
24	140 105		Zsb. Rahmen	NL.	1	Frame ass.
25	140 103		Zsb. Strebe rechts	NL.	1	Strut ass. rh.
26	140 117		Zsb. Strebe links	NL.	1	Strut ass. lh.
27	011 540	DIN933M12x30	Sechskantschraube		18	Hexagon screw
28	010 065	DIN137B12	Federscheibe		18	Lock washer
29	010 047	DIN125A13	Scheibe		18	Shim
30	140 090		Zsb. Rahmen unten (NL.)	ca. bis 02.02 nicht austauschbar	1	Frame ass. under
30a	143 422		Zsb. Rahmen unten (NL.)	ca. ab 03.02	1	Frame ass. under
31	010 067	DIN137B16	Federscheibe		2	Lock washer
32	011 560	DIN933M16x35	Sechskantschraube		2	Hexagon screw
33	027 728		Distanzring	Ø30x4,5x6	4	Spacer
34	028 498	DIN1444B20H11x70	Bolzen	Eingebaut ca. bis 02.02	2	Bolt
35	010 050	DIN125A21	Scheibe		4	Shim
36	010 599	DIN1481-5x40	Spannstift		2	Tension pin
37	028 103		Ring (Ø36x18x10, Moosg.)		4	Ring
38	030 156	DIN960M20x1,5x110	Sechskantschraube		2	Hexagon screw
39	027 921	DIN985M20x1,5	Sechskantmutter, selbsts.	ca. ab 03.02	2	Hexagon nut, self lock
40	028 731		Scheibe		n. B.	Shim

FRANKMOTOR

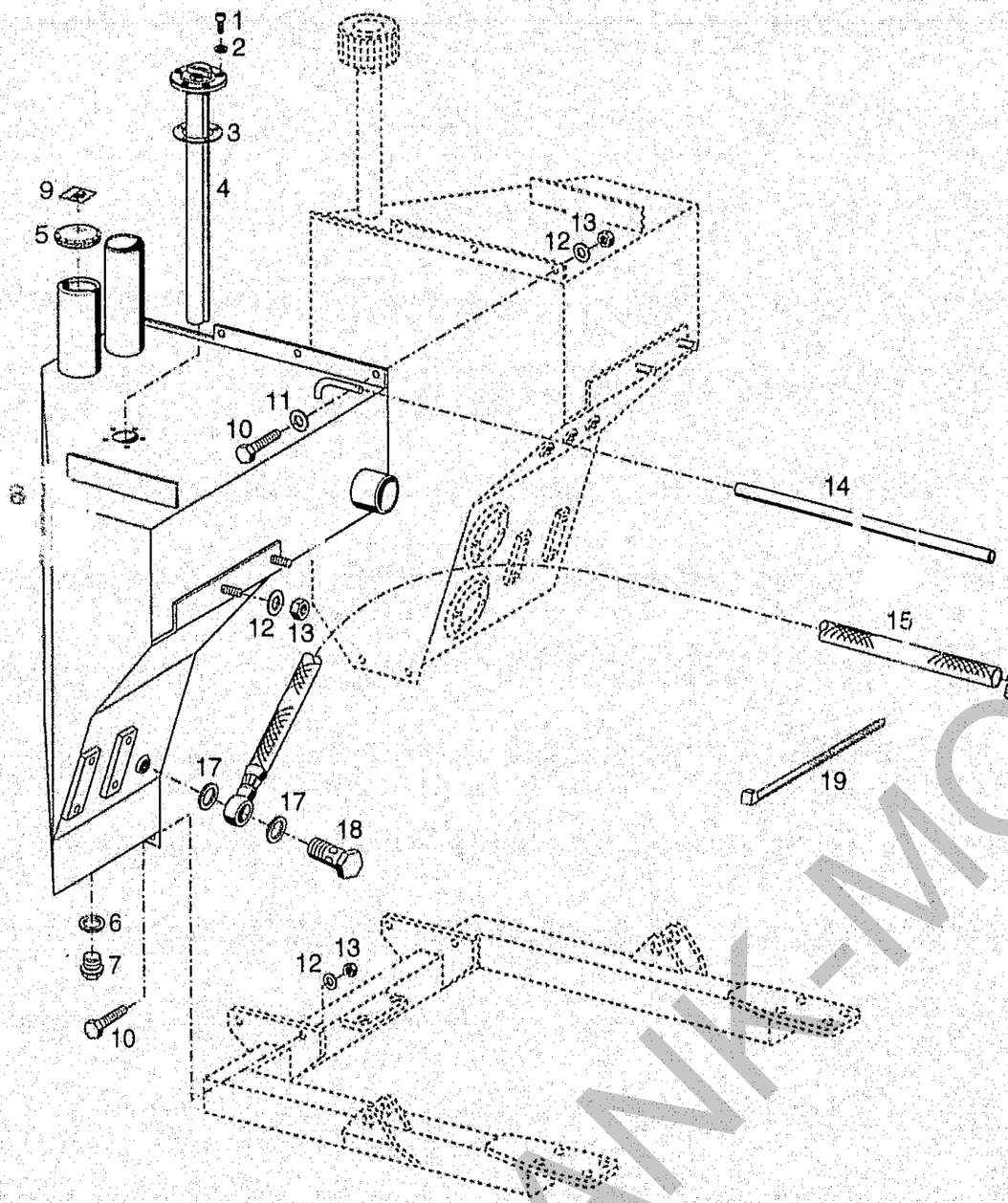

BILDTAFEL NR. 12
KRAFTSTOFFTANK

TABLE NO. 12
FUEL TANK

Bild-Nr. Ill.No.	Bestell-Nr. Part No.		Benennung	Abm./Bemerk. Dimen./Remarks	Stück Pieces	Denomination
1	023 273		Innensechskantschraube		5	Socketheadscrew
2	024 287	DIN7603A5x9CU	Dichtring		5	Flat gasket
3	010 991		Flachdichtring	Ø45xØ65x2,5	1	Flat seal ring
4	140 576		Tauchrohrgeber (best. aus Teilen 1-4)	Ø71x535	1	Fuel supply (cons. of parts 1-4)
5	141 246		Tankdeckel	B 60, m. Lüftung	1	Tank cover
6	010 401	DIN7603A22x27x1,5CU	Dichtring		1	Sealing ring
7	010 407	DIN7604M22x1,5	Verschlussschraube		1	Sealing screw
8	140 523		Zsb. Kraftstofftank (best. aus Teilen 1-8)		1	Fuel supply (cons. of parts 1-8)
9	133 369		Hinweisschild	40x40 Diesel	1	Instruction plate
10	011 540	DIN933M12x30	Sechskantschraube		5	Hexagon screw
11	010 047	DIN125A13	Scheibe		3	Shim
12	010 065	DIN137B12	Federscheibe		7	Lock washer
13	011 590	DIN934M12	Sechskantmutter		7	Hexagon nut
14	028 962		Leckölschlauch	Ø4x2,5x650	1	Ventilation hose
15	141 049		Zsb. Kraftstoffleitung	NL 1070 lg.	1	Fuel pipe ass.
16	022 945	000 970 17 67	Zsb. Schlauchklemme	8-16	1	Pipe clamp
17	010 391	DIN7603A14x20CU	Dichtring		2	Sealing ring
18	025 289	DIN7643M14x1,5	Hohlschraube - 10		1	Hollow screw
19	027 250		Kabelband	365x7,8	1	Cable strip

FRANK-MOTOR

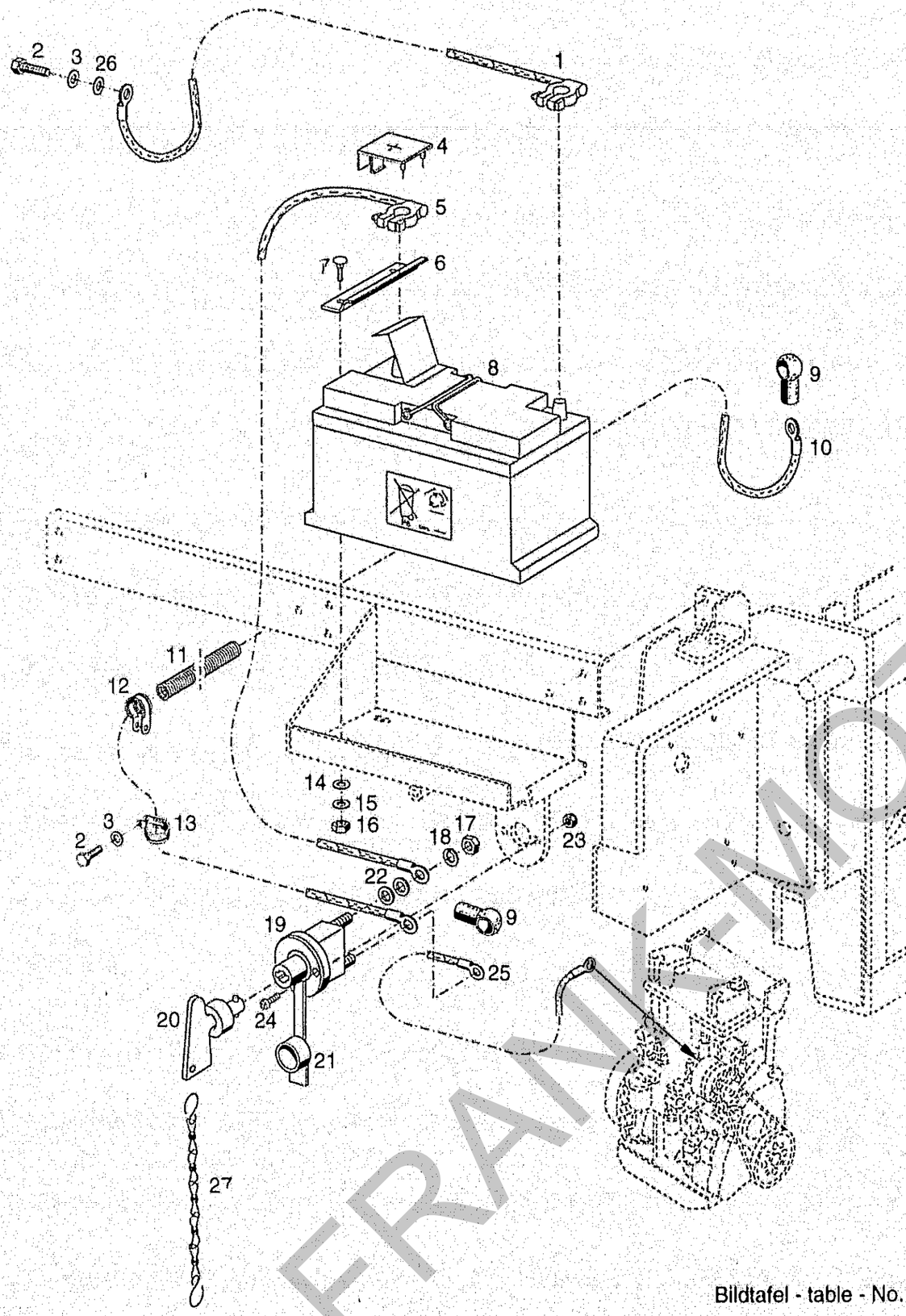

Bildtafel - table - No. 13

C98-013.al 06.04.04

BILDTAFEL NR. 13
BATTERIE, TRENNSCHALTER

TABLE NO. 13
BATTERY, BATTERY SWITCH

Bild-Nr. Ill.No.	Bestell-Nr. Part No.		Benennung	Abm./Bemerk. Dimen./Remarks	Stück Pieces	Denomination
1	134 782		Zsb. Batteriekabel	Masse	1	Cable ass.
2	011 509	DIN933M8x16	Sechskantschraube		2	Hexagon screw
3	010 063	DIN137B8	Federscheibe		2	Lock washer
4	025 136	DIN72311-D	Endpolabdeckkappe	für +Pol	1	Pole cover
5	126 132		Zsb. Kabel	50mm², 1150 lg.	1	Cable ass.
6	110 334		Batterieklemmstück	Plat. 50x148x3	1	Battery terminal
7	011 806	DIN603M8x20	Flachrundschraube		2	Flat screw
8	028 549		Akku	12 V 100 AH	1	Accumulator
9	114 820		Gummikappe		3	Rubber cap
10	140 891		Zsb. Batteriekabel	50mm², 2100 lg.	1	Cable ass.
11	027 315-2100		Wellschlauch	NW19x2100 lg.	1	Hose
12	029 764		Rohrsch. mit Gummiprofil	f. Ø23, Bohr. 12,5	2	Pipe socket
13	015 173		Rohrsch. mit Gummiprofil	f. Ø23, Bohr. 8,4	1	Pipe socket
14	010 044	DIN125A8,4	Scheibe		2	Shim
15	011 140	DIN127B8	Federring		2	Spring ring
16	011 579	DIN934M8	Sechskantmutter		2	Hexagon nut
17	011 751	DIN439M10	Sechskantmutter		2	Hexagon nut
18	010 056	DIN127A10	Federring		2	Lock washer
19	138 306		Batterietrennschalter (best. aus Teilen 17-21)		1	Akku switch (cons. of parts 17-21)
20	138 961		Ersatzschlüssel		1	Key
21	797 497		Staubschutzkappe		1	Dust cap
22	011 750	DIN433-10,5	Scheibe		4	Shim
23	011 683	DIN985M6	Sechskantmutter		2	Hexagon nut
24	023 652	DIN7985M6x20	Linsenschraube		2	Screw
25	141 046		Zsb. Kabel	16mm², 550 lg.	1	Cable ass.
26	010 044	DIN125A8,4	Scheibe		1	Shim
27	016 613		Knotenkette Zsb.	145 lg	1	Knot chain ass.

FRANK-MOTORCERATE

Hydraulik, Lenkung

Spaltenverzeichnis

		Zeile Spalte
Tafel 17	Hydrauliktank, Filter, Hydraulikpumpe	B 5 - C 6
Tafel 18	Lenkrad, Lenkung	D 5 - D 6
Tafel 19	Danfoss Lenkung OSPC 125 LS	E 5 - E 6
Tafel 20	Eingangsplatte, Steuergerät, Rücklaufschläuche	F 5 - G 6
Tafel 21	Hydraulische Differentialsperre	H 5 - H 6
Tafel 22	Lenksystem	I 5 - I 6

Hydraulic system, steering

Column contents

		Line Columns
Table 17	Hydraulic tank, filter, hydraulic pump	B 5 - C 6
Table 18	Steering wheel, steering	D 5 - D 6
Table 19	Danfoss Steering OSPC 125 LS	E 5 - E 6
Table 20	input plate, control valve, Return flow hose	F 5 - G 6
Table 21	Hydraulic diff-lock	H 5 - H 6
Table 22	Steering system	I 5 - I 6

FRANK-MOTOR VORGERAETE

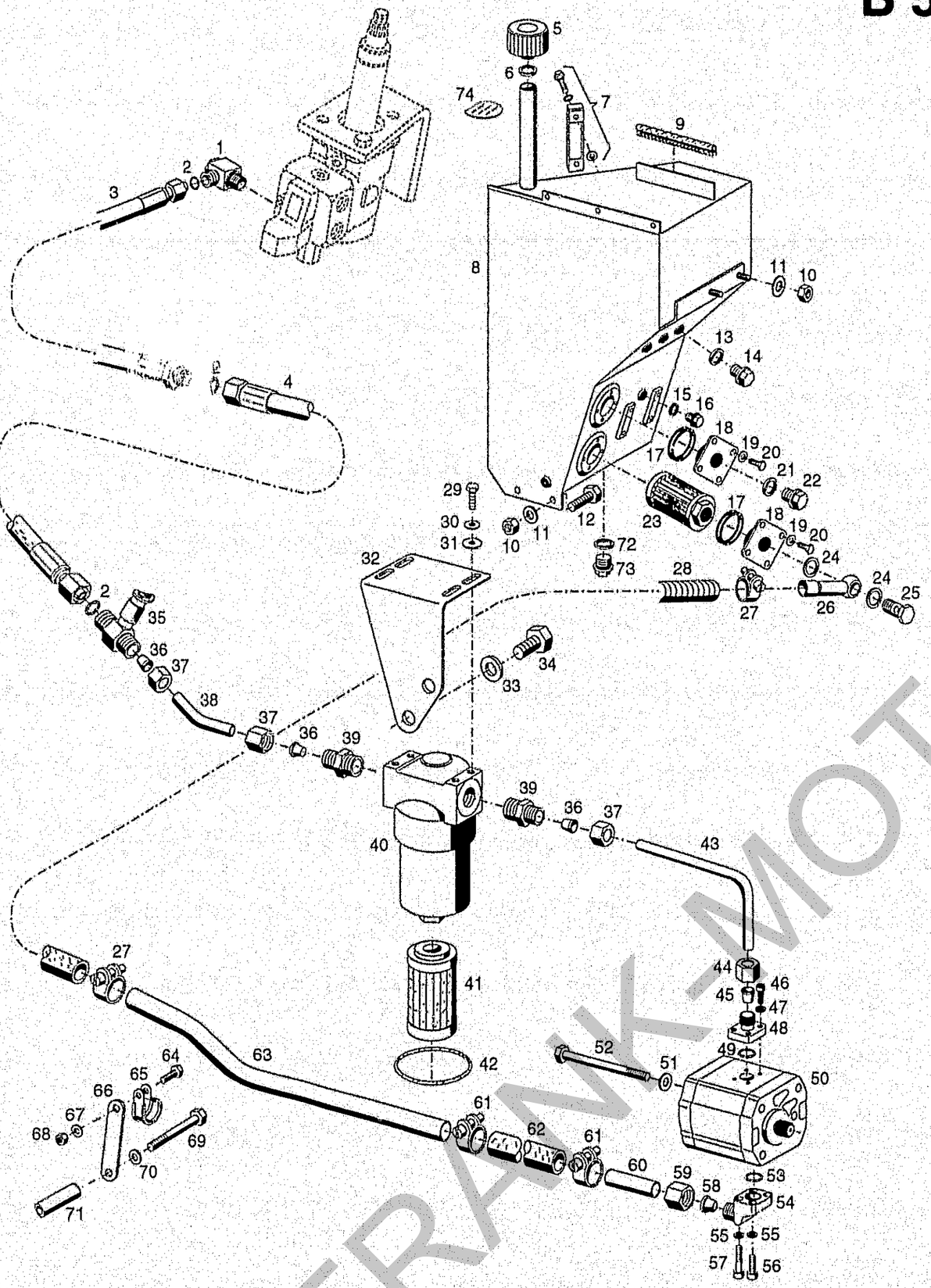

Bildtafel - table - No. 17

C98-017.ai 14.01.02

BILDTAFEL NR.17
HYDRAULIKTANK, FILTER,
HYDRAULIKPUMPE

TABLE NO.17
HYDRAULIC TANK, FILTER,
HYDRAULIC PUMP

Bild-Nr. Ill.No.	Bestell-Nr. Part No.		Benennung	Abm./Bemerk. Dimen./Remarks	Stück Pieces	Denomination
1	028 630		Winkel-Schwenkstutzen	für Ø15 R1/2"	1	Swivel union
2	012 661		Ringdichtung	Ø12x2	3	Ring seal
3	028 065		Höchstdruckschlauch	NW12; Ø15x2300	1	Hose pipe
4	028 177		Höchstdruckschlauch	NW12; Ø15x1300	1	Hose pipe
5	141 243		Belüftungsfilter Kpl. (mit Teil 6)		1	Ventilation filter (with parts 6)
6	023 661		Flachdichtring	Ø30xØ38x2,5	1	Flat seal ring
7	141 244		Ölstandsauge Kpl.		1	Oil sight glass
8	140 522		Zsb. Hydrauliköltank (mit Teilen 5-7)		1	Hydraulic oil tank (with parts 5-7)
9	027 905-210		Metallklammerprofil (Meterw.)	15x30x210lg.	1	Metal protection
10	011 590	DIN934M12	Sechskantmutter		4	Hexagon nut
11	010 065	DIN137B12	Federscheibe		4	Lock washer
12	011 540	DIN933M12x30	Sechskantschraube		2	Hexagon screw
13	010 402	DIN7603A26x31CU	Dichtring		1	Sealing ring
14	029 771	DIN910M26x1,5	Verschlußschraube		1	Sealing screw
15	010 391	DIN7603A14x20CU	Dichtring		1	Sealing ring
16	011 037	DIN910M14x1,5	Verschlußschraube		1	Sealing screw
17	014 696		Ringdichtung	Ø64x3	4	Ring seal
18	125 426		Flansch	R 1 ¼" 71,5x46	2	Flange
19	010 063	DIN137B8	Federscheibe		6	Lock washer
20	011 509	DIN933M8x16	Sechskantschraube		6	Hexagon screw
21	026 579	DIN7603A30x36x2CU	Dichtring		1	Sealing ring
22	028 124	DIN910M30x1,5	Verschlußschraube		1	Sealing screw
23	029 541		Saugfilterelement	Ø63x200, R1 ¼"	1	Suction filter
24	028 796		Megu-Schraubendichtung	30,8x38,1x2,34	2	Sealing ring
25	026 578	DIN7643M30x1,5	Hohlschraube - 28		1	Hollow screw
26	133 839		Zsb. Verbindungsleitung	NL.	1	Connecting pipe
27	029 905		Gelenkbolzenschelle	40-43 f. Schlauch 30x5	2	Wire clip
	029 662		Gelenkbolzenschelle	36-39 f. Schlauch 30x4	2	Wire clip
28	029 768		Schlauch mit Drahtspirale (30x4x280)	Zeitweise wurde Schlauch 30x5 eingeb.	1	Hose
29	011 509	DIN933M8x16	Sechskantschraube		4	Hexgon screw
30	010 063	DIN137B8	Federscheibe		4	Lock washer
31	010 044	DIN125A8,4	Scheibe		4	Shim
32	131 324		Filterhalter	Plat. 3x269,5x104	1	Fixture
33	010 066	DIN137B14	Federscheibe		2	Shim (replacing
34	028 354	DIN933M14x20	Sechskantschraube		2	Hexagon screw
35	027 833		Messverschraubung	f.Ø15, M16	1	Union
36	015 752		Profilring	Ø15	3	Profile ring
37	015 727		Überwurfmutter	M22x1,5	3	Lock nut
38	131 226		Rohr	Ø15X1,5X140	1	Pipe
39	028 625		Ger. Einschraubstutzen	f.Ø15, R 3/4"	2	Screw socket straight
40	131 551		ZSB.DRUCKFILTER- (mit Teilen 41 u. 42)		1	PASSAGE FILTER (with parts 41 a. 42)
41	132 897		Filterelement		1	Filter cartridge
42	028 109		Runddichtring	Ø63,17xØ2,62	1	O-Ring
43	126 303		Druckleitung	Ø15x1,5x196	1	Pressure pipe
44	015 727		Überwurfmutter	M22x1,5	1	Lock nut
45	015 752		Profilring	Ø15	1	Profile ring
46	011 218	DIN912M6x20	Innensechskantschraube		4	Socket-head screw
47	010 447	DIN7980-6	Federring		4	Lock washer
48	015 814		Ger. Flanschverschraubung (best. aus Teilen 44-49)	f. Ø15	1	Screw union, str. (cons. of parts 44-49)

FRANK-MOTOR-RET

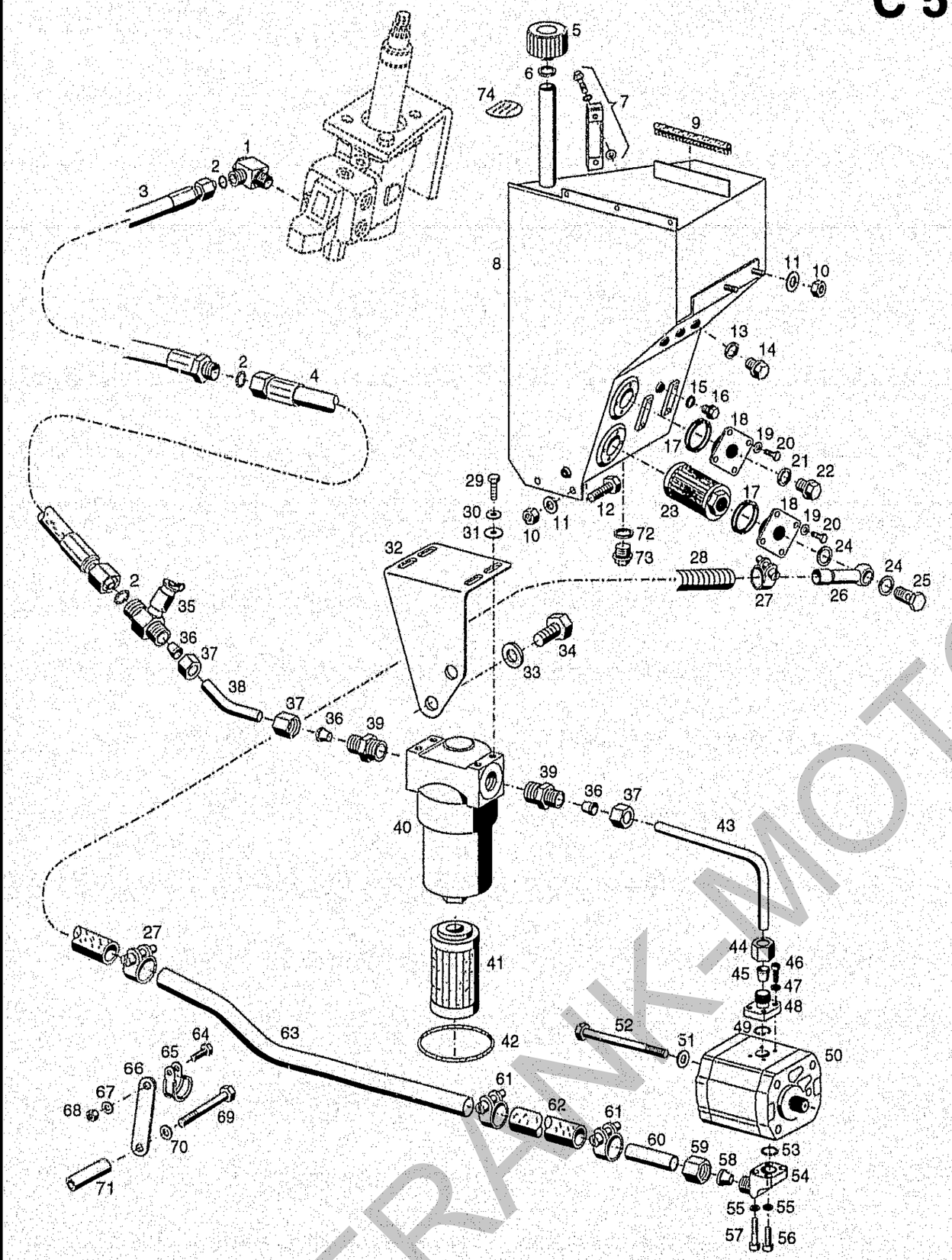

Bildtafel - table - No. 17

BILDTAFEL NR.17
HYDRAULIKTANK, FILTER, HYDRAULIKPUMPE

TABLE NO.17
HYDRAULIC TANK, FILTER, HYDRAULIC PUMP

Bild-Nr. III.No.	Bestell-Nr. Part No.		Benennung	Abm./Bemerk. Dimen./Remarks	Stück Pieces	Denomination
49	012 662		Ringdichtung	Ø18x2,5	1	Ring seal
50	028 107		ZSB. HYDRAULIK-ZAHNRADPUMPE	17 ccm	1	HYDRAULIC WHEEL PUMP.ASS.
	028 136		Dichtungssatz für Hydraulikpumpe		1	Gasket kit for hydraulic pump
51	010 056	DIN127A10	Federring		2	Lock washer
52	011 113	DIN931M10x120	10.9 Sechskantschraube		2	Hexagon screw
53	014 753		Ringdichtung	Ø24x2,5	1	Ring seal
54	028 632		Winkelflanschstutzen (best. aus Teilen 53-57)	f.Ø28	1	Swivel union ass. (cons. of parts 53-57)
55	010 447	DIN7980-6	Federring		4	Lock washer
56	027 827	DIN912M6x22	Innensechskantschraube		2	Socket-head screw
57	023 034	DIN912M6x50	Innensechskantschraube		2	Socket-head screw
58	028 118		Profilring	f.Ø28	1	Profil ring
59	028 117		Überwurfmutter	M36x2, f.Ø28	1	Lock nut
60	131 224		Saugleitung	Ø28x1,5x100	1	Pipe
61	029 662		Gelenkbolzenschelle	36-39	2	Wire clip
62	029 663		Schlauch mit Drahtspirale	30x4x80	1	Hose
63	130 288		Saugleitung	Ø28x1,5x752	1	Suction pipe
64	011 502	DIN933M6x12	Sechskantschraube		1	Hexagon screw
65	026 558		Rohrschelle mit Gummiprofil	f. Ø28	1	Pipe clip w. rubber profile
66	132 071		Lasche	20x4x110	1	Fixture
67	011 742	DIN137B6	Federscheibe		1	Lock washer
68	011 577	DIN934M6	Sechskantmutter		1	Hexagon nut
69	011 088	DIN931M8x55	Sechskantschraube		1	Hexagon screw
70	010 063	DIN137B8	Federscheibe		1	Lock washer
71	022 345		Lagerrohr	Ø16x4x35	1	Pipe
72	010 401	DIN7603A22x27CU	Dichtring		1	Sealing ring
73	010 407	DIN7604AM22x1,5	Verschlußschraube		1	Sealing screw
74	028 981		Klebeschild	52x36 synth. Ester	1	Instruction shield

FRANK-MOTOR GMBH

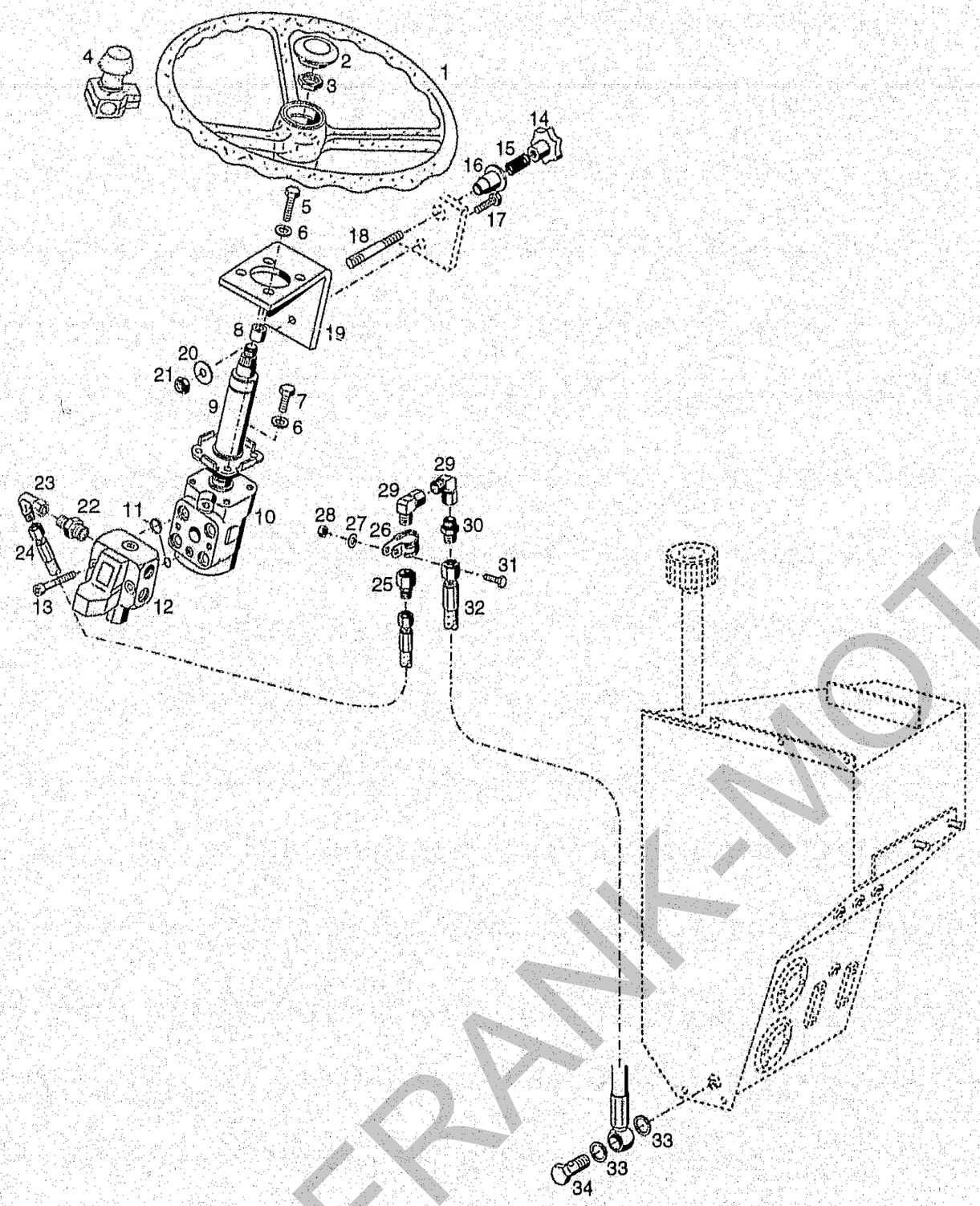

Bildtafel - table - No. 18

C98-018.ai 15.01.02

BILDTAFEL NR. 18
LENKRAD, LENKUNG

TABLE NO. 18
STEERING WHEEL, STEERING

Bild-Nr. Ill.No.	Bestell-Nr. Part No.		Benennung	Abm./Bemerk. Dimen./Remarks	Stück Pieces	Denomination
1	110 169		Lenkrad	Ø400	1	Steering wheel
2	108 528		Abdeckkappe		1	Cap
3	010 102	DIN439BM18x1,5	Sechskantmutter	flach	1	Hexagon nut flat
4	022 589		Drehgriff	Sonderzubehör	1	Twist grip
5	011 102	DIN931M10x40	Sechskantschraube		3	Hexagon screw
6	010 064	DIN137B10x18	Federscheibe		4	Lock washer
7	011 525	DIN933M10x20	Sechskantschraube		1	Hexagon screw
8	014 281		Rohr	Ø11x18x12	3	Pipe
9	131 631		Zsb. Lenksäule	75 lang	1	Steering column ass.
10	131 371		Zsb. Lenkeinheit (OSPC 125 LS)	100 bar	1	Steering unit compl.
11	152 B 4000		Dichtungssatz		1	Gasket kit
12	119 026		Zsb. Ventilblock (mit Teil 11)		1	Valve block ass. (with part 11)
13	795 964	DIN912M10x1x46	Innensechskantschraube		2	Socket-head screw
14	029 264		Klpp-Sterngriff	Ø40, M10	1	Reversible grip
15	013 654		Druckfeder	Ø15x46x1,25	1	Pressure spring
16	028 396		Schiebestück	Ø45x28	1	Slider
17	011 530	DIN933M10x30	Sechskantschraube		1	Hexagon screw
18	028 397	DIN939M10x60	Stiftschraube		1	Stud
19	134 154		Zsb. Lenkungsträger NL.		1	Steering support ass.
20	011 750	DIN433-10,5	Scheibe		1	Shim
21	011 685	DIN985M10	Sechskantmutter selbsts.		1	Hexagon nut, self lock
22	028 609		Ger. Einschraubstutzen	f.Ø8 R 3/8"	1	Screw socket straight
23	028 616		Einstellb. Winkelstutzen	f.Ø8 M14x1,5 SV	1	Adjustable angle socket
24	027 909		Hochdruckschlauch	(1SC6), Ø8x2150	1	Pressure hose
25	028 618		Reduzierstutzen	12/8	1	Reduction union
26	015 173		Rohrschelle (mit Gummiprofil)		1	Pipe clamp with rubber profile
27	010 063	DIN137B8	Federscheibe		1	Lock washer
28	011 579	DIN934M8	Sechskantmutter		1	Hexagon screw
29	028 615		Einstellb. Winkelstutzen		2	Adjustable angle
30	015 831		Ger. Verschraubung		1	Straight coupling
31	011 511	DIN933M8x20	Sechskantschraube		1	Hexagon nut
32	028 066		Rücklaufschlauch	1SN DN10x1200 lg.	1	Return flow hose
33	010 394	DIN7603A16x22x1,5CU	Dichtring		2	Sealing ring
34	025 290	DIN7643M16x1,5	Hohlschraube-12		1	Hollow screw

FRANK-MOTOR

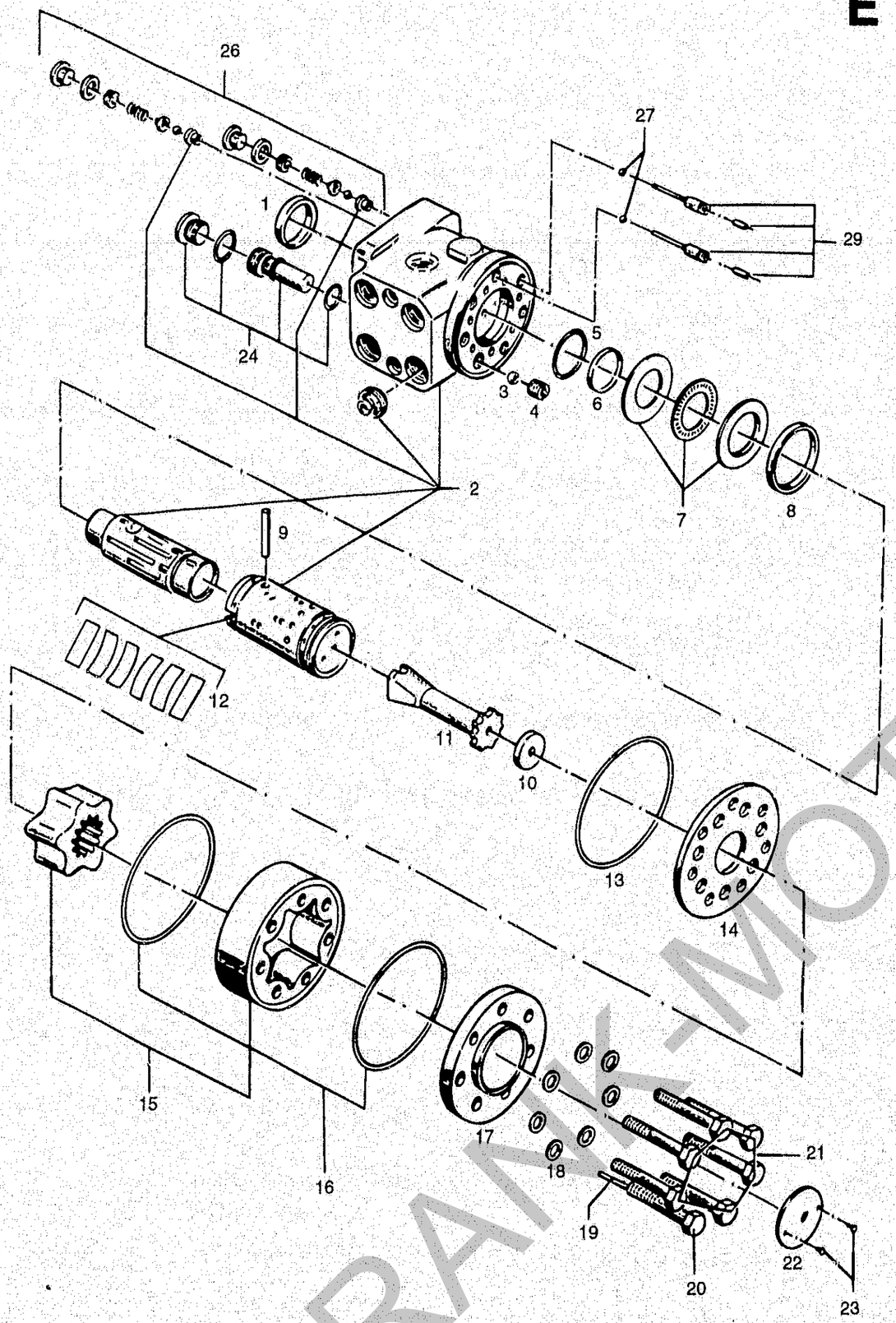

Bildtafel - table - No. 19

C98-019.ai 16.01.02

BILDTAFEL NR.19
DANFOSS LENKUNG OSPC 125 LS

TABLE NO.19
DANFOSS STEERING OSPC 125 LS

Bild-Nr. Ill.No.	Bestell-Nr. Part No.	Benennung	Abm./Bemerk. Dimen./Remarks	Stück Pieces	Denomination
	131 371	ZSB.LENKEINHEIT (OSPC 125 LS) (best. aus Teilen 1-29)		1	STEERING UNIT ASS. (cons. of parts 1-29)
1	633B9002-DA	Staubring		1	Dust seal ring
2		Gehäuse, Spule und Manschette	Nicht einzeln lieferbar		Housing, spool and sleeve. Not solo.
3	689X1031-DA	Kugel	Ø8,5	1	Ball
4	150-0304-DA	Gewindebüchse		1	Thread bushing
5	633B1205-DA	O-Ring		1	O-ring
6	633B9007-DA	Ring		1	Kin-ring
7	150-4262-DA	Zsb. Lager		1	Bearing assembly
8	150-0310-DA	Ring		1	Ring
9	150-0305-DA	Kreuzstift		1	Cross pin
10	150-0437-DA	Zwischenstück		1	Spacer
11	150-0442-DA	Gelenkwelle		1	Cardan shaft
12	150-4209-DA	Satz Feder		1	Set of springs
13	633B1202-DA	O-Ring		1	O-ring
14	150-0301-DA	Verteilerplatte		1	Distributor plate
15	150-4184-DA	Radsatz		1	Gear wheel set
16	633B1173-DA	O-Ring		2	O-ring
17	150-0328-DA	Abschlußdeckel		1	End cover
18	684X2481-DA	Dichtung		7	Washer
19	682L3058-DA	Rollstift		1	Rolled pin
20	150-0322-DA	Schraube mit Bohrung		1	Screw w. bore
21	681X1579-DA	Sechskantschraube		6	Screw
22	150A0000-DA	Firmenschild		1	Name plate
23	681Z1011-DA	Eindrehschraube		2	Drive screw
24	150-4272-DA	Entlastungsventil kpl. (ohne Sitz)		1	Complete relief valve (without seat)
26	150-4268-DA	Doppel-Schock-Ventil (ohne Sitz)		2	Complete dual shock valve (without seat)
27	689X1005-DA	Kugel	Ø3/16 in	2	Ball
29	150-4080-DA	Rollstift		2	Rolled pin
	110 188	DICHTUNGSSATZ FÜR LENKUNG OSPC 125 LS (best. aus Teilen 1,5,6, 13,16 und 18)	150-4206-DA	1	SET OF SEALS FOR STEERING OSPC 125 LS (cons. of parts 1,5,6,13,16 and 18)
		Austausch nur mit Danfoss-Spezialwerkzeug			For replacement Danfoss special tools required.

FRANK-MOTOR

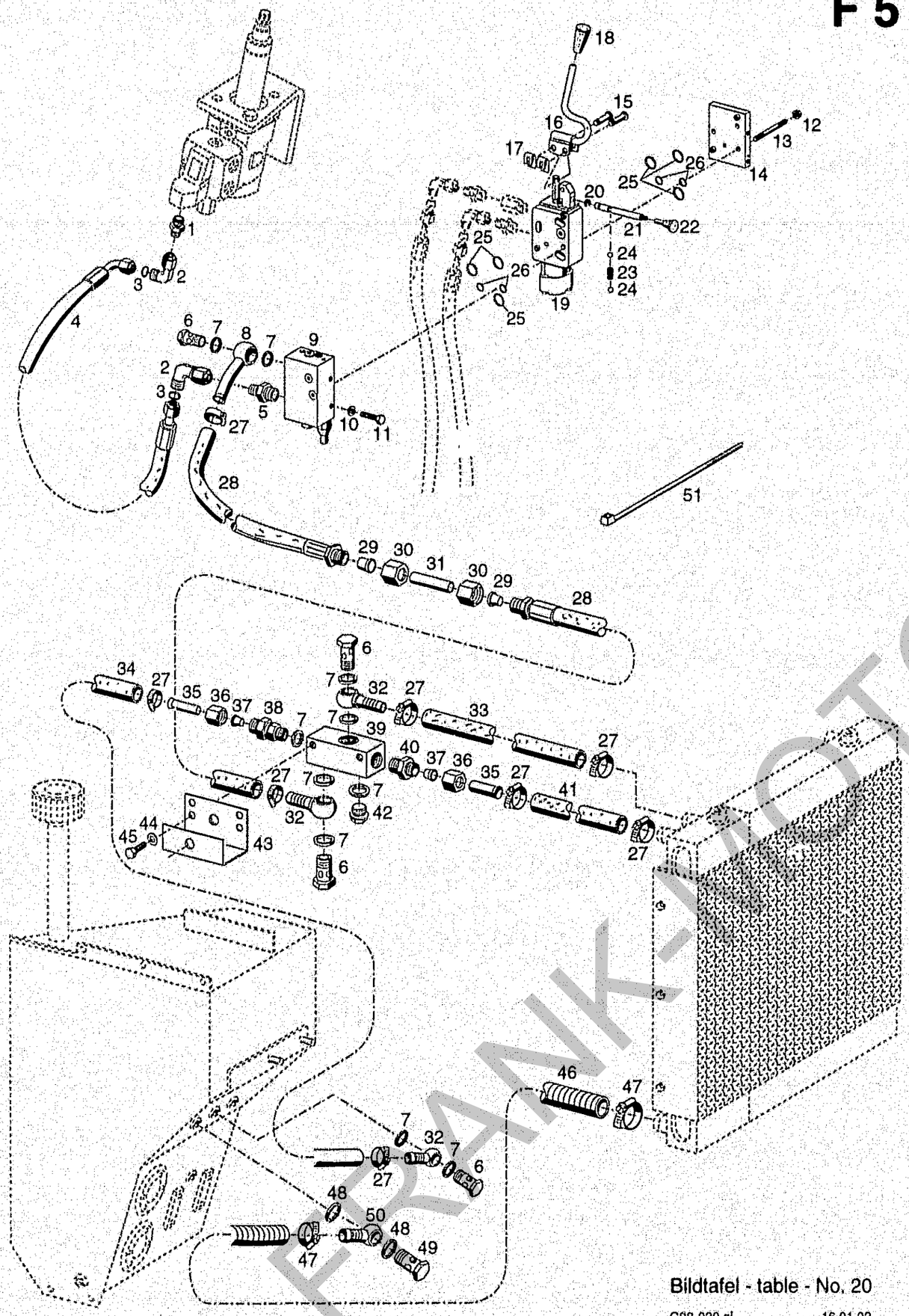

Bildtafel - table - No. 20

C98-020.ai 16.01.02

BILDTAFEL NR. 20
EINGANGSPLATTE, STEUERGERÄT, RÜCKLAUFSCHLÄUCHE

TABLE NO. 20
INPUT PLATE, CONTROL VALVE, RETURN FLOW HOSE

Bild-Nr. Ill.No.	Bestell-Nr. Part No.		Benennung	Abm./Bemerk. Dimen./Remarks	Stück Pieces	Denomination
1	028 605		Ger. Einschraubstutzen	für Ø15 R1/2"	1	Screw socket, str.
2	028 624		Einstellb. Winkelstutzen	fØ15 M22x1,5 SV	2	Angle socket
3	012 661		Ringdichtung	Ø12x2	2	Sealing ring
4	026 693		Schlauchleitung (Ø15x850)	für 2-Mann Kabine	1	Hose pipe
	027 912		Schlauchleitung (Ø15x700)	für 1-Mann Kabine	1	Hose pipe
5	028 610		Ger. Einschraubstutzen	für Ø15 M22x1,5	1	Screw socket, str.
6	025 293	DIN7643M22x1,5	Hohlschraube-18		4	Hollow screw
7	010 401	DIN7603A22x27CU	Dichtring		10	Sealing ring
8	132 005		Zsb. Ringstück	NL.	1	Hose stem
9	029 083		Zsb. Eingangsplatte LU8SSCS-0M22/03P190		1	Input plate Mounted from
10	010 063	DIN137B8	Federscheibe		4	Lock washer
11	011 511	DIN933M8x20	Sechskantschraube		4	Hexagon screw
12	028 092		Dichtungsmutter	M8	3	Sealing screw
13	027 808	DIN835M8x85	10.9 Stiftschraube		n. B.	Stock screw
	027 809	DIN835M8x125	10.9 Stiftschraube		n. B.	Stock screw
	027 810	DIN835M8x155	10.9 Stiftschraube		n. B.	Stock screw
	027 811	DIN835M8x195	10.9 Stiftschraube		n. B.	Stock screw
14	029 084		Endplatte (mit Teilen 25 u. 26)	LU8SPUB-0	1	Endplate (with part 25 a. 26)
15	219 063-BC		Lagerbolzen		2	Bolt
16	028 089		Zsb. Schaltstange 1 (best. aus Teilen 15-18)		1	Shift lever (cons. of parts 15-18)
17	022 264		SL-Sicherung	Gr. 8	2	Circlip
18	796 293		Griff		1	Button
19	029 086		Ventilplatte 25Ltr. (best. aus Teilen 19-26)	LA8S E4K2525-L**-OM18/02	1	Valve plate (cons. of parts 19-26)
	132 404-BC		Zsb. Dichtungssatz (für Teil 19)		1	Gasket kit (for parts 19)
20	292 830-BC		Sicherung	Gr. 6	1	Circlip
21	785 003		Stange LA08	Ø8x70	1	Rod
22	784 881		Pilzknopf LM06		1	Head
23	210 433-BC		Druckfeder		1	Pressure spring
24	219 274-BC		Kugel		2	Ball
25	796 325		Runddichtring	Ø16,56x1,78	6	O-ring
26	796 324		Runddichtring	Ø12x2	4	O-ring
27	010 909		Schlauchklemme	16-28, NIRO	8	Hose clip
28	028 068		Rücklaufschlauch	1SN DN16x1800	2	Return flow hose
29	022 531		Profilring	f. Ø18	2	Profile ring
30	022 529		Überwurfmutter	M26x1,5	2	Union nut
31	141 014		Rohr	Ø18x1,4x40	1	Pipe
32	027 917		Schlauchnippel	NW16	3	Ring ass.
33	029 789		Rücklaufschlauch	16x4x520 lg. 1SN	1	Return flow hose
34	029 032		Rücklaufschlauch	16x4x1100 lg. 1SN	1	Return flow hose
35	132 073		Rohr	Ø15x1,5x50	2	Pipe
36	015 727		Überwurfmutter	M22x1,5	2	Lock nut
37	015 752		Profilring	Ø15	2	Profile ring
38	028 612		Rückschlagventilstutzen	f. Ø15, 1,5 bar	1	Non-return valve
39	132 072		Verteilerrohr	40x40x100	1	Distributor tube
40	028 610		Ger. Einschraubstutzen	für Ø15 M22x1,5	1	Screw socket, str.
41	029 788		Rücklaufschlauch	16x4x460 lg. 1SN	1	Return flow hose
42	010 407	DIN7604AM22x1,5	Verschlußschraube		1	Sealing screw

FRANK-MOTOR

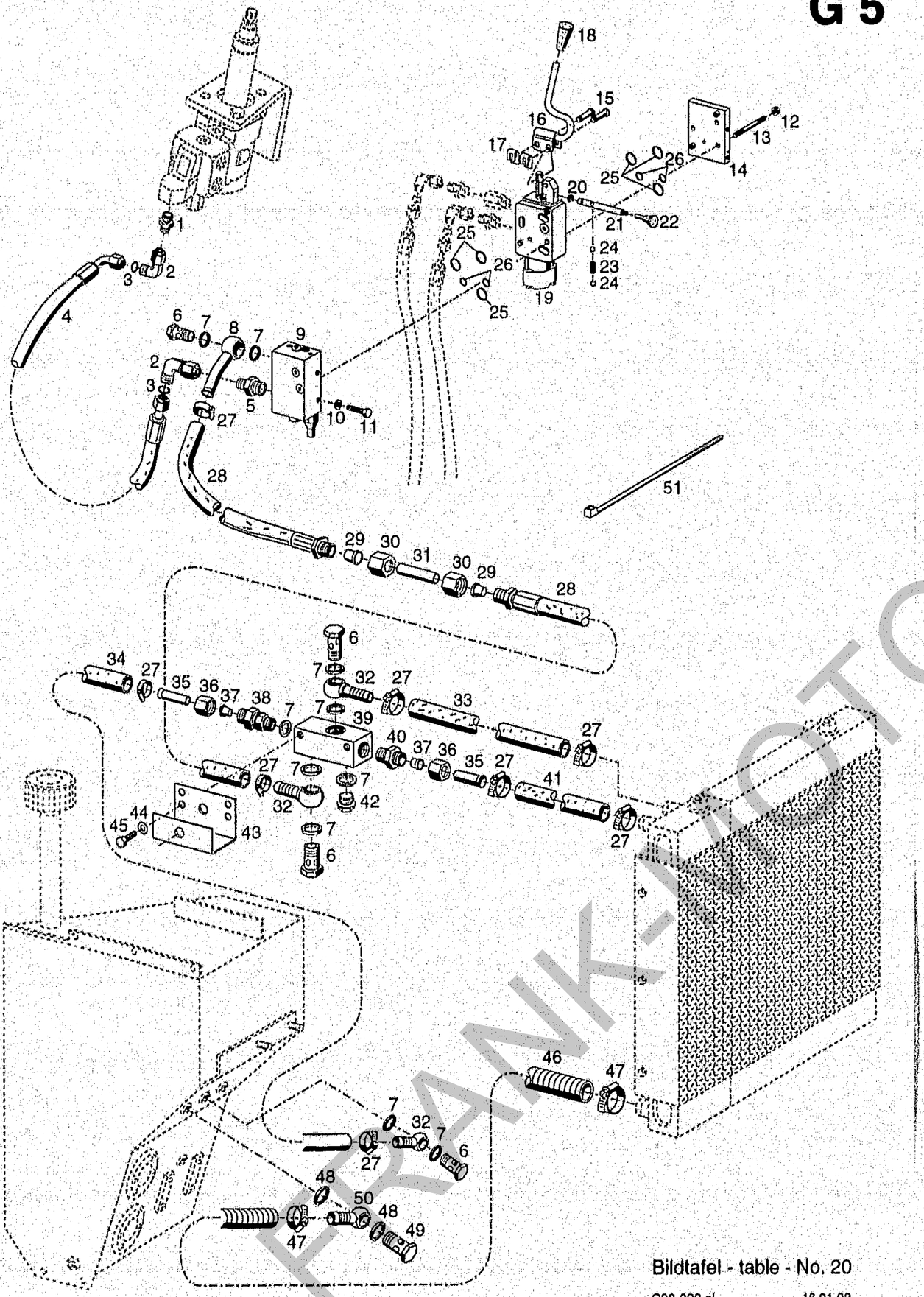

BILDTAFEL NR. 20
EINGANGSPLATTE, STEUERGERÄT, RÜCKLAUFSCHLÄUCHE

TABLE NO. 20
INPUT PLATE, CONTROL VALVE, RETURN FLOW HOSE

Bild-Nr. Ill.No.	Bestell-Nr. Part No.		Benennung	Abm./Bemerk. Dimen./Remarks	Stück Pieces	Denomination
43	141 013		Halter	Plat. 150x100x2,99	1	Holder
44	011 742	DIN137B6	Federscheibe		2	Lock washer
45	011 502	DIN933M6x12	Sechskantschraube		2	Hexagon screw
46	029 790		Rücklaufschlauch	Ø22x4,5x1600	1	Return flow hose
47	010 908		Schlauchklemme	20-32	2	Hose clip
48	010 402	DIN7603A26x31CU	Dichtring		2	Sealing ring
49	025 294	DIN7643M26x1,5	Hohlschraube-22		1	Hollow screw
50	029 060		Schlauchnippel	NW20	1	Ring ass.
51	027 250		Kabelband	365x7,8	n. B.	Cable strip

FRANK-NOTORGERÄTE

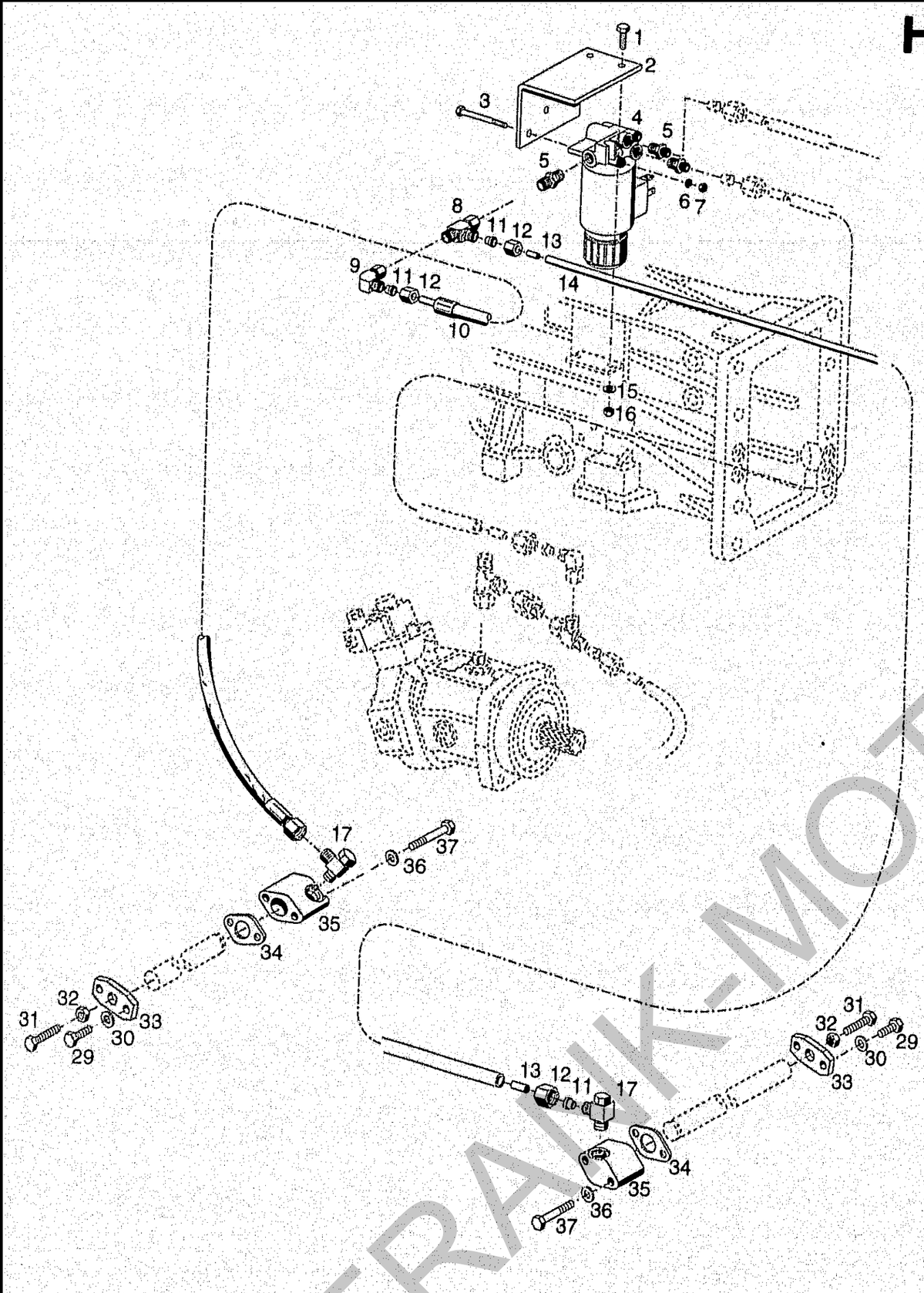

Bildtafel - table - No. 21

C98-021.ai 21.01.02

BILDTAFEL NR. 21
HYDRAULISCHE DIFF.-SPERRE

TABLE NO. 21
HYDRAULIC DIFF.-LOCK

Bild-Nr. Ill.No.	Bestell-Nr. Part No.		Benennung	Abm./Bemerk. Dimen./Remarks	Stück Pieces	Denomination
1	011 503	DIN933M6x16	Sechskantschraube		2	Hexagon screw
2	138 672		Halter		1	Holder
3	022 975	DIN933M6x60	Sechskantschraube		2	Hexagon screw
4	029 334		Nierlerdruckventil (mit Teil 5)		1	Low pressure Valve
5	215 916.0		Ger. Einschraubstutzen	M12x1,5; f. Ø8	3	Screw union, straight
6	011 742	DIN137B6	Federscheibe		2	Lock washer
7	011 577	DIN934M6	Sechskantmutter		2	Hexagon nut
8	028 621		Einstellb. L - Stutzen	für Ø8	1	Adjustable L union
9	028 616		Einstellb. Winkelstutzen	für Ø8	1	Angle screw union
10	029 382		Hochdruckschlauch	Ø6x1750	1	Pressure hose, rear
11	015 749		Profilring	Ø8	2	Profile ring
12	015 723		Überwurfmutter	M14x1,5	2	Lock nut
13	026 929		Einsteckhülse	für Ø8	2	Sleeve
14	028 710		Druckrohr	Ø8x2x550	1	Pressure pipe
15	011 742	DIN137B6	Federscheibe		2	Lock washer
16	011 577	DIN934M6	Sechskantmutter		2	Hexagon nut
17	028 599		Schwenkverschraubung	M10x1	2	Angle screw union
29	011 511	DIN933M8x20	Sechskantschraube		4	Hexagon screw
30	010 063	DIN137B8	Federscheibe		4	Lock washer
31	011 516	DIN933M8x28	Sechskantschraube		2	Hexagon screw
32	011 579	DIN934M8	Sechskantmutter		2	Hexagon nut
33	108 991		Anschlagplatte	m. Loctite 573 m.	2	Endplate
34	115 811		Dichtung		2	Gasket
35	111 145		Druckflansch		2	Pressure flange
36	010 063	DIN137B8	Federscheibe		4	Lock washer
37	011 088	DIN931M8x55	Sechskantschraube		4	Hexagon screw

FRANK-MOTOR ERSATZ

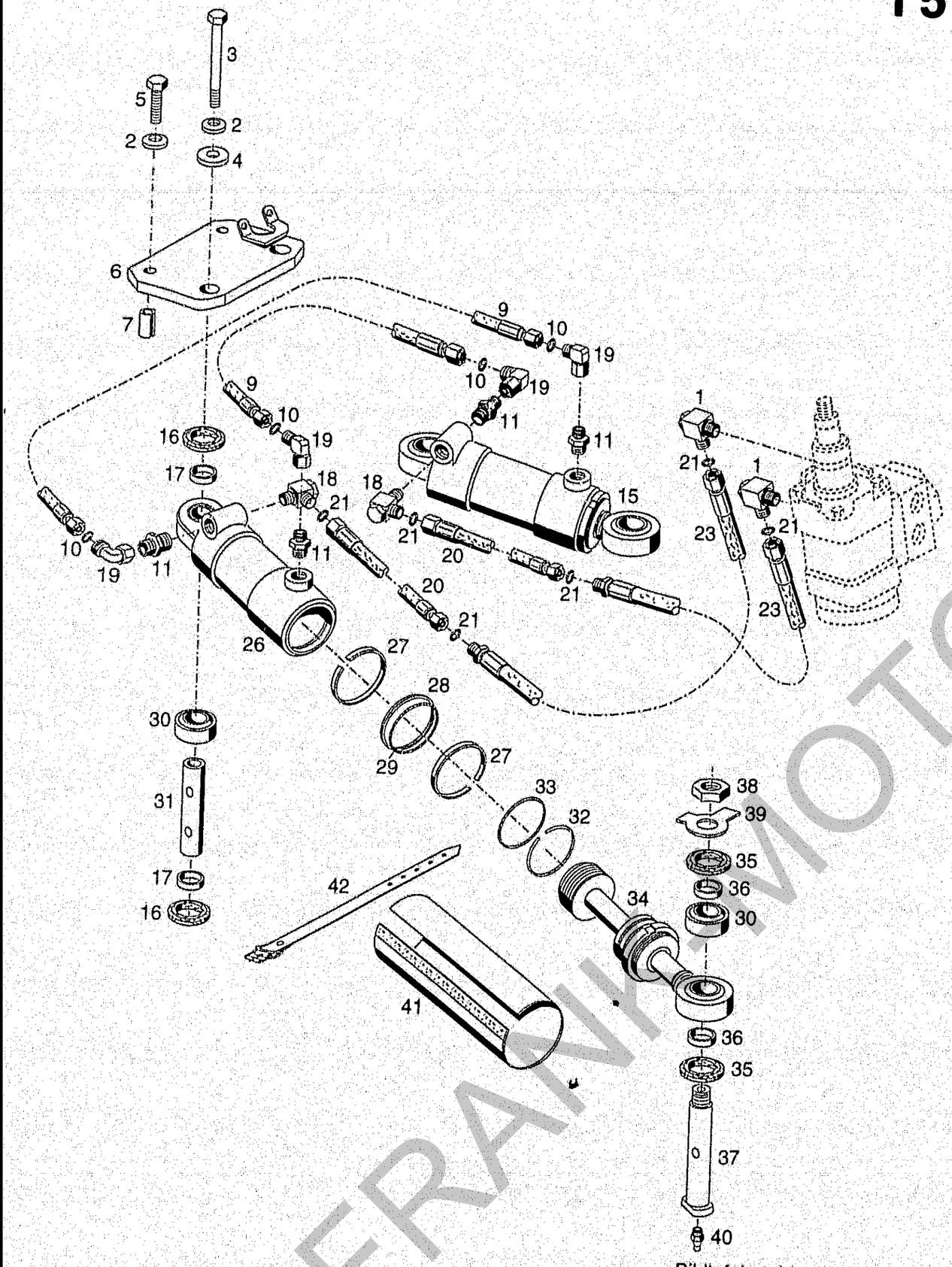

Bildtafel - table - No. 22

C98-022.ai 22.01.02

BILDTAFEL NR. 22
LENKSYSTEM

TABLE NO. 22
STEERING SYSTEM

Bild-Nr. Ill.No.	Bestell-Nr. Part No.		Benennung	Abm./Bemerk. Dimen./Remarks	Stück Pieces	Denomination
1	028 628		Winkel-Schwenkstutzen	f.Ø12, R3/8"	2	Angle swivel union
2	014 384		Sicherungsscheibe	HS 12	4	Locking tab
3	011 189	DIN931M12x100	Sechskant[illegible]schraube		2	Hexagon screw
4	014 878		Scheibe	Ø12,3x30x3	2	Shim
5	011 545	DIN933M12x45	Sechskantschraube		2	Hexagon screw
6	140 963		Zsb. [illegible]	135x12x180	1	Bearing plate
7	010 382	DIN7346-16x20	Spannhülse		2	Tension sleeve
9	019 299		Hochdruckschlauch	Ø8x500 lg. (1SC6)	2	Hose pipe
10	025 385		Rundabdichtung	Ø6x1,5	4	O-ring
11	028 607		Ger. Einschraubstutzen	f. Ø8, M16x1,5	4	Screw socket straight
15	128 500		ZSB. HYDRAULIK-ZYLINDER (Doppeltwirkend, best. aus Teilen 26 - 28, 32 - 34)	Weber Nr. 211 110.1-WE	2	HYDR.CYLINDER ASS. (cons. of parts 26 - 28, 32 - 34)
	110 187		Dichtungssatz für Hydraulikzyl. 15 (best. aus Teilen 27, 28 und 33)	Austausch nur mit entsprechendem Spezialwerkzeug zulässig	2	Gasket kit compl. for hydrocylinder (cons. of parts 27, 28 and 33)
16	010 996		Flachdichtring	Ø31xØ50x7	4	Flat seal ring
17	014 221		Distanzrohr	Ø30xØ25,1x5	4	Spacer tube
18	028 627		Winkelschwenkstutzen	f.Ø12, M16x1,5	2	Angle swivel union
19	028 616		Einstellb. Winkelstutzen	f.Ø8 M14x1,5 SV	4	Angle screw union
20	110 865		Höchstdruckschlauch	Ø12x800 (1SC10)	2	High-pressure hose
21	028 586		Runddichtring	Ø9,5x2	6	O-ring
23	028 067		Höchstdruckschlauch	Ø12x2300 (1SC10)	2	High-pressure hose
26	784 840		Zylinder		2	Cylinder
* 27	085.361.5-WE		Führungsring	S50703-0550A	4	Guide ring
* 28	085.360.7-WE		Turcon-Glyd-Ring (mit Teil 29)		2	Turcon-Glyd-Ring (with parts 29)
* 29	einzeln nicht lieferbar		Runddichtring	Ø41x3,5	2	O-ring
30	782 027		Gelenklager	GE 25 D 0-V 105	4	Rocker bearing
31	121 219		Lagerrohr	Ø25xØ12,5x80,5	2	Bearing tube
32	785 964		Sprengring	Ø53xØ2,5	2	Spring ring
* 33	080.497.5-WE		Runddichtring	Ø48x3,5	2	O-ring
34	786 669		ZSB. KOLBENSTANGE KPL. (mit Teilen 27, 28, 32 und 33)		2	PISTON ROD ASS. CPL. (compr. parts 27, 28, 32 and 33)
35	010 997		Flachdichtring	Ø31xØ47x9	4	Sealing ring
36	014 270		Distanzrohr	Ø25,8xØ30x7,5	4	Spacer tube
37	110 185		Lenkbolzen	Ø32x86	2	Steering bolt
38	010 104	DIN439BM24x1,5	Sechskantmutter	flach	2	Hexagon nut, flat
39	010 125	DIN463-25	Scheibe m. 2 Lappen		2	Shim
40	010 491	DIN71412AM8x1	Schmiernippel		2	Lubrication nipple
41	024 305		Ummantelung	500 lang	1	Cover
42	027 886		Riemen m. Schnalle	475 lg.	2	Leather belt w. buckle

* Nur als Dichtungssatz 110 187 lieferbar. Austausch des Turcon-Glyd-Ring ist nur mit dem entsprechenden Spezialwerkzeug zulässig.

* Only supplied as compl. Gasket kit 110 187 (for replacement of the Turcon-Glyd-Ring special tool required)

FRANK-MOTOR GERVETE

Hydraulischer Fahrantrieb

Spaltenverzeichnis		Zeile Spalte
Tafel 23	Hydrauliktank	B 7 - B 8
Tafel 24a	Ölkühler eingebaut bis FG. Nr. 524 10 144H	C 7 - D 8
Tafel 24b	Ölkühler eingebaut ab FG. Nr. 524 10 145H	E 7 - E 8
Tafel 25	Steuerleitungen, Verteilerrohr, Rücklaufleitungen eingebaut bis FG. Nr. 524 10 144H	F 7 - F 8
Tafel 25a	Steuerleitungen, Rücklaufleitungen eingebaut ab FG. Nr. 524 10 145H	G 7 - G 8
Tafel 26	Verstellpumpe, Verstellmotor, Druckfilter eingebaut bis FG. Nr. 524 10 144H	H 7 - I 8
Tafel 26a	Verstellpumpe, Verstellmotor, Druckfilter eingebaut ab FG. Nr. 524 10 145H	J 7 - K 8
Tafel 27	Niederdruckhydraulik f. Direkt-Drive eingebaut bis FG. Nr. 524 10 144H	L 7 - L 8
Tafel 27a	Niederdruckhydraulik f. Direkt-Drive eingebaut ab FG. Nr. 524 10 145H	M 7 - M 8

Hydraulic-transmission

Column contens		Line Column
Table 23	Hydraulic tank	B 7 - B 8
Table 24a	Oil cooler mounted up to chassis no. 524 10 144H	C 7 - D 8
Table 24b	Oil cooler mounted from chassis no. 524 10 145H	E 7 - E 8
Table 25	Hydraulic pipes, distributor tube, return flow pipes mounted up to chassis no. 524 10 144H	F 7 - F 8
Table 25a	Hydraulic pipes, return flow pipes mounted from chassis no. 524 10 145H	G 7 - G 8
Table 26	Variable capacity hydraulic pump, variable capacity hydraulic motor, pressure filter mounted up to chassis no. 524 10 144H	H 7 - I 8
Table 26a	Variable capacity hydraulic pump, and motor, pressure filter mounted from chassis no. 524 10 145H	J 7 - K 8
Table 27	Hydraulic diff.-lock for direkt-drive mounted up to chassis no. 524 10 144H	L 7 - L 8
Table 27a	Hydraulic diff.-lock for direkt-drive mounted from chassis no. 524 10 145H	M 7 - M 8

FRANK-MOTOR VORGERAETE

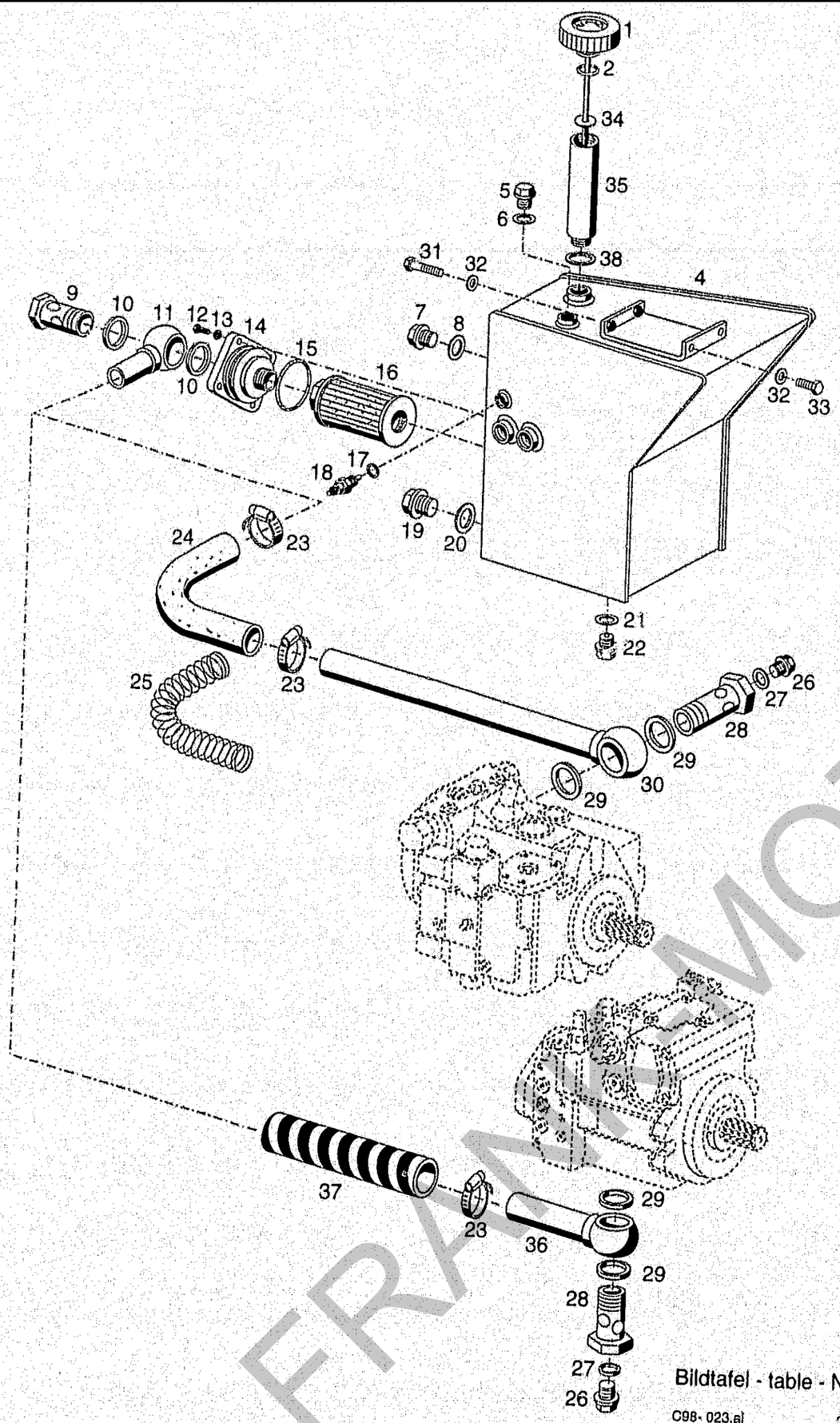

Bildtafel - table - No. 23

C98- 023,a) 31.03.04

BILDTAFEL NR. 23
HYDRAULIKTANK

TABLE NO. 23
HYDRAULIC TANK

Bild-Nr. Ill.No.	Bestell-Nr. Part No.		Benennung	Abm./Bemerk. Dimen./Remarks	Stück Pieces	Denomination
1	138 227		Belüftungsfilter (mit Teil 2)	314 lang	1	Ventilation filter (with part 2)
2	027 362		Runddichtring	Ø28,24x2,62	1	Ring seal
4	133 220		Zsb. Ölbehälter links	NL.	1	Oil tank
5	011 861	DIN910M16x1,5	Verschlussschraube		1	Sealing screw
6	010 394	DIN7603A16x22x1,5CU	Dichtring		1	Sealing ring
7	011 039	DIN910M20x1,5	Verschlussschraube		1	Sealing screw
8	010 397	DIN7603A20x26CU	Dichtring		1	Sealing ring
9	026 578	DIN7643-28	Hohlschraube	M30x1,5	1	Hollow screw
10	028 796		Megu-Schraubendichtring	Ø30,8xØ38,1x2,3	2	Sealing ring
11	133 839		Zsb. Verbindungsleitung	NL.	1	Connecting pipe ass.
12	011 511	DIN933M8x20	Sechskantschraube		3	Hexagon screw
13	010 063	DIN137B8	Federscheibe		3	Lock washer
14	127 832		Verschlussdeckel	82,8x82,8x46 R1"	1	Sealing cover
15	014 696		Runddichtring	Ø64x3	1	Sealing ring
16	029 540		Saugfilter		1	Suction filter
17	010 391	DIN7603A14x20CU	Dichtring		1	Sealing ring
18	020 899		Temperaturgeber		1	Temperature indic
19	028 124	DIN910M30x1,5	Verschlussschraube		1	Sealing screw
20	026 579	DIN7603A30x36x2CU	Dichtring		1	Sealing screw
21	010 397	DIN7603A20x26CU	Dichtring		1	Sealing ring
22	015 354		Magnetstopfen	M20x1,5	1	Magneto plug
23	010 902		Schlauchklemme	f.Ø25-40	2	Pipe clip
24	138 682		Gummischlauch (Ø28x4, gebogen)	Eingebaut bis 524 10 144H (A11VG50)	1	Hose
25	028 369		Druckfeder (Ø26x1,6x150)		1	Pressure spring
26	011 037	DIN910M14x1,5	Verschlussschraube		1	Sealing screw
27	010 391	DIN7603A14x20CU	Dichtring		1	Sealing ring
28	027 584		Hohlschraube	SW41x60, M33x2	1	Hollow screw
29	028 795		Megu-Schraubendichtring	Ø33,7xØ42x2	2	Sealing ring
30	132 980		Zsb. Rohr (NL.)	Eingebaut bis A11VG50	1	Pipe ass.
31	011 105	DIN931M10x60	Sechskantschraube		2	Hexagon screw
32	010 064	DIN137B10x18	Federscheibe		4	Lock washer
33	011 530	DIN933M10x30	Sechskantschraube		2	Hexagon screw
34	014 912		Scheibe	Ø10,5xØ28x4	1	Shim
35	029 318		Gewindenippel	M30x1,5; Ø36x142	1	Thread nipple
36	133 842		Zsb. Saugleitung	Eingebaut ab 524 10 145H (A4VG40)	1	Suction pipe
37	030 178		Saugschlauch (Ø28x4,5x650)		1	Suction hose
38	026 579	DIN7603A30x36x2CU	Dichtring		1	Sealing ring

FRANKOTORGERÄTE

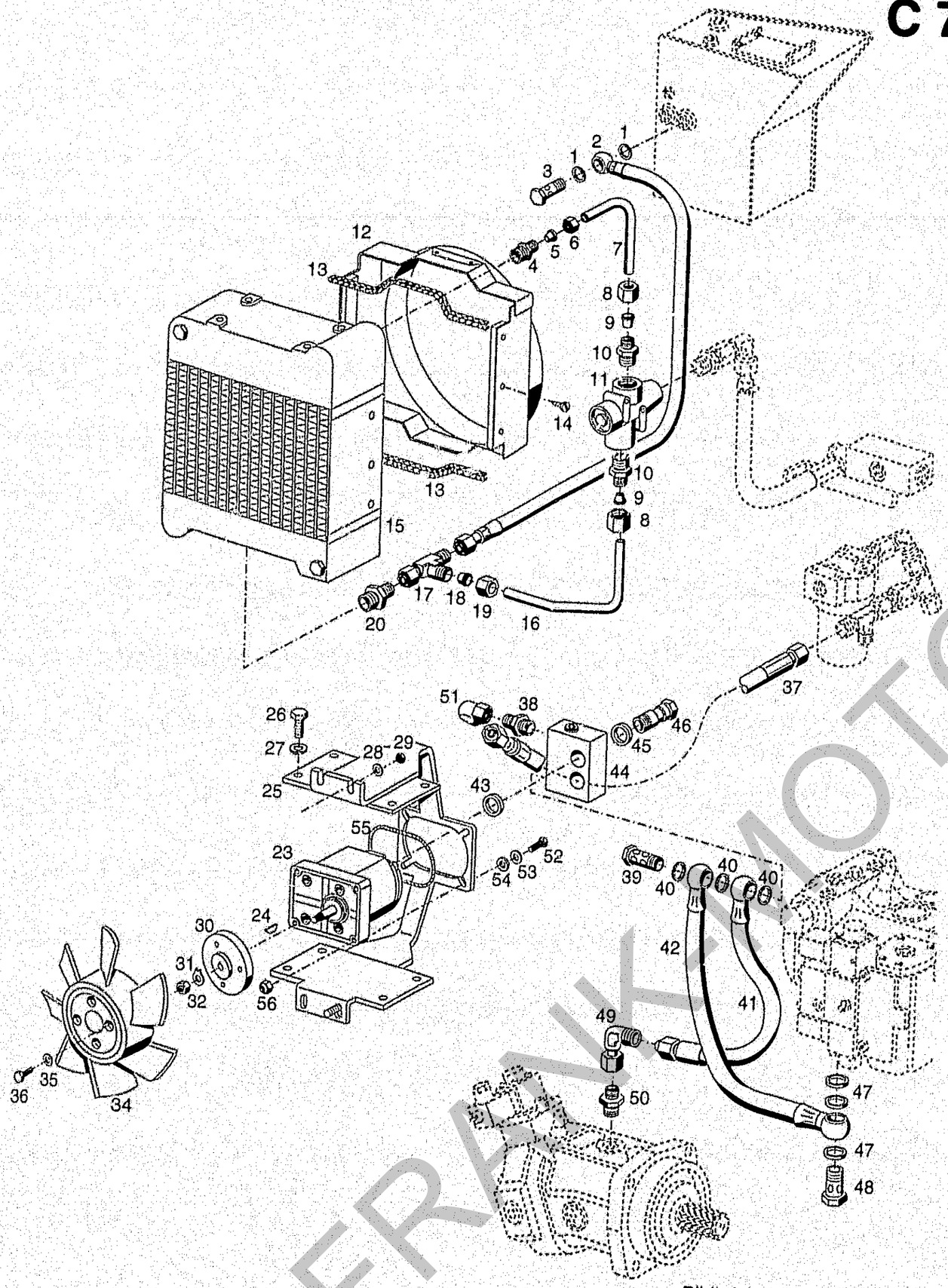

Bildtafel - table - No. 24a

C98-024a.ai 06.02.02

BILDTAFEL NR. 24a
ÖLKÜHLER
Eingebaut bis FG. Nr. 524 10 144H
(Verstellpumpe A11VG50)

TABLE NO. 24a
OIL COOLER
Mounted up to chassis no. 524 10 144H
(Variable capacity hydr. pump A11VG50)

Bild-Nr. Ill.No.	Bestell-Nr. Part No.		Benennung	Abm./Bemerk. Dimen./Remarks	Stück Pieces	Denomination
1	010 401	DIN7603A22x27CU	Dichtring		2	Sealing ring
2	133 328		Zsb. Rücklaufschlauch	920 lang	1	Return flow hose
3	025 293	DIN7643-18	Hohlschraube		1	Hollow screw
4	028 625		Ger. Einschraubstutzen	f. Ø15, R3/4"	1	Screw union, straight
5	015 752		Profilring	f. Ø15	1	Profile ring
6	015 727		Überwurfmutter	f. Ø15, M22x1,5	1	Lock nut
7	133 917		Rücklaufleitung	Ø15x1,5x179,1	1	Return flow pipe
8	015 727		Überwurfmutter	f. Ø15, M22x1,5	2	Lock nut
9	015 752		Profilring	f. Ø15	2	Profile ring
10	028 625		Ger. Einschraubstutzen	f. Ø15, R3/4"	2	Screw union, straight
11	140 447		Öltemperaturregler (45°)	Ersetzt 133 918, 70° austauschbar	1	Oil temperatur control
12	128 297		Zsb. Lüfterhutze	NL.	1	Fan baffle ass.
13	027 108		Kantenschutz	6,5x9,5x290	2	Edge guard
14	010 451	DIN7981B5,5x16	Linsen-Blechschraube		6	Lent screw
15	128 335		Ölkühler	325x264x108,5	1	Oil cooler
16	133 919		Kurzschlußleitung	Ø15x1,5x311,4	1	Pipe
17	028 620		Einstellb. L.-Stutzen	f. Ø15	1	L-union
18	015 752		Profilring	f. Ø15	1	Profile ring
19	015 727		Überwurfmutter	f. Ø15, M22x1,5	1	Lock nut
20	028 625		Ger. Einschraubstutzen	f. Ø15, R3/4"	1	Screw union, straight
23	029 025		Zahnradmotor (mit Teilen 24, 31 u. 32)	4,3 ccm	1	Constant motor (with parts 24, 31 u. 32)
24	einzeln nicht lieferbar		Paßfeder		1	Key
25	136 581		Zsb. Halter	NL.	1	Fixture ass.
26	011 511	DIN933M8x20	Sechskantschraube		8	Hexagon screw
27	010 063	DIN137B8	Federscheibe		8	Lock washer
28	010 063	DIN137B8	Federscheibe		4	lock washer
29	011 579	DIN934M8	Sechskantmutter		4	Hexagon nut
30	136 583		Nabe	Ø73x29	1	Hub
31	einzeln nicht lieferbar		Sicherungsscheibe		1	Shim
32	einzeln nicht lieferbar		Sechskantmutter		1	Hexagon nut
34	128 336		Lüfter	Ø260x50	1	Fan
35	011 742	DIN137B6	Federscheibe		4	Lock washer
36	011 158	DIN933M6x20	Sechskantschraube		4	Hexagon screw
37	023 854		Höchstdruckschlauch	Ø12x520 lg.	1	High-pressure hose
38	028 602		Ger. Einschraubstutzen	f. Ø12, M18x1,5	1	Screw union, straight
39	015 882		Hohlschraube	M18x1,5, SW27x60	1	Hollow screw
40	010 395	DIN7603A18x24CU	Dichtring		3	Sealing ring
41	027 234		Zsb. Rücklaufschlauch	Ø15x800 lg.	1	Return flow hose
42	126 310		Zsb. Rücklaufschlauch	1150 lg.	1	Return flow hose
43	029 253		Dichtkantring	3/8"	2	Edge seal
44	029 035		Druckfolgeventil (best. aus Teilen 43-46)		1	Pressure sequence valve (compr. parts 43-46)
45	029 252		Megu-Schraubendichtung	Ø18x24,7x1,5	2	Usit ring
46	einzeln nicht lieferbar		Hohlschraube	3/8"	2	Hollow screw
47	010 401	DIN7603A22x27CU	Dichtring		3	Sealing ring
48	025 293	DIN7643-18	Hohlschraube	M22x1,5	1	Hollow screw
49	028 624		Einstellb. Winkelstutzen	f. Ø15	1	Adjustable angle screw union

FRANKMOTOR

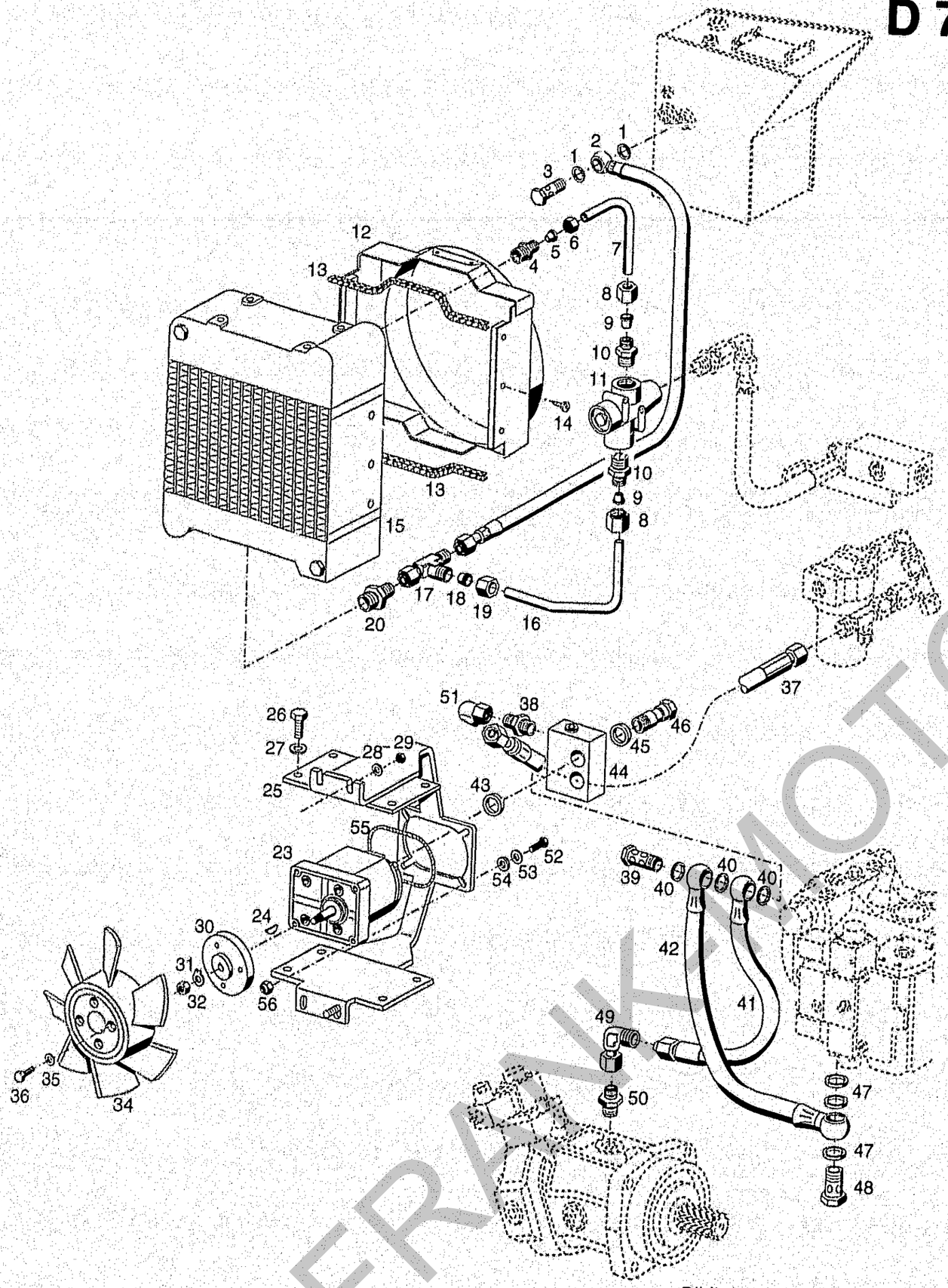

Bildtafel - table - No. 24a

C98-024a.ai 06.02.02

BILDTAFEL NR. 24a
ÖLKÜHLER
Eingebaut bis FG. Nr. 524 10 144H
(Verstellpumpe A11VG50)

TABLE NO. 24a
OIL COOLER
Mounted up to chassis no. 524 10 144H
(Variable capacity hydr. pump A11VG50)

Bild-Nr. Ill.No.	Bestell-Nr. Part No.		Benennung	Abm./Bemerk. Dimen./Remarks	Stück Pieces	Denomination
50	028 603		Ger. Einschraubstutzen	f. Ø15, M18x1,5	1	Screw union, straight
51	028 615		Einstellb. Winkelstutzen	f. Ø12	1	Adjustable angle socket
52	024 273	DIN933M6x35	Sechskantschraube		4	Hexagon screw
53	010 051	DIN126-6,6	Scheibe		4	Shim
54	010 958		Flachdichtring	Ø6xØ13x2,5	4	Flat gasket
55	021 325		Runddichtring	Ø60xØ4	1	Ring seal
56	011 683	DIN985M6	Sechskantmutter	selbsts.	4	Hexagon nut, self lock

FRANKMOTOR

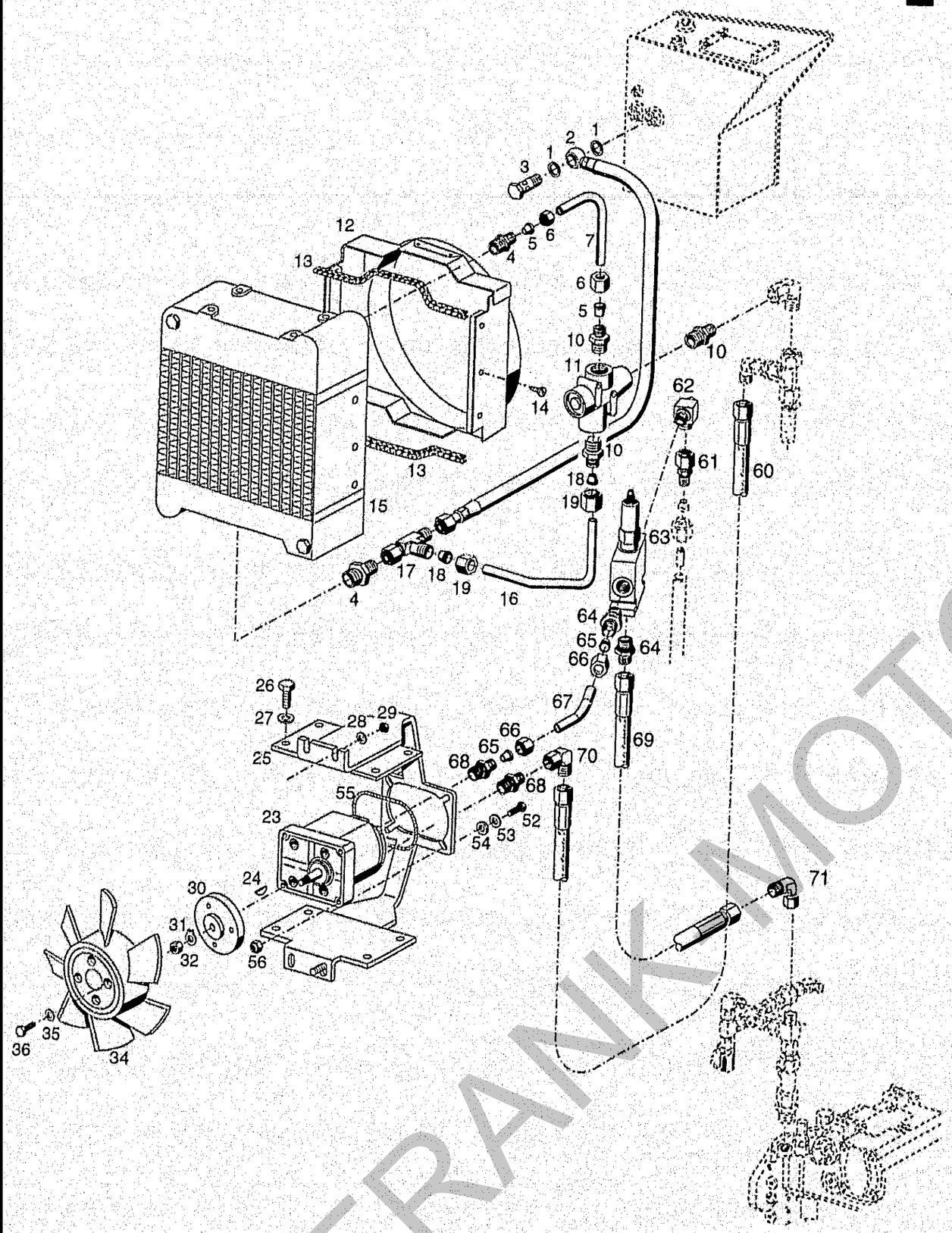

Bildtafel - table - No. 24b

C96-024b.ai 14.06 .02

BILDTAFEL NR. 24b
ÖLKÜHLER
Eingebaut ab FG. Nr. 524 10 145H
(Verstellpumpe A4VG40)

TABLE NO. 24b
OIL COOLER
Mounted from chassis no. 524 10 145H
(Variable capacity hydr. pump A4VG40)

Bild-Nr. Ill.No.	Bestell-Nr. Part No.		Benennung	Abm./Bemerk. Dimen./Remarks	Stück Pieces	Denomination
1	010 401	DIN7603A22x27CU	Dichtring		2	Sealing ring
2	133 328		Zsb. Rücklaufschlauch	920 lang	1	Return flow hose
3	025 293	DIN7643-18	Hohlschraube		1	Hollow screw
4	028 625		Ger. Einschraubstutzen	f. Ø15, R3/4"	2	Screw union, straight
5	015 752		Profilring	f. Ø15	2	Profile ring
6	015 727		Überwurfmutter	f. Ø15, M22x1,5	2	Lock nut
7	133 917		Rücklaufleitung	Ø15x1,5x179,1	1	Return flow pipe
10	028 625		Ger. Einschraubstutzen	f. Ø15, R3/4"	3	Screw union, straight
11	140 447		Öltemperaturregler (45°)	Ersetzt 133 918, 70° austauschbar	1	Oil temperatur control
12	128 297		Zsb. Lüfterhutze	NL.	1	Fan baffle ass.
13	027 108		Kantenschutz	6,5x9,5x290	2	Edge guard
14	010 451	DIN7981B5,5x16	Linsen-Blechschraube		6	Lent screw
15	128 335		Ölkühler	325x264x108,5	1	Oil cooler
16	133 919		Kurzschlußleitung	Ø15x1,5x311,4	1	Pipe
17	028 620		Einstellb. L.-Stutzen	f. Ø15	1	L-union
18	015 752		Profilring	f. Ø15	2	Profile ring
19	015 727		Überwurfmutter	f. Ø15, M22x1,5	2	Lock nut
23	029 025		Zahnradmotor (mit Teilen 24, 31 u. 32)	4,3 ccm	1	Constant motor (with parts 24, 31 u. 32)
24	einzeln nicht lieferbar		Paßfeder		1	Key
25	136 581		Zsb. Halter	NL.	1	Fixture ass.
26	011 511	DIN933M8x20	Sechskantschraube		8	Hexagon screw
27	010 063	DIN137B8	Federscheibe		8	Lock washer
28	010 063	DIN137B8	Federscheibe		4	lock washer
29	011 579	DIN934M8	Sechskantmutter		4	Hexagon nut
30	136 583		Nabe	Ø73x29	1	Hub
31	einzeln nicht lieferbar		Sicherungsscheibe		1	Shim
32	einzeln nicht lieferbar		Sechskantmutter		1	Hexagon nut
34	128 336		Lüfter	Ø260x50	1	Fan
35	011 742	DIN137B6	Federscheibe		4	Lock washer
36	011 158	DIN933M6x20	Sechskantschraube		4	Hexagon screw
52	024 273	DIN933M6x35	Sechskantschraube		4	Hexagon screw
53	010 051	DIN126-6,6	Scheibe		4	Shim
54	010 958		Flachdichtring	Ø6xØ13x2,5	4	Gasket
55	021 325		Runddichtring	Ø60xØ4	1	Ring seal
56	011 683	DIN985M6	Sechskantmutter	selbsts.	4	Hexagon nut, self lock
60	019 297		Hochdruckschlauch	410 lang	1	High pressure hose
61	028 618		Reduzierstutzen	12/8	1	Adjustable angle
62	028 628		Einstellb. Winkel-schwenkstutzen	R3/8"	1	Screw union straight
63	027 153		Druckfolgeventil	PS10-30A.3B,N.24	1	Pressure sequence valve
64	028 614		Ger. Einschraubstutzen	f. Ø12, R3/8"	2	Screw union angle
65	015 751		Profilring	f. Ø12	2	Profile ring
66	015 725		Überwurfmutter	f. Ø12, M18x1,5	2	Lock nut
67	143 689		Hydr. Leitung (Ø12x		1	Hydr. Pipe
68	028 614		Ger. Einschraubstutzen	f. Ø12, R3/8"	2	Screw union angle
69	023 854		Hochdruckschlauch	Ø12x520 (2SC10)	1	High pressure hose
70	028 615		Einstellb. Winkelstutzen	f. Ø12, M18x1,5	1	Adjustable angle
71	028 615		Einstellb. Winkelstutzen	f. Ø12, M18x1,5	1	Adjustable angle

FRANK MOTORGERÄTE

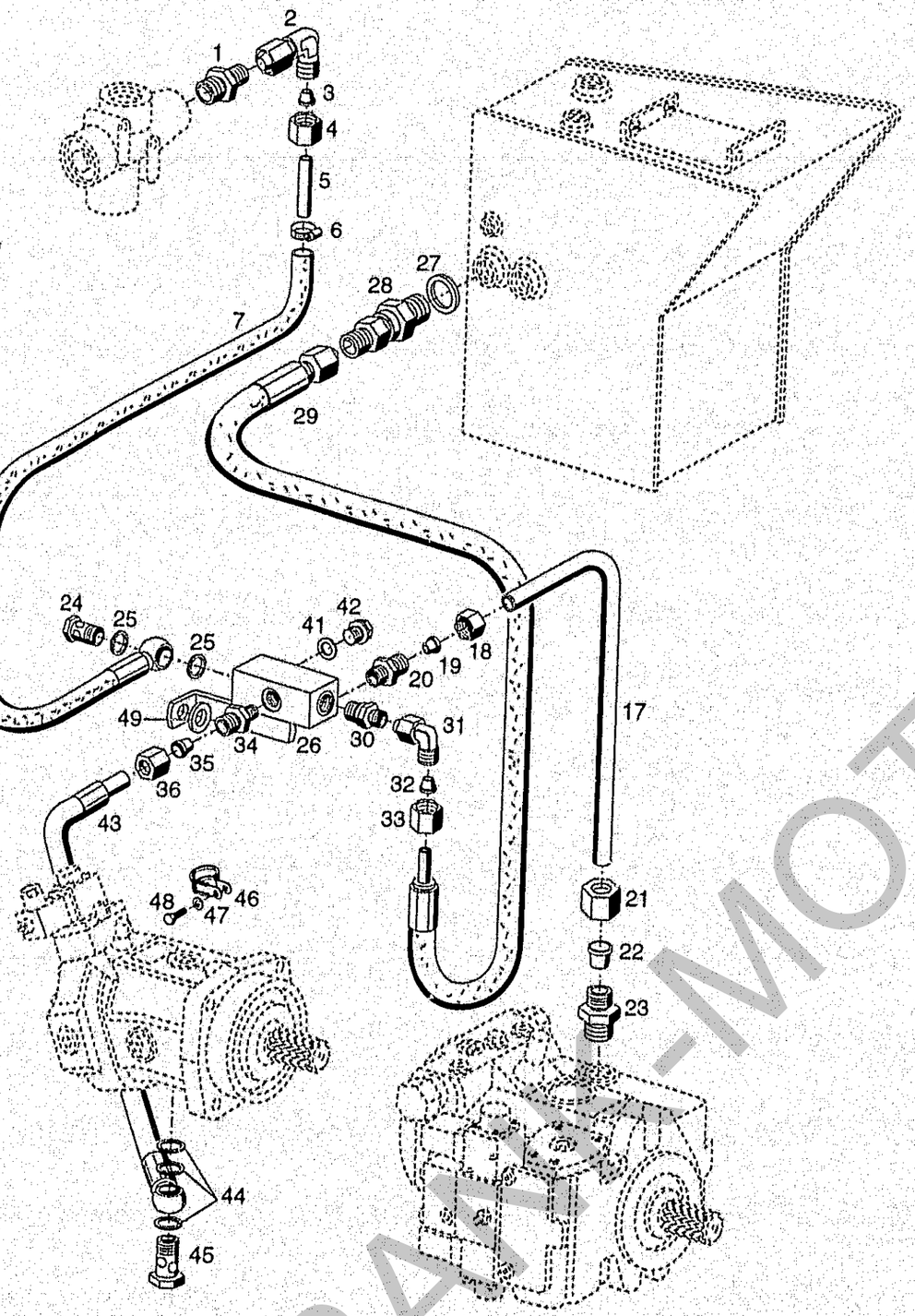

Bildtafel - table - No. 25

C98-025.al 11.02.02

BILDTAFEL NR. 25
STEUERLEITUNGEN, VERTEILERROHR, RÜCKLAUFLEITUNGEN
Eingebaut bis FG. Nr. 524 10 144H
(Verstellpumpe A11VG50)

TABLE NO. 25
HYDRAULIC PIPES, DISTRIBUTOR TUBE RETURN FLOW PIPES
Mounted up to chassis no. 524 10 144H
(Variable capacity hydr. pump A11VG50)

Bild-Nr. III.No.	Bestell-Nr. Part No.		Benennung	Abm./Bemerk. Dimen./Remarks	Stück Pieces	Denomination
1	028 625		Ger. Einschraubstutzen	f. Ø15, R3/4"	1	Screw union, straight
2	028 624		Einstellb. Winkelstutzen	f. Ø15, M22x1,5	1	Adjustabele angle socket
3	015 752		Profilring	f. Ø15	2	Profile ring
4	015 727		Überwurfmutter	f. Ø15, M22x1,5	2	Lock nut
5	125 822		Rohr	Ø15x1,5x80	1	Pipe
6	010 909		Schlauchschelle	16-28	1	Hose clip
7	027 085		Zsb. Rücklaufschlauch	700 lg.	1	Return flow hose
17	133 329		Rücklaufleitung	Ø15x1,5x344,1	1	Return flow pipe
18	015 727		Überwurfmutter	M22x1,5	1	Lock nut
19	015 752		Profilring	f. Ø15	1	Profile ring
20	028 603		Ger. Einschraubstutzen	f. Ø15, M18x1,5	1	Screw union straight
21	015 727		Überwurfmutter	M22x1,5	1	Lock nut
22	015 752		Profilring	f. Ø15	1	Profile ring
23	028 610		Ger. Einschraub-stutzen	f. Ø15, M22x1,5	1	Screw union straight
24	025 293	DIN7643-18	Hohlschraube	M22x1,5	1	Hollow screw
25	010 401	DIN7603A22x27CU	Dichtring		2	Sealing ring
26	128 260		Zsb. Verteilerrohr	NL.	1	Distributor tube
27	010 401	DIN7603A22x27CU	Dichtring		1	Sealing ring
28	028 612		Rückschlagventilstutzen	f. Ø15 1,5 bar	1	Check valve
29	023 329		Druckschlauch	Ø15x800, 1SC12	1	Pressure hose
30	028 610		Ger. Einschraub-stutzen	f. Ø15, M22x1,5	1	Screw union straight
31	028 624		Einstellb. Winkelstutzen	f. Ø15, M22x1,5	1	Adjustabele angle socket
32	015 752		Profilring	f. Ø15	1	Profile ring
33	015 727		Überwurfmutter	M22x1,5	1	Lock nut
34	028 603		Ger. Einschraubstutzen	f. Ø15, M18x1,5	1	Screw union straight
35	015 752		Profilring	f. Ø15	1	Profile ring
36	015 727		Überwurfmutter	M22x1,5	1	Lock nut
41	010 395	DIN7603A18x24	Dichtring		1	Sealring
42	011 030	DIN908M18x1,5	Verschlußschraube		1	Screw plug
43	027 234		Rücklaufschlauch	Ø15x800, NW12	1	Return flow pipe
44	010 395	DIN7603A18x24	Dichtring		3	Sealring
45	025 291	DIN7643-15	Hohlschraube	M18x1,5	1	Hollow screw
46	015 173		Rohrschelle mit Gummiprofil	f. Ø20	1	Pipe clamp with rubber profile
47	010 063	DIN137B8	Federscheibe		1	Lock washer
48	011 509	DIN933M8x16	Sechskantschraube		1	Hexagon screw
49	010 048	DIN125A17	Scheibe		1	Shim

FRANK-MOTORGERÄTE

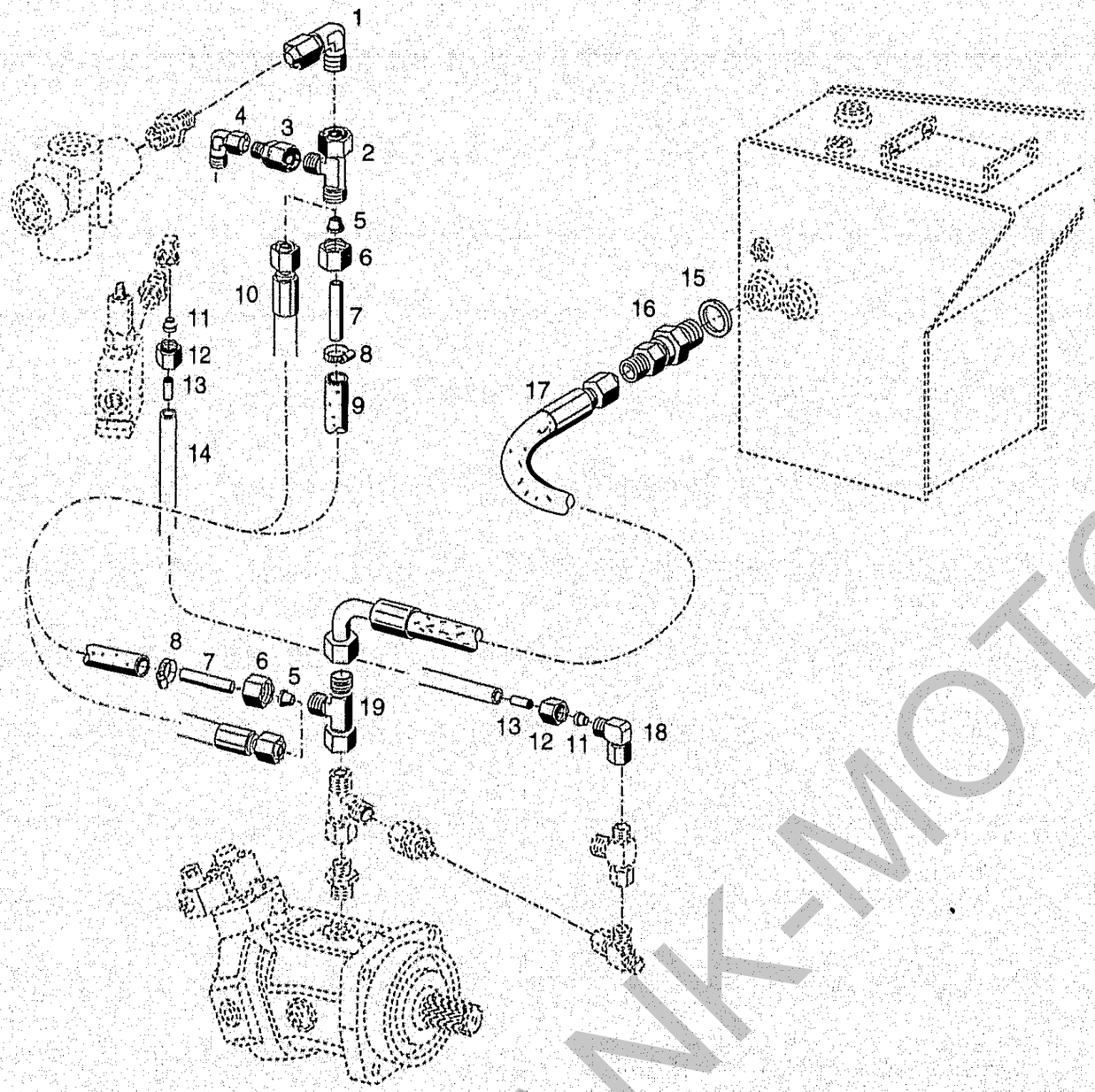

BILDTAFEL NR. 25a
STEUERLEITUNGEN, RÜCKLAUFLEITUNGEN
Eingebaut ab FG. Nr. 524 10 145H
(Verstellpumpe A4VG40)

TABLE NO. 25a
HYDRAULIC PIPES, RETURN FLOW PIPES
Mounted from chassis no. 524 10 145H
(Variable capacity hydr. pump A4VG40)

Bild-Nr. Ill.No.	Bestell-Nr. Part No.		Benennung	Abm./Bemerk. Dimen./Remarks	Stück Pieces	Denomination
1	028 624		Einstellb. Winkelstutzen	f. Ø15, M22x1,5	1	Adjustabele angle
2	028 620		Einstellb. L.-Stutzen	f. Ø15	1	L-union
3	028 619		Reduzierstutzen	f. Ø15/12	1	Reduction union
4	028 615		Einstellb. Winkelstutzen	f. Ø12, M18x1,5	1	Adjustabele angle
5	015 752		Profilring f. Ø15		2	Profile ring
6	015 727		Überwurfmutter f. Ø15, M22x1,5		2	Lock nut
7	132 073		Rohr Ø15x1,5x50	Eingebaut bis 03.02 austauschbar gegen Teil 10	2	Pipe
8	010 909		Schlauchschelle 16-28		2	Hose clip
9	029 400		Zsb. Rücklaufschlauch 16x4x450 lg.		2	Return flow hose
10	023 328		Druckschlauch Ø15x500, (1SC12)	Eingebaut ab 04.02	1	Pressure hose
11	015 749		Profilring	f. Ø8	2	Profile ring
12	015 723		Überwurfmutter	f. Ø8, M14x1,5	2	Lock nut
13	026 929		Einsteckhülse	E8/4	2	Sleeve
14	029 386		Druckrohr	Ø8x2x690	1	Pressure pipe
15	010 401	DIN7603A22x27CU	Dichtring		1	Sealing ring
16	028 612		Rückschlagventilstutzen	f. Ø15 1,5 bar	1	Check valve
17	126 705		Schlauchleitungen	f. Ø15x1350	1	Pressure hose
18	028 616		Einstellb. Winkelstutzen	f. Ø8	1	Adjustable angle
19	028 620		Einstellb. L.-Stutzen	f. Ø15	1	L-union

FRANK-MOTOR

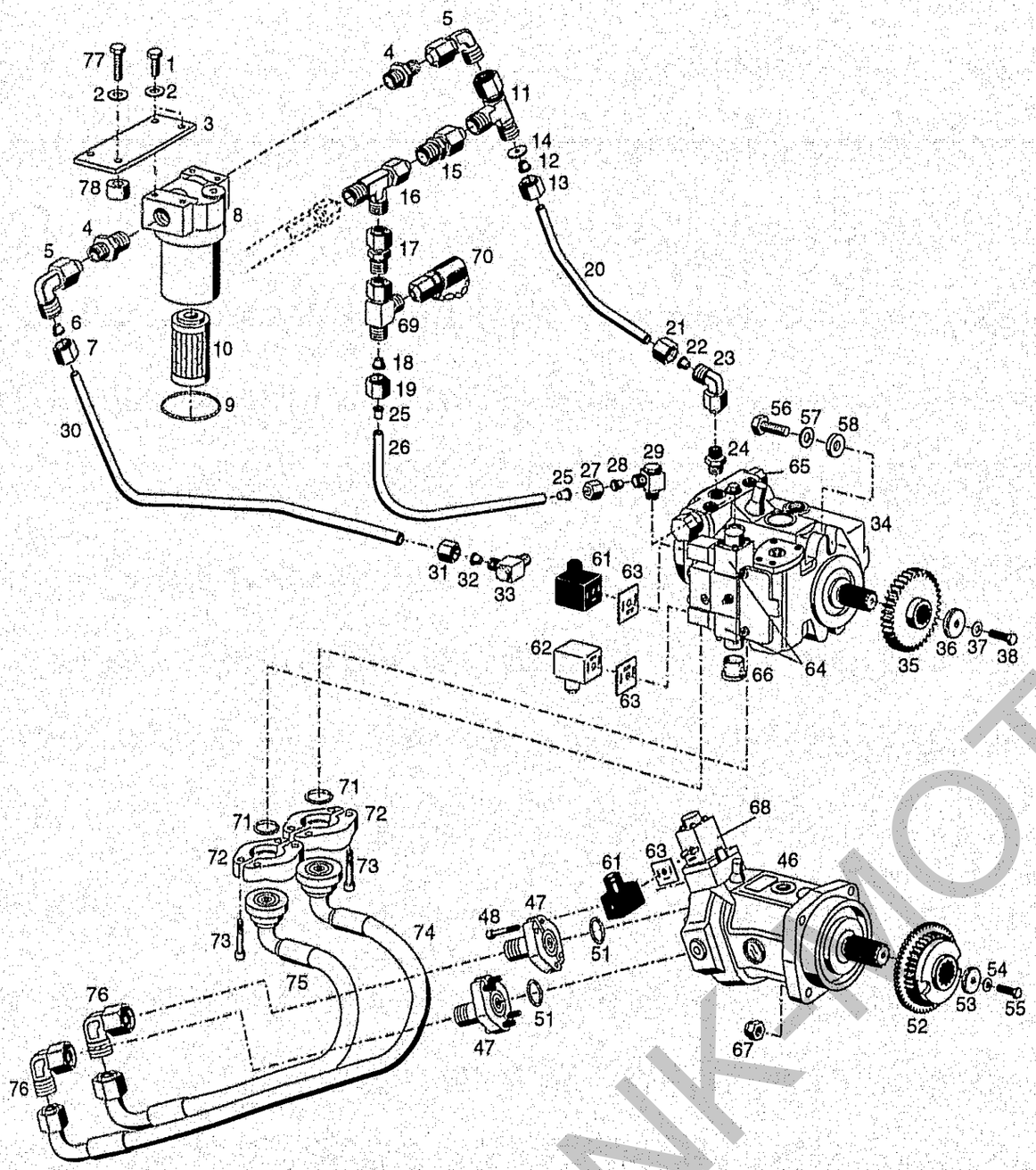

Bildtafel - table - No. 26

C98-026.ai 12.02.02

BILDTAFEL NR. 26
VERSTELLPUMPE, VERSTELLMOTOR, DRUCKFILTER

Eingebaut bis FG. Nr. 524 10 144H
(Verstellpumpe A11VG50)

TABLE NO. 26
VARIABLE CAPACITY HYDRAULIC PUMP, VARIABLE CAPACITY HYDRAULIC MOTOR, PRESSURE FILTER
Mounted up to chassis no. 524 10 144H
(Variable capacity hydr. pump A11VG50)

Bild-Nr. Ill.No.	Bestell-Nr. Part No.		Benennung	Abm./Bemerk. Dimen./Remarks	Stück Pieces	Denomination
1	011 511	DIN933M8x20	Sechskantschraube		2	Hexagon screw
2	010 063	DIN137B8	Federscheibe		3	Lock washer
3	132 961		Filterträger	60x4x140	1	Fixture
4	028 625		Ger. Einschraubstutzen	f. Ø15, R3/4"	2	Screw union, straight
5	028 624		Einstellb. Winkelstutzen	f. Ø15, M22x1,5	2	Adjustabele angle socket
6	015 752		Profilring	f. Ø15	2	Profile ring
7	015 727		Überwurfmutter	f. Ø15, M22x1,5	2	Lock nut
8	131 551		ZSB.DRUCKFILTER- (mit Teilen 9 u. 10)		1	PASSAGE FILTER (with parts 9 u. 10)
9	028 109		Runddichtring	Ø63,17xØ2,62	1	O-Ring
10	132 897		Filterelement		1	Filter cartridge
11	028 620		Einstellb. L.-Stutzen	f. Ø15	1	L-union
12	015 752		Profilring	f. Ø15	1	Profile ring
13	015 727		Überwurfmutter	f. Ø15, M22x1,5	1	Lock nut
14	027 147		Düsenblatt	Ø15x1,5, Bohrung 2,0	1	Nozzle
15	028 619		Reduzierstutzen	Ø15/Ø12	1	Reduction union
16	028 617		Einstellb. L-Stutzen	f. Ø12	1	Adjustable L-union
17	028 618		Reduzierstutzen	Ø12/Ø8 SV	1	Reduction union
18	015 749		Profilring	f. Ø8	1	Profile ring
19	015 723		Überwurfmutter	f. Ø8, M14x1,5	1	Lock nut
20	133 331		Druckleitung	Ø15x1,5x270	1	Pressure pipe
21	015 727		Überwurfmutter	f. Ø15, M22x1,5	2	Lock nut
22	015 752		Profilring	f. Ø15	2	Profile ring
23	028 624		Einstellb. Winkelstutzen	f. Ø15, M22x1,5	1	Adjustabele angle socket
24	028 603		Ger. Einschraubstutzen	f. Ø15, M18x1,5	1	Screw union, straight
25	026 929		Einsteckhülse	E8/4	2	Sleeve
26	028 193		Druckrohr	Ø8x2x360	1	Pressure pipe
27	015 728		Überwurfmutter	f. Ø8, M16x1,5	1	Lock nut
28	015 749		Profilring	f. Ø8	1	Profile ring
29	028 626		Winkel-Schwenkstutzen (f. Ø8, M14x1,5)	Ersetzt 027 112	1	Swivel union
30	133 332		Druckleitung	Ø15x1,5x390	1	Pressure pipe.
31	015 727		Überwurfmutter	M22x1,5	1	Lock nut
32	015 752		Profilring	f. Ø15	1	Profile ring
33	028 629		Schwenkstutzen	f. Ø15, M18x1,5	1	Swivel union
34	132 592		ZSB. VERSTELLPUMPE (mit Teilen 61 - 66)		1	VARIABLE CAPACITY HYDR. PUMP
	788 718		Dichtungssatz (für Verstellpumpe)		1	Gasket kit (for variable cap. hydr. pump)
35	125 784		Antriebsrad	Ø91,2x39	1	Drive pinion
36	016 505		Scheibe	Ø10,5x35x4	1	Shim
37	010 064	DIN137B10x18	Federscheibe		1	Lock washer
38	026 972		Sechskantschraube	3/8"-16 UNC x 25 lg.	1	Hexagon screw
46	134 413		ZSB. VERSTELLMOTOR (mit Teilen 61, 63 und 68)	28,3 cmm/U	1	VARIABLE CAPACITI HYDRAULIC MOTOR (w. parts 61, 63 a. 68)
	9605748DT-HY		Dichtungssatz (für Verstellmotor)		1	Gasket kit (for variable cap. hydr. motor)

FRANK-NOT

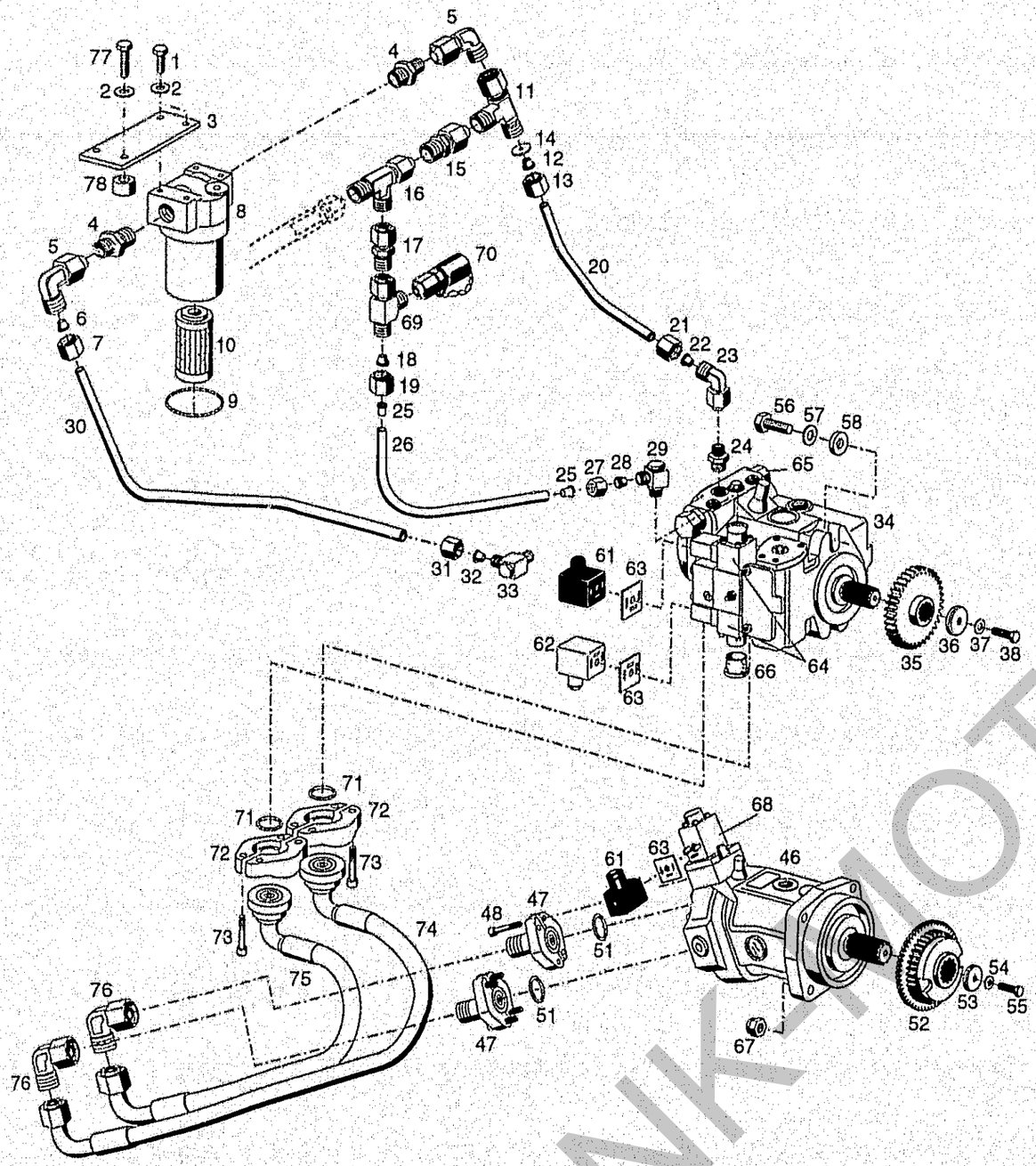

Bildtafel - table - No. 26

C98-026.al 12.02.02

BILDTAFEL NR. 26
VERSTELLPUMPE, VERSTELLMOTOR, DRUCKFILTER

Eingebaut bis FG. Nr. 524 10 144H
(Verstellpumpe A11VG50)

TABLE NO. 26
VARIABLE CAPACITY HYDRAULIC PUMP, VARIABLE CAPACITY HYDRAULIC MOTOR, PRESSURE FILTER
Mounted up to chassis no. 524 10 144H
(Variable capacity hydr. pump A11VG50)

Bild-Nr. Ill.No.	Bestell-Nr. Part No.		Benennung	Abm./Bemerk. Dimen./Remarks	Stück Pieces	Denomination
47	026 977		SAE Gerade Flansch-verbindung (best. aus Teilen 47-51)	3/4", GFS 63/25-S	2	Straight flange connector (cons. of parts 47-51)
48	011 059	DIN912M10x35	Innensechskantschraube		8	Socket-head screw
49	027 462		Profilring	f. Ø25	2	Profile ring
50	027 461		Überwurfmutter	M36x2	2	Lock nut
51	023 777		Ringdichtung	Ø25x3,53	2	Ring seal
52	133 048		Zsb. Antriebsrad	NL.	1	Drive pinion
53	022 373		Scheibe	Ø13xØ40x5	1	Shim
54	010 065	DIN137B12	Federscheibe		1	Lock washer
55	011 542	DIN933M12x35	Sechskantschraube		1	Hexagon screw
56	011 542	DIN933M12x35	Sechskantschraube		2	Hexagon screw
57	010 449	DIN7980-12	Federring		2	Lock washer
58	026 576		Distanzhülse	Ø12,5xØ25x5	2	Shim
61	126 318		Gerätestecker	schwarz	2	Plug (black)
62	028 020		Gerätestecker	grau	1	Plug (grey)
63	128 432		Dichtung	29x29x1,5	3	Gasket
64	787 466		Prop. Magnet (mit Schrauben M6x70)		2	Prop. magneto (with screw m6x70)
	782 132		Ringdichtung (für Teil 64)	Ø18,77x1,78	2	Ring seal (for parts 64)
65	447 133-HY		Druckbegrenzungsventil HD		2	Pressure limitation
	783 961		Stützring (SG 23,5x28x1,4-P)	für Teil 65	2	Supporting ring
	782 138		Runddichtring (Ø23,47x2,62)	for parts 65	2	Ring seal
66	027 211		Schutzkappe	Ø30x22	2	Protection cap
67	015 775	1	Sicherungsmutter M12	Tensilock	4	Hexagon nut self lock
68	787 467		Proportionalmagnet		1	Magnet proportional
	782 132		Ringdichtung (für Teil 68)	Ø18,77x1,78	1	Ring seal (for parts 68)
69	028 621		Einstellb. L-Stutzen (f.Ø8)		1	Adjustable L-union
70	029 133		Messkupplung		1	Measuring connection
71	023 777		Runddichtring (Ø25x3,53)		2	O-ring
72	028 582		SAE-Flanschhälfte		4	Flanged half
73	011 059	DIN912M10x35	Innensechskantschraube		8	Sockethead screw
74	029 199		Höchstdruckschlauch	NW20x800 lang	1	High-pressure hose
75	029 198		Höchstdruckschlauch	NW20x470 lang	1	High-pressure hose
76	028 636		Einstellb. Winkelstutzen	f. Ø25, M36x2	2	Angle socket
77	011 520	DIN933M8x35	Sechskantschraube		1	Hexagon screw
78	014 273		Distanzrohr	Ø13xØ24x17	1	Spacer

FRANK-NOT

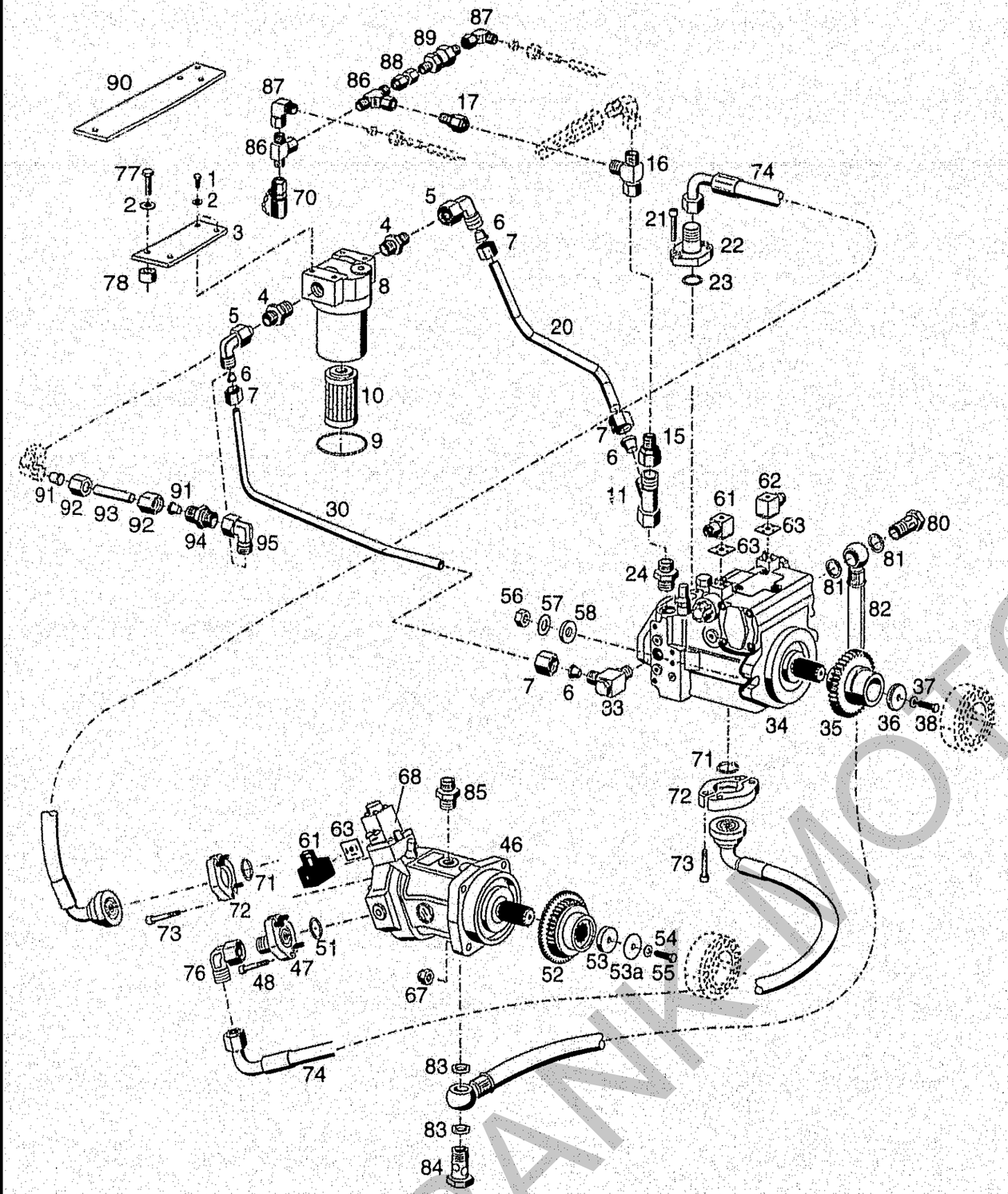

Bildtafel - table - No. 26a

C98-026a.ai 29.03.04

BILDTAFEL NR. 26a
VERSTELLPUMPE, VERSTELLMOTOR, DRUCKFILTER

Eingebaut ab FG. Nr. 524 10 145H
(Verstellpumpe A4VG40)

TABLE NO. 26a
VARIABLE CAPACITY HYDRAULIC PUMP, VARIABLE CAPACITY HYDRAULIC MOTOR, PRESSURE FILTER
Mounted from chassis no. 524 10 145H
(Variable capacity hydr. pump A4VG40)

Bild-Nr. Ill.No.	Bestell-Nr. Part No.		Benennung	Abm./Bemerk. Dimen./Remarks	Stück Pieces	Denomination
1	011 511	DIN933M8x20	Sechskantschraube		2	Hexagon screw
2	010 063	DIN137B8	Federscheibe		3	Lock washer
3	132 961		Filterträger	60x4x140	1	Fixture
4	028 625		Ger. Einschraubstutzen	f. Ø15, R3/4"	2	Screw union, straight
5	028 624		Einstellb. Winkelstutzen	f. Ø15, M22x1,5	2	Adjustabele angle socket
6	015 752		Profilring	f. Ø15	4	Profile ring
7	015 727		Überwurfmutter	f. Ø15, M22x1,5	4	Lock nut
8	131 551		ZSB.DRUCKFILTER (mit Teilen 9 u. 10)		1	PASSAGE FILTER (with parts 9 u. 10)
9	028 109		Runddichtring	Ø63,17xØ2,62	1	O-Ring
10	132 897		Filterelement		1	Filter cartridge
11	028 620		Einstellb. L.-Stutzen	f. Ø15	1	L-union
15	028 619		Reduzierstutzen	Ø15/Ø12	1	Reduction union
16	028 617		Einstellb. L-Stutzen	f. Ø12	1	Adjustable L-union
17	028 618		Reduzierstutzen	Ø12/Ø8 SV	1	Reduction union
20	143 501		Druckleitung	Ø15x1,5x318	1	Pressure pipe
	143 882		Druckleitung (Ø15x1,5x317)	mit Geräteverstell-pumpe	1	Pressure pipe
21	011 059	DIN912M10x35	Innensechskantschraube		4	Socket-head screw
22	026 977		SAE Gerade Flansch-verbindung (best. aus Teilen 21-23)	3/4", GFS 63/25-S	1	Straight flange connector (cons. of parts 21-23)
23	023 777		Runddichtring	Ø25x3,53	1	O-ring
24	028 603		Ger. Einschraubstutzen	f. Ø15, M18x1,5	1	Screw union, straight
30	143 502		Druckleitung	Ø15x1,5x354	1	Pressure pipe.
33	028 629		Schwenkstutzen	f. Ø15, M18x1,5	1	Swivel union
34	143 855		ZSB. VERSTELLPUMPE (mit Teilen 61-63)		1	VARIABLE CAPA-CITY HYDR. PUMP
	030 196		Dichtungssatz (für Verstellpumpe)		1	Gasket kit (for variable cap. hydr. pump)
35	142 693		Antriebsrad	Ø92,2x74	1	Drive pinion
36	016 505		Scheibe	Ø10,5x35x4	1	Scheibe
37	010 064	DIN137B10x18	Federscheibe		1	Lock washer
38	011 527	DIN933M10x25	Sechskantschraube		1	Hexagon screw
46	134 413		ZSB. VERSTELLMOTOR (mit Teilen 61, 63 und 68)	28,3 cmm/U	1	VARIABLE CAPA-CITI HYDRAULIC MOTOR (w. parts 61, 63 a. 68)
	9605748DT-HY		Dichtungssatz (für Verstellmotor)		1	Gasket kit (for variable cap. hydr. motor)
47	026 977		SAE Gerade Flansch-verbindung (best. aus Teilen 47-51)	3/4", GFS 63/25-S	2	Straight flange connector (cons. of parts 47-51)
48	011 059	DIN912M10x35	Innensechskantschraube		4	Socket-head screw
51	023 777		Ringdichtung	Ø25x3,53	2	Ring seal
52	142 694		Zsb. Antriebsrad NL.	Ab 01.12.03 niedriger Einpass und mit Teil 53a montiert	1	Drive pinion
53	030 163		Scheibe Ø13xØ40x5	Eingebaut bis 30.11.03	1	Shim

FRANK-MOTORGERÄTE

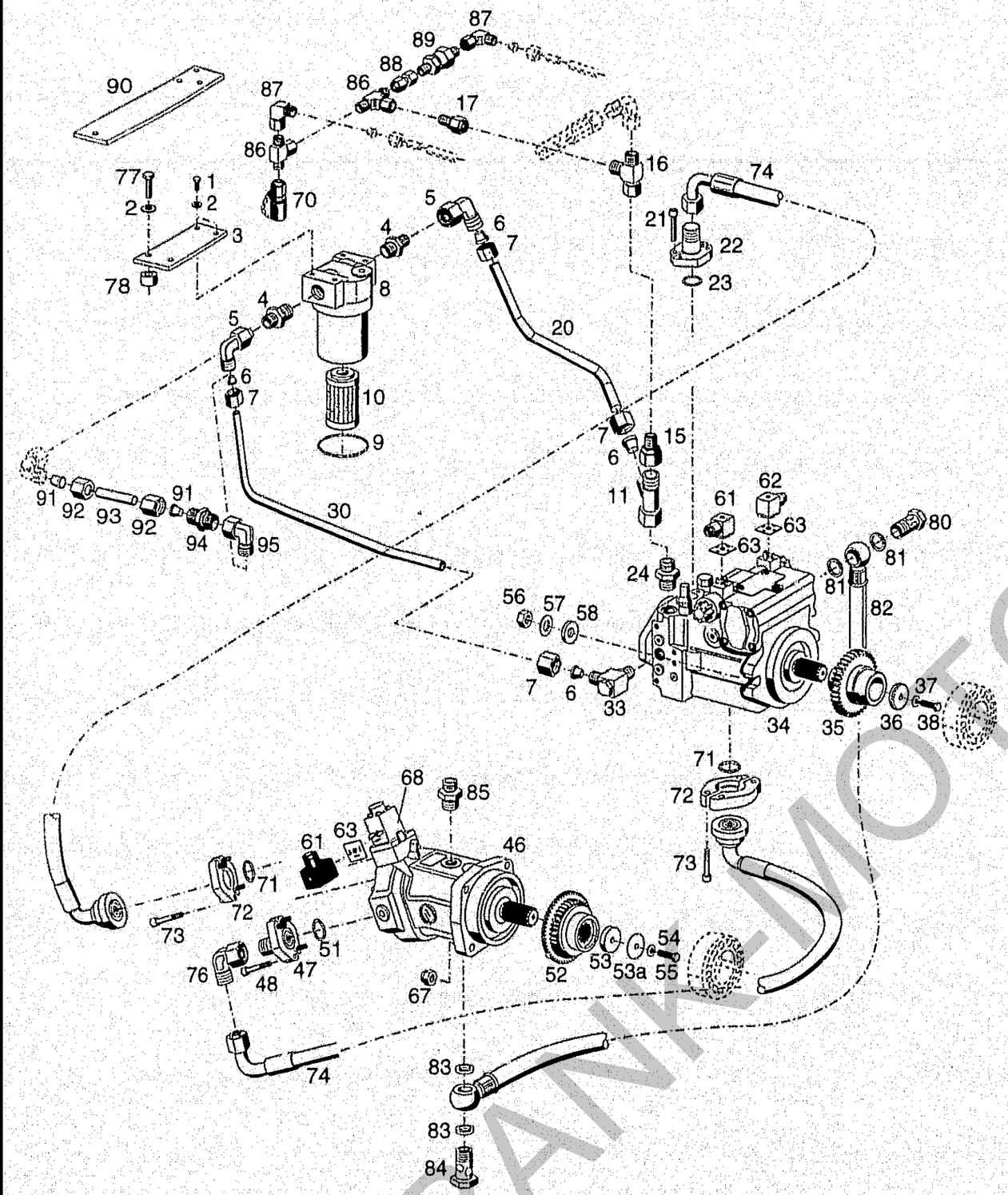

Bildtafel - table - No. 26a

C98-026a.al 29.03.04

BILDTAFEL NR. 26a
VERSTELLPUMPE, VERSTELLMOTOR, DRUCKFILTER

Eingebaut ab FG. Nr. 524 10 145H
(Verstellpumpe A4VG40)

TABLE NO. 26a
VARIABLE CAPACITY HYDRAULIC PUMP, VARIABLE CAPACITY HYDRAULIC MOTOR, PRESSURE FILTER
Mounted from chassis no. 524 10 154H
(Variable capacity hydr. pump A4VG40)

Bild-Nr. Ill.No.	Bestell-Nr. Part No.		Benennung	Abm./Bemerk. Dimen./Remarks	Stück Pieces	Denomination
53a	011 327	DIN9021A13	Scheibe	Eingebaut ab 01.12.03	1	Shim
54	010 065	DIN137B12	Federscheibe		1	Lock washer
55	011 542	DIN933M12x35	Sechskantschraube		1	Hexagon screw
56	011 594	DIN934M14	Sechskantmutter		2	Hexagon nut
57	010 058	DIN127-14	Federring		2	Lock washer
58	014 932		Scheibe	Ø14,5xØ29x5	2	Shim
61	126 318		Gerätestecker	schwarz	2	Plug (black)
62	028 020		Gerätestecker	grau	1	Plug (grey)
63	128 432		Dichtung	29x29x1,5	3	Gasket
67	015 775		Sicherungsmutter	M12 Tensilok	4	Hexagon nut
68	787 467		Proportionalmagnet		1	Magnet proportional
	782 132		Ringdichtung (für Teil 68)	Ø18,77x1,78	1	Ring seal (for parts 68)
70	029 133		Messkupplung		1	Measuring connection
71	023 777		Runddichtring	Ø25x3,53	2	O-ring
72	028 582		SAE-Flanschhälfte	3/4"	4	Flanged half
73	011 059	DIN912M10x35	Innensechskantschraube		8	Sockethead screw
74	030 170		Höchstdruckschlauch	NW20x820 lang	2	High-pressure hose
76	028 636		Einstellb. Winkelstutzen	f. Ø25, M36x2	2	Angle socket
77	011 520	DIN933M8x35	Sechskantschraube		1	Hexagon screw
78	014 273		Distanzrohr	Ø13xØ24x17	1	Spacer
80	025 293	DIN7643-18	Hohlschraube	M22x1,5	1	Hollow screw
81	010 401	DIN7603A22x27CU	Dichtring		2	Sealing ring
82	143 695		Rücklaufschlauch	DN16x640 lang	1	Return hose
83	010 395	DIN7603A18x24	Dichtring		2	Sealing ring
84	025 291	DIN7643-15	Hohlschraube	M18x1,5	1	Hollow screw
85	028 603		Ger. Einschraubstutzen	f. Ø15, M18x1,5	1	Screw socket straight
86	028 623		Einstellb. T-Stutzen	f. Ø8, M14x1,5	2	Adjustable T-union
87	028 616		Einstellb. Winkelstutzen	f. Ø8, M14x1,5	2	Angle socket
88	030 114		Ger. Verbindung (f. Ø8, M14x1,5)	Nur für	1	Straight coupling
89	022 647		Rückschlagventil (f. Ø8, 1,0 bar)	Direkt-Drive	1	Relief valve
90	143 881		Halter (300x60x5)		1	Holder
91	015 752		Profilring (f. Ø15)		2	Profile ring
92	015 727		Überwurfmutter (f. Ø15, M22x1,5)	nur eingebaut bei	2	Lock nut
93	144 500		Rohr (Ø15x1,5x60)	angebauter Geräte-	1	Tube
94	028 642		Gerader Stutzen (f. Ø15, M22x1,5)	verstellpumpe	1	Straigh coupling
95	028 624		Einstellb. Winkelstutzen (f. Ø15, M22x1,5)		1	Adjustabele angle socket

FRANK-MOTOREN

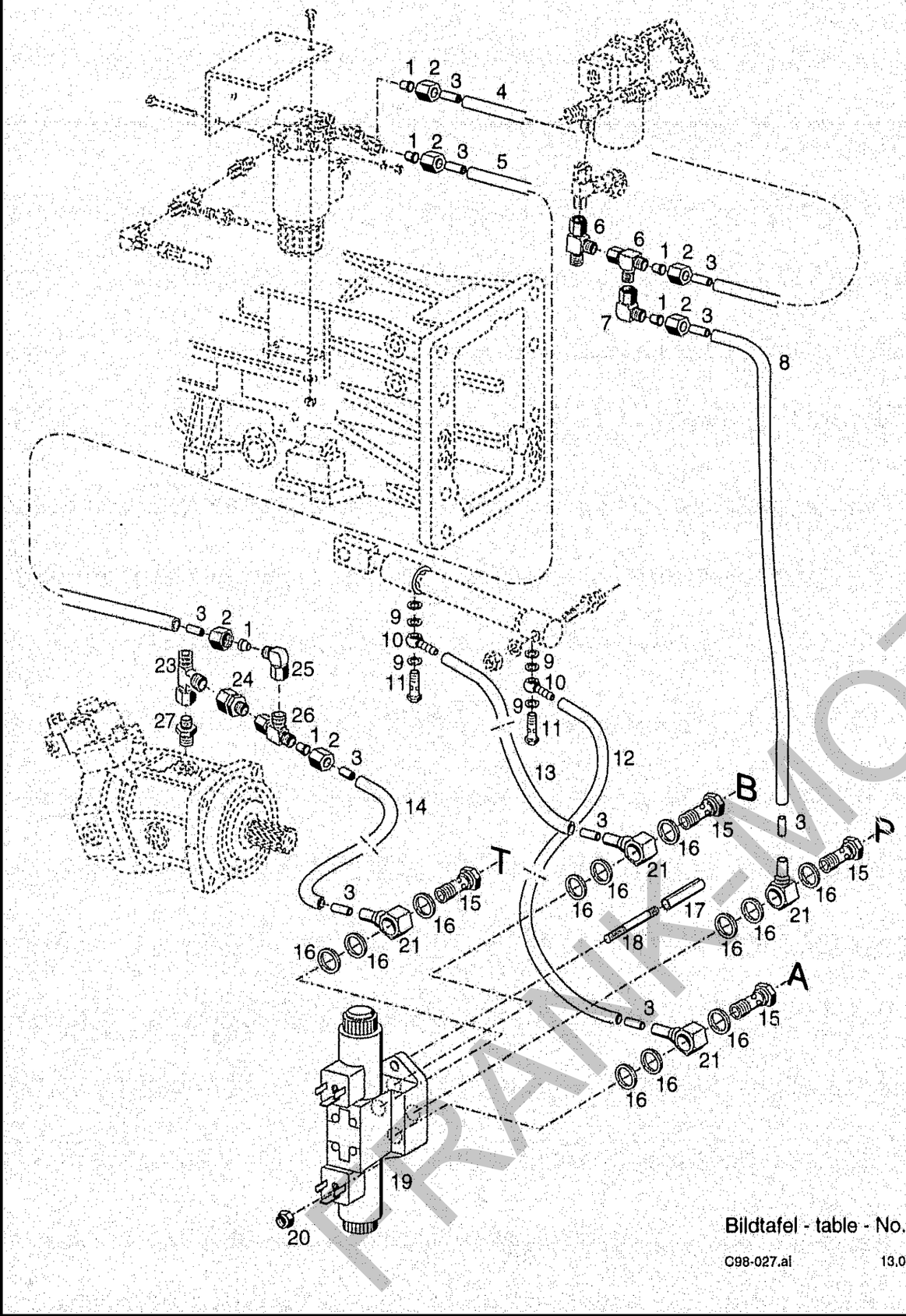

Bildtafel - table - No. 27

C98-027.ai 13.02.02

BILDTAFEL NR. 27
NIEDERDRUCK HYDRAULIK
FÜR DIREKT-DRIVE
Eingebaut bis FG. Nr. 524 10 144H
(Verstellpumpe A11VG50)

TABLE NO. 27
HYDRAULIC DIFF.-LOCK
FOR DIREKT-DRIVE
Mounted up to chassis no. 524 10 144H
(Variable capacity hydr. pump A11VG50)

Bild-Nr. Ill.No.	Bestell-Nr. Part No.		Benennung	Abm./Bemerk. Dimen./Remarks	Stück Pieces	Denomination
1	015 749		Profilring	Ø8	1	Profile ring
2	015 723		Überwurfmutter	M14x1,5	2	Lock nut
3	026 929		Einsteckhülse	für Ø8	10	Sleeve
4	028 719		Druckrohr	Ø8x2x800	1	Pressure pipe
5	026 980		Druckrohr	Ø8x2x330	1	Pressure pipe
6	028 621		Einstellb. L - Stutzen	f. Ø8, M14x1,5	3	Adjustable L union
7	028 616		Einstellb. Winkelstutzen	f. Ø8, M14x1,5	1	Angle screw union
8	029 387		Druckrohr	Ø8x2x840	1	Pressure pipe
9	028 702	DIN7603A8x14x1	Dichtring		6	Sealing ring
10	029 337		Einschlagarmatur		2	Ring socket
11	029 336		Hohlschraube	M8x1	2	Hollow screw
12	029 389		Druckrohr	Ø8x2x340	1	Pressure pipe
13	029 388		Druckrohr	Ø8x2x450	1	Pressure pipe
14	029 386		Druckrohr	Ø8x2x690	1	Pressure pipe
15	028 571		Hohlschraube	1/4"	4	Hollow
16	028 810		Dichtring	Ø13,5x18x1,5;1/4"	12	Sealing ring
17	010 612	DIN1481-10x30	Spannstift		2	Tensions pin
18	029 333	DIN939M6x50	Stiftschraube		2	Stock screw
19	028 754		Hydraulikblock kpl.		1	Hydraulic valve
20	011 683	DIN985M6	Sechskantmutter	selbsts.	2	Hexagon nut, self lock
21	028 569		Ringanschluß	Ø8; 1/4"	4	Ring socket
23	028 620		Einstellb. - L-Stutzen	f. Ø15, M22x1,5	1	Adjustable L-union
24	028 622		Reduzierstutzen	Ø15/Ø8	1	Reducing union
25	028 616		Einstellb. Winkelstutzen	f. Ø8, M14x1,5	1	Angle screw union
26	028 621		Einstellb. L-Stutzen	f. Ø8, M14x1,5	1	Adjustable L-union
27	028603		Ger. Einschraubstutzen	f. Ø15, M18x1,5	1	Screw socket straight

FRANK-MOTOR

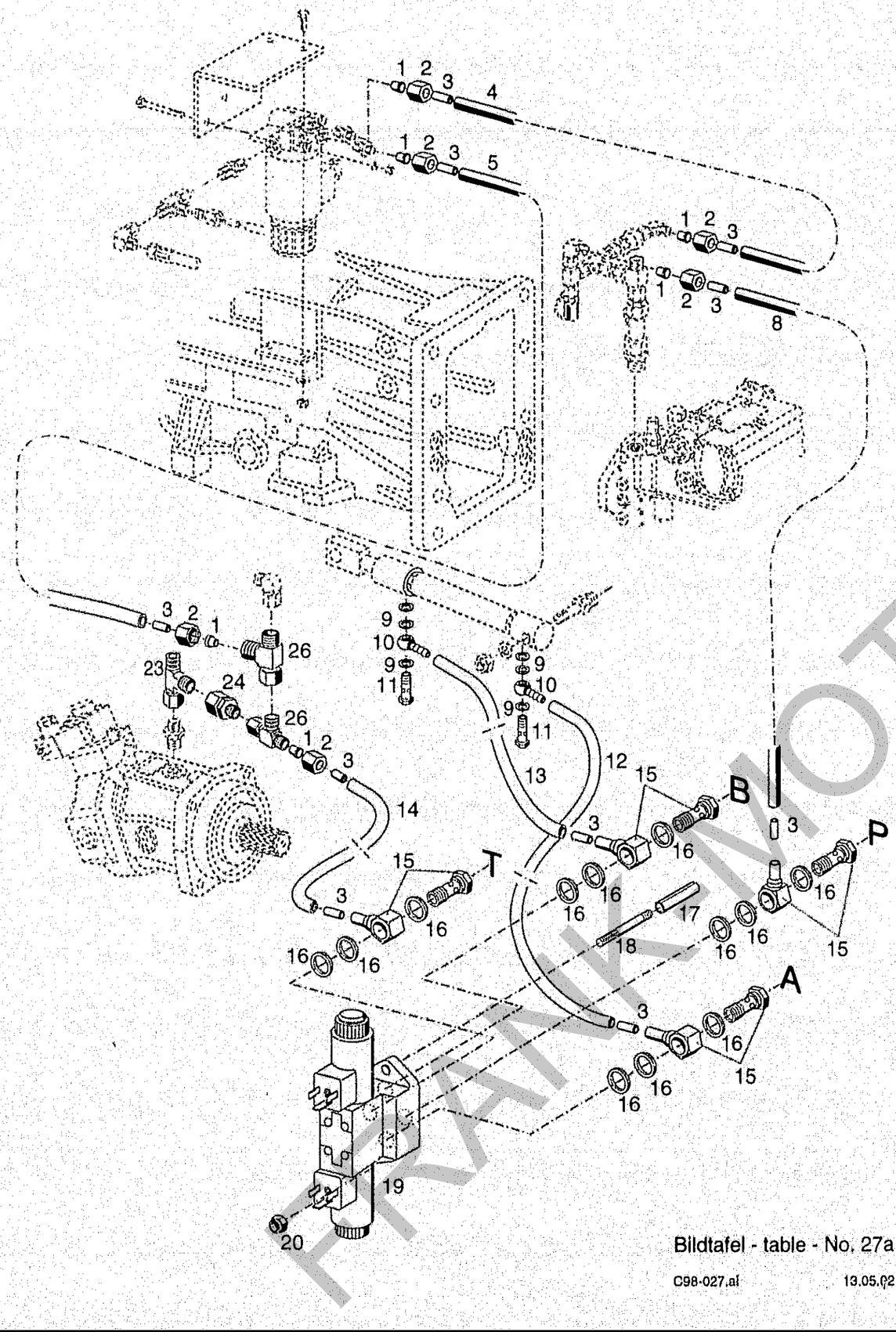

Bildtafel - table - No. 27a

C98-027.af 13.05.02

BILDTAFEL NR. 27a
NIEDERDRUCK HYDRAULIK
FÜR DIREKT-DRIVE
Eingebaut ab FG. Nr. 524 10 145H
(Verstellpumpe A4VG40)

TABLE NO. 27a
HYDRAULIC DIFF.-LOCK
FOR DIREKT-DRIVE
Mounted from chassis no. 524 10 145H
(Variable capacity hydr. pump A4VG40)

Bild-Nr. Ill.No.	Bestell-Nr. Part No.		Benennung	Abm./Bemerk. Dimen./Remarks	Stück Pieces	Denomination
1	015 749		Profilring	Ø8	6	Profile ring
2	015 723		Überwurfmutter	M14x1,5	6	Lock nut
3	026 929		Einsteckhülse	für Ø8	10	Sleeve
4	028 719		Druckrohr	Ø8x2x800	1	Pressure pipe
5	026 980		Druckrohr	Ø8x2x330	1	Pressure pipe
8	029 387		Druckrohr	Ø8x2x840	1	Pressure pipe
9	028 702	DIN7603A8x14x1	Dichtring		6	Sealing ring
10	029 337		Einschlagarmatur		2	Ring socket
11	029 336		Hohlschraube	M8x1	2	Hollow screw
12	029 389		Druckrohr	Ø8x2x340	1	Pressure pipe
13	029 388		Druckrohr	Ø8x2x450	1	Pressure pipe
14	029 386		Druckrohr	Ø8x2x690	1	Pressure pipe
15	030 089		Ringanschluss mit Hohlschraube	1/4"	4	Hollow
16	028 810		Dichtring	Ø13,5x18x1,5;1/4"	12	Sealing ring
17	010 612	DIN1481-10x30	Spannstift		2	Tensions pin
18	029 333	DIN939M6x50	Stiftschraube		2	Stock screw
19	028 754		Hydraulikblock kpl.		1	Hydraulic valve
20	011 683	DIN985M6	Sechskantmutter	selbsts.	2	Hexagon nut
23	028 620		Einstellb. - L-Stutzen	f. Ø15, M22x1,5	1	Adjustable L-union
24	028 622		Reduzierstutzen	Ø15/Ø8	1	Reducing union
26	028 621		Einstellb. L-Stutzen	f. Ø8, M14x1,5	2	Adjustable L-union

FRANK MOTOR GERÄTE

Getriebe mit Lamellenkupplung, Differential

A 9

Spaltenverzeichnis

		Zeile Spalte
Tafel 29	Getriebe, Gehäuse, Antriebswelle	B 9 - C 10
Tafel 30	Lamellenkupplung	D 9 - E 10
Tafel 31	Antriebswelle, Kegelradwelle, Zapfwelle	F 9 - G 10
Tafel 32	Differential hinten	H 9 - H 10

Gearbox with multi-plate clutch, differential

A 10

Column contents

		Line columns
Table 29	Gearbox, housing, drive shaft	B 9 - C 10
Table 30	Multi-plate-clutch	D 9 - E 10
Table 31	Drive shaft, bevel pinion shaft, P.T.O.	F 9 - G 10
Table 32	Rear differential	H 9 - H 10

FRANK-MOTORGERÄTE

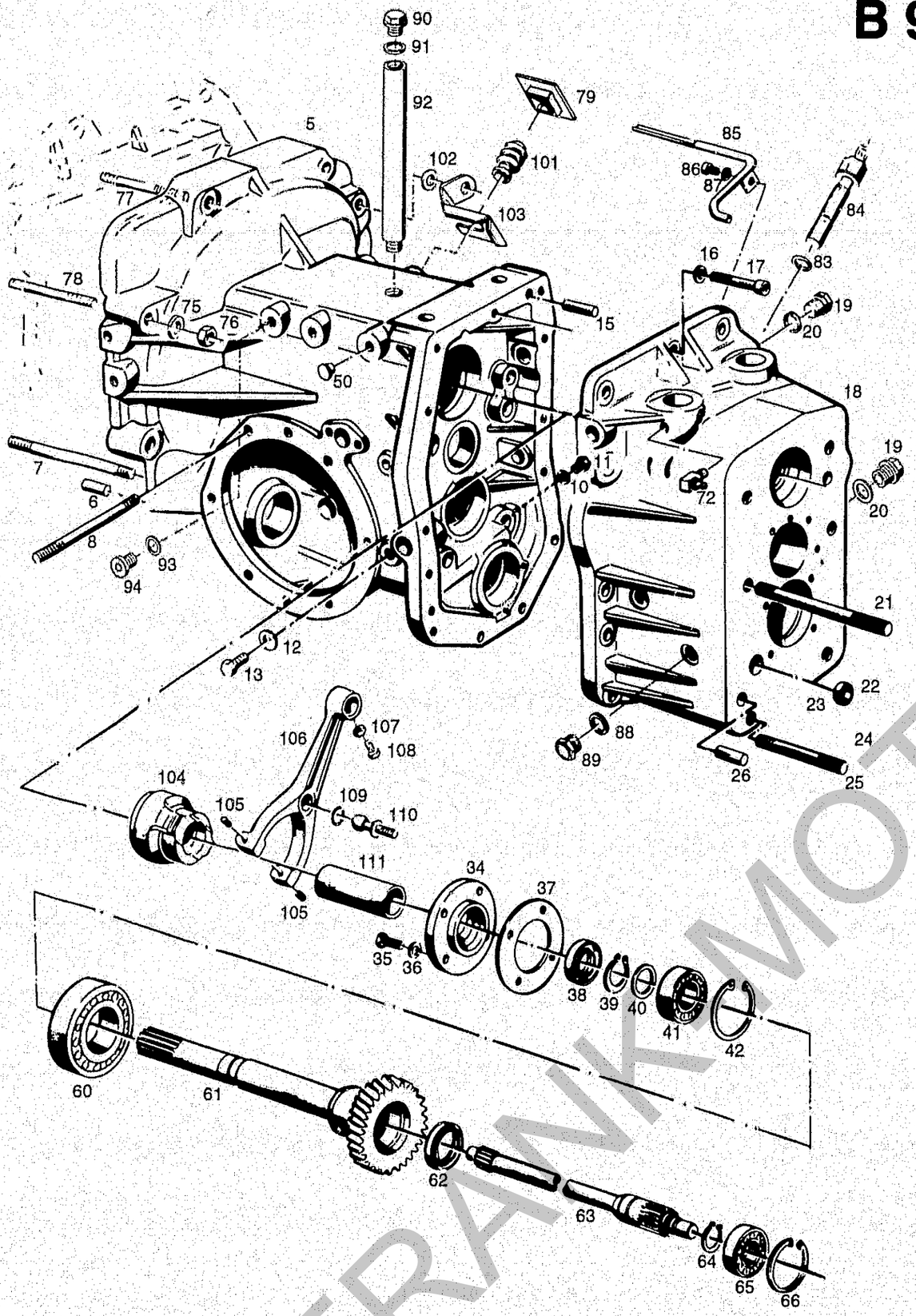

Bildtafel - table - No. 29

C98-029.ai 26.08.02

BILDTAFEL NR. 29
GETRIEBE MIT LAMELLENKUPPLUNG
GEHÄUSE, ANTRIEBSWELLE

TABLE NO. 29
GEARBOX WITH MULTI PLATE CLUTCH
HOUSING, DRIVE SHAFT

Bild-Nr. Ill.No.	Bestell-Nr. Part No.		Benennung	Abm./Bemerk. Dimen./Remarks	Stück Pieces	Denomination
	AT-133 975		ZSB. AUSTAUSCH-GETRIEBE (best. aus Teilen 1-100 der Bildtafel 29, Tafel 30, 31 und 32)	f. Hydrostat	1	RECONDITIONED GEARBOX FRONT CPL. (cons. of parts1-100 on tables 29, table 30, 31 and 32)
	AT-133 976		ZSB. AUSTAUSCH-GETRIEBE (best. aus Teilen der Bildtafel 29, 30, 31 und 32)	für Maschinen mit Schaltgetriebe	1	RECONDITIONED GEARBOX FRONT CPL. (cons. of parts on tables 29, 30, 31 and 32)
5	128 504		Getriebegehäuse vorn		1	Front gearbox
6	010 320	DIN6325-10x24	Zylinderstift	10 m6x24	2	Cylindrical pin
7	011 644	DIN939M12x115	Stiftschraube		2	Stud
8	026 606	DIN939M12x80	Stiftschraube		16	Stud
10	010 387	DIN7603A10x14CU	Dichtring		1	Sealing ring
11	011 523	DIN933M10x10	Sechskantschraube		1	Hexagon screw
12	012 714		Flachdichtring	Ø13xØ20x1,5	1	Gasket
13	011 535	DIN933M12x12	Sechskantschraube		1	Hexagon screw
15	010 004	DIN7-10x20	Zylinderstift	10 m6x20	2	Taper pin
16	010 064	DIN137B10x18	Federscheibe		13	Lock washer
17	011 060	DIN912M10x40	10,9 Innensechskant-schraube		13	Sockethead screw
18	128 502		Getriebedeckel		1	Gearbox cover
19	011 039	DIN910M20x1,5	Verschlußschraube		2	Sealing screw
20	010 397	DIN7603A20x26CU	Dichtring		2	Flat gasket
21	011 662	DIN939M16x150	Stiftschraube		4	Stud
22	010 108	DIN443-20	Verschlußdeckel		1	Sealing cover
23	010 397	DIN7603A20x26CU	Dichtring		1	Flat gasket
24	015 354		Magnetstopfen	M20x1,5	1	Magneto plug
25	011 661	DIN939M16x90	Stiftschraube		2	Stud
26	010 547	DIN1472-14x32	Passkerbstift		2	Taper pin, grooved
34	109 474		Lagerdeckel	Ø97x17	1	Gearbox cover
35	011 511	DIN933M8x20	Sechskantschraube		4	Hexagon screw
36	010 063	DIN137B8	Federscheibe		4	Lock washer
37	111 073		Dichtung		1	Gasket
38	024 028	DIN3760AS35x52x7 NB	Wellendichtring		1	Oil seal
39	010 146	DIN471-35x1,5	Sicherungsring		1	Circlip
40	015 697		Beilegscheibe	Ø35,5xØ51,5x0,2	n. B.	Washer
	015 698		Beilegscheibe	Ø35,5xØ51,5x0,5	n. B.	Washer
41	010 251	DIN625-6007	Rillenkugellager	Ø35xØ62x14	1	Deep-groove ball bearing
42	010 164	DIN472-62x2	Sicherungsring		1	Circlip
50	015 325		Blindstopfen	F 5,1	4	Blanking plug
60	010 280	DIN625-6210	Ring-Rillenlager	Ø50xØ90x20	1	Deep-groove ball bearing
61	119 653		Antriebshohlwelle	Ø96,5x303x35 Zähne	1	Drive shaft
62	025 081	DIN3760AS30x42x7 FP	Wellendichtring		1	Oil seal
63	111 046		Antriebswelle vorn	Ø30x396	1	Front drive shaft
64	010 144	DIN471-30x1,5	Sicherungsring		1	Circlip
65	010 250	DIN625-6006	Rillenkugellager	Ø30xØ55x13	1	Deep-groove ball bearing
66	010 163	DIN472-55x2	Sicherungsring		1	Circlip

FRANKMOTOR GET

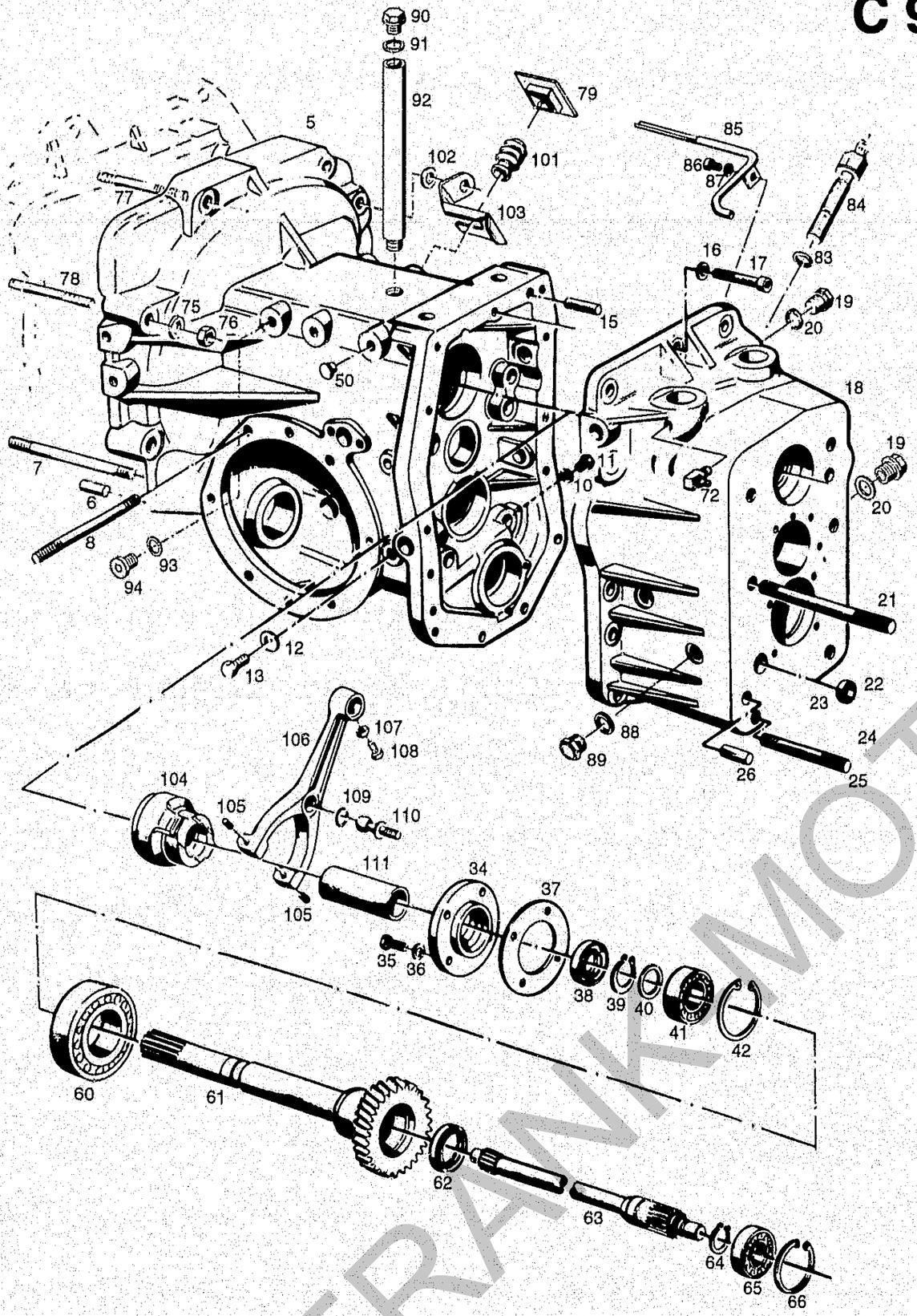

Bildtafel - table - No. 29

C98-029.ai 26.08.02

BILDTAFEL NR. 29
GETRIEBE MIT LAMELLENKUPPLUNG
GEHÄUSE, ANTRIEBSWELLE

TABLE NO. 29
GEARBOX WITH MULTI PLATE CLUTCH
HOUSING, DRIVE SHAFT

Bild-Nr. Ill.No.	Bestell-Nr. Part No.		Benennung	Abm./Bemerk. Dimen./Remarks	Stück Pieces	Denomination
72	010 490	DIN71412CM8x1	Winkelschmiernippel		2	Angled lubrication nipple
75	010 065	DIN137B12	Federscheibe		8	Lock washer
76	011 590	DIN934M12	Sechskantmutter		8	Hexagon nut
77	026 932	DIN939M12x55	Stiftschraube		3	Stud
78	011 641	DIN939M12x65	Stiftschraube		3	Stud
79	027 106		Vierkantstopfen	50x5x3	1	Squareplug
83	010 397	DIN7603A20x26CU	Dichtring		2	Flat gasket
84	116 535		Induktivgeber (M20x1,5)	für Digitalanzeige	1	Impulse transmitter for speedometer
85	133 552		Zsb. Ölleitung		1	Pipe ass.
86	011 204	DIN912M8x16	Innensechskantschraube		1	Sockethead screw
87	010 448	DIN7980-8	Federring		1	Lock washer
88	010 397	DIN7603A20x26CU	Dichtring		2	Flat gasket
89	015 248		Ölstandsauge		1	Oil sight glass
90	015 296		Verschlussschraube	M20x1,5 mit Entlüftungsbohrung	1	Sealing screw (w. venting bore)
91	010 397	DIN7603A20x26CU	Dichtring		1	Sealing ring
92	130 963		Verlängerung	Ø25x5x300	1	Extension
93	014 772		Dichtring	Ø12xØ18x2	1	Sealing ring
94	011 029	DIN908M12x1,5	Verschlussschraube		1	Sealing screw
101	026 707		Faltenbalg (Ø60x76)		1	Bellows
102	011 948	DIN1441-13	Scheibe		1	Shim
103	126 694		Abdeckblech		1	Cover plate
104	109 435		Zsb. Ausrücker		1	Disconnector ass.
105	010 596	DIN1481-5x10	Spannstift	nur für Maschinen	2	Tension pin
106	124 652		Kupplungsgabel	mit Schaltgetriebe	1	Clutch fork
107	011 577	DIN934M6	Sechskantmutter		1	Hexagon nut
108	011 503	DIN933M6x16	Sechskantschraube		1	Hexagon screw
109	012 008	DIN71805R16	Sprengring		1	Snap ring
110	012 003	DIN71803A16	Kugelzapfen		1	Ball pin
111	109 483		Lagerrohr (Ø42x2x79)		1	Bearing tube

FRANK MOTOR GERÄTE

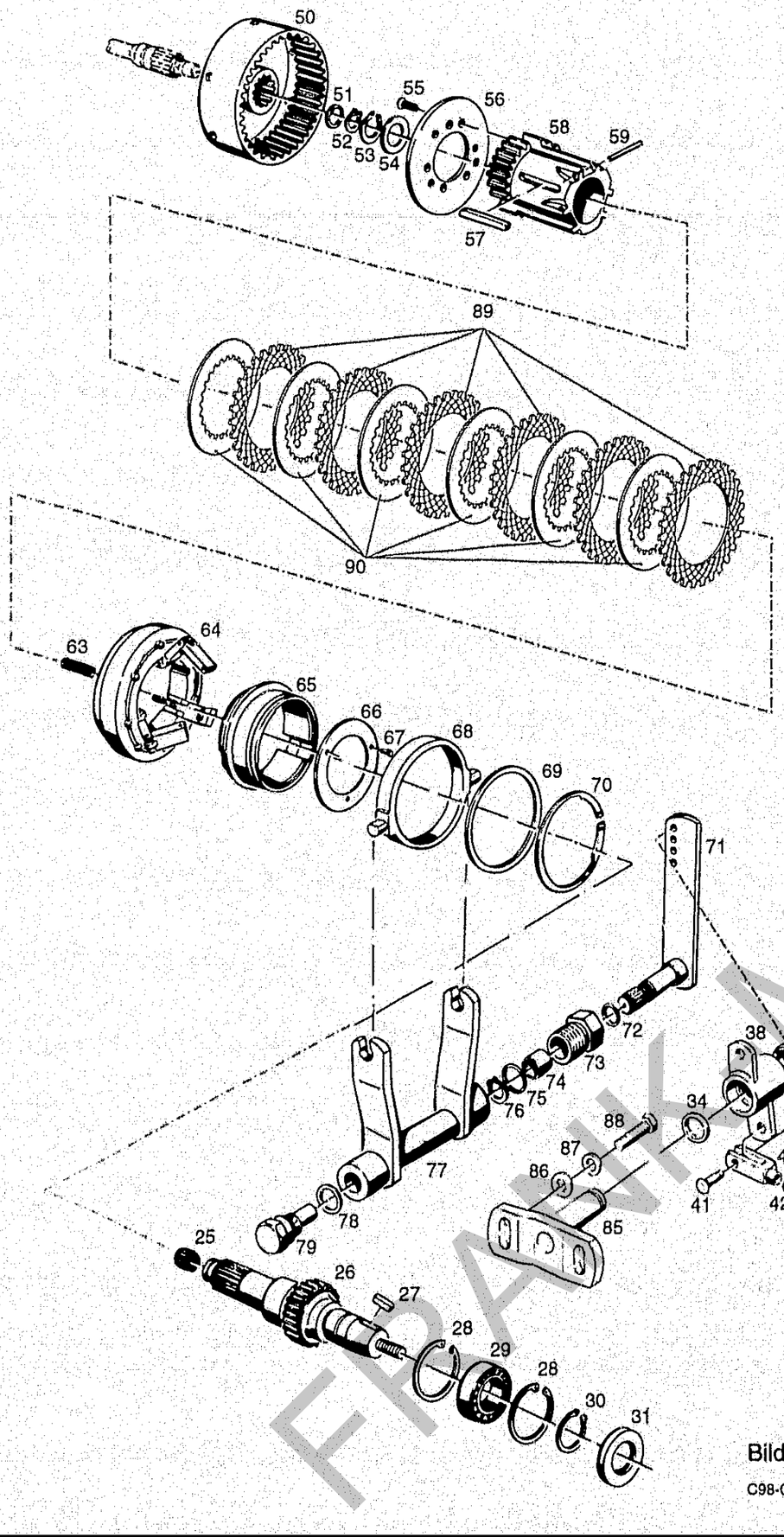

Bildtafel - table - No. 30

C98-030.al 14.02.02

BILDTAFEL NR. 30
GETRIEBE
LAMELLENKUPPLUNG

TABLE NO. 30
GEARBOX
MULTI-PLATE-CLUTCH

Bild-Nr. III.No.	Bestell-Nr. Part No.		Benennung	Abm./Bemerk. Dimen./Remarks	Stück Pieces	Denomination
25	012 819		Nadelkäfig	Ø18xØ22x17	1	Needle cage
26	111 036		Antriebswelle	Ø69,5x215	1	Drive shaft
27	010 337	DIN6885-8x5x25	Paßfeder Form A		1	Key
28	010 164	DIN472-62x2	Sicherungsring		2	Circlip
29	010 267	DIN625-6206	Rillenkugellager	Ø30xØ62x16	1	Deep-groove ball bearing
30	010 144	DIN471-30x1,5	Sicherungsring		1	Circlip
31	025 109	DIN3760AS30x62x7 NB	Wellendichtring		1	Oil seal
32	023 256		Verschlussstopfen	F 26	1	Plug
33	010 135	DIN471-15x1	Sicherungsring		1	Circlip
34	013 611		B-Scheibe	Ø15,5xØ25x0,5	n. B.	Shim
35	023 255	DIN625-6002/2RS	Rillenkugellager	Ø15xØ32x9	2	Deep-groove ball bearing
36	010 158	DIN472-32x1,2	Sicherungsring		2	Circlip
38	117 283		Zsb. Umlenkhebel	NL	1	Reversing lever
39	022 264		SL-Sicherung	GR. 8	2	SL-lock
40	022 265	DIN71752-8x32	Gabelkopf	G8x32	2	Clevis
41	022 263		Bolzen	A8x19,5x16	2	Bolt
42	011 579	DIN934M8	Sechskantmutter		2	Hexagon nut
43	023 253		Zugstange	M8x85	1	Draw rod
	142 475		ZSB. LAMELLEN-KUPPLUNG (best. aus Teilen 50-59, 63-70, 89 und 90)		1	MULTI-PLATE CLUTCH CPL. (cons. of parts 50-59, 63-70, 89 and 90)
50	115 727		Kupplungsglocke	Ø130x45	1	Clutch bell
51	015 900		Anlaufscheibe	Ø25,3xØ42x2	1	Check plate
	015 677		Beilegscheibe	Ø25,5xØ40x0,2	n. B.	Shim
	015 678		Beilegscheibe	Ø25,5xØ40x0,5	n. B.	Shim
52	010 141	DIN471-25x1,2	Sicherungsring		1	Circlip
53	010 144	DIN471-30x1,5	Sicherungsring		1	Circlip
54	011 946	DIN988S30x42x2,5	Stützscheibe		1	Supporting shim
55	011 670	DIN965M8x20	Senkschraube		6	Countersunk screw
56	109 467		Druckplatte	Ø115x4,7	1	Pressure plate
57	010 338	DIN6885-8x5x63	Paßfeder Form A		1	Key shape A
58	109 494		Innenkörper	Ø87x110	1	Inner body
59	010 713	DIN5402B3,5x29,8	Nadelrolle		3	Needle roller
63	023 244		Druckfeder	Ø9x1,6x45	3	Pressure spring
64	109 450		Zsb. Federtopf vollst.	Ø123	1	Spring basin ass.
65	109 488		Schaltmuffe	Ø103x37	1	Selector sleeve
66	109 471		Anschlagscheibe	Ø78,5x3	1	Stop shim
67	010 584	DIN1477-3x8	Senk-Kerbnagel		3	Grooved pin
68	109 492		Druckring		1	Pressure ring
69	015 923		Anlaufscheibe	Ø100xØ88,2x2	1	Check plate
70	026 608	DIN471-87x3	Sicherungsring		1	Circlip
71	109 436		Zsb. Kupplungswelle	NL	1	Clutch shaft ass.
72	014 744		Runddichtring	Ø20x2,5	2	Ring seal
73	109 447		Zsb. Lagerbüchse (mit 2 Büchsen 74)		1	Bearing bush ass.
74	014 254		Lagerbüchse	Ø20xØ23x15	2	Bearing bush
75	014 745		Runddichtring	Ø25x2,5	1	Ring seal
76	010 138	DIN471-20x1,2	Sicherungsring		1	Circlip
77	109 434		Zsb. Kupplungsgabel	NL	1	Clutch fork ass.
78	010 397	DIN7603A20x26CU	Dichtring		1	Gasket

FRANKMOTOR GERATE

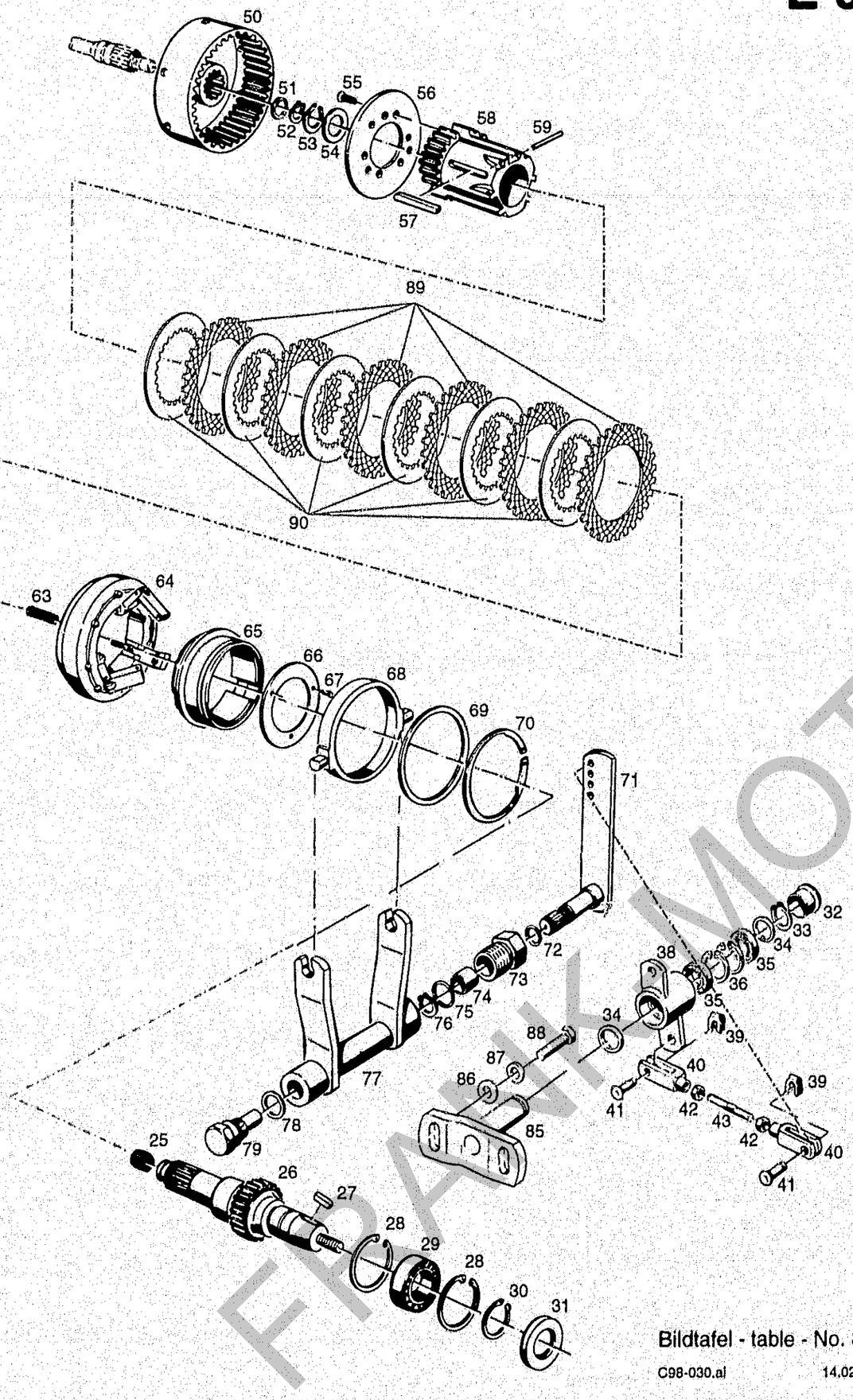

Bildtafel - table - No. 30

C98-030.ai 14.02.02

BILDTAFEL NR. 30
GETRIEBE
LAMELLENKUPPLUNG

TABLE NO. 30
FRONT
MULTI-PLATE-CLUTCH

Bild-Nr. Ill.No.	Bestell-Nr. Part No.		Benennung	Abm./Bemerk. Dimen./Remarks	Stück Pieces	Denomination
79	109 462		Lagerbolzen	SW 27x50	1	Bearing bolt
85	117 286		Zsb. Lagerplatte	NL	1	Bearing plate ass.
86	010 046	DIN125A10,5	Scheibe		2	Shim
87	010 064	DIN137B10x18	Federscheibe		2	Lock washer
88	011 527	DIN933M10x25	Sechskantschraube		2	Hexagon screw
89	140 642		Außenlamelle	Ø123x2,0	6	Outer clutch plate
90	140 643		Innenlamelle	Ø116x1,47	6	Inner clutch plate

FRANKMOTORGERÄTE

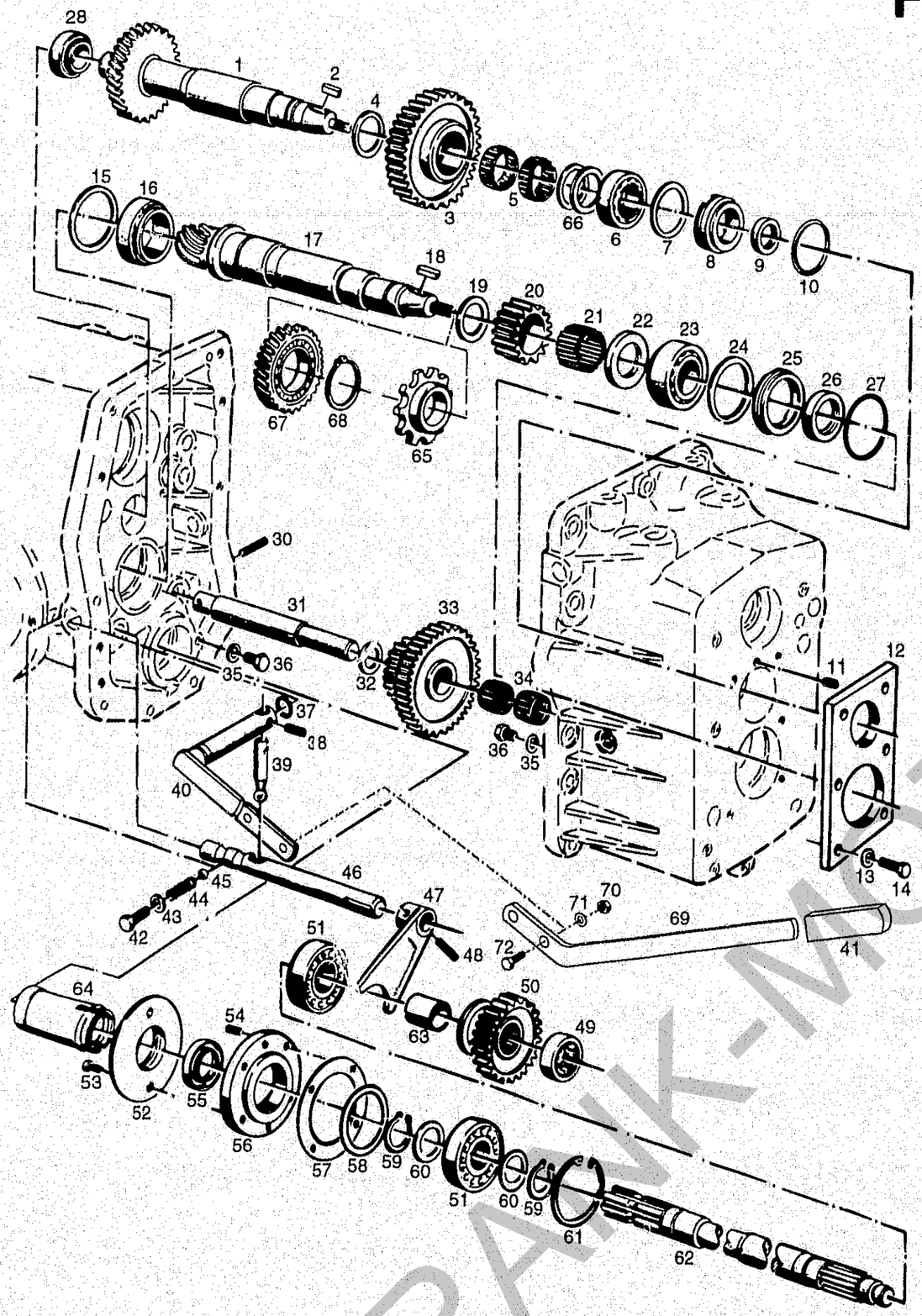

Bildtafel - table - No. 31

C98-031.ai 03.06.02

BILDTAFEL NR. 31
GETRIEBE
ANTRIEBSWELLE, KEGELRADWELLE, ZAPFWELLE

TABLE NO. 31
GEARBOX
DRIVE SHAFT, BEVEL PINION SHAFT, P.T.O.

Bild-Nr. III.No.	Bestell-Nr. Part No.		Benennung	Abm./Bemerk. Dimen./Remarks	Stück Pieces	Denomination
1	127 323		Antriebswelle	Ø79,2x284x28 Zähne	1	Drive shaft
2	010 337	DIN6885-8x5x25	Paßfeder Form A		1	Key
3	111 058		Zwischenrad	Ø106,2x26	1	Intermediate gear
4	011 718	DIN988S35x45x2,5	Stützscheibe		1	Supporting shim
5	012 791		Nadelkäfig	Ø35x40x13	2	Needle cage
6	023 147		Kegelrollenlager	Ø31,75x59,13x15,87	1	Taper roller bearing
7	015 928		Einstellscheibe	Ø52,5xØ58x0,1	n. B.	Adjusting disc
	015 615		Beilegscheibe	Ø52,5xØ58x0,2	n. B.	Washer
	015 616		Beilegscheibe	Ø52,5xØ58x0,5	n. B.	Washer
8	026 855		Einstellring	Ø42xØ59,1x16,5	1	Adjusting ring
9	025 081	DIN3760AS30x42x7FP	Wellendichtring		1	Oil seal
10	014 734		Runddichtring	Ø51x3	1	Cord ring
11	010 174	DIN551M8x8	Gewindestift		1	Thread pin
12	111 031		Einstellplatte	90x8x158	1	Adjusting plate
13	010 063	DIN137B8	Federscheibe		6	Lock washer
14	011 511	DIN933M8x20	Sechskantschraube		6	Hexagon screw
15	015 925		Einstellscheibe	Ø65xØ74,8x0,1	n. B.	Shim
	015 926		Einstellscheibe	Ø65xØ74,8x0,2	n. B.	Shim
	015 927		Einstellscheibe	Ø65xØ74,8x0,5	n. B.	Shim
16	012 857		Kegelrollenlager	Ø46x75x18	1	Taper roller bearing
17	130 867		Zsb, Radsatz (Kegelradwelle mit Tellerrad 26 Tafel 30)	Ø55x322	1	Gear cluster ass. (bevel pinion shaft with crown wheel 26 table 30)
18	010 337	DIN6885-8x5x25	Paßfeder Form A		1	Key
19	015 920		Anlaufscheibe	Ø38x52x2	1	Check plate
20	111 051		Ritzel	Z 24; Ø67,5x24	1	Pinion
21	010 712	DIN5402B3,5x23,8	G 2 Nadelrolle (im Ersatzteildienst nur Lagernadeln des Toleranzbereiches -3 bis -5 verwenden. Austausch nur satzweise 37 Stück pro Rad).		37	Bearing needle (for replacement, use only bearing needles of tolerance ranges -3 to -5. Always replace in complete sets cons. of 37 pieces per gear).
22	015 919		Anlaufscheibe	Ø35x56x4	1	Check plate
23	012 858		Kegelrollenlager	Ø34,92x72,23x25,4	1	Taper roller bearing
24	011 703	DIN988-56x72x0,1	Paßscheibe		n. B.	Adjusting shim
	011 704	DIN988-56x72x0,2	Paßscheibe		n. B.	Washer
	011 705	DIN988-56x72x0,5	Paßscheibe		n. B.	Washer
25	014 224		Einstellring	Ø55x72,2x10	1	Adjusting ring
26	025 031	DIN3760AS30x55x8FP	Wellendichtring		1	Oil seal
27	014 696		Runddichtring	Ø64x3	1	Ring seal
28	012 854		Kegelrollenlager	Ø26,98x50,29x14,22	1	Taper roller bearing
30	010 603	DIN1481-6x40	Spannstift		1	Tension pin
31	111 060		Lagerbolzen	Ø28x208	1	Bearing bolt
32	015 921		Anlaufscheibe	Ø25,5x45x2	1	Check plate
33	111 056		Umkehrrad	Ø109,5x40	1	Reversing gear
34	012 792		Nadelkäfig	K25x33x20	2	Needle cage
35	010 063	DIN137B8	Federscheibe		2	Lock washer
36	011 507	DIN933M8x10	Sechskantschraube		2	Hexagon screw

FRANK-MOTOR ORIGINALTEILE

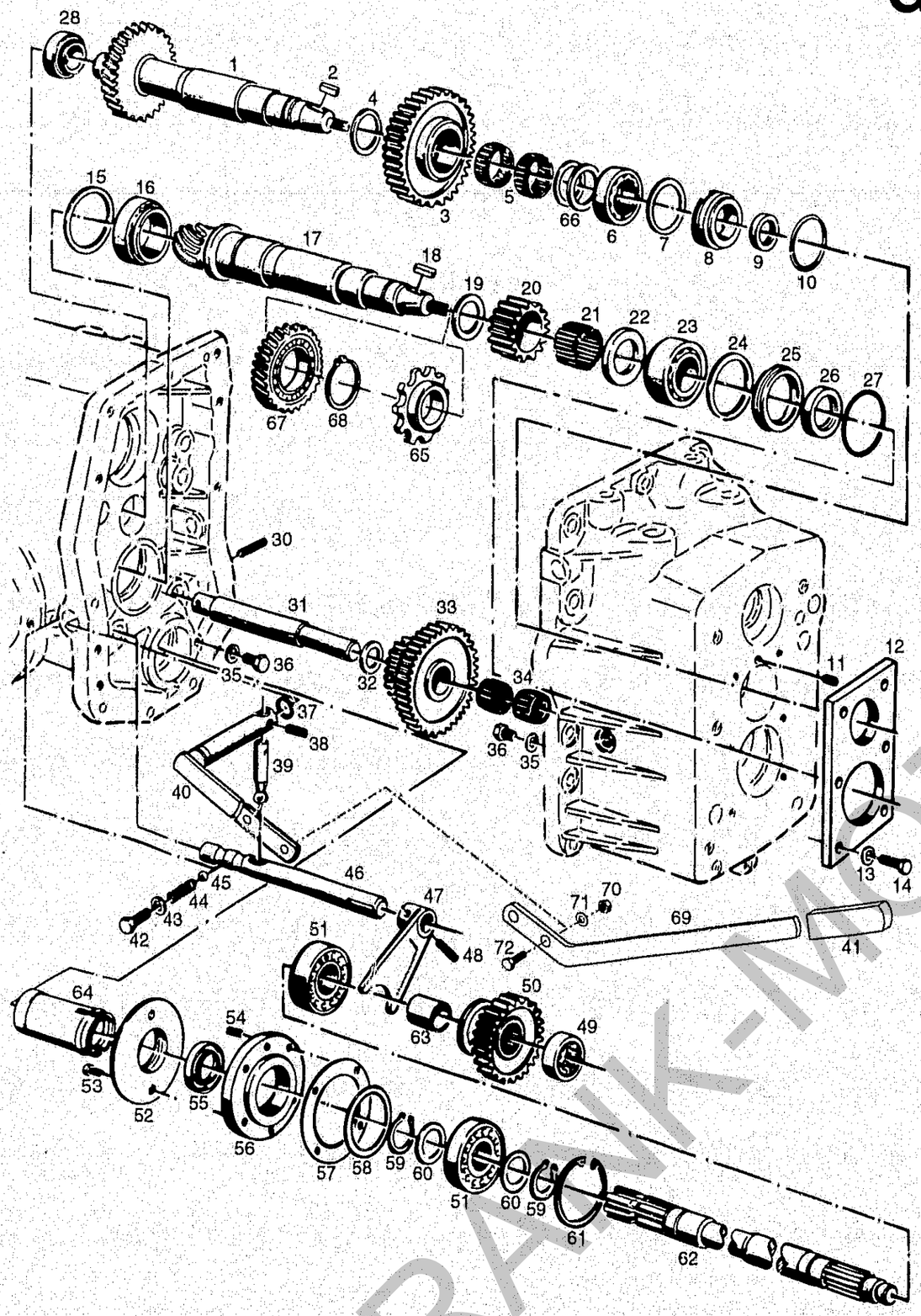

Bildtafel - table - No. 31

C98-031.ai 03.06.02

BILDTAFEL NR. 31
GETRIEBE
ANTRIEBSWELLE, KEGELRADWELLE, ZAPFWELLE

TABLE NO. 31
GEARBOX
DRIVE SHAFT, BEVEL PINION SHAFT, P.T.O.

Bild-Nr. Ill.No.	Bestell-Nr. Part No.		Benennung	Abm./Bemerk. Dimen./Remarks	Stück Pieces	Denomination
37	014 680		Runddichtring	Ø12x4	1	Ring seal
38	010 601	DIN1481-6x20	Spannstift		1	Tension pin
39	108 505		Schaltfinger	Ø12x60	1	Selector finger
40	111 017		Zsb. Schalthebel		1	Selector lever ass.
41	013 949		Handgriff		1	Handle
42	011 535	DIN933M12x12	Sechskantschraube		1	Hexagon screw
43	012 714		Dichtung	Ø13x20x1,5	1	Gasket
44	014 447		Druckfeder	Ø9,5x1,6x27	1	Pressure spring
45	010 698	DIN-ISO3290-10V	Kugel	Ø10 V	1	Ball
46	111 071		Schaltwelle f. Z.	Ø20x208	1	P.T.O. selector shaft
47	107 208		Zsb. Schaltgabel	NL.	1	Selector fork ass.
48	010 376	DIN7343-6x32	Spiralstift	N6x32	1	Spiral stud
49	010 718	DIN5412RNU304	Zylinderrollenlager	20x52x15	1	Cyl. roller bearing
50	111 067		Schaltrad für Z.	Ø90x32,5	1	P.T.O. selector gear
51	010 271	DIN625-6207	Ring-Rillenlager	35x72x17	2	Deep-groove ball bearing
52	125 355		Zsb. Flansch	NL.	1	Flange ass.
53	010 020	DIN84M6x10	Zylinderschraube		2	Cylindrical screw
54	011 204	DIN912M8x16	Innensechskantschraube		4	Sockethead screw
55	024 028	DIN3760AS35x52x7NB	Wellendichtring		1	Oil seal
56	111 066		Lagerdeckel		1	Bearing cover
57	111 073		Dichtung	Ø72,1xØ98x0,5	1	Gasket
58	015 713		Beilegscheibe	Ø60x71,5x0,2	n. B.	Washer
59	010 146	DIN471-35x1,5	Sicherungsring		2	Circlip
60	011 718	DIN988S35x45x2,5	Stützscheibe		2	Supporting shim
61	010 167	DIN472-72x2,5	Sicherungsring		1	Circlip
62	111 069	6020 077 01 20	Zapfwelle vorn	Z18; Ø35x525	1	Front P.T.O.
63	014 262		Distanzhülse	Ø34x38x40	1	Spacer sleeve
64	125 269		Zsb. Schutzhülse	NL.	1	Protect. sleeve ass.
65	128 835		Impulsrad	Ø85xØ40x18	1	Impulse gear
66	027 681	DIN988S32x45x2,5	Stützscheibe		2	Supporting shim
67	133 067		Zsb. Ölschleuderrad NL.		1	Öl splash wheel
68	010 148	DIN471-45x1,75	Sicherungsring		1	Circlip
69	140 652		Hebel	440x20x5	1	Lever
70	011 579	DIN934M8	Sechskantmutter		2	Hexagon nut
71	010 063	DIN137B8	Federscheibe		2	Lock washer
72	011 511	DIN933M8x20	Sechskantschraube		2	Hexagon screw

FRANK-MOTOR GERÄTE

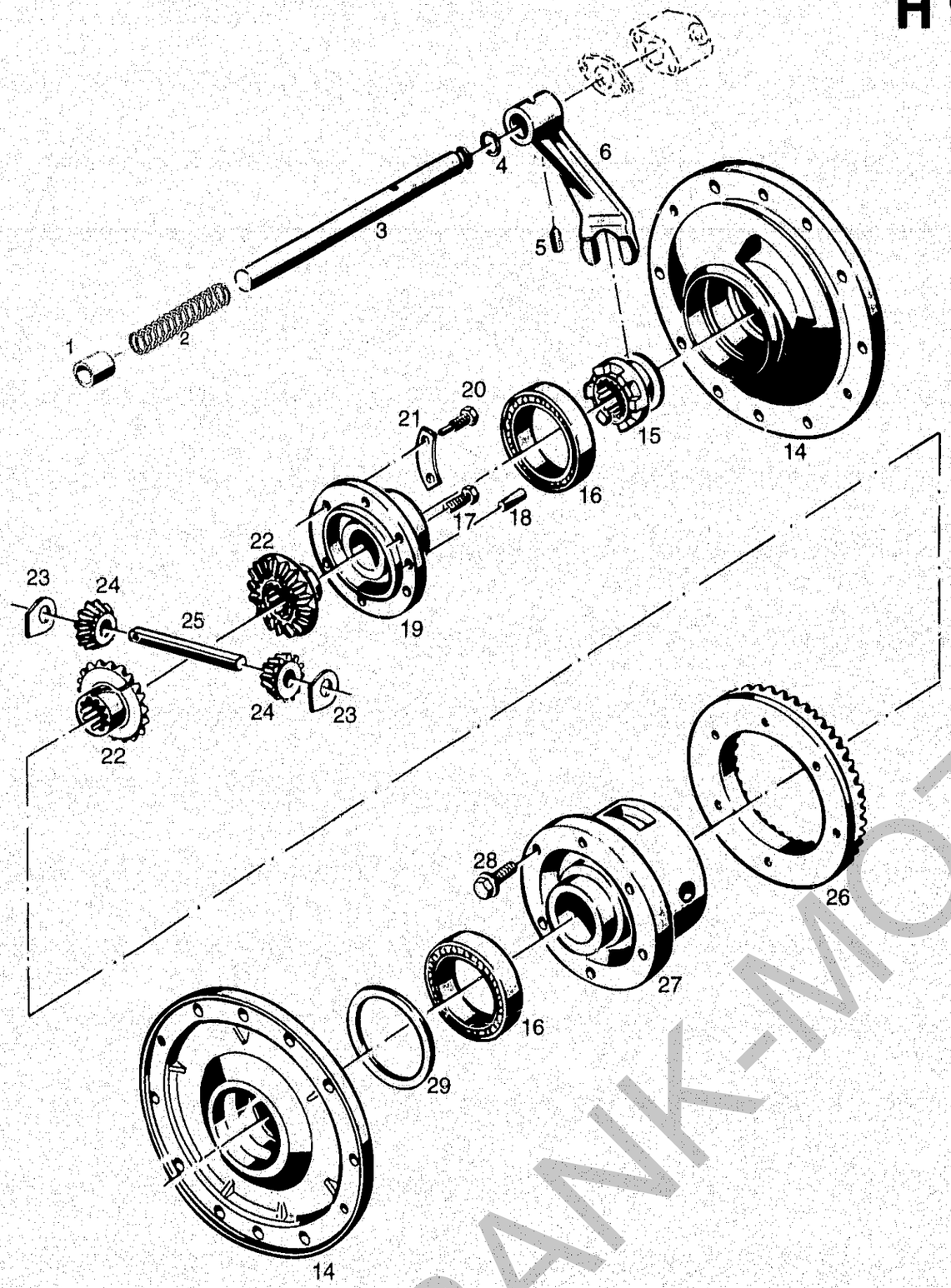

BILDTAFEL NR. 32
DIFFERENTIAL HINTEN

TABLE NO. 32
REAR DIFFERENTIAL

Bild-Nr. Ill.No.	Bestell-Nr. Part No,		Benennung	Abm./Bemerk. Dimen./Remarks	Stück Pieces	Denomination
1	029 523		Distanzrohr	Ø22xØ30x18	1	Spacer tube
2	029 524		Druckfeder	Ø25x91,3x3,6	1	Pressure spring
3	121 128		Schaltwelle	Ø20x214	1	Selector shaft
4	014 680		Runddichtring	Ø12x4	1	Ring seal
5	023 517		Gewindestift	M10x12, 45°	1	Thread pin
6	121 129		Schaltgabel		1	Selector fork
14	111 305		Lagerdeckel	Mit Loctite 573 m.	2	Bearing cover
15	115 691		Schaltmuffe	Ø54x26	1	Selector sleeve
	111 260		ZSB. DIFFERENTIAL (best. aus Teilen 16-25, 27 und 28)		1	DIFFERENTIAL ASS. (cons. of parts 16-25, 27 and 28)
16	010 257	DIN625-6012	Ring-Rillenlager	Ø60xØ95x18	2	Deep-groove ball bearing
17	011 527	DIN933M10x25	Sechskantschraube		5	Hexagon screw
18	010 538	DIN1472-10x20	Passkerbstift		2	Grooved pin
19	111 272		Deckel	Ø129x46	1	Cover
20	016 016		Sechskantschraube	Mit Zapfen , M10x48	1	Hexagon screw w. trunnion
21	014 361		Sicherungsblech		3	Locking tab
22	132 995		Ausgleichskegelrad groß	Ø79	2	Control gear large
23	015 909		Anlaufscheibe	40,5x36x2	2	Check plate
24	132 996		Ausgleichskegelrad klein	Ø48	2	Control gear smal
25	115 686		Differentialbolzen	Ø16x125	1	Differential bolt
26	130 867		Zsb. Radsatz (Tellerrad und Kegelradwelle Ø60x500)		1	Gear cluster ass. (Crown wheel and bevel pinion shaft;
27	111 288		Differentialgehäuse		1	Differential housing
28	013 550		Sicherungsschraube	M10x25	6	Fixing screw
29	011 711	DIN988-75x95x0,1	Paßscheibe		n. B.	Shim
	011 712	DIN988-75x95x0,2	Paßscheibe		n. B.	Shim
	011 713	DIN988-75x95x0,5	Paßscheibe		n. B.	Shim
	011 714	DIN988-75x95x1,0	Paßscheibe		n. B.	Shim

FRANK-MOTORGERÄTE

Achsen, Knickpunkt

A 11

Spaltenverzeichnis

Zeile
Spalte

Tafel 33	Portalachse, Abstützung	B 11 - C 12
Tafel 34	Achstrichter Mittel, Bremse	D 11 - D 12
Tafel 35	Anschlußgehäuse, Gelenkwellen	E 11 - E 12
Tafel 36	Zwischengehäuse	F 11 - F 12
Tafel 37	Radlastausgleich Typ 5234-23	G 11 - G 12

Axle housings, articulation

A 12

Column contents

Line
columns

Table 33	Offset axles, support	B 11 - C 12
Table 34	Axle housing medium size, brake	D 11 - D 12
Table 35	Intermediate housing, cardan shafts	E 11 - E 12
Table 36	Intermediate housing	F 11 - F 12
Table 37	Wheel stabilizer type 5234-23	G 11 - G 12

FRANK-MOTOR VORGERAETE

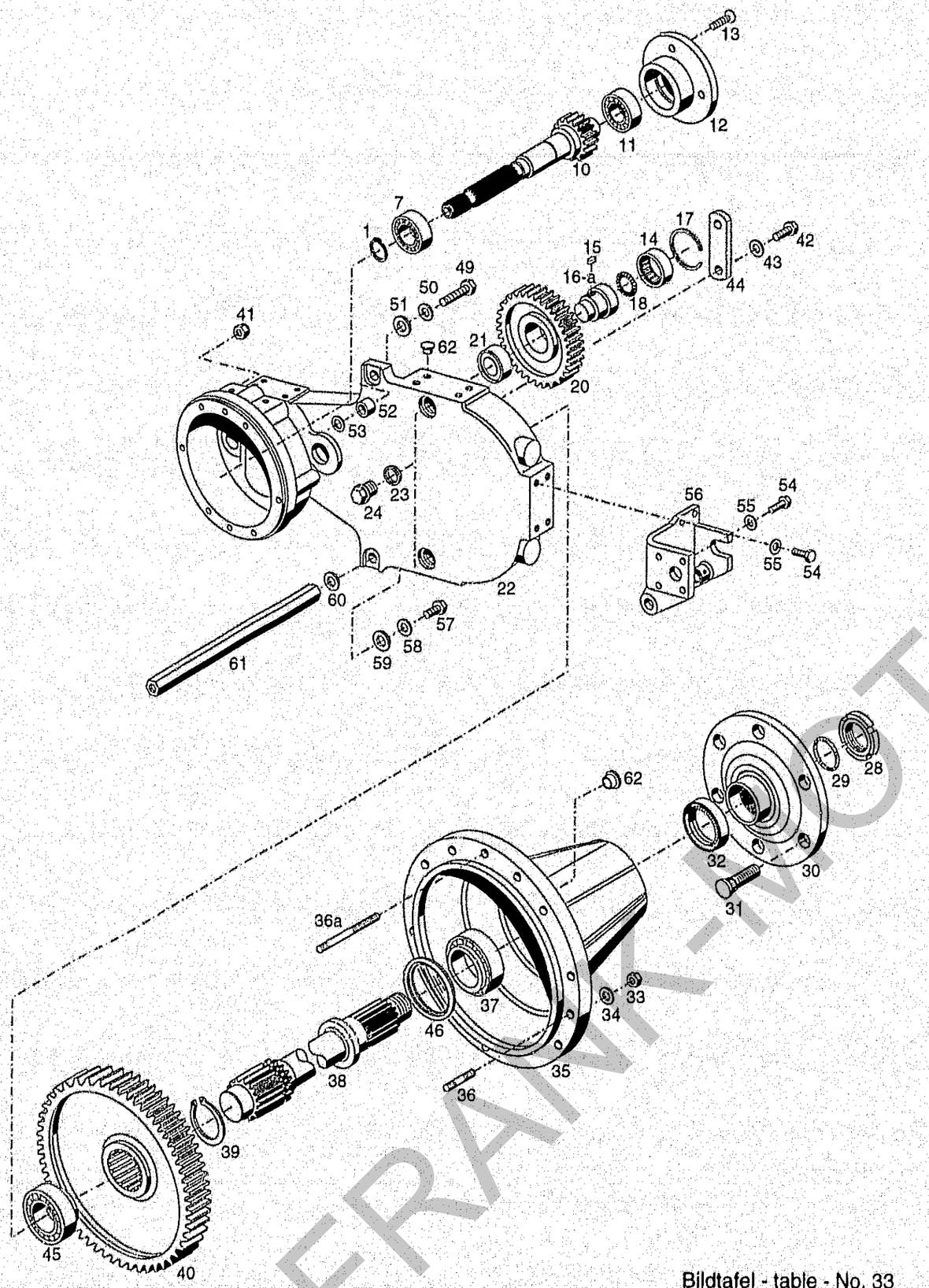

Bildtafel - table - No. 33

C98-033.ai 06.04.04

BILDTAFEL NR.33
PORTALACHSE, ABSTÜTZUNG

TABLE NO.33
OFFSET AXLES, SUPPORT

Bild-Nr. Ill.No.	Bestell-Nr. Part No.		Benennung	Abm./Bemerk. Dimen./Remarks	Stück Pieces	Denomination
	144 956		ZSB. PORTALACHSE RECHTS SCHMAL (best. aus Teilen 7-46)		1	OFFSET AXLE RI. ASS. COMPL. SMALL (cons. of parts 7-46)
	144 957		ZSB. PORTALACHSE LINKS SCHMAL (best. aus Teilen 7-46)		1	OFFSET AXLE LE. ASS. COMPL. SMALL (cons. of parts 7-46)
1	010 145	DIN471-32x1,5	Sicherungsring	Anschlag f. Schaltmuffe	1	Circlip
7	010 271	DIN625-6207	Rillenkugellager	Ø35xØ72x17	2	Deep groove ball bearing
10	128 915		Antriebswelle	Ø64,1x266	2	Drive shaft
11	010 284	DIN625-6305	Rillenkugellager	Ø25xØ62x17	2	Deep groove ball bearing
12	117 100		Lagerdeckel	125x25	2	Bearing cover
13	011 670	DIN965M8x[illegible]	Senkschraube		8	Countersunk screw
14	023 205		Nadelbüchse	Ø50xØ58x20	2	Needle bushing
15	010 334	DIN6885A6x[illegible]0	Paßfeder		2	Key
16	136 531		Lagerbolzen (Ø50x60)	bis 524 10 123H austauschbar mit Teilen 16a, 17 und 18	2	Bearing bolt
16a	141 688		Lagerbolzen (Ø50x63)	ab 524 10 124H	2	Bearing bolt
17	029 900		Sprengring (58,2x65x1,5)	ab 524 10 124H	2	Circlip
18	029 901		Axialnadellager (20x35)	(ca. ab 06.01)	2	Needle cage
20	117 102		Zwischenrad	Ø149,2x25	2	Intermediate gear
21	029 019		Nadelbüchse	Ø40xØ48x20	2	Needle bushing
22	136 533		Portalgehäuse		2	Housing
23	010 397	DIN7603A20x26CU	Dichtring		4	Sealing ring
24	011 039	DIN910M20x1,5	Verschlußschraube		4	Sealing screw
28	027 897		Nutmutter, selbsts.	M45x1,5	2	Ring nut, self lock
29	012 691		Ringdichtung	Ø40x5,5	2	Ring seal
30	113 903		Radflansch	Ø245x70	2	Wheel flange
31	016 062		Schraubbolzen	M18x1,5x60	12	Bolt
32	023 693	DIN3760AS60x80x8NB	Wellendichtring		2	Oil seal
33	011 585	DIN934M10	Sechskantmutter		20	Hexagon nut
34	010 064	DIN137B10x18	Federscheibe		20	Lock washer
35	128 820		Lagerdeckel	Ø352x234	2	Bearing cover
36	011 624	DIN939M10x30	Stiftschraube		14	Stud
36a	025 222	DIN976M10x90	Gewindebolzen	mit Loctite montiert	6	Screw mounting
37	012 856		Kegelrollenlager	Ø55xØ90x23	2	Taper roller bearing
38	128 924		Achswelle	Ø73x336	2	Axle shaft
39	011 780	DIN471-60x2	Sicherungsring		2	Circlip
40	128 922		Großes Stirnrad	Ø268,1x74	2	Large gear
41	011 687	DIN985M12	Sechskantmutter		16	Hexagon nut
42	011 527	DIN933M10x25	Sechskantschraube		4	Hexagon screw
43	010 064	DIN137B10x18	Federscheibe		4	Lock washer
44	132 713		Lasche	30x8x110	2	Bracket
45	012 853		Kegelrollenlager	Ø50xØ82x21,5	2	Taper roller bearing
46	022 926		Anlaufscheibe	Ø57,5xØ73x3	2	Shim
49	011 546	DIN933M12x60	Sechskantschraube		2	Hexagon screw
50	010 065	DIN137B12	Federscheibe		2	Lock washer
51	014 878		Scheibe	12,3x30x3	2	Shim
52	027 753		Rohr	Ø13xØ30x22	2	Tube
53	013 615		Beilegscheibe	Ø15,5xØ25x0,2	n. B.	Washer
	013 611		Beilegscheibe	Ø15,5xØ25x0,5	n. B.	Washer
54	011 540	DIN933M12x30	Sechskantschraube		14	Hexagon screw
55	010 065	DIN137B12	Federscheibe		14	Lock washer

FRANK-MOTOR

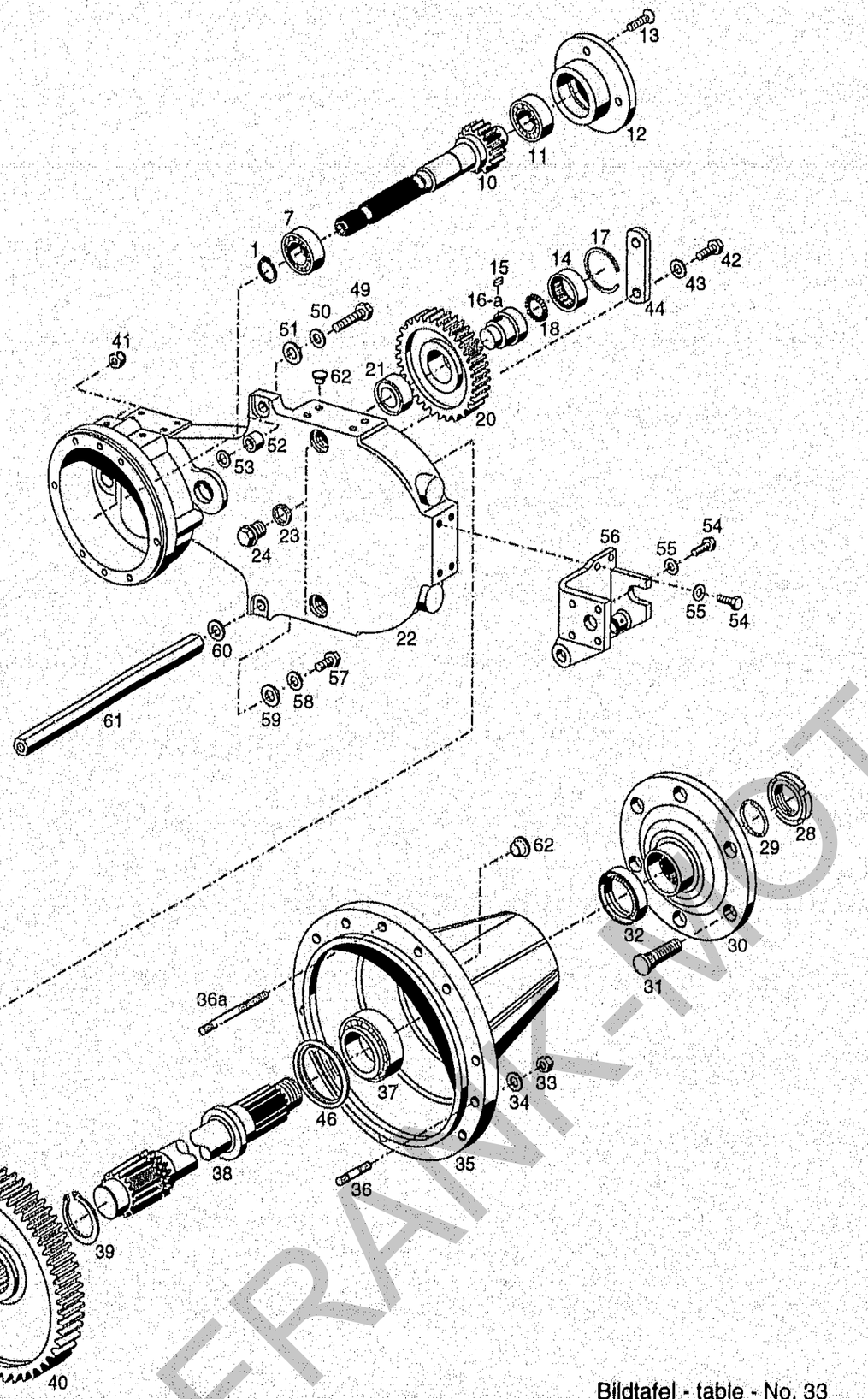

BILDTAFEL NR.33
PORTALACHSE, ABSTÜTZUNG

TABLE NO.33
OFFSET AXLES, SUPPORT

Bild-Nr. Ill.No.	Bestell-Nr. Part No.		Benennung	Abm./Bemerk. Dimen./Remarks	Stück Pieces	Denomination
56	131 040		Zsb. Abstützung links	NL.	1	Support ass. LH
	131 039		Zsb. Abstützung rechts	NL.	1	Support ass. RH
57	011 554	DIN933M14x40	Sechskantschraube		2	Hexagon screw
58	010 066	DIN137B14	Federscheibe		2	Lock washer
59	010 088	DIN433-15	Scheibe		2	Shim
60	013 615		Beilegscheibe	Ø15,5xØ25x0,2	n. B.	Washer
	013 611		Beilegscheibe	Ø15,5xØ25x0,5	n. B.	Washer
61	131 274		Stange	SW24x439; M14	1	Bar
62	015 325		Verschlussstopfen	für Ø10	20	Plug

FRANK-MOTORGERÄTE

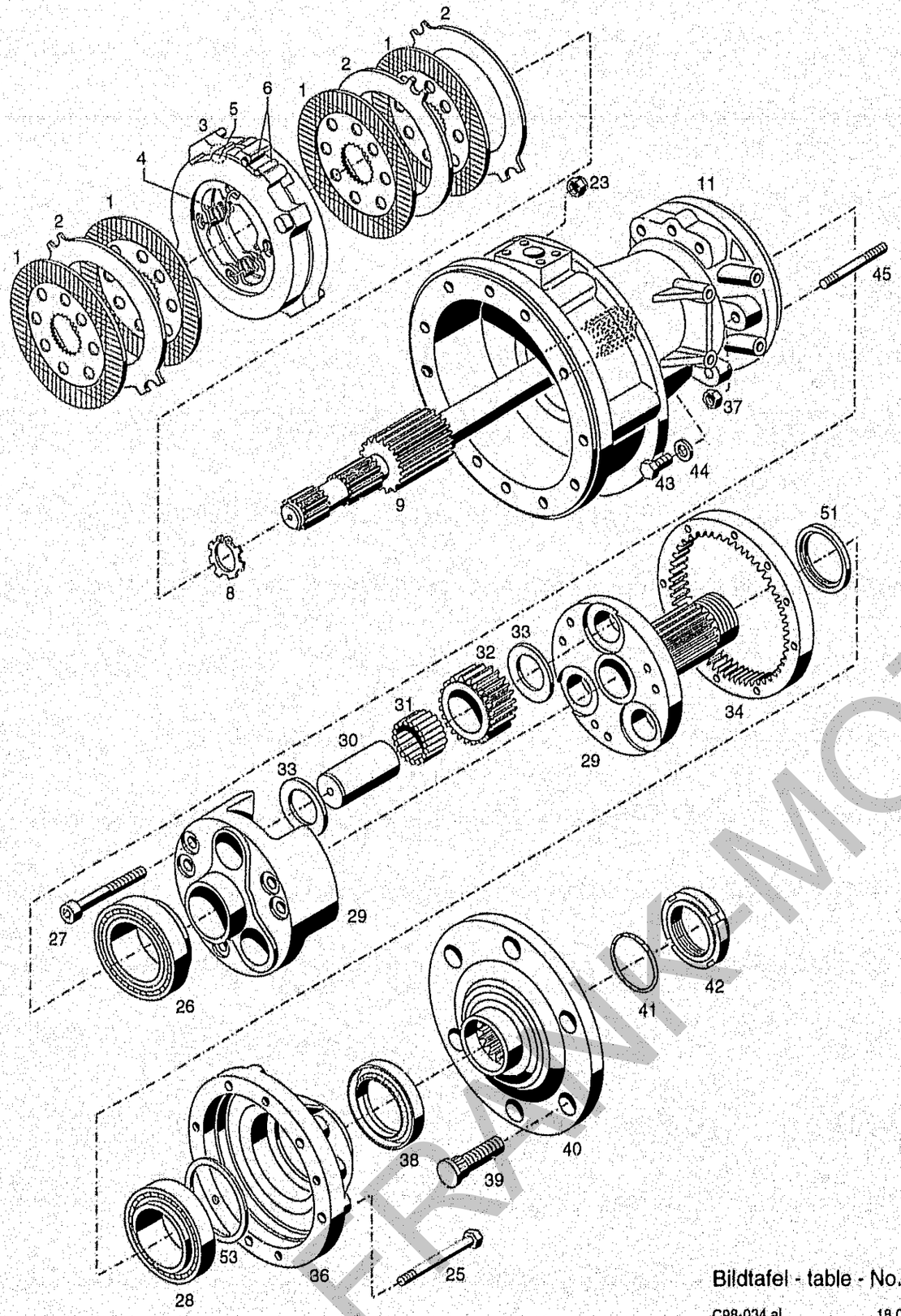

Bildtafel - table - No. 34

C98-034.al 18.02.02

BILDTAFEL NR. 34
ACHSTRICHTER MITTEL, BREMSE

TABLE NO. 34
AXLE HOUSING MEDIUM SIZE, BRAKE

Bild-Nr. Ill.No.	Bestell-Nr. Part No.		Benennung	Abm./Bemerk. Dimen./Remarks	Stück Pieces	Denomination
1	132 959		Belagscheibe 6,5"	Nur Satzweise	8	Lining disk
2	132 960		Zwischenscheibe	austauschbar	6	Intermediate disk
3	128 885		VOLLSCHEIBENBREMSE (best. aus Teilen 1-6)		2	FULL DISK BRAKE (cons. of parts 1-6)
4	028 120		Zugfeder		8	Draw spring
5	028 119		Kugel	Ø22,225	8	Kugel
6	028 121	DIN6325-12M6x28	Zylinderstift		4	Cylindrical pin
	132 530		ZSB. ACHSETRICHTER MITTEL (best. aus Teilen 8-53)	GGG 40	2	AXLE MEDIUM SIZE ASS. (cons. of parts 8-53)
8	010 145	DIN471-32x1,5	Sicherungsring		2	Circlip
9	129 001		Antriebswelle	Ø59,6x428	2	Drive shaft ass.
11	129 023		Achstrichter	GGG40, 283 lg.	2	Axle housing
23	011 687	DIN985M12	Sechskantmutter	selbsts.	14	Hexagon nut, self lock
25	011 113	DIN931M10x120	10.9 Sechskantschraube		14	Hexagon screw
26	027 697	DIN720-32012	Kegelrollenlager		2	Taper roller bearing
27	011 066	DIN912M12x60	10.9 Innensechskantschraube		12	Sockethead screw
28	012 856	000 997 05 67	Kegelrollenlager	Ø55xØ90x23	2	Taper roller bearing
29	128 815		Zsb. Planetenträger (best. aus Teilen 27 u. 29-33)		2	Final drive ass. (cons. of parts 27 and 29-33)
30	111 363	6035 082 01 32	Lagerbolzen	Ø35,66x68	6	Bearing pin
31	010 713	DIN5402B3,5x29,8	G2-Nadelrolle (Im Ersatzfall nur Nadelrollen des Toleranzbereiches -3 bis-5 verwenden, Austausch nur satzweise 35 Stück pro Planetenrad)		210	Bearing needle (for replacement use only bearing needles of tolerance ranges -3 to -5. Replace only in complete sets of 35 pieces per gear)
32	128 824		Planetenrad	Ø64,8x29,9	6	Planetary-gear
33	027 702		Anlaufscheibe	Ø36xØ52x2,5	12	Shim
34	111 359	6035 081 01 25	Hohlrad	Ø217x24	2	Hollow gear
36	113 889	6035 082 06 48	Lagerdeckel		2	Bearing cover
37	011 585	DIN934M10	Sechskantmutter		16	Hexagon nut
38	023 693	DIN3760AS60x80x8NB	Wellendichtring		2	Oil seal
39	016 062	000 990 19 38	Schraubbolzen	M18x1,5x60	12	Double-end stud
* 40	113 903	6035 083 05 11	Radflansch	Ø245x70	2	Wheel flange
41	012 691	000 997 30 29	Ringdichtung	Ø40x5,5	2	Ring seal
42	027 897		Selbsts. Nutmutter	M45x1,5	2	Grooved nut, self lock
43	011 525	DIN933M10x20	Sechskantschraube		2	Hexagon screw
44	010 388	DIN7603A10x16	Dichtring		2	Sealing ring
45	011 629	DIN939M10x70	Stiftschraube		2	Stud
51	022 926	000 991 30 08	Anlaufscheibe	Ø57,5xØ73x3	2	Check plate
53	027 090		Paßscheibe	Ø80xØ90x0,1	n. B.	Shim
	027 217		Paßscheibe	Ø80xØ90x0,2	n. B.	Shim

* Das Abpressen des Radflansches ist nur mit Spezial-Pressvorrichtung (siehe Reparaturanleitung) oder 30 to Presse möglich.

* The wheel flange can only be pressed off with a special device (see repair manual), or with a 30 ton press.

FRANK-MOTOR

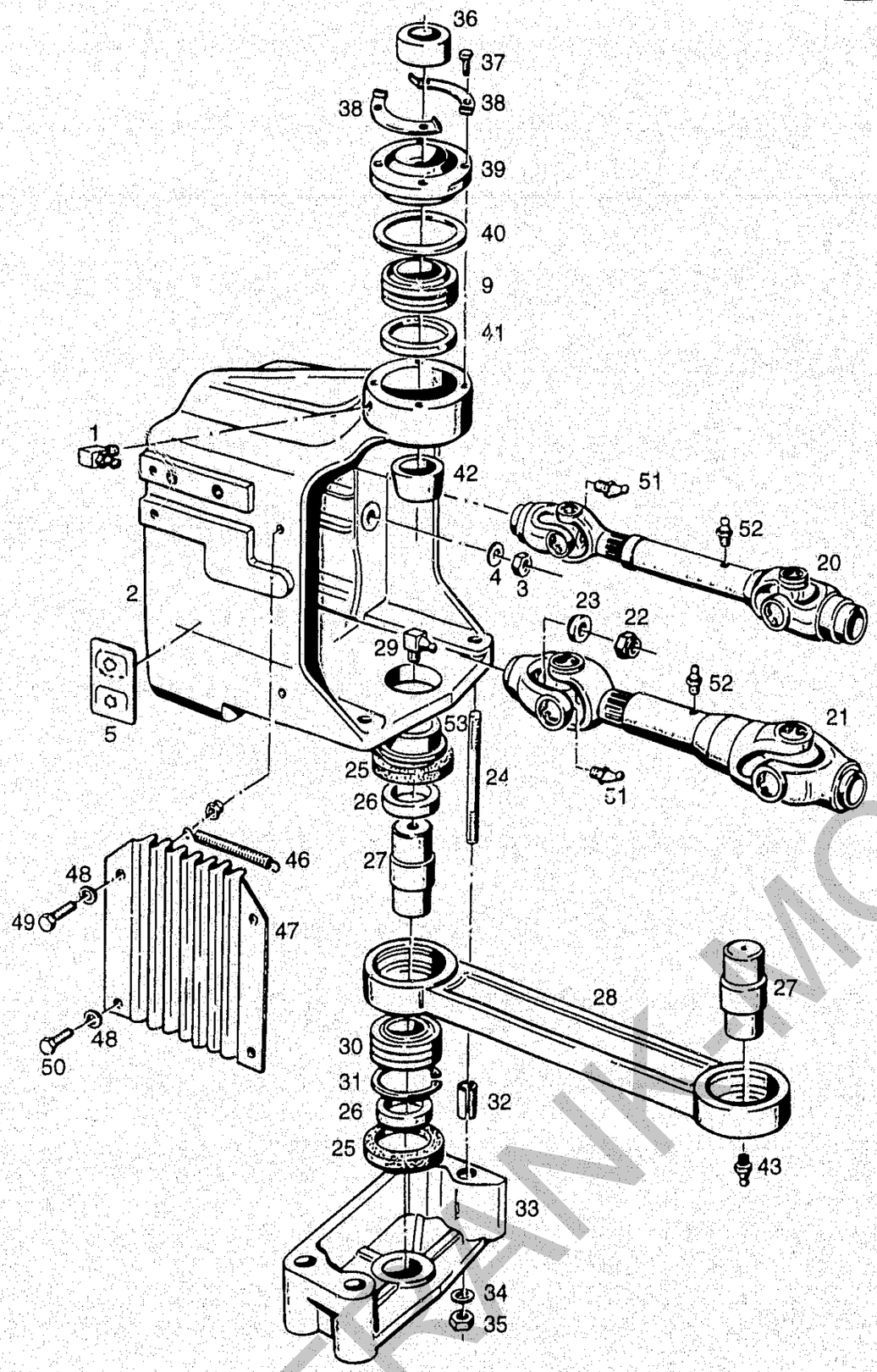

Bildtafel - table - No. 35

C98-035.al 19.02.02

BILDTAFEL NR. 35
ANSCHLUSSGEHÄUSE, GELENKWELLEN

TABLE NO. 35
INTERMEDIATE HOUSING, CARDAN SHAFTS

Bild-Nr. Ill.No.	Bestell-Nr. Part No.		Benennung	Abm./Bemerk. Dimen./Remarks	Stück Pieces	Denomination
1	010 490	DIN71412CM8x1	Schmiernippel		1	Lubrication nipple
2	128 507		Anschlußgehäuse		1	Intermediate housing
3	011 597	DIN934M16	Sechskantmutter		6	Hexagon nut
4	010 067	DIN137B16	Federscheibe		6	Lock washer
5	019 841		Schaltschild	Zapfw. Ein-Aus	1	Selector plate
9	024 933		Gelenklager	Ø35xØ68x40	1	Pivot bearing
20	110 143		ZSB. KREUZGELENK-WELLE	C 108-36, 408 lg.	2	UNIVERS. CARDAN SHAFT
	116 213		Gelenkkreuz kpl. (für Gelenkwelle 20)		4	Cross a. bearings (for cardan shaft 20)
21	110 144		ZSB. KREUZGELENK-WELLE	C 108-37, 408 lg.	1	UNIVERS. CARDAN SHAFT
	116 214		Gelenkkreuz kpl. (für Gelenkwelle 21)		2	Cross a. bearings (for cardan shaft 21)
22	011 687	DIN985M12	Sechskantmutter	selbsts.	6	Hexagon nut, self lock
23	015 653		Scheibe	Ø12,5xØ32x6	6	Shim
24	011 642	DIN939M12x90	Stiftschraube		8	Stud
25	010 993		Dichtungsring	Ø40xØ60x13	4	Sealing ring
26	014 231		Distanzrohr	Ø40xØ30,2x10	4	Spacer tube
27	121 912		Pendelbolzen	Ø35x80	2	Pendulum bolt
28	121 913		Pendel	460 lg.	1	Pendulum
29	010 490	DIN71412CM8x1	Schmiernippel		1	Lubrication nipple
30	012 774		Gelenklager	Ø35xØ55x25	2	Pivot bearing
31	010 163	DIN472-55x2	Sicherungsring		2	Circlip
32	010 382	DIN7346-16x20	Spannstift		8	Tension pin
33	110 128		Pendellager		2	Pivot bearing
34	010 065	DIN137B12	Federscheibe		8	Lock washer
35	011 590	DIN934M12	Sechskantmutter		8	Hexagon nut
36	023 873		Distanzrohr	Ø35,1xØ45x26	1	Spacer tube
37	011 511	DIN933M8x20	Sechskantschraube		4	Hexagon screw
38	024 960		Sicherungsblech	18x81x0,75	2	Locking tab
39	119 383		Zsb. Deckel	NL	1	Cover ass.
40	119 669		Scheibe	Ø68,2xØ104x0,1	n. B.	Shim
	119 670		Scheibe	Ø68,2xØ104x0,2	n. B.	Shim
41	023 876		Dichtring	Ø45xØ62x5	1	Sealing ring
42	023 874		Distanzrohr	Ø30,1xØ44x17	1	Spacer tube
43	010 491	DIN71412AM8x1	Schmiernippel		1	Lubrication nipple
45	011 935	DIN985M8	Sechskantmutter	selbsts.	4	Hexagon nut, self lock
46	015 567		Zugfeder	Ø13,7x80x1,25	2	Draw spring
47	122 742		Faltenbalg	230x180	2	Bellows
48	010 044	DIN125-8,4	Scheibe		8	Shim
49	011 518	DIN933M8x30	Sechskantschraube		4	Hexagon screw
50	011 509	DIN933M8x16	Sechskantschraube		4	Hexagon screw
51	013 883	DIN71412M8H67	Schmiernippel	für Gelenkkreuz	6	Lubrication nipple
52	E99-689NR.3		Schmiernippel	M8x1 gedrungen	3	Lubrication nipple
53	027 210		Büchse	Ø30xØ40x18	1	Bush

FRANK-MOTOR

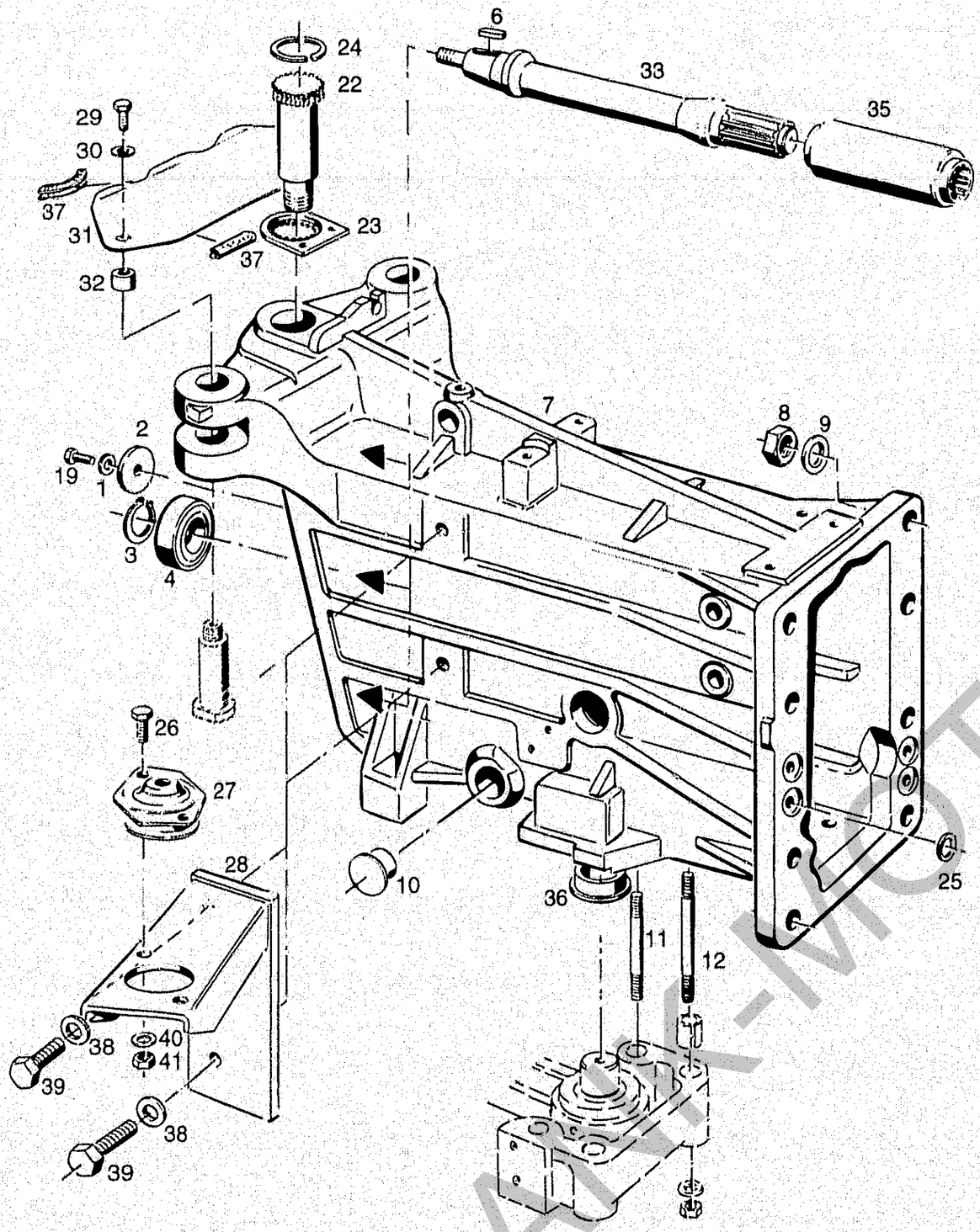

BILDTAFEL NR. 36
ZWISCHENGEHÄUSE

TABLE NO. 36
INTERMEDIATE HOUSING

Bild-Nr. Ill.No.	Bestell-Nr. Part No.		Benennung	Abm./Bemerk. Dimen./Remarks	Stück Pieces	Denomination
1	010 064	DIN137B10x18	Federscheibe		2	Lock washer
2	016 505		Scheibe	Ø10,5xØ35x4	2	Shim
3	010 144	DIN471-30x1,5	Sicherungsring		3	Circlip
4	010 268	DIN625-6206-2RSC3	Ring-Rillenlager	30x62x16	3	Deep-groove ball bearing
6	010 337	DIN6885-8x5x25	Paßfeder Form A		3	Key
7	128 506		Zwischengehäuse	beim Anbau einer Geräteverstellpumpe musste teilweise das Zwischengeh. auf 144 160 abgeändert werden	1	Intermediate housing
8	011 597	DIN934M16	Sechskantmutter		6	Hexagon nut
9	010 067	DIN137B16	Federscheibe		6	Lock washer
10	015 334		Stopfen	F 241; f.Ø30	2	Plug
11	011 642	DIN939M12x90	Stiftschraube		2	Stud
12	016 123		Stiftschraube		2	Stud
19	011 527	DIN933M10x25	Sechskantschraube		2	Hexagon screw
22	119 382		Gelenkbolzen	Ø44x132	1	Pivot bolt
23	110 136	6010 065 02 33	Sicherungsplatte	60x8x67	1	Safety plate
24	014 329		Sprengring	Ø40,8xØ45,4x1,5	1	Spring ring
25	022 459		Runddichtring	Ø22x2,5	2	Ring seal
26	011 525	DIN933M10x20	Sechskantschraube		4	Hexagen screw
27	110 450		Megl-Konus	Härte 70 Shore	2	cone
28	113 415		Zsb. Träger rechts	NL.	1	Carrier ass. RH
	113 522		Zsb. Träger links	NL.	1	Carrier ass. LH
29	011 102	DIN933M10x40	Sechskantschraube		2	Hexagon screw
30	010 064	DIN137B10x18	Federscheibe		2	Lock washer
31	131 225		Abdeckblech	Plat. 254x104x2	1	Cover plate
32	024 228		Rohr	Ø22x3x17	2	Tube
33	125 717		Zwischenwelle	Ø38x253	3	Intermediate shaft
35	125 764		Verbindungsnabe	Ø45x148	3	Hub
36	027 210		Büchse	Ø30xØ40x18	1	Bush
37	022 613		Kantenschutz	6,5x9,5x80	3	Edge guard
38	010 067	DIN137B16	Federscheibe		4	Lock washer
39	011 560	DIN933M16x35	Sechskantschraube		4	Hexagon nut
40	010 064	DIN137B10x18	Federscheibe		4	Lock washer
41	011 585	DIN934M10	Sechskantmutter		4	Hexagon nut

FRANK-MOTOR

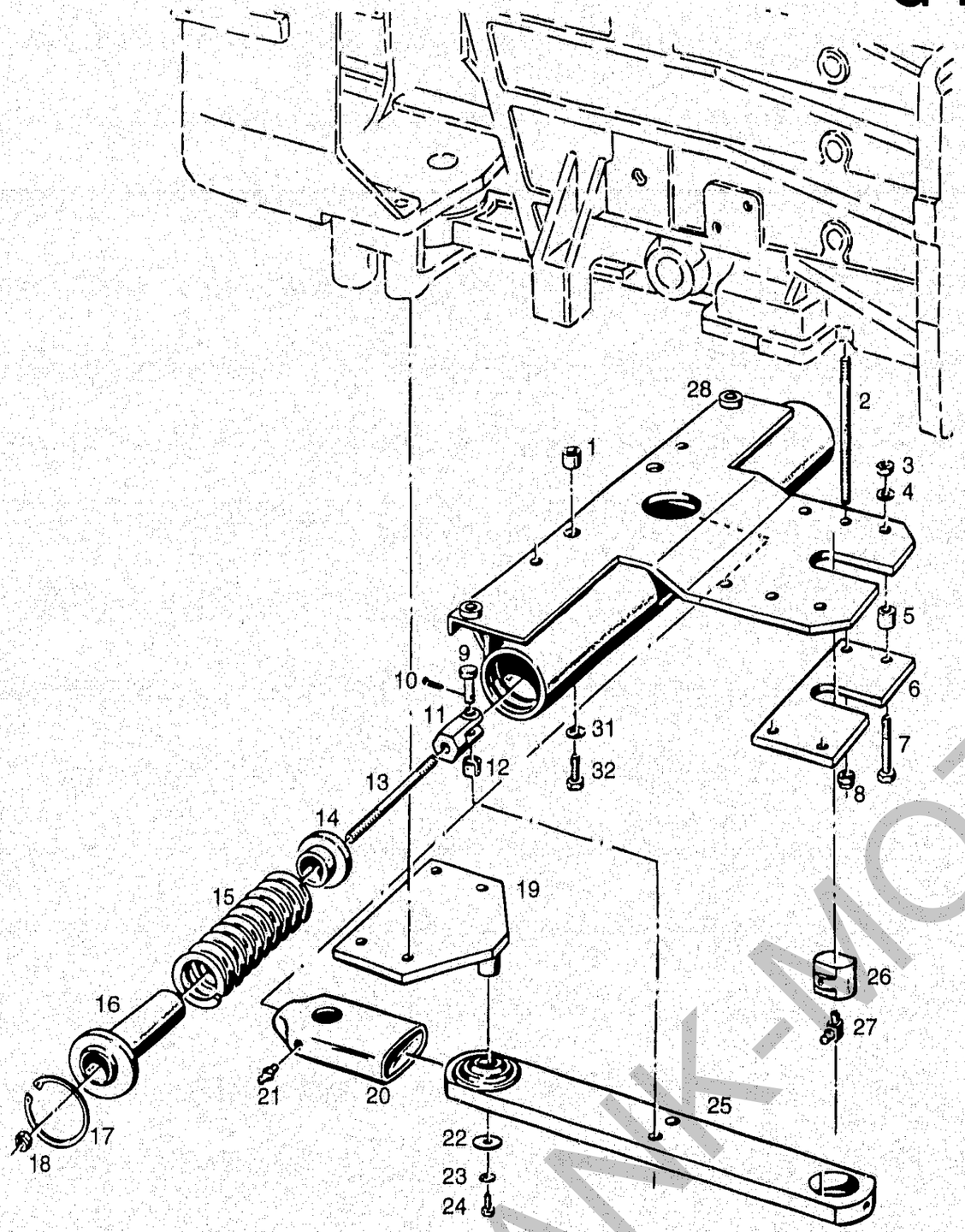

BILDTAFEL NR. 37
RADLASTAUSGLEICH TYP 5234-23

TABLE NO. 37
WHEEL STABILIZER TYPE 5234-23

Bild-Nr. Ill.No.	Bestell-Nr. Part No.		Benennung	Abm./Bemerk. Dimen./Remarks	Stück Pieces	Denomination
	5234-23		ZSB. RADLAST-AUSGLEICH (best. aus Teilen der Tafel 37)		1	WHEEL STABILIZER (cons. of parts on table 37)
1	010 383	DIN7346-21x20	Spannstift		2	Tension pin
2	016 123		Stiftschraube	M12x120	2	Stud
3	011 590	DIN934M12	Sechskantmutter		2	Hexagon nut
4	010 065	DIN137B12	Federscheibe		2	Lock washer
5	014 273		Distanzrohr	Ø13xØ24x17	2	Spacer tube
6	108 139		Stütze	90x8x185	1	Support
7	011 114	DIN931M12x50	Sechskantschraube		2	Hexagon screw
8	011 687	DIN985M12	Sechskantmutter	selbsts.	2	Hexagon nut
9	015 980		Bundbolzen	Ø20xØ12x41,5	2	Collar bolt
10	010 032	DIN94-3,2x20	Splint		2	Split pin
11	108 143		Gabelkopf	SW32x57	2	Clevis
12	010 381	DIN7346-16x14	Spannstift		2	Tension pin
13	011 647	DIN939M12x150	Stiftschraube		2	Stud
14	108 154		Federteller	Ø62x18	2	Spring basin
15	015 531		Druckfeder	Ø62x197xØ11	2	Pressure spring
16	108 124		Zsb. Führungsrohr	NL. Ø69x95	2	Guide tube ass.
17	010 166	DIN472-70x2,5	Sicherungsring		2	Circlip
18	011 687	DIN985M12	Sechskantmutter	selbsts.	2	Hexagon nut
19	108 120		Zsb. Halteplatte	NL.	1	Retaining plate
20	013 975		Schrumpfschlauch	Ø70x125	1	Shrunk hose
21	010 491	DIN71412AM8x1	Schmiernippel		1	Lubrication nipple
22	015 671		Scheibe	Ø9xØ30x3	1	Shim
23	010 063	DIN137B8	Federscheibe		1	Lock washer
24	011 511	DIN933M8x20	Sechskantschraube		1	Hexagon screw
25	108 131		Zsb. Pendel (best. aus Teilen 12, 20, 21 und 25)	65x15x502	1	Pendulum ass. (cons. of parts 12, 20, 21 and 25)
26	108 148		Lagerbolzen	Ø40x35	1	Bearing bolt
27	010 490	DIN71412CM8x1	Schmiernippel		1	Lubrication nipple
28	143 938		Zsb. Radlastausgleich	Ersetzt 119 069 austauschbar	1	Retaining plate
31	010 067	DIN137B16	Federscheibe		2	Lock washer
32	011 563	DIN933M16x45	Sechskantschraube		2	Hexagon screw
	108 115		Einbauanleitung	Radlastausgleich	1	Assembly Instructions

FRANK-MOTOR

Bedienungselemente, Pedale

A 13

Spaltenverzeichnis

		Zeile Spalte
Tafel 38	Betätigung für Lamellenkupplung, Hand- und Fussgas	B 13 - C 14
Tafel 39	Fussbremse, Inchpedal	D 13 - E 14
Tafel 39a	Kupplungsbetätigung	F 13 - F 14
Tafel 40	Feststellbremse	G 13 - G 14

Operation and control levers, pedals

A 14

Column contents

		Line columns
Table 38	Controls for multi-plate clutch, Throttle and accellerator	B 13 - C 14
Table 39	Brake linkage, inchpedal	D 13 - E 14
Table 39a	Clutch Control	F 13 - F 14
Table 40	Parking brake	G 13 - G 14

FRANK-MOTOR VORGERAETE

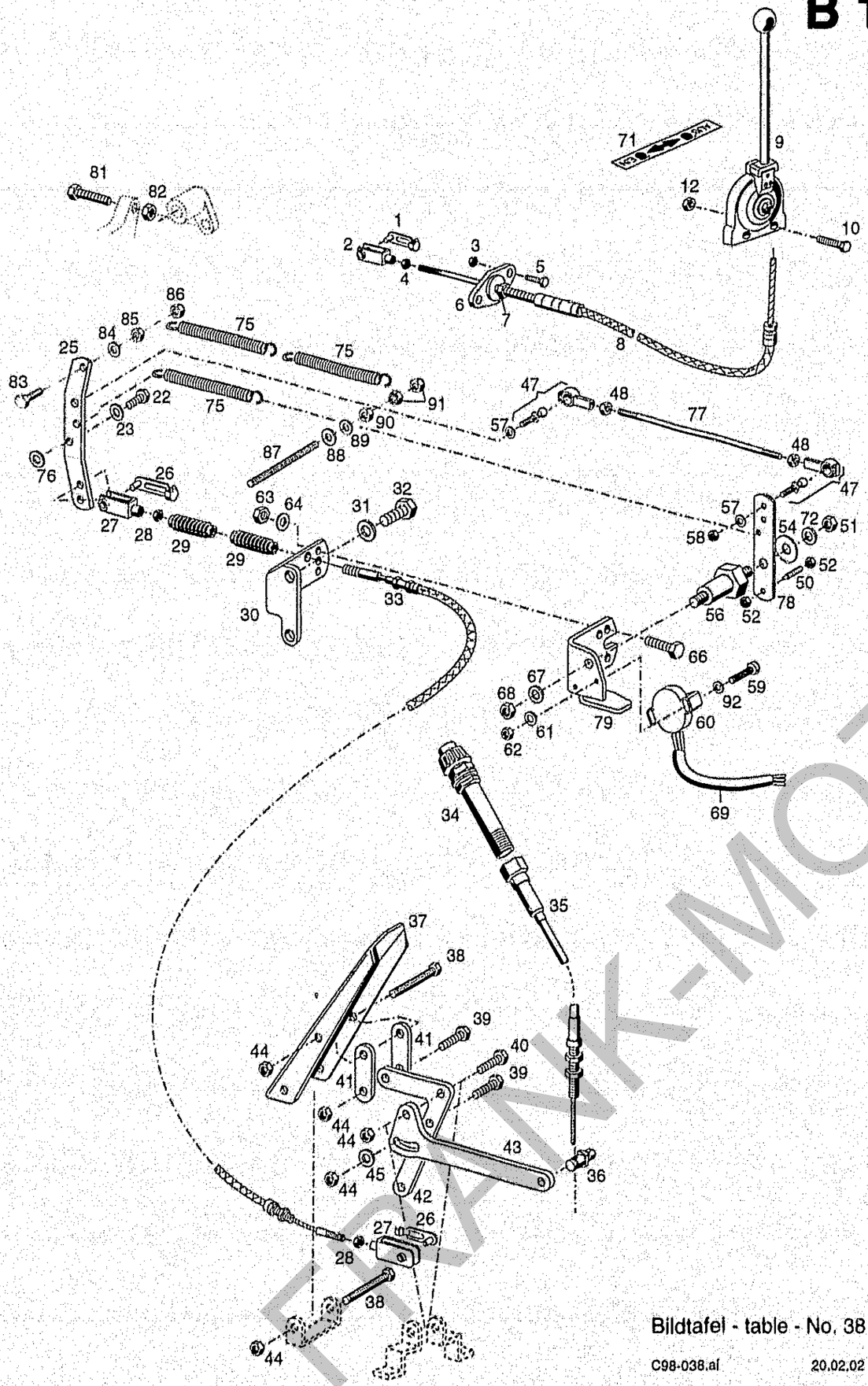

Bildtafel - table - No. 38

C98-038.ai 20.02.02

BILDTAFEL NR. 38
BETÄTIGUNG FÜR LAMELLENKUPPLUNG
HAND-UND FUSSGAS

TABLE NO. 38
CONTROLS FOR MULTI-PLATE CLUTCH
THROTTLE AND ACCELLERATOR

Bild-Nr. Ill.No.	Bestell-Nr. Part No.		Benennung	Abm./Bemerk. Dimen./Remarks	Stück Pieces	Denomination
1	016 642		ES-Bolzen	6x24	1	Bolt
2	010 497	DIN71752G6x24	Gabelkopf		1	Clevis
3	011 683	DIN985M6	Sechskantmutter	selbsts.	2	Hexagon nut
4	011 577	DIN934M6	Sechskantmutter		1	Hexagon nut
5	011 503	DIN933M6x16	Sechskantschraube		2	Hexagon screw
6	117 565		Kugelgelenk	KG 12	1	Ball joint
7	117 566		Ansatzmutter	M12x1	2	Nut
	131 675		Zsb. Seilzug kpl. (best. aus Teilen 8 u. 9)	1400 lang	1	Bowden cable ass. (cons. of parts 8 a. 9)
8	134 522		Zsb. Seilzug	1400 lang	1	Bowden cable ass. compl. (1400 long)
9	135 757		Zsb. Betätigungshebel		1	Clutch operat. lever
10	024 273	DIN933M6x35	Sechskantschraube		2	Hexagon screw
12	011 683	DIN985M6	Sechskantmutter	selbsts.	2	Hexagon nut, self lock
22	011 158	DIN933M6x20	Sechskantschraube		2	Hexagon screw
23	011 742	DIN137B6	Federscheibe		2	Lock washer
25	126 083		Drehzahlverstellhebel	4x20x149	1	Speed adjustm. lever
26	016 642		ES-Bolzen	6x24	2	Bolt
27	016 620		Gabelkopf	6x24	2	Clevis
28	011 577	DIN934M6	Sechskantmutter		2	Hexagon nut
29	026 636		Manschette	Ø16x75	2	Sleeve
30	130 403		Halter	Plat. 5x149x114	1	Fixture
31	010 066	DIN137B14	Federscheibe		2	Lock washer
32	028 354	DIN933M14x20	Sechskantschraube		2	Hexagon screw
33	131 486		Zsb. Seilzug	NL. 3000 lang	1	Bowden cable ass.
34	133 005		Geberkopf		1	Regulator knob
35	134 523		Zsb. Kabel	475 lang	1	Bowder cable ass.
36	022 563		Schraubnippel		1	Wire nut connector
37	132 784		Gaspedal		1	Gas pedal
38	022 975	DIN933M6x60	Sechskantschraube		2	Hexagon screw
39	011 503	DIN933M6x16	Sechskantschraube		2	Hexagon screw
40	011 158	DIN933M6x20	Sechskantschraube		1	Hexagon screw
41	133 321		Lasche	3x45x15	2	Bracket
42	132 783		Umlenkhebel	101,5x70x3	1	Lever
43	132 785		Umlenkhebel	148x39x3	1	Lever
44	011 683	DIN985M6	Sechskantmutter	selbsts.	5	Hexagon nut selflock
45	010 886	DIN125-6,4	Scheibe		1	Shim
47	016 618	000 990 01 18	Winkelgelenk	M6	2	Angle joint
48	011 577	DIN934M6	Sechskantmutter		2	Hexagon nut
50	010 079	DIN417M6x20	Gewindestift		1	Thread pin
51	011 935	DIN985M8	Sechskantmutter	selbsts.	1	Hexagon nut
52	011 577	DIN934M6	Sechskantmutter		2	Hexagon nut
54	012 537	DIN9021A8,4	Scheibe		1	Shim
56	027 028		Lagerbolzen	SW 24x63	1	Bearing bolt
57	011 742	DIN137B6	Federscheibe		2	Lock washer
58	011 577	DIN934M6	Sechskantmutter		1	Hexagon nut
59	010 457	DIN7985M4x30	Linsenschraube		2	Linhead screw
60	027 097		Drehwinkelgeber		1	Potensiometer
61	011 741	DIN137B4	Federscheibe		2	Lock washer
62	011 571	DIN934M4	Sechskantmutter		2	Hexagon nut
63	011 579	DIN934M8	Sechskantmutter		2	Hexagon nut

FRANK-MOTOREN

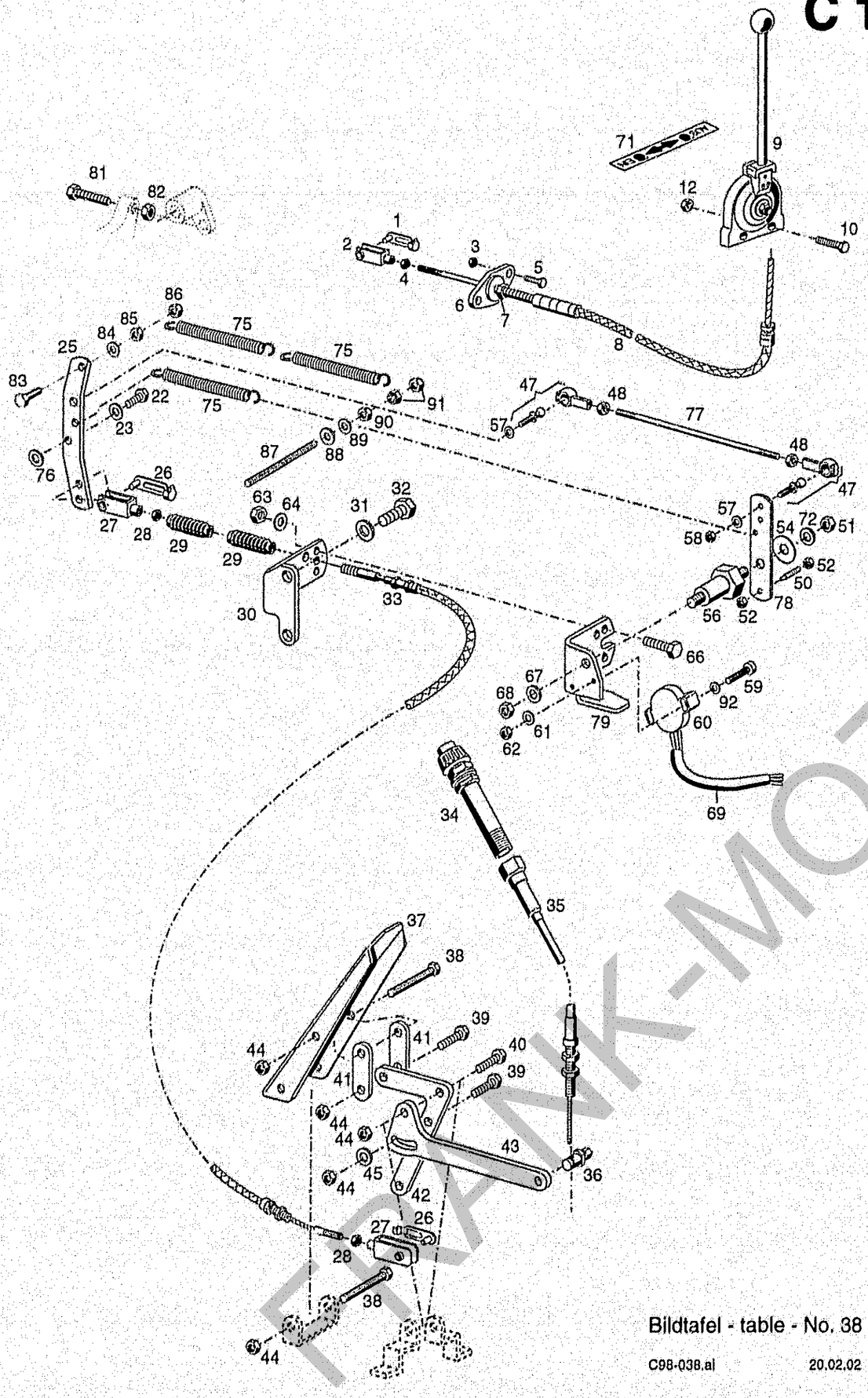

Bildtafel - table - No. 38

C98-038.ai 20.02.02

BILDTAFEL NR. 38
BETÄTIGUNG FÜR LAMELLENKUPPLUNG
HAND-UND FUSSGAS

TABLE NO. 38
CONTROLS FOR MULTI-PLATE CLUTCH
THROTTLE AND ACCELLERATOR

Bild-Nr. Ill.No.	Bestell-Nr. Part No.		Benennung	Abm./Bemerk. Dimen./Remarks	Stück Pieces	Denomination
64	010 063	DIN137B8	Federscheibe		2	Lock washer
66	011 509	DIN933M8x16	Sechskantschraube		2	Hexagon screw
67	010 063	DIN137B8	Federscheibe		1	Lock washer
68	011 579	DIN934M8	Sechskantmutter		1	Hexagon nut
69	027 137	DIN40621-6x0,6x220	Isolierschlauch		1	Insulating hose
71	021 949		Schaltschild		1	Selector diagram
72	010 063	DIN137B8	Federscheibe		1	Lock washer
75	015 567		Zugfeder	Ø13,7x80x1,25	3	Pressure spring
76	011 749	DIN433-6,4	Schelbe		2	Shim
77	028 559		Zugstange	Ø6x156	1	Drawrod
78	135 076		Hebel	20x3x123	1	Lever
79	135 075		Halter		1	Holder
81	024 273	DIN933M6x35	Sechskantschraube		1	Hexagon screw
82	011 577	DIN934M6	Sechskantmutter		1	Hexagon nut
83	011 158	DIN933M6x20	Sechskantschraube		1	Hexagon screw
84	011 742	DIN137B6	Federscheibe		1	Lock washer
85	011 577	DIN934M6	Sechskantmutter		1	Hexagon nut
86	011 683	DIN985M6	Sechskantmutter	selbsts.	1	Hexagon nut selflock
87	137 537		Gewindestange	M8x110	1	Threaded rod
88	010 044	DIN125A8,4	Schelbe		1	Shim
89	010 063	DIN137B8	Federscheibe		1	Lock washer
90	011 579	DIN934M8	Sechskantmutter		1	Hexagon nut
91	011 935	DIN985M8	Sechskantmutter	selbsts.	2	Hexagon nut
92	027 177	DIN125A4,3	Schelbe		2	Shim

FRANK-MOTOREN

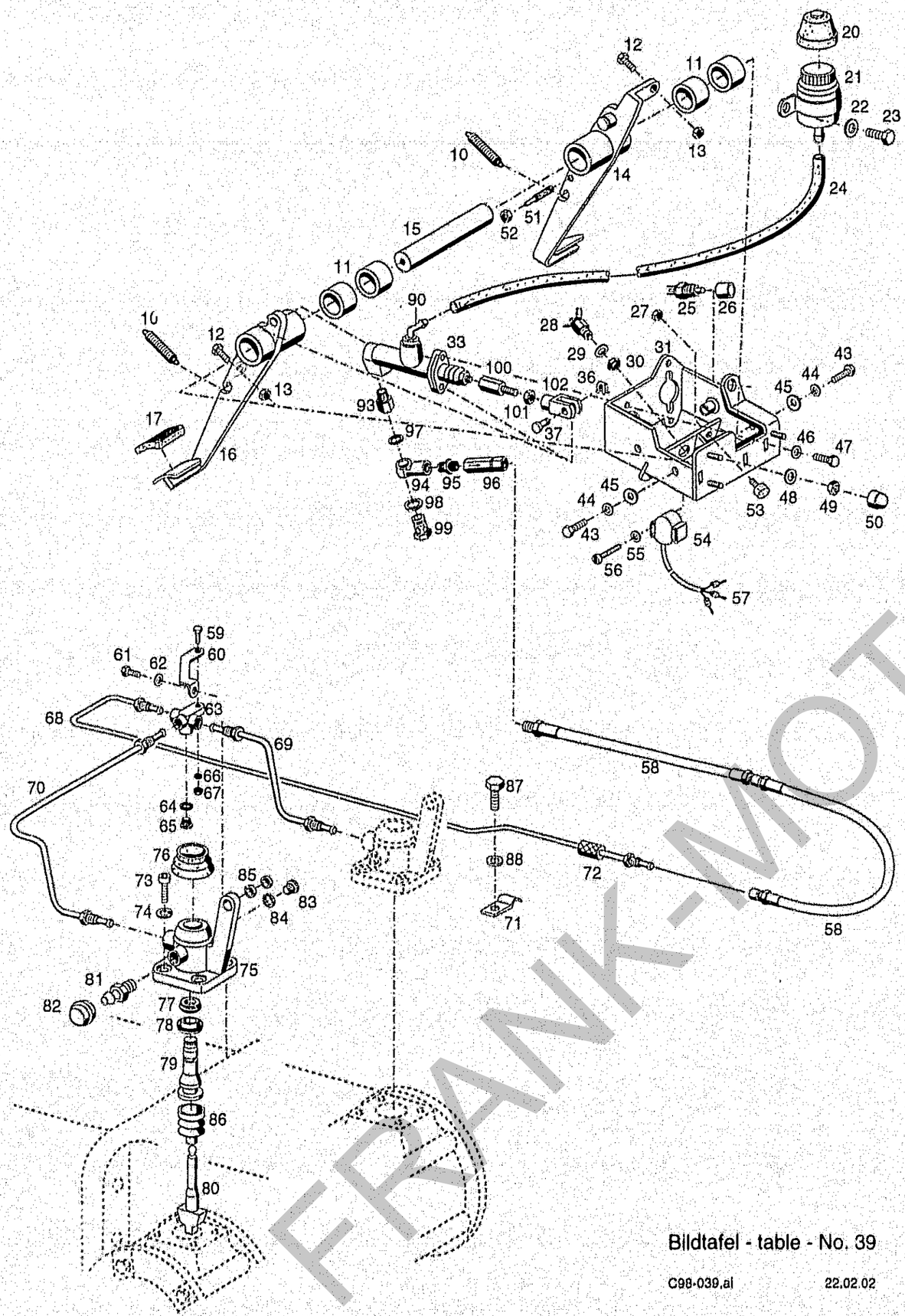

Bildtafel - table - No. 39

C98-039.ai 22.02.02

BILDTAFEL NR. 39
FUSSBREMSE, INCHPEDAL

TABLE NO. 39
BRAKE LINKAGE, INCHPEDAL

Bild-Nr. Ill.No.	Bestell-Nr. Part No.		Benennung	Abm./Bemerk. Dimen./Remarks	Stück Pieces	Denomination
10	028 264		Zugfeder	Ø14,1x59xØ1,6	2	Draw spring
11	026 941		Gleitlager	Ø20xØ23x15	4	Plain bearing
12	011 511	DIN933M8x20	Sechskantschraube		2	Hexagon screw
13	011 753	DIN439M8	Sechskantmutter	flach	2	Hexagon nut
14	131 507		Zsb. Kuppl.-Inchpedal	NL.	1	Clutch-inchpedal
15	131 504		Welle	Ø20x136	1	Shaft
16	131 508		Zsb. Bremspedal	NL.	1	Braket pedal
17	019 370		Pedalgummi	75x55x4	2	Pedal rubber
20	124 040		Blechschutzkappe		1	Protection cap
21	114 430		Ausgleichsbehälter (mit Teil 20)		1	Compensating tank (with parts 20)
22	011 742	DIN137B6	Federscheibe		2	Lock washer
23	011 502	DIN933M6x12	Sechskantschraube		2	Hexagon screw
24	020 619		Verbindungsschlauch	Ø7,5xØ13,5x160	1	Connecting hose
25	023 659		Schalter	(Startsicherheitssch.)	1	Switch
26	028 168		Distanzring	Ø15x1,5x7,5	1	Tube
27	011 753	DIN439M8	Sechskantmutter	flach	1	Hexagon nut
28	019 593		Sicherheitsschalter	(Bremslichtschalter)	1	Safety switch
29	010 065	DIN137B12	Federscheibe		1	Lock washer
30	010 098	DIN439BM12x1,5	Sechskantmutter fl.		1	Hexagon nut flat
31	131 509		Zsb. Pedalstock	NL.	1	Pedal fixture
33	137 385		Geberzylinder		1	Master cylinder
36	022 264		SL-Sicherung		1	Lock
37	022 263		Bolzen		1	Bolt
43	011 511	DIN933M8x20	Sechskantschraube		2	Hexagon screw
44	010 063	DIN137B8	Federscheibe		2	Lock washer
45	012 537	DIN9021A8,4	Scheibe		2	Shim
46	010 063	DIN137B8	Federscheibe		2	Lock washer
47	011 511	DIN933M8x20	Sechskantschraube		2	Hexagon screw
48	010 063	DIN137B8	Federscheibe		3	Lock washer
49	011 579	DIN934M8	Sechskantmutter		3	Hexagon nut
50	023 241		Schutzkappe	SW 13, f. M8	3	Cab
51	028 265	DIN915M6x25	Gewindestift		1	Headless pin
52	011 577	DIN934M6	Sechskantmutter		1	Hexagon nut
53	020 846		Puffer	M8, 20x12	1	Buffer
54	027 097		Drehwinkelgeber		1	Potensionmeter
55	027 177	DIN125-4,3	Scheibe		2	Shim
56	028 372	DIN933M4x20	Sechskantschraube		2	Hexagon screw
57	027 360		Drahtstifthülse		3	Bush
58	117 013		Bremsschlauch	440 lang	2	Brake hose
59	011 158	DIN933M6x20	Sechskantschraube		1	Hexagon screw
60	128 827		Halter	2,5x73x68	1	Fixture
61	011 525	DIN933M10x20	Sechskantschraube		1	Hexagon screw
62	010 064	DIN137B10x18	Federscheibe		1	Lock washer
63	117 011		Verteiler		1	Distributor
64	010 387	DIN7603A10x14CU	Dichtring		1	Seal ring
65	011 028	DIN908M10x1	Verschlußschraube		1	Sealing screw
66	011 742	DIN137B6	Federscheibe		1	Lock washer
67	011 577	DIN934M6	Sechskantmutter		1	Hexagon nut
68	132 778		Bremsleitung	850 lang	1	Brake pipe
69	131 166		Bremsleitung	250 lang	1	Brake pipe

FRANK-MOTOR

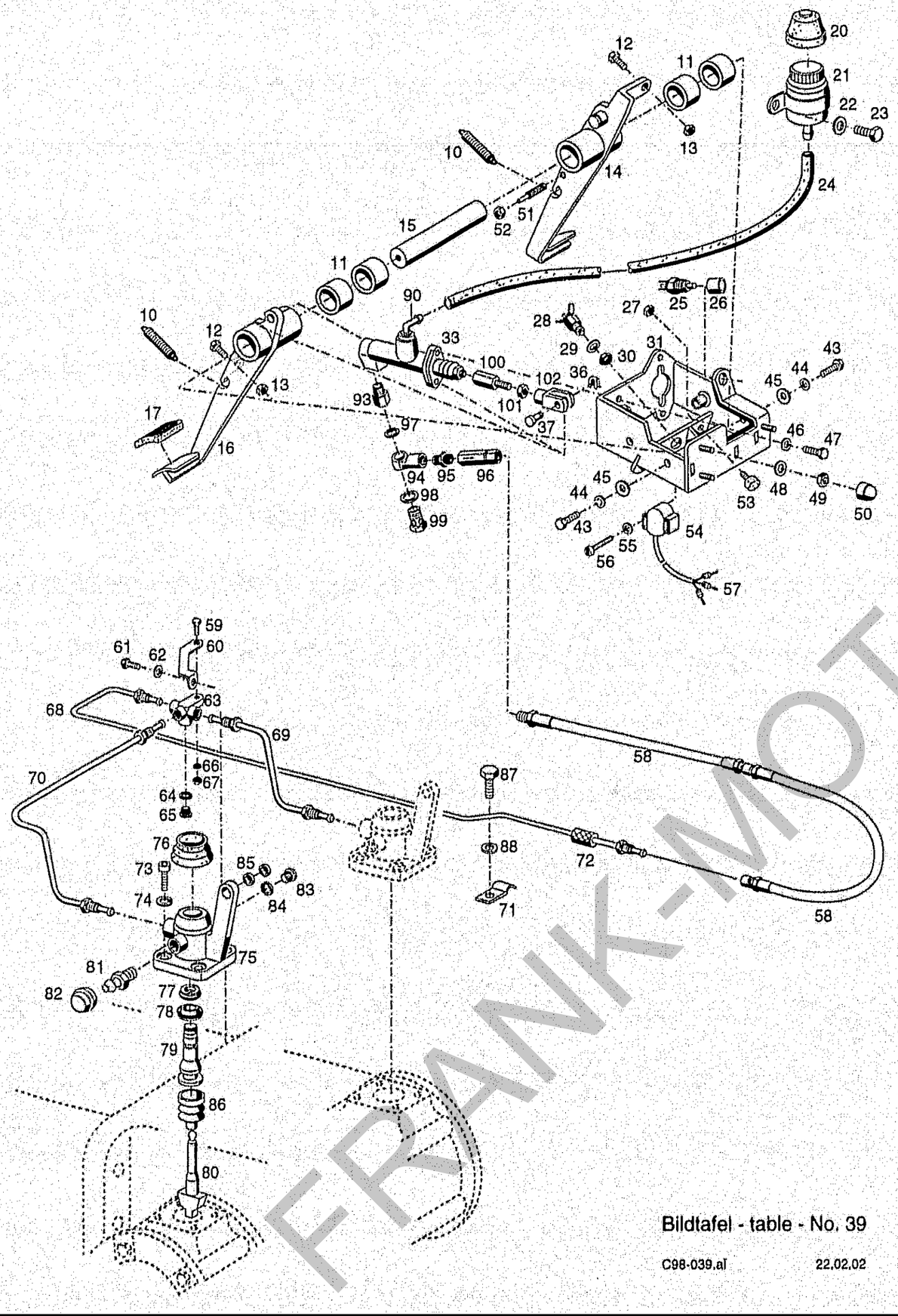

Bildtafel - table - No. 39

C98-039.ai 22.02.02

BILDTAFEL NR. 39
FUSSBREMSE, INCHPEDAL

TABLE NO. 39
BRAKE LINKAGE, INCHPEDAL

Bild-Nr. Ill.No.	Bestell-Nr. Part No.		Benennung	Abm./Bemerk. Dimen./Remarks	Stück Pieces	Denomination
70	131 168		Bremsleitung	477 lang	1	Brake pipe
71	015 186		Schelle	20x1,5x47	1	Socket
72	028 111		Schlauch	4,5x9,5x25	1	Hose
73	011 206	DIN912M8x25	Innensechskantschraube		4	Socket, head screw
74	010 448	DIN7980-8	Federring		4	Lock washer
75	137 368		Zsb. Betätigungszylinder (best. aus Teilen 75-86)		2	Brake cylinder (cons. of parts 75-86)
76	027 275		Faltenbalg		2	Shock absorber
77	029 168		Nutring	22,5x6	2	Packing collar
78	029 172		Nutring	39,7x9,8	2	Packing collar
79	137 369		Kolben	Ø38,1x75	2	Piston
80	131 363		Druckkell		2	Pressure key
81	027 278		Entlüftungsventil	M 10x1	2	Valve
82	027 696		Staubkappe		2	Cap
83	011 028	DIN908M10x1	Verschlußschraube		2	Sealing cover
84	010 387	DIN7603A10x14	Dichtring		2	Sealing ring
85	023 994		DU-Buchse	Ø14xØ16x6	4	Bush
86	028 180		Faltenbalg		2	Shock absorber
87	011 509	DIN933M8x16	Sechskantschraube		1	Hexagon screw
88	010 063	DIN137B8	Federscheibe		1	Lock washer
90	3.3390-0139.1		Kniestück		1	Knee bend o. pipe
93	117 009		Zwischenstück		1	Spacer
94	026 425		Ringstutzen		1	Ring socket
95	015 840		Ger. Einschraub verschraubung	M10x1	1	Straight screw union
96	137 386		Vordruckventil		1	Valve
97	010 388	DIN7603A10x16	Dichtring		1	Sealing ring
98	014 772		Dichtring	Ø12xØ18x2	1	Sealing ring
99	026 426		Hohlschraube		1	Hollow screw
100	137056		Verlängerung	6kt. 13x50	1	Extension
101	011 753	DIN439M8	Sechskantmutter fl.		1	Hexagon flat
102	027 983	DIN71752G8x16	Gabelkopf		1	Clevis

FRANK-MOTORS

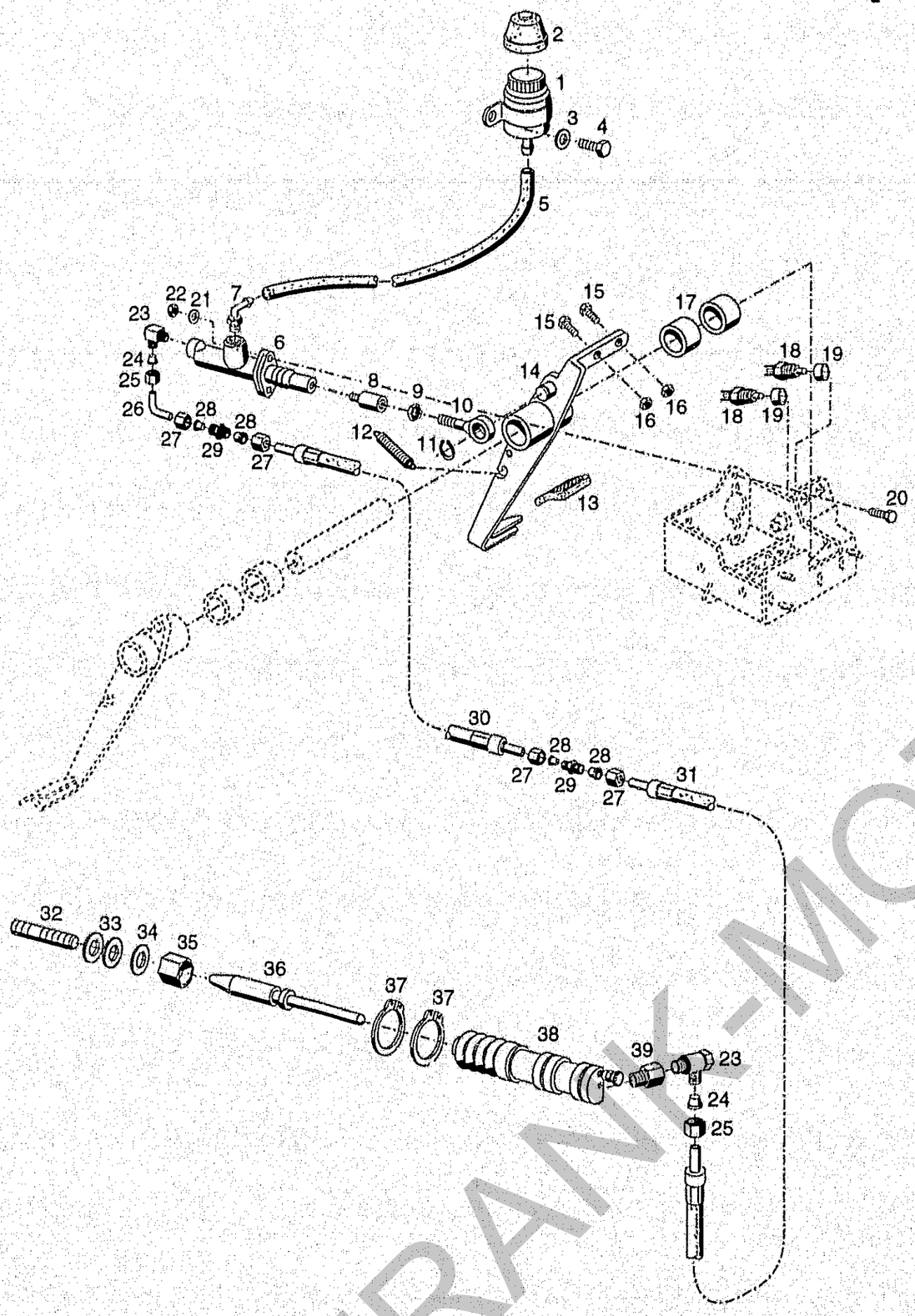

Bildtafel - table - No. 39a

C98-039a.al 09.08.02

BILDTAFEL NR. 39a
KUPPLUNGSBETÄTIGUNG

TABLE NO. 39a
CLUTCH CONTROL

Bild-Nr. Ill.No.	Bestell-Nr. Part No.		Benennung	Abm./Bemerk. Dimen./Remarks	Stück Pieces	Denomination
1	114 430		Ausgleichsbehälter (mit Teil 2)		1	Compensating tank (with parts 2)
2	124 040		Blechschutzkappe		1	Protection cap
3	011 742	DIN137B6	Federscheibe		2	Lock washer
4	011 502	DIN933M6x12	Sechskantschraube		2	Hexagon screw
5	020 619		Verbindungsschlauch	Ø7,5xØ13,5x160	1	Connecting hose
6	115 237		ZSB. KUPPLUNGS-GEBERZYLINDER		1	CLUTCH MASTER CYLINDER ASS.
	110 621		Reparatursatz für Geberzylinder		1	Repair kit for master cylinder cpl.
7	108 903		Kniestück	Ø6	1	Elbow
8	131 505		Gewindebolzen	Ø15x35, M8	1	Thread bolt
9	011 753	DIN439M8	Sechskantmutter	flach	1	Hexagon nut
10	023 993		Zsb. Augenschraube	mit Buchse	1	Eye screw
11	022 571	DIN471-14x1	Sicherungsring		1	Circlip
12	028 264		Zugfeder	Ø14,1x59xØ1,6	2	Draw spring
13	019 370		Pedalgummi	75x55x4	1	Pedal rubber
14	131 507		Zsb. Kuppl.-Inchpedal	NL.	1	Clutch-inchpedal
15	011 511	DIN933M8x20	Sechskantschraube		2	Hexagon screw
16	011 753	DIN439M8	Sechskantmutter	flach	2	Hexagon nut
17	026 941		Gleitlager	Ø20xØ23x15	2	Plain bearing
18	023 659		Schalter	(Startsicherung und Wendeschaltung)	2	Switch
19	028 168		Distanzring	Ø15x1,5x7,5	2	Tube
20	011 511	DIN933M8x20	Sechskantschraube		2	Hexagon screw
21	010 063	DIN137B8	Federscheibe		2	Lock washer
22	011 579	DIN934M8	Sechskantmutter		2	Hexagon nut
23	028 641		Winkel-Schwenkstutzen	f. Ø6, M10x1	2	Angle screw union
24	015 753		Profilring	Ø6, (6LL)	2	Profile ring
25	015 729		Überwurfmutter	M10x1	2	Lock nut
26	132 920		Rohrbogen	Ø6x0,8	1	Elbow
27	015 730		Überwurfmutter	M12x1,5	4	Lock nut
28	015 754		Profilring	Ø6, (6L)	4	Profile ring
29	028 600		Gerader Stutzen	f. Ø6	2	Screw union str.
30	028 075		Kupplungsschlauch	Ø6x2050lg.	1	Clutch hose
31	028 074		Kupplungsschlauch	Ø6x1100lg.	1	Clutch hose
32	028 398	DIN551M12x35	Gewindestift		1	Stud
33	010 047	DIN125A13	Scheibe		2	Shim
34	010 065	DIN137B12	Federscheibe		1	Lock washer
35	125 424		Zentriermutter	M12 SW 19x32	1	Centring nut
36	125 425		Kolbenstange	Ø15x120	1	Piston rod
37	010 143	DIN471-28x1,5	Sicherungsring		2	Circlip
38	125 872		Zsb. Kupplungsnehmer-zylinder		1	Slave cylinder ass.
	126 660		Reparatursatz für Nehmerzylinder		1	Repair kit for slave cylinder
39	029 666		Gewindenippel	M10x1, SW17x28	1	Thread nipple

FRANK-MOTOR

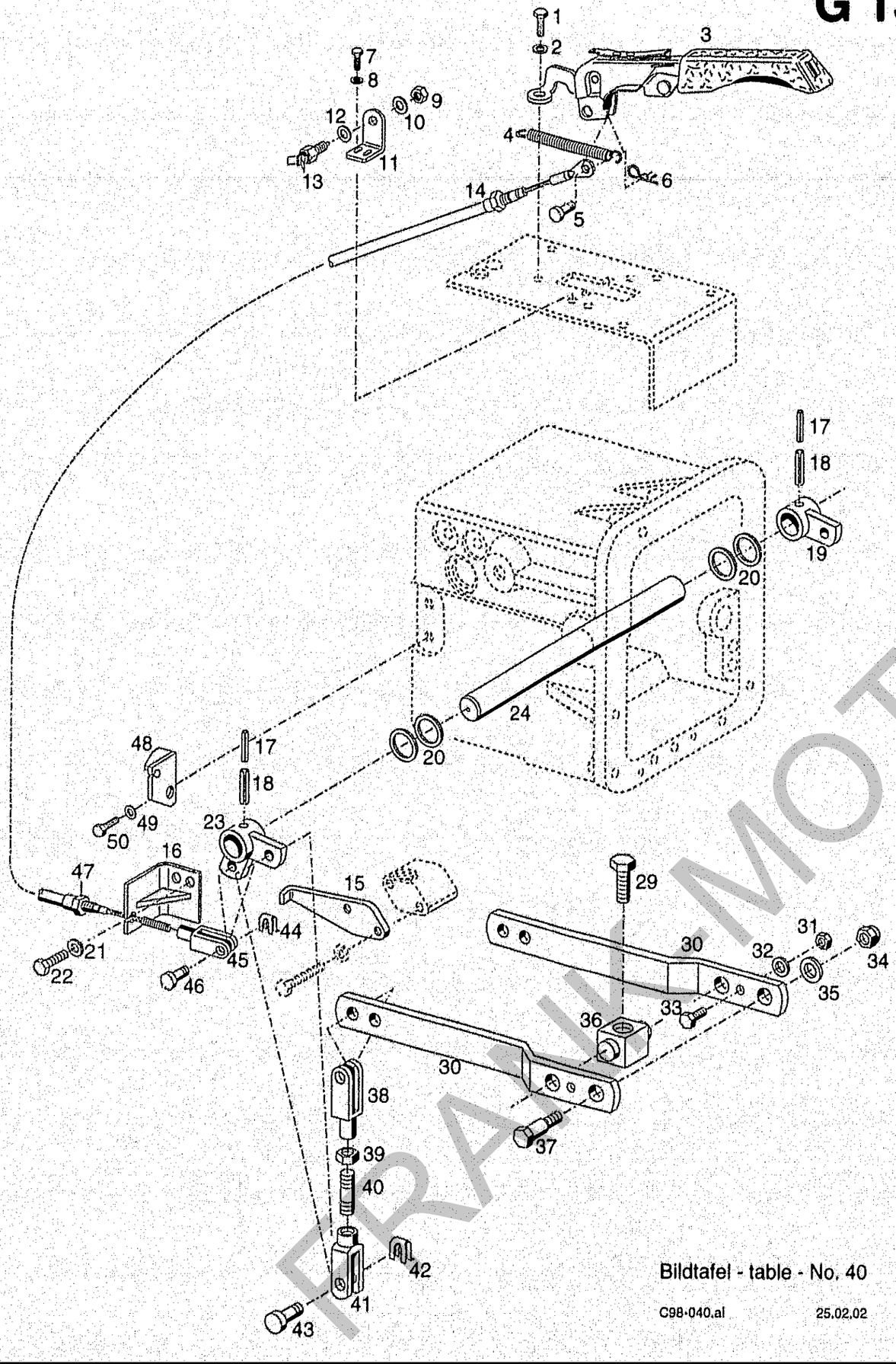

Bildtafel - table - No. 40

C98-040.ai 25.02.02

BILDTAFEL NR. 40
FESTSTELLBREMSE

TABLE NO. 40
PARKING BRAKE

Bild-Nr. Ill.No.	Bestell-Nr. Part No.		Benennung	Abm./Bemerk. Dimen./Remarks	Stück Pieces	Denomination
1	011 511	DIN933M8x20	Sechskantschraube		2	Hexagon screw
2	010 063	DIN137B8	Federscheibe		2	Lock washer
3	132 767		Zsb. Handbremshebel (mit Teilen 5 u. 6)		1	Brake hand leve
4	015 553		Zugfeder	Ø12,5x75x1,8	1	Draw spring
5	030 641	DIN1444B8H11x20	Bolzen		1	Bolt
6	029 211		Federstecker		1	Spring-loaded pin
7	011 503	DIN933M6x16	Sechskantschraube		2	Hexagon screw
8	011 742	DIN137B6	Federscheibe		2	Lock washer
9	010 098	DIN439BM12x1,5	Sechskantmutter		1	Hexagon nut
10	010 065	DIN137B12	Federscheibe		1	Lock washer
11	133 510		Haltewinkel	4x72,5x30	1	Retainer
12	014 908	000 991 50 41	Scheibe	Ø13xØ19x0,6	n. B.	Shim
	010 087	DIN433-13	Scheibe		n. B.	Shim
13	019 593		Sicherheitsschalter		1	Safety switch
14	132 496		Zsb. Bremsseilzug	960 lang	1	Brake cable ass.
15	133 267		Anschlag	5x131,5x35	1	Stopper
16	131 380		Zsb. Winkel	Nur bei Hydro-maschinen	1	Angle
17	010 598	DIN1481-5x36	Spannstift		2	Tension pin
18	010 610	DIN1481-8x40	Spannstift		2	Tension pin
19	128 809		Zsb. Hebel	NL.	1	Lever ass.
20	015 678		Beilegscheibe	Ø25,5xØ40x0,5	n. B.	Washer
21	010 063	DIN137B8	Federscheibe		2	Lock washer
22	011 511	DIN933M8x20	Sechskantschraube		2	Hexagon screw
23	132 588		Zsb. Hebel	NL.	1	Lever ass.
24	128 825		Welle	Ø25x340	1	Shaft
29	027 274	DIN933M10x40	Sechskantschraube	beschichtet	2	Hexagon screw
30	128 897		Hebel	30x4x181	2	Lever
31	011 579	DIN934M8	Sechskantmutter		2	Hexagon nut
32	010 063	DIN137B8	Federscheibe		2	Lock washer
33	011 891	DIN933M8x12	Sechskantschraube		2	Hexagon screw
34	011 685	DIN985M10	Sechskantmutter	selbsts.	2	Hexagon nut self lock
35	010 046	DIN125A10,5	Scheibe		2	Shim
36	128 895		Bolzen	20x20x28	2	Bolt
37	128 896		Bolzen	SW17x43	2	Bolt
38	022 265	DIN71752G8x32	Gabelkopf		2	Clevis
39	011 579	DIN934M8	Sechskantmutter		2	Hexagon nut
40	011 609	DIN939M8x25	Stiftschraube		2	Stud
41	027 983	DIN71752G8x16	Gabelkopf		2	Clevis
42	022 264		SL-Sicherung	GR.8	4	Circlip
43	022 263		Bolzen	A8x19,5x16	4	Bolt
44	022 264		SL-Sicherung	GR.8	1	Circlip
45	022 265	DIN71752G8x32	Gabelkopf		1	Clevis
46	022 263		Bolzen	A8x19,5x16	1	Bolt
47	010 098	DIN439BM12x1,5	Sechskantmutter		1	Hexagon nut
48	133 276		Zsb. Wiederlager	Nur für mechanische Schaltung mit Zweimannkabine	1	Counter bearing
49	010 063	DIN137B8	Federscheibe		2	Lock washer
50	011 514	DIN933M8x25	Sechskantschraube		2	Hexagon screw

TRAK-MOTOR

Wendegetriebe A 15

Spaltenverzeichnis			Zeile Spalte
Tafel	42	Zwischengehäuse, Antriebswellen	B 15 - C 16
Tafel	43	Schaltung für Wendegetriebe	D 15 - D 16
Tafel	44	Aufbau Schmierkreislauf, Bodenwanne	E 15 - E 16
Tafel	45	Getriebegehäuse	F 15 - F 16
Tafel	46	Hinterachsgehäuse, Zapfwelle	G 15 - G 16
Tafel	47	Zapfwellenschaltung	H 15 - H 16
Tafel	48	Antriebswelle, Schaltrad 3. Gang	I 15 – I 16
Tafel	49	Vorgelegewelle II	J 15 – J 16
Tafel	50	Gruppenschaltung	K 15 - K 16
Tafel	50a	Schaltgestänge für Vorstufe	L 15 - L 16
Tafel	50b	Schaltung 1. – 4. Gang	M 15 - M 16

Reversing gear A 16

Column contents			Line columns
Table	42	Intermediate housing, intermediate shaft	B 15 - C 16
Table	43	Selector for reversing gear	D 15 - D 16
Table	44	Lubrications pipe, bottom board	E 15 – E 16
Table	45	Gearbox complete	F 15 - F 16
Table	46	Rear axle housing, P.T.O. shaft	G 15 - G 16
Table	47	P.T.O. control	H 15 - H 16
Table	48	Drive shaft, selector 3rd speed	I 15 - I 16
Table	49	Intermediate shaft II	J 15 - J 16
Table	50	Preselection of gear groups	K 15 - K 16
Table	50a	Selector linkage for preselection	L 15 - L 16
Table	50b	Gear shifting 1st – 4th gear	M 15 – M 16

FRANK-MOTORGERAETE

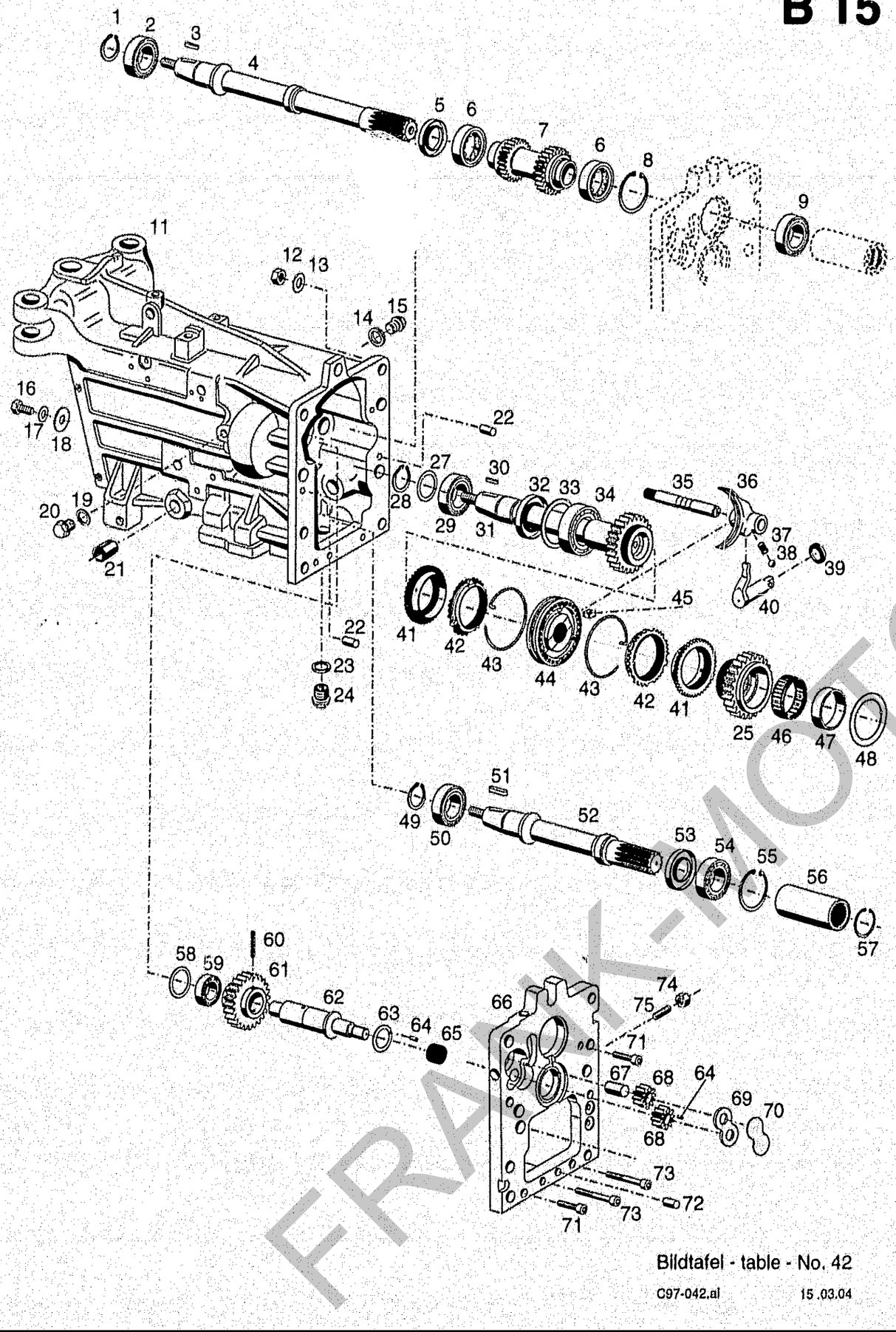

Bildtafel - table - No. 42

C97-042.ai 15.03.04

BILDTAFEL NR. 42
WENDEGETRIEBE
ZWISCHENGEHÄUSE, ANTRIEBSWELLEN

TABLE NO. 42
REVERSING GEAR
INTERMEDIATE HOUSING, INTERMEDIATE SHAFT

Bild-Nr. Ill.No.	Bestell-Nr. Part No.		Benennung	Abm./Bemerk. Dimen./Remarks	Stück Pieces	Denomination
	AT-144 158		ZSB. WENDEGETRIEBE (best. aus Teilen 1-8, 11 und 14-72)		1	REVERSING GEAR ASS. (cons. of parts 1-8, 11 and 14-72)
1	010 144	DIN471-30x1,5	Sicherungsring		1	Circlip
2	010 268	DIN625-6206-2RS	Rillenkugellager		1	Deep-groove ball
3	010 337	DIN6885A8x5x25	Paßfeder		1	Key
4	138 620		Welle 1	Ø36x411	1	Shaft 1
5	024 028	DIN3760AS35x52x7	Wellendichtring		1	Oil seal
6	029 433	DIN5412RNU1007	Zylinderrollenlager		2	Cyl.roller bearing
7	138 619		Hohlwelle	Ø71x122	1	Hollow shaft
8	010 164	DIN472-62X2	Sicherungsring		1	Circlip
9	010 266	DIN625-6206RS	Rillenkugellager	Ø30x62x16	1	Ball bearing
11	138 636		Zwischengehäuse		1	Intermediate housing
12	011 597	DIN934M16	Sechskantmutter		8	Hexagon nut
13	010 067	DIN137B16	Federscheibe		8	Lock washer
14	010 401	DIN7603A22x27	Dichtring		1	Sealing ring
15	010 407	DIN7604M22x1,5	Verschlussschraube		1	Sealing plug
16	011 527	DIN933M10x25	Sechskantschraube		2	Hexagon screw
17	010 064	DIN137B10x18	Federscheibe		2	Lock washer
18	016 505		Scheibe	Ø10,5x35x4	2	Shim
19	010 387	DIN7603A10x14	Dichtring		1	Sealing ring
20	029 443	DIN910MR1/8"	Verschlussschraube		1	Sealing plug
21	108 581		Lagerbuchse	Ø25,5x30x35	2	Bushing
22	022 951	DIN6325M6x20	Zylinderstift		2	Cylinder pin
23	010 397	DIN7603A20x26	Dichtring		1	Sealing ring
24	015 354		Magnetstopfen	M20x1,5	1	Magneto plug
25	138 643		Schaltrad f. Wendestufe		1	Selector gear
27	015 703		Beilegscheibe	Ø30,5xØ47x1	n. B.	Shim
	025 785		Scheibe	Ø30,5xØ40x0,1	n. B.	Shim
	025 466		Beilegscheibe	Ø30,5xØ40x0,5	n. B.	Shim
	011 946	DIN988S30x42x2,5	Stützscheibe		n. B.	Shim
28	010 144	DIN471-30x1,5	Sicherungsring		1	Circlip
29	010 268	DIN625-6206-2RS	Rillenkugellager		1	Deep-groove ball
30	010 337	DIN6885A8x5x25	Paßfeder		1	Key
31	138 642		Welle 2	Ø81x276	1	Shaft 2
32	025 110	DIN3760AS35x62x7	Wellendichtring		1	Oil seal
33	011 703	DIN988-56X72X0,1	Passscheibe		n. B.	Shim
	011 704	DIN988-56X72X0,2	Passscheibe		n. B.	Shim
	011 705	DIN988-56X72X0,5	Passscheibe		n. B.	Shim
	011 706	DIN988-56X72X1,0	Passscheibe		n. B.	Shim
34	010 271	DIN625-6207	Rillenkugellager	Ø35x72x17	1	Deep-groove ball
35	138 629		Schaltwelle	Ø20x133	1	Selector shaft
36	138 637		Schaltgabel		1	Selector fork
37	029 719		Druckfeder	1,25x9,5x34	1	Pressure spring
38	010 698		Kugel	Ø10	1	Ball
39	011 986	DIN3760A25x35x7	Wellendichtring		1	Oil seal
40	139 488		Schaltfingerwelle		1	Selector finger shaft
41	2.400.26220.00		Synchronringträger		2	Synchron. ring support
42	2.353.26060.00		Synchronring		2	Synchronous ring
43	2.353.38030.00		Feder	(gelb)	2	Spring
44	138 644		Zsb. Synchronisation (best aus Teilen 41-45)		1	Synchronizing ass. (cons. of parts 41-45)

FRANK-MOTOR

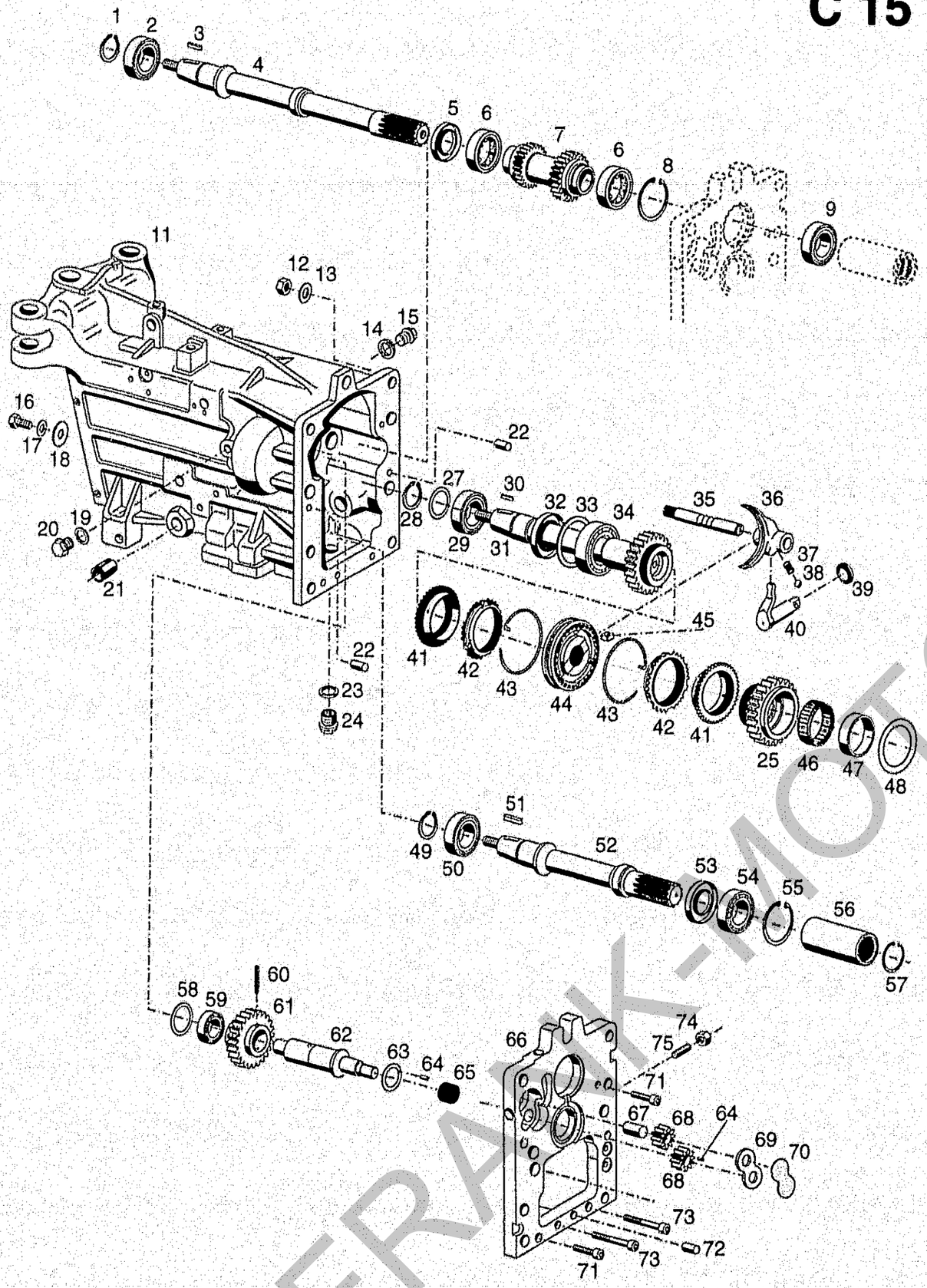

Bildtafel - table - No. 42

C97-042.ai 15.03.04

BILDTAFEL NR. 42
WENDEGETRIEBE
ZWISCHENGEHÄUSE, ANTRIEBSWELLEN

TABLE NO. 42
REVERSING GEAR
INTERMEDIATE HOUSING, INTERMEDIATE SHAFT

Bild-Nr. Ill.No.	Bestell-Nr. Part No.		Benennung	Abm./Bemerk. Dimen./Remarks	Stück Pieces	Denomination
45	2.353.38010.00		Kulissenstein		3	Driving stone
46	012 790		Nadelkäfig	50x55x20	1	Needle cage
47	029 438		Innenring	Ø45x50x20,5	1	Inner ring
48	029 692		Axialscheibe	Ø50x70x1	2	Shim
49	010 144	DIN471-30x1,5	Sicherungsring		1	Circlip
50	010 268	DIN625-6206-2RS	Rillenkugellager	30x62x16	1	Deep-groove ball
51	010 337	DIN6885A8x5x25	Paßfeder		1	Key
52	138 621		Welle 3	Ø40x263	1	Shaft 3
53	028 276	DIN3760A40x62x7	Wellendichtring		1	Oil seal
54	010 267	DIN625-6206	Rillenkugellager	30x62x16	1	Deep-groove ball
55	010 164	DIN472-62X2	Sicherungsring		1	Circlip
56	138 622		Verbindungsnabe	Ø42x90	1	Connecting hub
57	010 156	DIN472-28X1,2	Sicherungsring		1	Circlip
58	011 693	DIN988-37X47X0,1	Passscheibe		n. B.	Shim
	011 694	DIN988-37X47X0,2	Passscheibe		n. B.	Shim
	011 695	DIN988-37X47X0,5	Passscheibe		n. B.	Shim
	029 434	DIN988-47X47X1	Passscheibe		n. B.	Shim
59	029 435	DIN5412RNJ204E	Zylinderrollenlager	Ø20x47x14	2	Cyl. roller bearing
60	030 673	DIN7343-4x24	Spannstift		1	Tensions pin
61	138 625		Zwischenrad	Ø77x32,5 Z 28	1	Intermediate gear
62	138 626		Zwischenwelle	Ø35x133	1	Intermediate shaft
63	138 645		Lagerscheibe	Ø38x21x1,5	1	Shim
64	029 439	DIN7-3x8	Zylinderstift		2	Cylinder pin
65	029 440		Nadelhülse	Ø20x26x20	1	Needle bearing
66	138 635		Flanschplatte	mit Loctite 5208 an Getriebe hinten montiert	1	Flange plate
67	029 441	DIN6325-14x32	Zylinderstift		1	Straight pin
68	138 633		Ölpumpenrad	Im Ersatzfall nur paarweise austauschen	2	Oil pump gear
69	140 441		Scheibe		1	Shim
70	030 038		Dichtung	0,25	n. B.	Gasket
71	011 206	DIN912M8x25	Innensechskantschraube		2	Sockethead screw
72	022 951	DIN6325M6x20	Zylinderstift		1	Cylinder pin
73	011 868	DIN912M10x55	Innensechskantschraube		2	Sockethead screw
74	011 585	DIN934M10	Sechskantmutter	Eingebaut ab	1	Hexagon screw
75	029 223	DIN913M10x30	Gewindestift	Gewindestift mit Loctite 243 montiert	1	Grubscrew

FRANK-MOTOR-RET

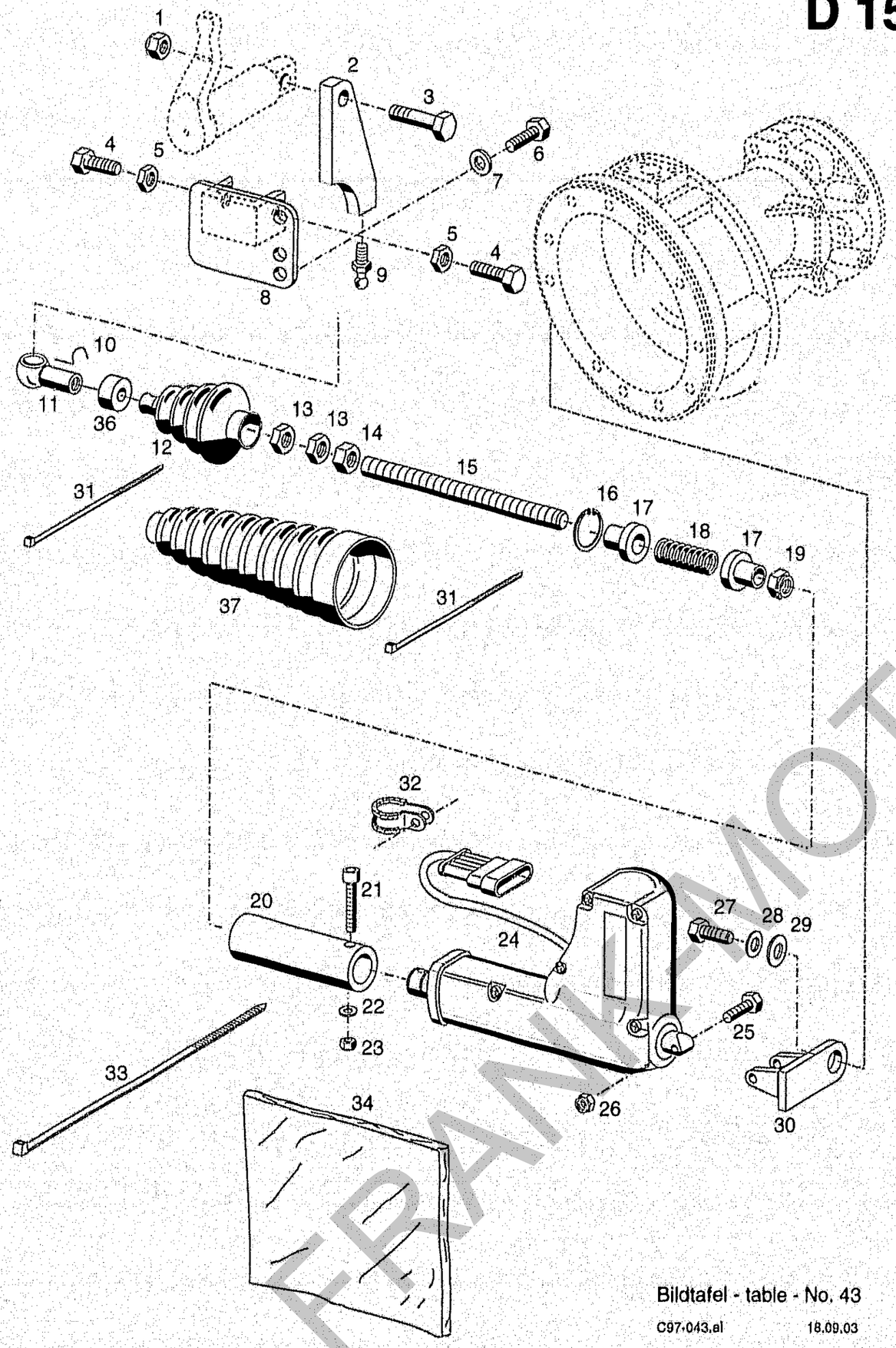

Bildtafel - table - No. 43

C97-043.el 18.09.03

BILDTAFEL NR. 43
WENDEGETRIEBE
SCHALTUNG FÜR WENDEGETRIEBE

TABLE NO. 43
REVERSING GEAR
SELECTOR FOR REVERSING GEAR

Bild-Nr. Ill.No.	Bestell-Nr. Part No.		Benennung	Abm./Bemerk. Dimen./Remarks	Stück Pieces	Denomination
1	011 685	DIN985M10	Sechskantmutter	selbsts.	1	Hexagon nut, self lock
2	143 203		Hebel	Ersetzt 141 521	1	Lever
3	011 102	DIN931M10x40	Sechskantschraube		1	Hexagon screw
4	011 514	DIN933M8x25	Sechskantschraube		2	Hexagon screw
5	011 753	DIN439M8	Sechskantmutter	flach	2	Hexagon nut
6	011 511	DIN933M8x20	Sechskantschraube		2	Hexagon screw
7	010 063	DIN137B8	Federscheibe		2	Lock washer
8	141 925		Anschlag		1	Limit Stopp
9	023 684	DIN71803C13	Kugelzapfen		1	Spherical pin
10	012 007	DIN71805S13	Sicherungsbügel		1	Circlip
11	012 006	DIN71805B13	Kugelpfanne		1	Ball socket
12	029 948		Faltenbalg		1	Shock absorber
13	011 753	DIN439M8	Sechskantmutter	flach	2	Hexagon nut
14	011 579	DIN934M8	Sechskantmutter		1	Hexagon nut
15	029 715	DIN976M8x135	Gewindebolzen		1	Thread bolt
16	010 155	DIN472-24x1,2	Sicherungsring		1	Circlip
17	141 920		Führungsbüchse	Ø24x15	2	Guide bush
18	028 533		Druckfeder	Ø12x39,8x1,8	1	Pressure spring
19	011 935	DIN985M8	Sechskantmutter		1	Hexagon nut
20	141 921		Gehäuse	Ø30xØ19,4x97	1	Housing
21	023 095	DIN912M6x40	Innensechskantschraube		1	Sockethead screw
22	010 887	DIN125-6,4	Scheibe		1	Shim
23	011 683	DIN985M6	Sechskantmutter		1	Hexagon nut
24	142 110		Elektrozylinder		1	Electro cylinder
25	024 273	DIN933M6x35	Sechskantschraube		1	Hexagon screw
26	011 683	DIN985M6	Sechskantmutter		1	Hexagon nut
27	011 537	DIN933M12x20	Sechskantschraube		1	Hexagon screw
28	010 065	DIN137B12	Federscheibe		1	Lock washer
29	010 047	DIN125A13	Scheibe		1	Shim
30	141 929		Halter		1	Fixture
31	027 249		Kabelband	290x4,8	2	Cable strip
32	029 224		Rohrschelle mit Gummiprofil	f. Ø20	1	Pipe clamp with rubber profile
33	027 250		Kabelband	365x7,8	2	Cable strip
34	142 058		Wärmedämmstoffplatte	160x150x3	1	Isolation plate
	145 580		Nachrüstsatz Faltenbalg f. Wendeschaltung (best. aus Teilen 31,36 und 37		1	Supplementary part (cons. of parts 31, 36 and 37)
36	145 492		Distanzring } Eingebaut ab		1	Ring
37	030 538		Faltenbalg } 05.03		1	Shock absorber

FRANK-MOTOR-RET

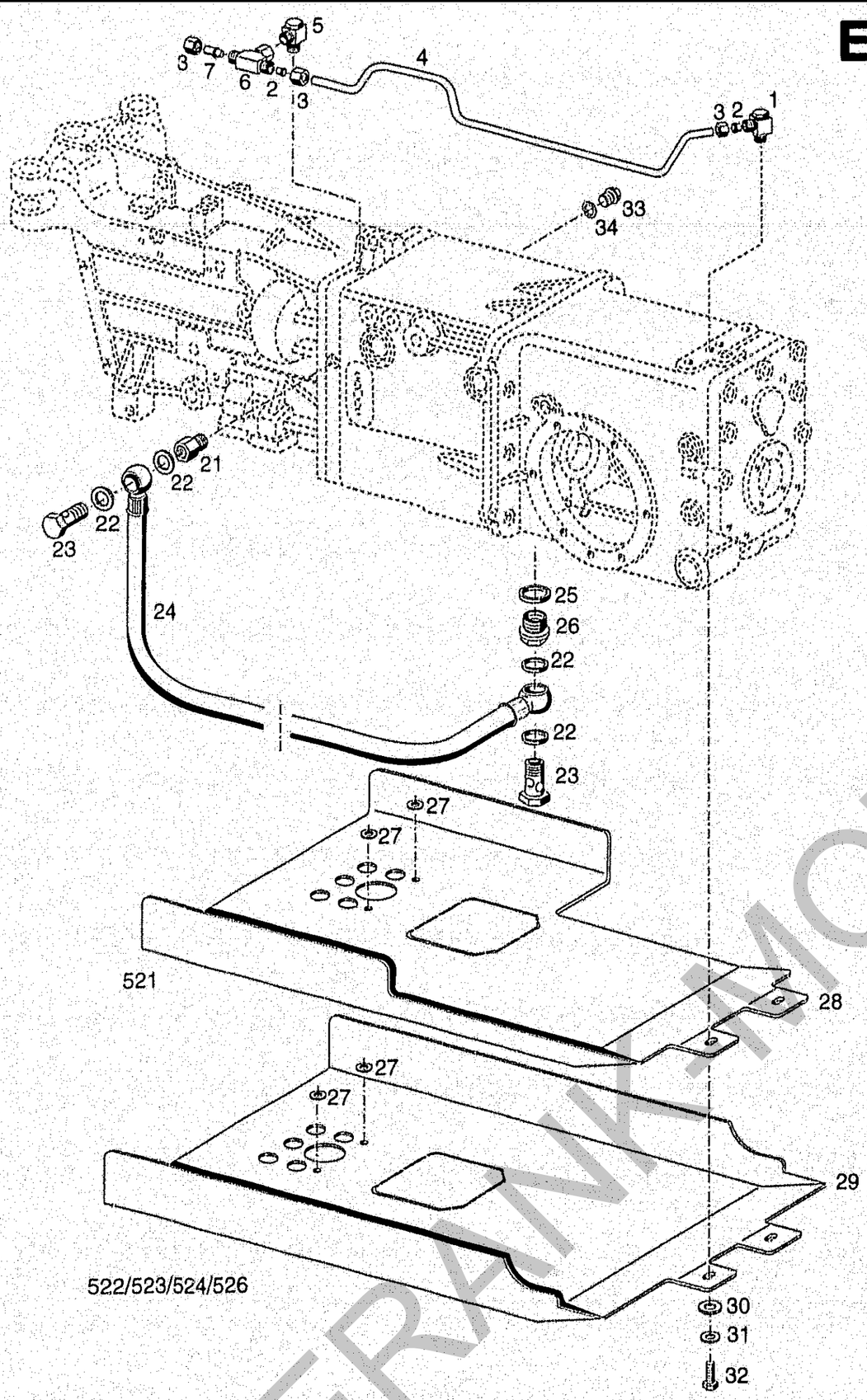

BILDTAFEL NR. 44
WENDEGETRIEBE
AUFBAU SCHMIERKREISLAUF
BODENWANNE

TABLE NO. 44
REVERSING GEAR
LUBRICATIONS PIPE
BOTTOM BOARD

Bild-Nr. Ill.No.	Bestell-Nr. Part No.		Benennung	Abm./Bemerk. Dimen./Remarks	Stück Pieces	Denomination
1	028 631		Winkel Schwenkstutzen	M12x1,5	1	Angle screw union
2	015 749	000 990 18 57	Profilring	f. Ø8	2	Profile ring
3	015 723	000 990 18 56	Überwurfmutter	f. Ø8, M14x1,5	3	Lock nut
4	141 733		Druckleitung	Ø8x1	1	Pressure pipe
5	029 767		Winkel Schwenkstutzen	f. Ø8 R¼"	1	Angle screw union
6	028 623		Einstellb. T-Stutzen	f. Ø8 M14x1,5	1	Adjustable T- union
7	022 400		Verschlussstopfen	f. Ø8	1	Sealing plug
21	029 769		Reduzierung	M18x1,5/R1/4"	1	Reducing nipple
22	010 395	DIN7603 A18x24	Dichtring		4	Sealing ring
23	025 291	DIN7643-15	Hohlschraube	M18x1,5	2	Hollow screw
24	029 770		Zsb. Saugschlauch	1SN DN12x600	1	Suction hose
25	010 402	DIN7603A26x31	Dichtring		1	Sealing ring
26	030 088		Reduzierung	M26x1,5 / M18x1,5	1	Reduction
27	010 047	DIN125-13	Scheibe		1	Shim
28	142 047		Bodenwanne	für 521	1	Bottom board
29	141 937		Bodenwanne	für 522/523/524/526	1	Bottom board
30	010 046	DIN125A10,5	Scheibe		2	Shim
31	010 064	DIN137B10x18	Federscheibe		2	Lock washer
32	011 525	DIN933M10x20	Sechskantschraube		2	Hexagon screw
33	011 261	DIN910R ¼"	Verschlussschraube		1	Screw plug
34	028 810		Dichtring	Ø13,5x18x1,5	1	Sealing ring

FRANK MOTOR GERETTET

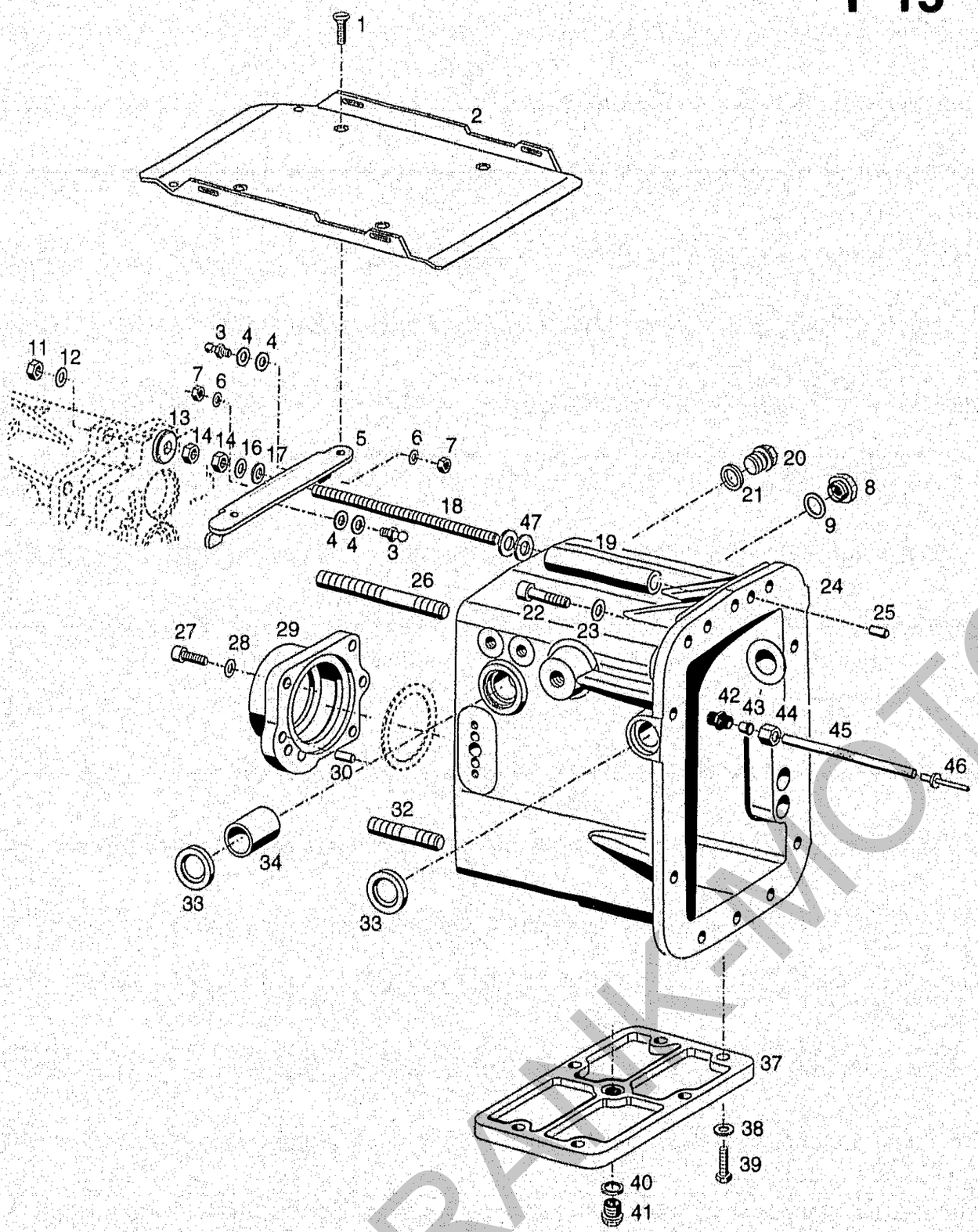

Bildtafel - table - No. 45

C97-045.al 16.04.03

BILDTAFEL NR. 45
WENDEGETRIEBE
GETRIEBEGEHÄUSE

TABLE NO. 45
REVERSING GEAR
GEARBOX COMPLETE

Bild-Nr. Ill.No.	Bestell-Nr. Part No.		Benennung	Abm./Bemerk. Dimen./Remarks	Stück Pieces	Denomination
	AT-143 936		ZSB. GETRIEBE (Grundgetriebe ohne Achsen, Zwischengehäuse und Schalthebel)	610/1050 U/min	1	REAR GEARBOX ASS. CPL. (withhout axle housing, intermermediate housing and selector lever)
1	028 256	DIN965M6x10	Senkschraube	nicht für 524	2	Countersunk screw
2	131 670		Schlauchwanne	nicht für 524	1	Plate
3	023 684	DIN71803C13	Kugelzapfen		2	Ball pflug
4	010 044	DIN125-8,4	Scheibe		4	Shim
5	139 492		Winkel		1	Angle
6	010 063	DIN137B8	Federscheibe		2	Lock washer
7	011 579	DIN934M8	Sechskantmutter		2	Hexagon nut
8	015 248		Ölstandsauge	M20x1,5	1	oil sight glass.
9	010 397	DIN7603A20x26	Dichtring		1	Sealing ring
11	011 585	DIN934M10	Sechskantmutter		1	Hexagon screw
12	010 064	DIN137B10x18	Federscheibe		1	Lock washer
13	015 653		Scheibe	Ø12,5x32x6	1	Shim
14	011 585	DIN934M10	Sechskantmutter		2	Hexagon nut
16	010 064	DIN137B10x18	Federscheibe		1	Lock washer
17	010 046	DIN125A10,5	Scheibe		1	Shim
18	138 928		Gewindebolzen	M10x330	1	Thread bolt
19	029 821		Distanzrohr	Ø20x11x185	1	Spacer
20	011 039	DIN910M20x1,5	Verschlussschraube		2	Screw plug
21	010 397	DIN7603A20x26	Dichtring		2	Sealing ring
22	011 060	DIN912M10x40	10.9 Innensechskantschraube		11	Sockethead screw
23	010 064	DIN137B10x18	Federscheibe		11	Lock washer
24	140 021		Getriebegehäuse hinten	271 lang	1	Gearbox (271 long)
25	010 004	DIN7-10x20	Zylinderstift	10m 6x20	2	Cylindrical pin
26	023 655	DIN939M16x140	Stiftschraube		2	Stud
27	011 206	DIN912M8x25	10,9 Innensechskantschraube		4	Sockethead screw
28	010 063	DIN137B8	Federscheibe		4	Lock washer
29	138 624		Lagerdeckel		1	Bearing cover
30	010 004	DIN7-10x20	Zylinderstift	10m 6x20	2	Cylindrical pin
32	029 669	DIN939M16x65	Stiftschraube		6	Stud
33	011 986	DIN3760A25x35x7NB	Wellendichtring		4	Oil seal
34	027 599		Lagerbuchse	Ø25x28x25	2	Bearing bush
37	111 136		Gehäusedeckel	145x197x14	1	Gearbox housing cover
38	010 064	DIN137B10x18	Federscheibe		6	Lock washer
39	011 530	DIN933M10x30	Sechskantschraube		6	Hexagon screw
40	010 397	DIN7603A20x26OU	Dichtring		1	Sealing ring
41	015 354		Magnetstopfen	M20x1,5	1	Magneto plug
42	028 608		Ger. Einschraubstutzen	f. Ø8, M12x1,5	1	Screw socket str.
43	015 749		Profilring	f. Ø8	1	Profile ring
44	015 723		Überwurfmutter	M14x1,5	1	Wing nut
45	140 452		Ölrohr	Ø8x1x200	1	Oil pipe
46	022 254		Blindniet	Ø5x8	1	Blind rivet
47	014 883		Scheibe (10,5x22x5)	entfällt ab Länge 185 von Teil 19	2	Shim

FRANK-MOTOR

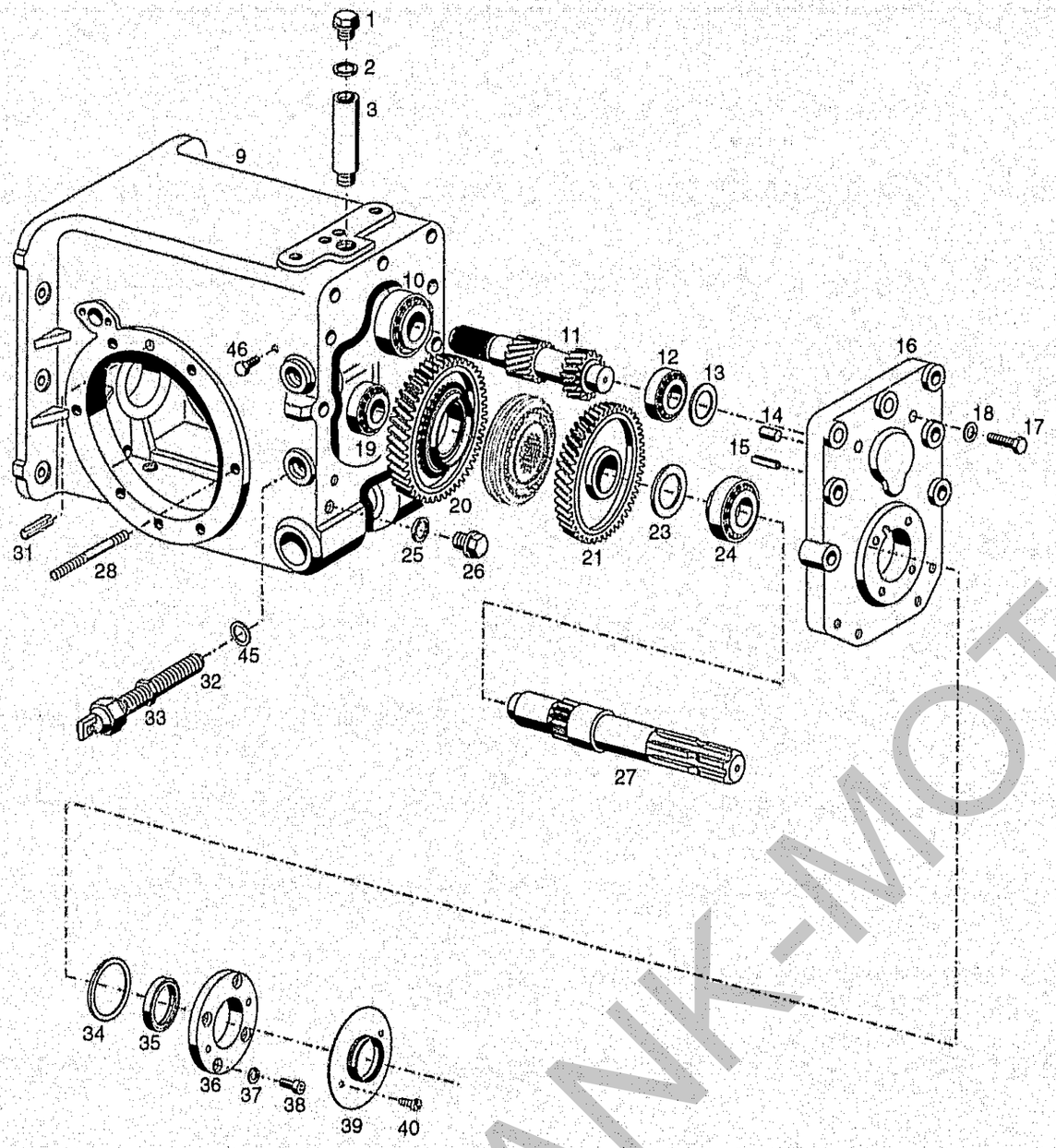

BILDTAFEL NR. 46
WENDEGETRIEBE
HINTERACHSGEHÄUSE, ZAPFWELLE

TABLE NO. 46
REVERSING GEAR
REAR AXLE HOUSING, P.T.O. SHAFT

Bild-Nr. Ill.No.	Bestell-Nr. Part No.		Benennung	Abm./Bemerk. Dimen./Remarks	Stück Pieces	Denomination
1	015 296		Verschlussschraube	M20x1,5 mit Entlüftungsbohrung	1	Sealing screw (w. venting bore)
2	010 397	DIN7603A20x26CU	Dichtring		1	Sealing ring
3	120 736		Verlängerung	Ø25x5x92	1	Extension
9	141 151		Hinterachsgehäuse (Mit Loctite 573 montiert)		1	Rear axle housing
10	012 852		Kegelrollenlager	Ø62xØ30x21,25	1	Taper roller bearing
11	128 653		Antriebswelle (Ø66,1x188)	610/1050 U/min	1	Drive pinion
12	012 854		Kegelrollenlager	50,29x26,98x14,22	1	Taper roller bearing
13	015 935		Einstellscheibe	Ø44xØ50x0,1	n. B.	Adjusting disc
	015 936		Einstellscheibe	Ø44xØ50x0,2	n. B.	Adjusting disc
	015 937		Einstellscheibe	Ø44xØ50x0,5	n. B.	Adjusting disc
14	010 004	DIN7-10x20	Zylinderstift		2	Cylindrical pin
15	010 606	DIN1481-8x24	Spannstift		1	Tension pin
16	126 663		Deckel	Mit Loctite 573 montieren	1	Cover (assemble with seal compound Loctite 573)
17	011 087	DIN931M8x50	Sechskantschraube		6	Hexagon screw
18	010 063	DIN137B8	Federscheibe		6	Lock washer
19	012 854		Kegelrollenlager	50,29x26,98x14,22	1	Taper roller bearing
20	128 634		Zsb. Schaltrad NL.	n=610 Ø164,4	1	Selector gear ass.
21	128 630		Zsb. Schaltrad NL.	n=1050 Ø145,7	1	Selector gear ass.
23	027 218		Scheibe	Ø35xØ50x4	1	Shim
24	012 855		Kegelrollenlager	Ø62xØ35x16,7	1	Taper roller bearing
25	010 397	DIN7603A20x26CU	Flachdichtung		1	Flat gasket
26	015 354		Magnetstopfen	M20x1,5	1	Magneto plug
27	132 610		Zsb. Zapfwelle	234 lang	1	P.T.O. shaft
28	011 645	DIN939M12x120	Stiftschraube		14	Stud
31	010 613	DIN1481-10x32	Spannstift		2	Tension pin
32	128 337		Drehzahlgeber induktiv	M18x1,5x115,5	1	Rotational speed
33	010 102	DIN439M18x1,5	Sechskantmutter fl.		1	Hexagon nut flat
34	011 696	DIN988-50x62x0,1	Passscheibe		n. B.	Shim
	011 697	DIN988-50x62x0,2	Passscheibe		n. B.	Shim
	011 698	DIN988-50x62x0,5	Passscheibe		n. B.	Shim
35	024 028	DIN3760AS35x52x7NB	Wellendichtring		1	Oil seal
36	111 240		Lagerdeckel	Ø100x52x15,5	1	End plate
37	010 448	DIN7980-8	Federring		4	Spring ring
38	011 204	DIN912M8x16	Innensechskantschraube		4	Sockethead screw
39	125 355		Zsb. Flansch	NL.	1	Flange ass.
40	010 020	DIN84M6x10	Zylinderschraube		2	Cylindrical screw
45	010 395	DIN7603A18x24	Dichtring		1	Sealing ring
46	011 502	DIN933M6x12	Sechskantschraube		2	Hexagon screw

FRANK-MOTOR

BILDTAFEL NR. 47
WENDEGETRIEBE
ZAPFWELLENSCHALTUNG

TABLE NO. 47
REVERSING GEAR
P.T.O. CONTROL

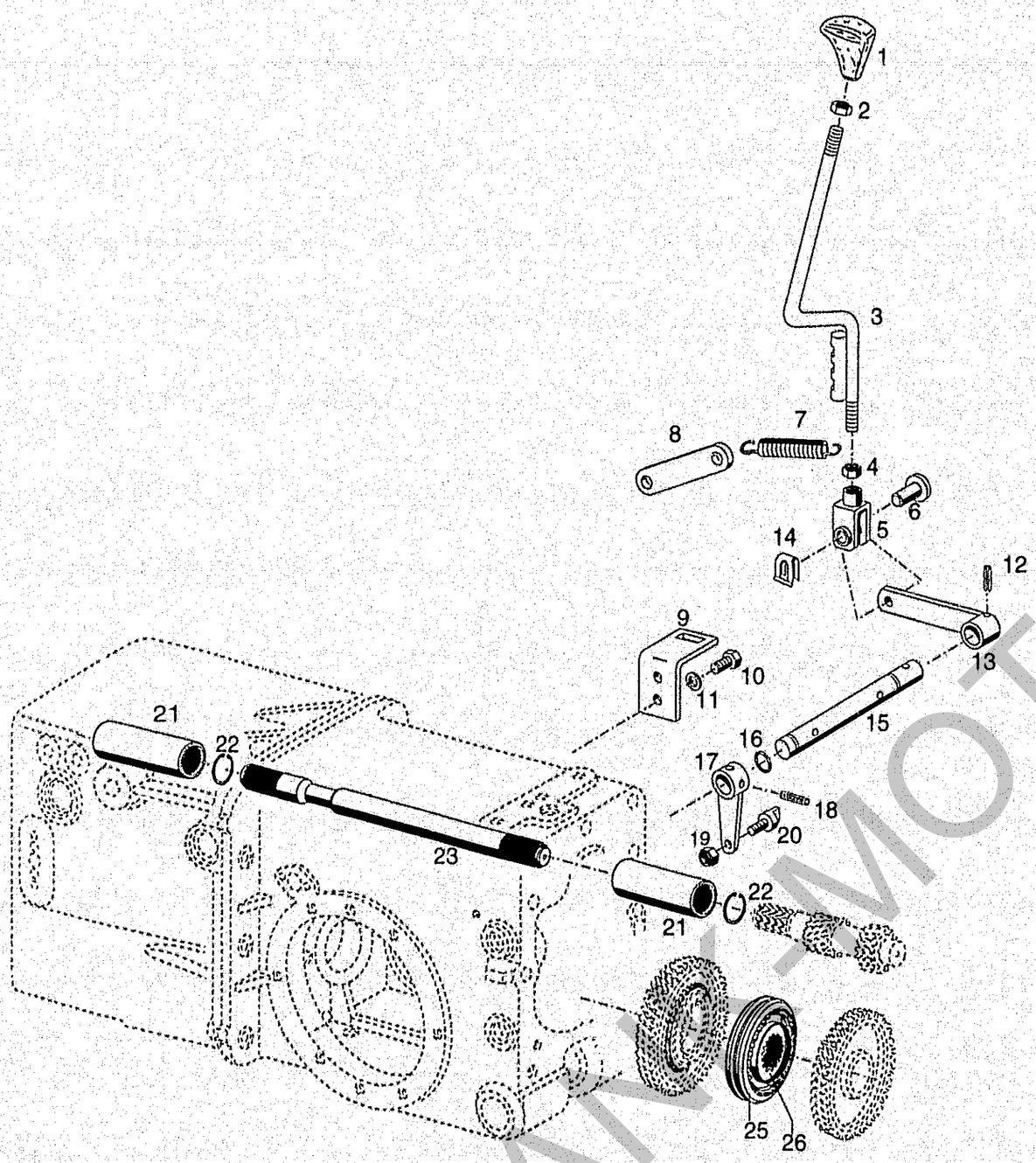

Bild-Nr. Ill.No.	Bestell-Nr. Part No.		Benennung	Abm./Bemerk. Dimen./Remarks	Stück Pieces	Denomination
1	022 947		Schaltknopf	M10	1	Selector knob
2	011 585	DIN934M10	Sechskantmutter		1	Hexagon nut
3	132 524		Zsb. Schalthebel	NL.	1	Selector lever ass.
4	011 579	DIN934M8	Sechskantmutter		1	Hexgon nut
5	027 983	DIN71752G8x16	Gabelkopf		1	Clevis
6	022 263		Bolzen	8x16	1	Bolt
7	015 553		Zugfeder	Ø12,5x75xØ1,8	1	Draw spring
8	132 542		Platte	4x18x83	1	Plate
9	132 525		Halter	Plat. 40x5x93	1	Fixture
10	011 511	DIN933M8x20	Sechskantschraube		2	Hexagon screw
11	010 063	DIN137B8	Federscheibe		2	Lock washer
12	011 970	DIN1481-6x32	Spannstift		1	Tension sleeve
13	132 527		Zsb. Hebel	NL.	1	Lever ass.
14	022 264		SL-Sicherung		1	Circlip
15	128 807		Schaltwelle	Ø20x237	1	Selector shaft
16	014 700		Runddichtring	Ø14xØ3	2	O-Ring
17	128 806		Zsb. Hebel	NL.	2	Lever
18	011 970	DIN1481-6x32	Spannstift		2	Tension pin
19	011 935	DIN985M8	Sechskantmutter	selbsts.	2	Hexagon nut self lock
20	128 656		Schaltstein	Ø15x27	2	Selector ston
21	138 622		Verbindungsnabe	Ø42x90	2	Connecting hub
22	010 156	DIN472-28x1,2	Sicherungsring		2	Circlip
23	138 922		Zwischenwelle	428x29,5	1	Intermediate shaft
25	130 879		Schaltmuffe	Ø105	1	Selector sleeve
26	127 920		Führungsmuffe		1	Guiding sleeve

FRAM-MOTOR-GERÄTE

Bildtafel - table - No. 47

C97-047.ai 06.12.01

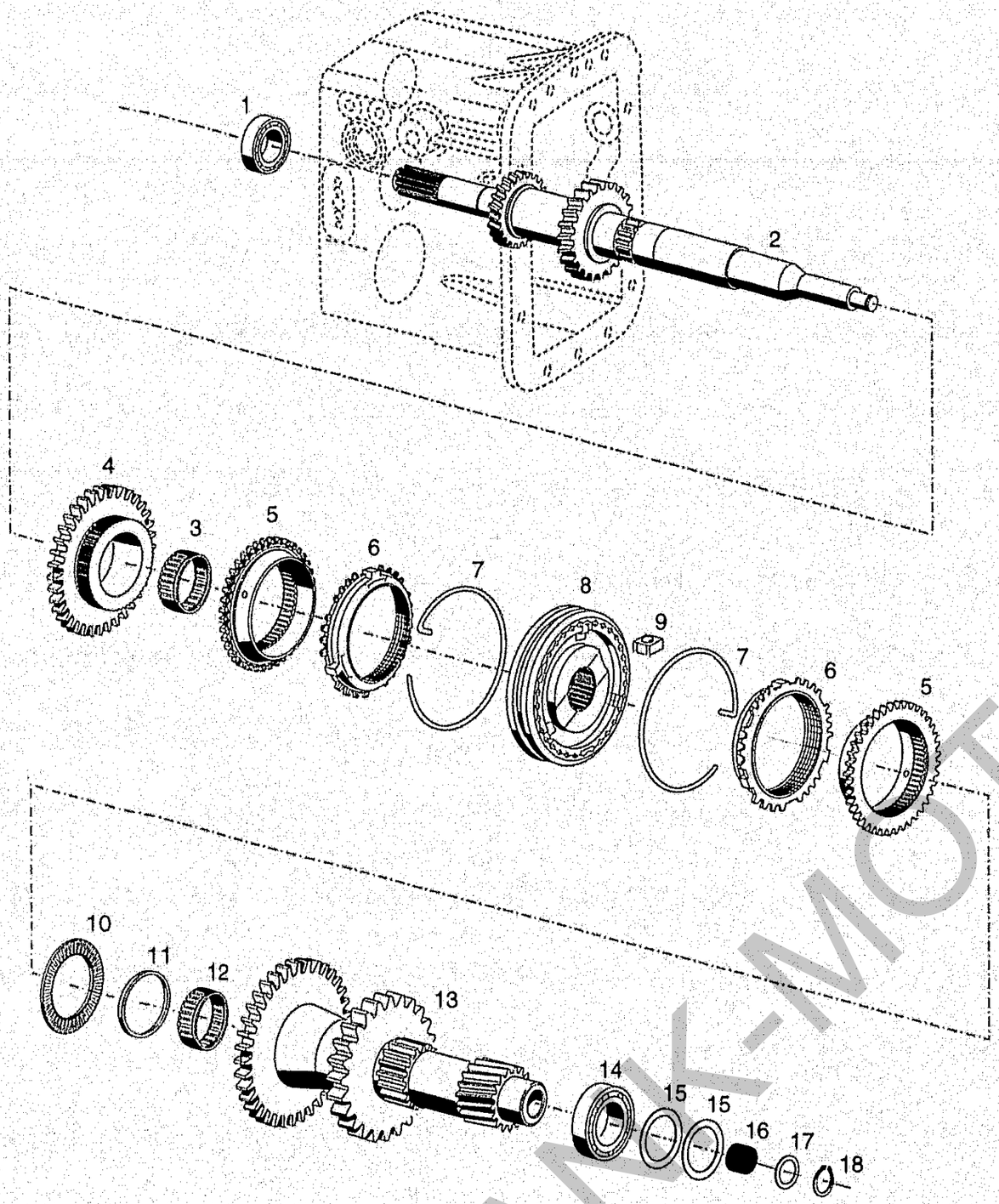

BILDTAFEL NR.48
WENDEGETRIEBE
ANTRIEBSWELLE, SCHALTRAD 3. GANG

TABLE NO.48
REVERSING GEAR
DRIVE SHAFT, SELECTOR 3RD SPEED

Bild-Nr. Ill.No.	Bestell-Nr. Part No.		Benennung	Abm./Bemerk. Dimen./Remarks	Stück Pieces	Denomination
1	029 762	207KXN4	Ring-Rillenlager	Ø35xØ72x19	1	Deep-groove ball bearing
2	138 911		Antriebswelle	Ø79,2x421	1	Drive shaft
3	012 787		Nadelkäfig	K40x45x21	1	Needle cage
4	138 488		Zahnrad 3. Gg.	Ø100,5x22	1	Selector gear ass.
5	2.400.26190.00		Synchronringträger		2	Synchronous ring
6	2.353.26010.00		Synchronring		2	Synchronous ring
7	2.353.38020.00		Feder		2	Spring
8	138 916		Zsb. Synchronisation (3./4. Gang) (best. aus Teilen 5 - 9)	Ø102x42	1	Synchronizing ass. (3./4. gear) (cons. of parts 5 - 9)
9	2.353.38010.00		Kulissenstein		3	Driving stone
10	012 861		Axialnadellager	Ø35xØ53x2,8	1	Axial needle bearing
11	014 225		Distanzrohr	Ø35,1x39,5x3	1	Spacer
12	012 803		Nadelkäfig	K35x40x17	1	Needle cage
13	138 486		Zsb. Vorgelegewelle I	Ø121x193	1	Intermediate shaft
14	010 287	DIN625-6307	Ring-Rillenlager	35x80x21	1	Deep-groove ball bearing
15	011 707	DIN988-56x72x0,1	Passscheibe		n. B.	Shim
	011 708	DIN988-56x72x0,2	Passscheibe		n. B.	Shim
	011 709	DIN988-56x72x0,5	Passscheibe		n. B.	Shim
	011 710	DIN988-56x72x1,0	Passscheibe		n. B.	Shim
16	012 819		Nadelkäfig	K18x22x17	1	Needle cage
17	014 995		Scheibe	Ø18,2xØ26x1	1	Shim
18	010 137	DIN471-18x1,2	Sicherungsring		1	Circlip

FRANK-MOTOR GERMANY

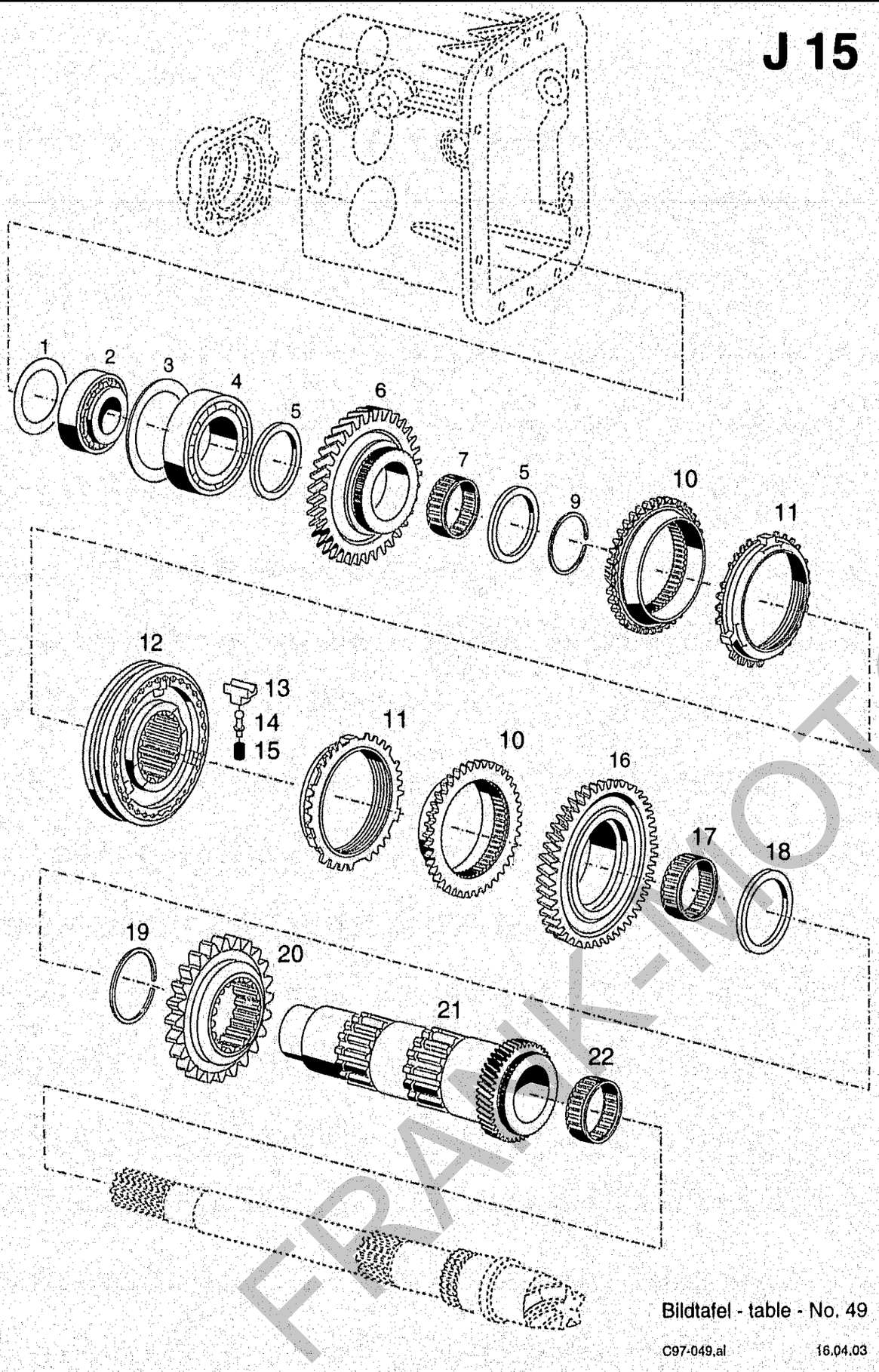

Bildtafel - table - No. 49

C97-049.ai 16.04.03

BILDTAFEL NR. 49
WENDEGETRIEBE
VORGELEGEWELLE II

TABLE NO. 49
REVERSING GEAR
INTERMEDIATE SHAFT II

Bild-Nr. Ill.No.	Bestell-Nr. Part No.		Benennung	Abm./Bemerk. Dimen./Remarks	Stück Pieces	Denomination
1	011 696	DIN988-50x62x0,1	Passscheibe		n. B.	Shim
	011 697	DIN988-50x62x0,2	Passscheibe		n. B.	Shim
	011 698	DIN988-50x62x0,5	Passscheibe		n. B.	Shim
2	012 852		Kegelrollenlager	Ø30xØ62x21,25	1	Taper roller bearing
3	022 548	DIN988-65x85x0,1	Passscheibe		n. B.	Shim
	022 542	DIN988-65x85x0,2	Passscheibe		n. B.	Shim
	022 543	DIN988-65x85x0,5	Passscheibe		n. B.	Shim
4	010 277	DIN625-6209RS	Ring-Rillenlager	Ø45xØ85x19	1	Deep-groove ball
5	011 721	DIN988S50x62x3	Stützscheibe		2	Supporting shim
6	138 487		Zahnrad 1. Gg.	Z 46; Ø127,1x23,8	1	1st gear
7	012 790		Nadelkäfig	K50x55x20	1	Needle cage
9	014 325		Sprengring	52,6x57,2x1,5	1	Snap ring
10	2.400.26200.00		Kupplungskörper		2	Coupling support
11	2.046.26180.00		Synchronring		2	Synchronous ring
12	138 917		Zsb. Synchronisation (1./2. Gang) (best aus Teilen 10-15)	Ø126x43	1	Synchronizing ass, (1./2. gear) (cons. of parts 10-15)
13	2.046.38020.00		Kulissenstein		3	Driving stone
14	2.010.38210.00		Stift		3	Pin
15	2.010.38250.00		Druckfeder		3	Pressure spring
16	138 492		Zahnrad 2. Gg.	Z 41; Ø112,5x23	1	2nd gear
17	012 786		Nadelkäfig	K55x60x20	1	Needle cage
18	011 722	DIN988S55x68x3	Stützscheibe		1	Supporting shim
19	014 330		Sprengring	Ø57,6xØ65,6x1,5	1	Spring ring
20	111 161		Zahnrad (f. 3. Gg.)	Ø91,4x20	1	3rd gear
21	138 485		Zsb. Vorgelegewelle II	Ø73,9x171	1	Intermediate shaft
22	012 789		Nadelkäfig	K37x42x17	1	Needle cage

FRANK-NOTORGERÄTE

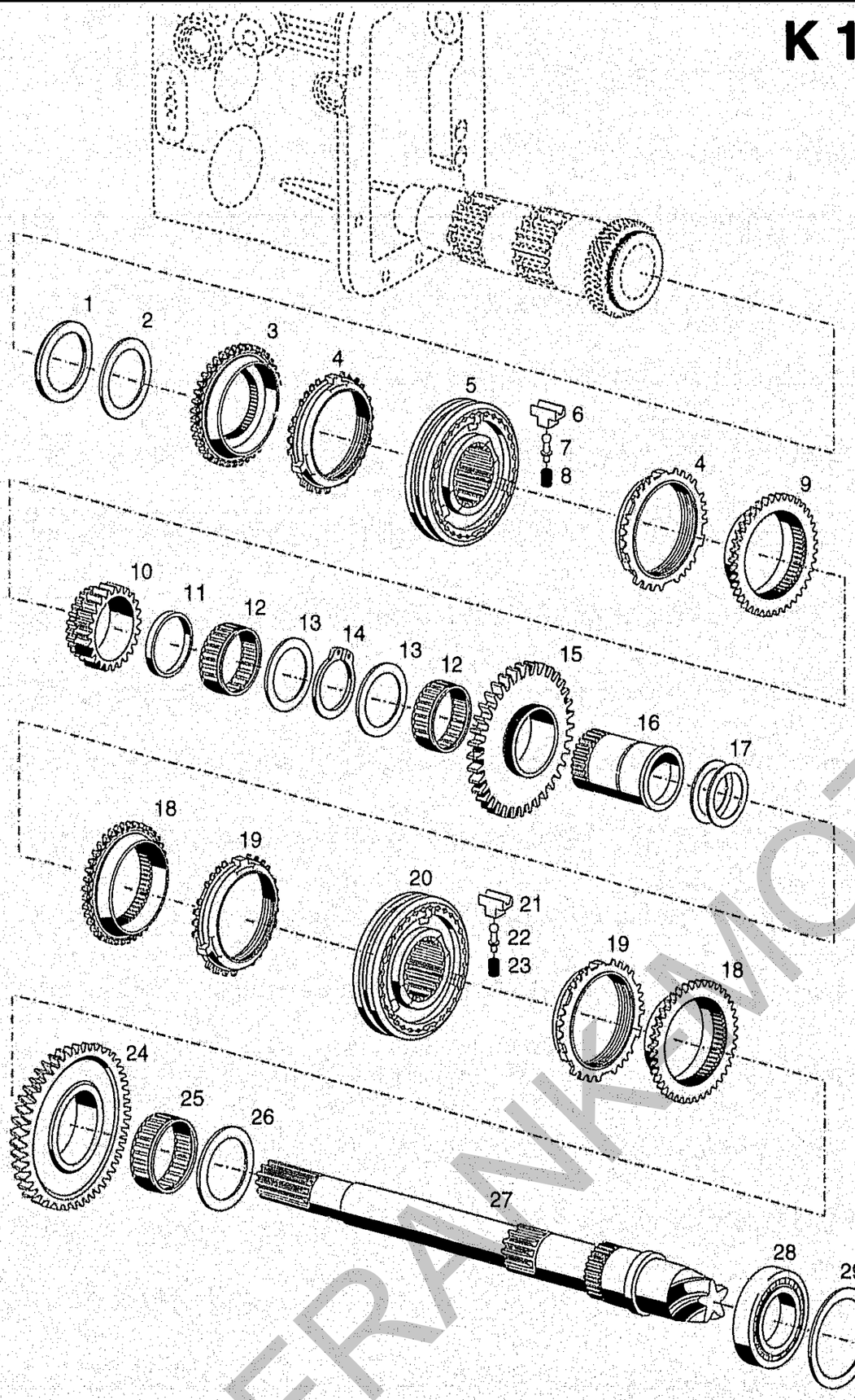

Bildtafel - table - No. 50

BILDTAFEL NR.50
WENDEGETRIEBE
GRUPPENSCHALTUNG

TABLE NO.50
REVERSING GEAR
PRESELECTION OF GEAR GROUPS

Bild-Nr. III.No.	Bestell-Nr. Part No.		Benennung	Abm./Bemerk. Dimen./Remarks	Stück Pieces	Denomination
1	012 838		Axialnadellager	40x60x2,8	1	Axial needle bearing,
2	015 922		Anlaufscheibe	42x59,9x2	1	Shim
3	2.400.26210.00		Kupplungskörper		1	Coupling support
4	2.046.26180.00		Synchronring		2	Synchronous ring
5	139 318		Zsb. Synchronisation (S. / M. Stufe) (best. aus Teilen 3-9)	Ø126x43	1	Synchronization ass. (fast / medium) (cons. of parts 3-9)
6	2.046.38020.00		Kulissenstein		3	Driving stone
7	2.010.38210.00		Stift		3	Pin
8	2.010.38250.00		Druckfeder		3	Pressure spring
9	2.400.26200.00		Kupplungskörper		1	Coupling support
10	138 490		Zahnrad	Ø81,47x27	1	Gear ass.
11	029 486		Distanzring	Ø59,8x56x6	1	Spacer
12	012 786		Nadelkäfig	K55x60x20	2	Needle cage
13	011 722	DIN988S55x68x3	Stützscheibe		2	Supporting shim
14	010 151	DIN471-55x2	Sicherungsring		1	Circlip
15	138 489		Zahnrad (L-Stufe)	Ø137,4x27	1	Gear
16	138 921		Schaltbüchse	Ø59x77,5	1	Selector bush
17	015 929		Einstellscheibe	43,1x60x0,1	n. B.	Adjustment shim
	015 930		Einstellscheibe	43,1x60x0,2	n. B.	Adjustment shim
	015 931		Einstellscheibe	43,1x60x0,5	n. B.	Adjustment shim
18	2.400.26210.00		Kupplungskörper		2	Coupling support
19	2.046.26180.00		Synchronring		2	Synchronous ring
20	138 917		Zsb. Synchronisierung (L. / LL. Stufe) (best. aus Teilen 18-23)	Ø126x43	1	Synchronization ass. (slow / very slow) (cons. of parts 18-23)
21	2.046.38020.00		Kulissenstein		3	Driving stone
22	2.010.38210.00		Stift		3	Pin
23	2.010.38250.00		Druckfeder		3	Pressure spring
24	138 491		Zahnrad (Stufe LL)	Ø143,3x26	1	Gear ass.
25	012 786		Nadelkäfig	K55x60x20	1	Needle cage
26	011 722	DIN988S55x68x3	Stützscheibe		1	Supporting shim
27	139 190		Zsb. Radsatz (Tellerrad und Kegelradwelle)		1	Gear cluster ass. (Crown wheel and bevel pinion shaft)
28	012 853		Kegelrollenlager	46x75x18	1	Taper roller bearing
29	015 932		Einstellscheibe	71x81,8x0,1	n. B.	Adjustment shim
	015 933		Einstellscheibe	71x81,8x0,2	n. B.	Adjustment shim
	015 934		Einstellscheibe	71x81,8x0,5	n. B.	Adjustment shim

FRANKMOTOR

BILDTAFEL NR. 50a
WENDEGETRIEBE
SCHALTGESTÄNGE FÜR VORSTUFE

TABLE NO. 50a
REVERSING GEAR
SELECTOR LINKAGE FOR PRESELECTION

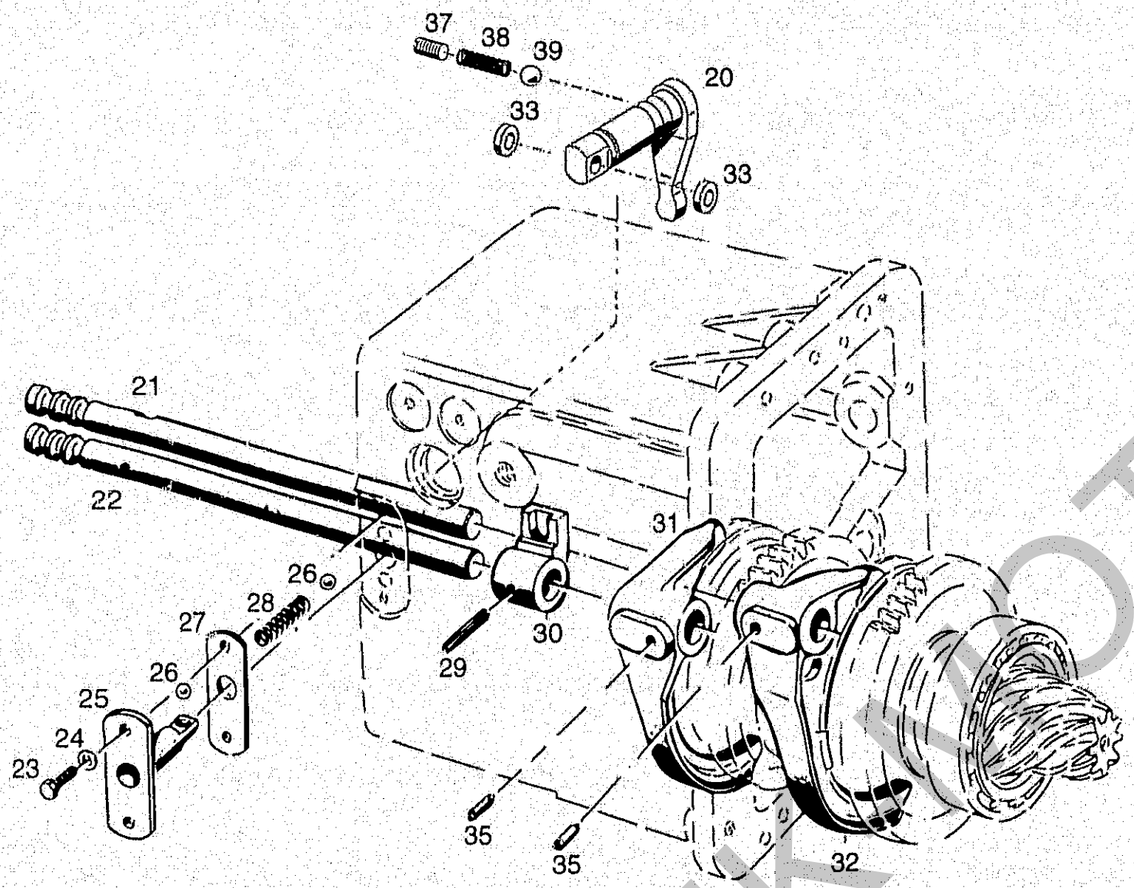

Bild-Nr. Ill.No.	Bestell-Nr. Part No.		Benennung	Abm./Bemerk. Dimen./Remarks	Stück Pieces	Denomination
20	139 488		Schaltfingerwelle	Ø25x98	1	Selector finger shaft
21	138 926		Schaltwelle (L./LL.)	Ø20x320	1	Selector shaft (slow/very slow)
22	138 927		Schaltwelle (M./S.)	Ø20x320	1	Selector shaft (fast/medium)
23	011 514	DIN933M8x25	Sechskantschraube		2	Hexagon screw
24	010 063	DIN137B8	Federscheibe		2	Lock washer
25	111 121		Zsb. Kugelführung	NL. Ø14x48	1	Ball race ass.
26	010 698	DIN5401-10	Kugel	ISO3290 10/V	3	Ball
27	014 630		Dichtung	28x70x0,5	1	Gasket
28	029 719		Druckfeder	Ø9,5x34xØ1,25	2	Pressure spring
29	010 376	DIN7343-6x32	Spiralstift		1	Spiral stud
30	111 197		Schaltmuffe		1	Selector sleeve
31	115 264		Schaltgabel (M./S.)		1	Selector fork (fast/medium)
32	115 266		Schaltgabel (L./R.)		1	Selector fork (slow/reverse)
33	014 883		Scheibe	Ø10,5xØ22x5	2	Shim
35	023 517		Gewindestift (mit Loctite 270 m.)	M10x12, 45°	2	Stud
37	022 232	DIN914M12x20	Gewindestift		1	Thread pin
38	029719		Druckfeder	1,25x9,5x34	1	Pressure spring
39	010 698	DIN3290-10V	Kugel		1	Ball

FRANKFURT PHOTO

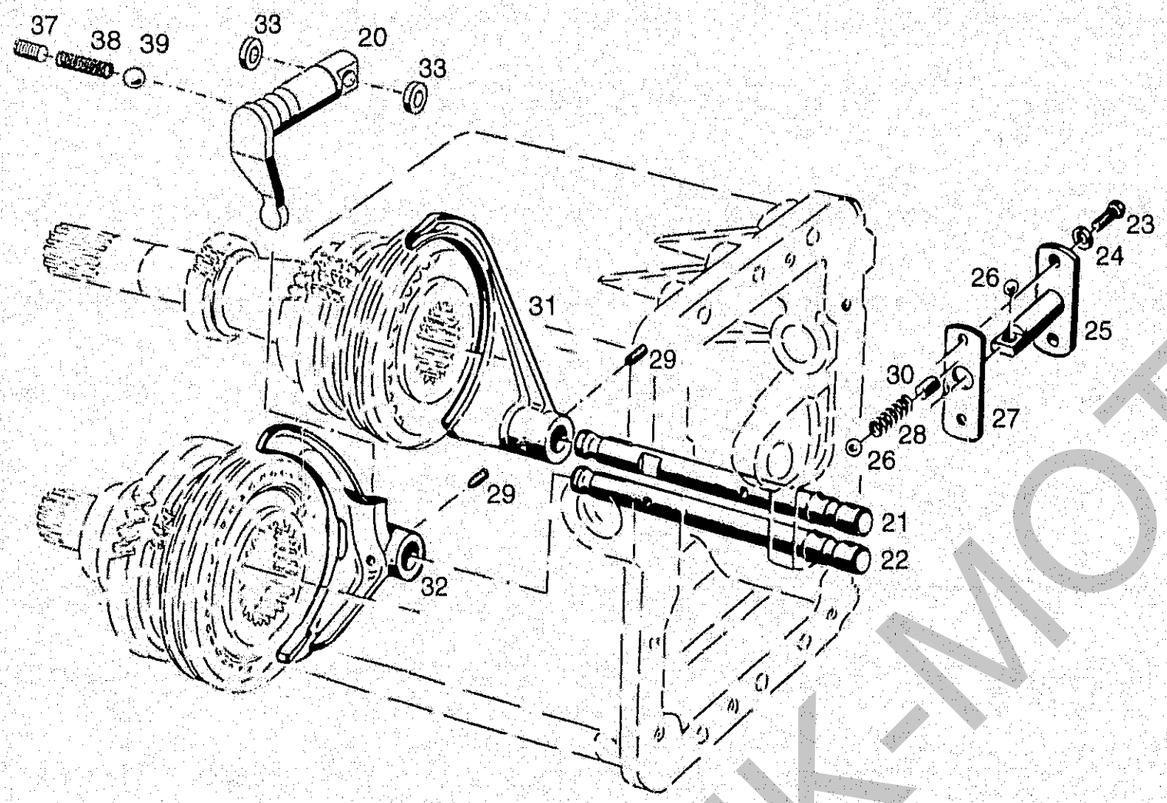

BILDTAFEL NR. 50b
WENDEGETRIEBE
SCHALTUNG 1. - 4. Gang

TABLE NO. 50b
REVERSING GEAR
GEAR SHIFTING 1st - 4th gear

Bild-Nr. Ill.No.	Bestell-Nr. Part No.		Benennung	Abm./Bemerk. Dimen./Remarks	Stück Pieces	Denomination
20	139 488		Schaltfingerwelle	Ø25x98	1	Selector finger shaft
21	115 240		Schaltwelle (3./4. Gg.)	Ø20x256	1	Selector shaft (3rd/4th gear)
22	138 925		Schaltwelle (1./2. Gg.)	Ø20x256	1	Selector shaft (1st/2nd gear)
23	011 511	DIN933M8x20	Sechskantschraube		2	Hexagon screw
24	010 063	DIN137B8	Federscheibe		2	Lock washer
25	111 120		Zsb. Kugelführung (1.-4. Gg.)	NL, Ø14x62	1	Ball race ass. (1st -4th gear)
26	010 698	DIN5401-10	Kugel	ISO3290 10/V	3	Ball
27	014 630		Dichtung	28x70x0,5	1	Gasket
28	029 719		Druckfeder	Ø9,5x34xØ1,25	2	Pressure spring
29	023 517		Gewindestift (Mit Loctite 270 m.)	M10x12, 45°	2	Stud
30	016 542		Distanzbolzen	Ø10x15	2	Spacer bolt
31	126 461		Schaltgabel (3./4.Gg.) (Sondermessing)		1	Selector fork (3rd/4th gear)
32	115 256		Schaltgabel (1./2.Gg.)		1	Selector fork (1st/2nd gear)
33	014 883		Scheibe	Ø10,5xØ22x5	2	Shim
37	022 232	DIN914M12x20	Gewindestift		1	Thread pin
38	029719		Druckfeder	1,25x9,5x34	1	Pressure spring
39	010 698	DIN3290-10V	Kugel		1	Ball

FRANK-MOTORGERÄTE

Wendegetriebe A 17

Spaltenverzeichnis		Zeile Spalte
Tafel 50c	Wendegetriebe, Differential	B 17 - B 18
Tafel 50d	Wendegetriebe, Schaltung mechanisch für 2 Mann Kabine	C 17 - C 18
Tafel 50e	Wendegetriebe, Schaltung mechanisch (Seilzug) für 1 Mann Kabine	D 17 - D 18

Reversing gear A 18

Column contents		Line columns
Table 50c	Reversing gear, Differential	B 17 - B 18
Table 50d	Reversing gear, Selector mechanical for two-seater cabin	C 17 - C 18
Table 50e	Reversing gear, Selector mechanical for one-seater cabin	D 17 - D 18

FRANK-MOTORGERAETE

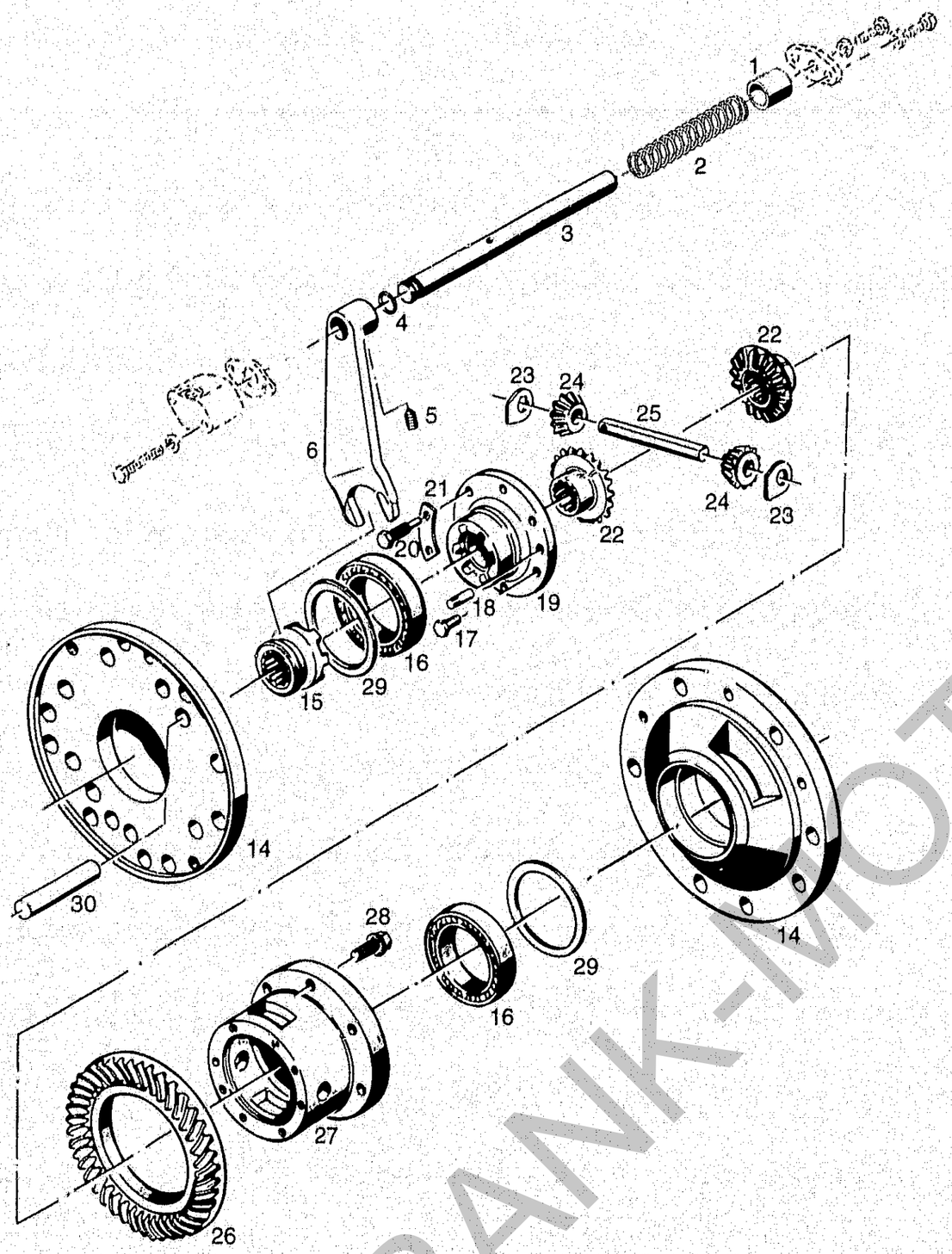

BILDTAFEL NR. 50c
WENDEGETRIEBE
DIFFERENTIAL

TABLE NO. 50c
REVERSING GEAR
DIFFERENTIAL

Bild-Nr. Ill.No.	Bestell-Nr. Part No.		Benennung	Abm./Bemerk. Dimen./Remarks	Stück Pieces	Denomination
1	029 523		Distanzrohr	Ø22xØ30x18	1	Spacer
2	029 524		Druckfeder	Ø25x91,3x3,6	1	Pressure spring
3	121 128		Schaltwelle	Ø20x214	1	Selector shaft
4	014 680		Runddichtring	Ø12x4	1	Ring seal
5	023 517		Gewindestift	M10x12, 45°	1	Threaded stud
6	121 129		Schaltgabel		1	Selector fork
14	128 800		Lagerdeckel	Ø262x74	2	Bearing cover
15	115 691		Schaltmuffe	Ø54x26	1	Selector sleeve
	111 260		ZSB. DIFFERENTIAL (best. aus Teilen 16-25, 27 und 28)		1	DIFFERENTIAL ASS. (cons. of parts 16-25, 27 and 28)
16	010 257	DIN625-6012	Ring-Rillenlager	Ø60xØ95x18	2	Taper roller bearing
17	011 527	DIN933M10x25	Sechskantschraube		5	Hexagon screw
18	010 538	DIN1472-10x20	Paßkerbstift		2	Taper groove pin
19	111 272		Deckel		1	Cover
20	016 016		Sechskantschraube	mit Zapfen M10x48	1	Hexagon screw
21	014 361		Sicherungsblech		3	Locking tab
22	132 995		Ausgleichskegelrad groß	Ø79	2	Control gear large
23	015 909		Anlaufscheibe	40,5x36x2	2	Check plate
24	132 996		Ausgleichskegelrad klein	Ø48	2	Control gear smal
25	115 686		Differentialbolzen	Ø16x125	1	Diff.-bolt
26	139 190		ZSB. RADSATZ (best. aus Tellerrad und Kegelradwelle)		1	GEAR CLUSTER (crown wheel front w. bevel pinion shaft)
27	111 288		Differentialgehäuse		1	Diff.-housing
28	013 550		Sicherungsschraube	M10x25	6	Safety screw
29	011 711	DIN988-75x95x0,1	Passscheibe		n. B.	Shim ring
	011 712	DIN988-75x95x0,2	Passscheibe		n. B.	Shim ring
	011 713	DIN988-75x95x0,5	Passscheibe		n. B.	Shim ring
	011 714	DIN988-75x95x1,0	Passscheibe		n. B.	Shim ring
30	027 695	DIN6325M16x100	Zylinderstift		8	Cylinder pin

FRANK-MOTOR GMBH

Bildtafel - table - No. 50c

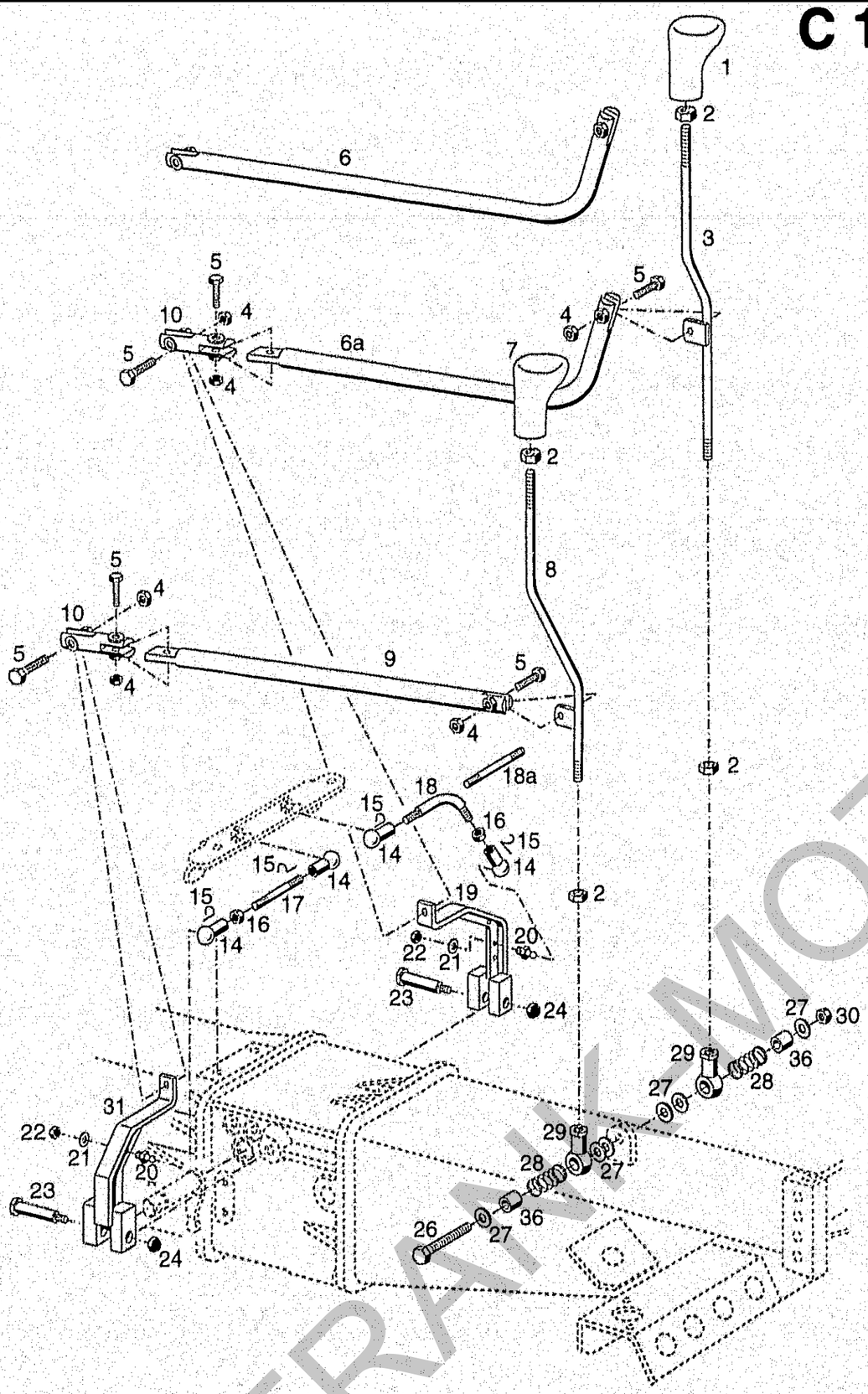

Bildtafel - table - No. 50d

C97-050d.ai 06.06.02

BILDTAFEL NR. 50d
WENDEGETRIEBE
SCHALTUNG MECHANISCH
FÜR 2 MANN KABINE

TABLE NO. 50d
REVERSING GEAR
SELECTOR MECHANICAL
FOR TWO-SEATER CABIN

Bild-Nr. Ill.No.	Bestell-Nr. Part No.		Benennung	Abm./Bemerk. Dimen./Remarks	Stück Pieces	Denomination
1	131 187		Schaltknopf	(Gang)	1	Selector button
2	010 096	DIN439BM12	Sechskantmutter flach		4	Hexagon nut flat
3	132 701		Zsb. Schalthebel	NL.	1	Selector level
4	011 579	DIN934M8	Sechskantmutter		6	Hexagon nut
5	011 170	DIN931M8x35	Sechskantschraube		6	Hexagon screw
6	142 570		Zsb. Schaltstange (geb.) (Ø18x695)	eingebaut bis 05.02 im Ersatzfall 6a zus. mit 4, 5 und 10	1	Selector shaft (mounted up to 05,02 replace by parts 6a, 4, 5 and 10)
6a	143 664		Zsb. Schaltstange (geb.)	eingebaut ab 05.02	1	Selector shaft (mounted from 05.02)
7	141 635		Schaltknopf	(Vorstufe)	1	Selector button
8	132 698		Zsb. Schalthebel	NL.	1	Selector level
9	142 571		Zsb. Schaltstange Teil 1	Ø18x617	1	Selector shaft
10	142 568		Zsb. Schaltstange Teil 2	Ø18x70	2	Selector shaft
14	012 006	DIN71805B13	Kugelpfanne		4	Ball socket
15	012 007	DIN71805S13	Sicherungsbügel		4	Bracket
16	011 579	DIN934M8	Sechskantmutter		3	Hexagon nut
17	028 200	DIN939M8x60	Stiftschraube		1	Stud
18	029 806		Stiftschraube geb. (Ø12x127; 2 M8)	eingebaut bis 05.02	1	Stud
18a	025 625	DIN939M8x100	Stiftschraube	eingebaut ab 05,02	1	Stud
19	132 586		Zsb. Schalthebel	NL.	1	Selector level
20	023 684	DIN71803C13	Kugelzapfen		2	Ball pflog
21	010 063	DIN137B8	Federscheibe		2	Lock washer
22	011 579	DIN934M8	Sechskantmutter		2	Hexagon nut
23	010 518	DIN1445-10x43x60	Bolzen		2	Bolt
24	011 935	DIN985M8	Sechskantmutter		2	Hexagon nut
26	011 118	DIN931M12x110	Sechskantschraube		1	Hexagon screw
27	010 047	DIN125A13	Scheibe		6	Shim
28	028 106		Druckfeder	27,2x30x3 vz.	2	Pressure spring
29	028 108		Gelenkkopf		2	Joint
30	011 687	DIN985M12	Sechskantmutter	selbsts.	1	Hexagon nut, self lock
31	143 294		Zsb. Schalthebel	NL.	1	Selector level
36	132 922		Distanzring		1	Spacer ring

FRANK-MOTOR-GERÄT

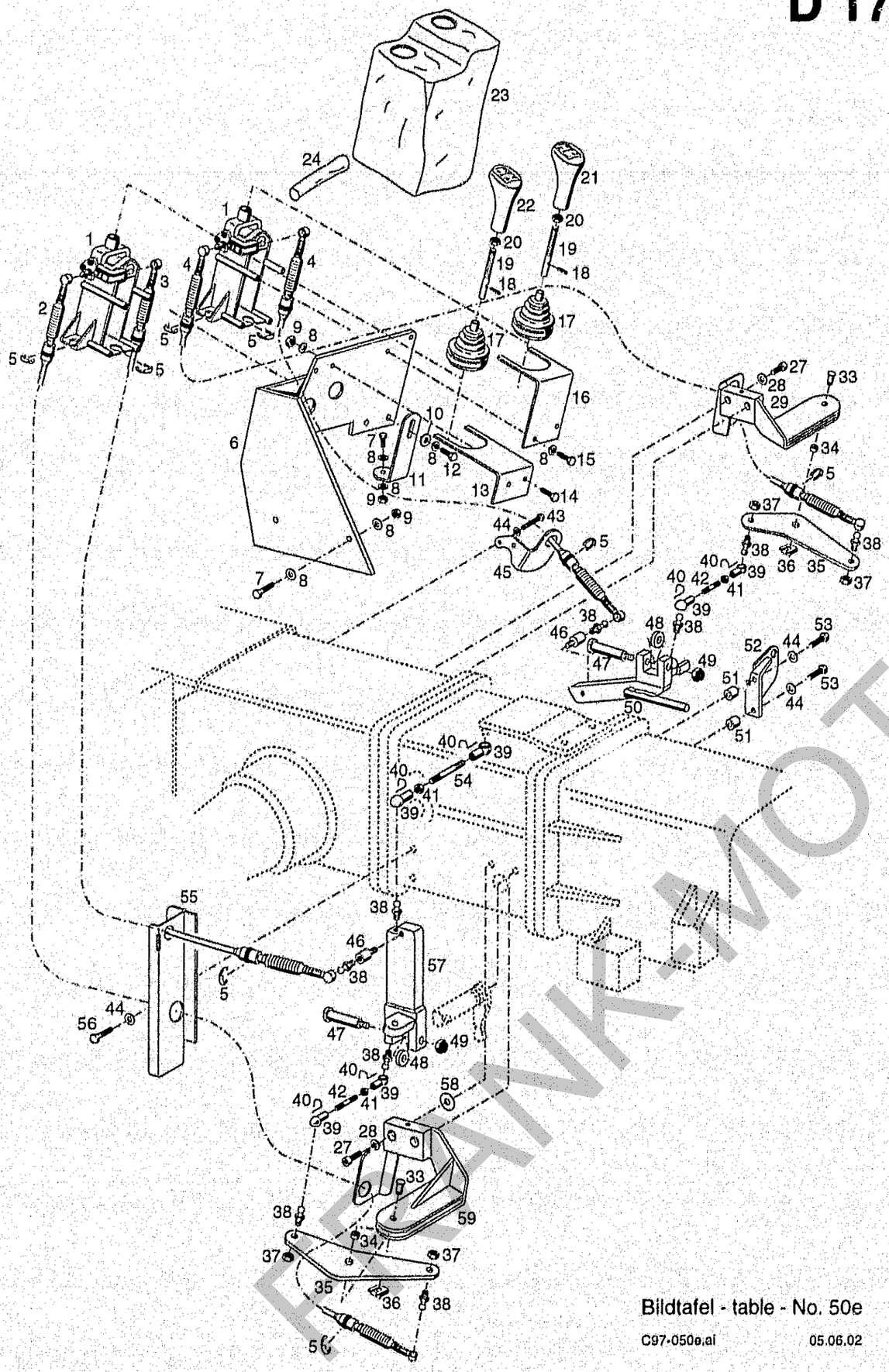

Bildtafel - table - No. 50e

C97-050e.ai 05.06.02

BILDTAFEL NR. 50e
WENDEGETRIEBE
SCHALTUNG MECHANISCH (Seilzug)
FÜR 1 MANN KABINE

TABLE NO. 50e
REVERSING GEAR
SELECTOR MECHANICAL
FOR ONE-SEATER CABIN

Bild-Nr. Ill.No.	Bestell-Nr. Part No.		Benennung	Abm./Bemerk. Dimen./Remarks	Stück Pieces	Denomination
1	141 119		Zsb. Schaltbock		2	Selector unit
2	141 122		Zsb. Schaltkabel	1480 lg. (Gang 3 u. 4)	1	Selector cable
3	141 121		Zsb. Schaltkabel	1380 lg. (Gang 1 u. 2)	1	Selector cable
4	141 120		Zsb. Schaltkabel	1430 lg. (Vorstufe)	2	Selector cable
5	797 074		Kl. Sicherung	24SXN09	8	Circlip
6	140 818		Zsb. Halter	NL.	1	Support ass.
7	011 514	DIN933M8x25	Sechskantschraube		3	Hexagon screw
8	010 063	DIN137B8	Federscheibe		14	Lock washer
9	011 579	DIN934M8	Sechskantmutter		5	Hexagon nut
10	010 044	DIN125-8,4	Scheibe		1	Shim
11	140 804		Halter		1	Support
12	011 520	DIN933M8x35	Sechskantschraube		1	Hexagon screw
13	140 813		Winkel	Plat. 4x80x228	1	Angle
14	011 511	DIN933M8x20	Sechskantschraube		2	Hexagon screw
15	011 518	DIN933M8x30	Sechskantschraube		7	Hexagon screw
16	140 814		Winkel	Plat. 4x80x231	1	Angle
17	788 458		Faltenbalg		2	Bellows
18	011 965	DIN1481-4X16	Spannstift		2	Tension pin
19	140 800		Gewindebolzen	Ø12x78	2	Thread bolt
20	010 096	DIN439BM12	Sechskantmutter flach		2	Hexagon nut flat
21	131 186		Schaltknopf	(Vorstufe)	1	Selector button
22	131 187		Schaltknopf	(Gang)	1	Selector button
23	140 711		Abdeckung		1	Cover
24	140 712		Abdeckung		1	Cover
27	011 206	DIN912M8x25	Innensechskantschraube		4	Sockethead screw
28	010 448	DIN7980-8	Federring		4	Spring ring
29	140 797		Zsb. Halter rechts	NL.	1	Support ass. rh.
33	022 263		Bolzen	A8x19,5x16	2	Bolt
34	029 761		Kunststoffbuchse	Ø10xØ8x6	2	Plastic bush
35	140 716		Hebel		2	Lever
36	022 264		SL-Sicherung	Gr. 8	2	Lock
37	011 579	DIN934M8	Sechskantmutter		5	Hexagon nut
38	023 684	DIN71803C13	Kugelzapfen		9	Ball pflog
39	012 006	DIN71805B13	Kugelpfanne		6	Ball socket
40	012 007	DIN71805S13	Sicherungsbügel		6	Bracket
41	011 579	DIN934M8	Sechskantmutter		3	Hexagon nut
42	011 012	DIN835M8x18	Stiftschraube		2	Stud
43	011 088	DIN931M8x65	Sechskantschraube		2	Hexagon screw
44	010 063	DIN137B8	Federscheibe		6	Lock washer
45	140 715		Halter		1	Support
46	131 505		Gewindebolzen	Ø15x35, 2xM8	2	Thread bolt
47	010 518	DIN1445-10x43x60	Bolzen		2	Bolt
48	014 883	000 991 22 41	Scheibe	Ø10,5x22x5	2	Shim
49	011 935	DIN985M8	Sechskantmutter		2	Hexagon nut
50	140 803		Zsb. Hebel rechts	NL.	1	Lever ass. rh.
51	140 718		Distanzhülse	Ø10xØ15x12	2	Spacer
52	140 713		Widerlager		1	Counter bearing
53	011 520	DIN933M8x35	Sechskantschraube		2	Hexagon screw
54	011 617	DIN939M8x80	Stiftschraube		1	Stud
55	141 134		Zsb. Widerlager	NL.	1	Counter bearing
56	011 514	DIN933M8x25	Sechskantschraube		2	Hexagon screw
57	140 801		Zsb. Hebel links	NL.	1	Lever ass. lh.
58	015 671		Scheibe	Ø9xØ30x3	2	Shim
59	140 794		Zsb. Halter links	NL.	1	Support ass. lh.

FRANK-MOTOR

Getriebe für Hydrostat A 19

Spaltenverzeichnis

		Zeile Spalte
Tafel 51	Getriebe für Hydrostat, Getriebegehäuse, Antriebswelle	B 19 - C 20
Tafel 51a	Getriebe für Hydrostat, Antriebsräder und Schaltung für Maschinen mit Direkt-Drive	D 19 - D 20
Tafel 52	Getriebe für Hydrostat, Hinterachsgehäuse, Zapfwelle	E 19 - E 20
Tafel 53	Getriebe für Hydrostat, Zapfwellenschaltung	F 19 - F 20
Tafel 54	Getriebe für Hydrostat, Schaltung L/S	G 19 - H 20
Tafel 55	Getriebe für Hydrostat, Differential	I 19 - I 20
Tafel 56	Getriebe für Hydrostat, Bodenwanne	J 19 - J 20

Gearbox for hydrostat A 20

Column contents

		Line columns
Table 51	Gearbox for hydrostat, Gearbox complete, drive shaft	B 19 - C 20
Table 51a	Gearbox for hydrostat, Drive pinion and selector for machines with direct-drive	D 17 - D 20
Table 52	Gearbox for hydrostat, Rear axle housing, P.T.O. shaft	E 19- E 20
Table 53	Gearbox for hydrostat, P.T.O. control	F 19- F 20
Table 54	Gearbox for hydrostat, Selector fast slow	G 19- G 20
Table 55	Gearbox for hydrostat, Differental	I 19 - I 20
Table 56	Gearbox for hydrostat, Bottom board	J 19 - J 20

FRANK-MOTORGERAETE

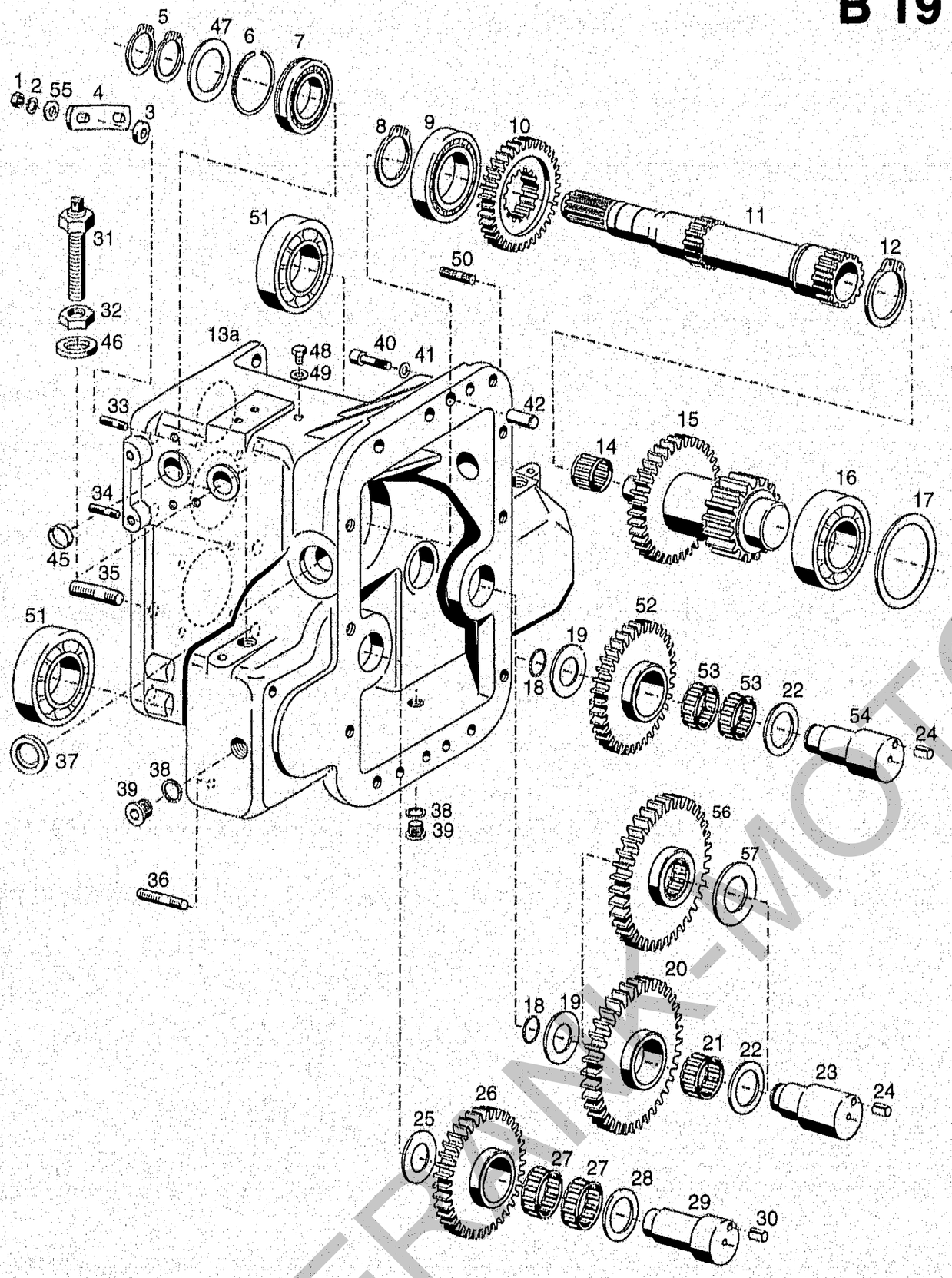

Bildtafel - table - No. 51

C98-051.al 28.08.03

BILDTAFEL NR. 51
GETRIEBE FÜR HYDROSTAT
GETRIEBEGEHÄUSE, ANTRIEBSWELLE

TABLE NO. 51
GEARBOX FOR HYDROSTAT
GEARBOX COMPLETE, DRIVE SHAFT

Bild-Nr. Ill.No.	Bestell-Nr. Part No.		Benennung	Abm./Bemerk. Dimen./Remarks	Stück Pieces	Denomination
	AT-140 159		ZSB. GETRIEBE OHNE ACHSEN (best. aus den Teilen der Bildtafel 51-55)	610/1050 U/min für Maschinen mit A11 VG 50 Direkt-Drive 30km/h	1	GEARBOX ASS. CPL. (WITHOUT AXLE HOUSING) (cons. of parts on tables 51-55)
	AT-140 160		ZSB. GETRIEBE OHNE ACHSEN (best. aus den Teilen der Bildtafel 51-55)	610/1050 U/min für Maschinen mit A11 VG 50 Direkt-Drive 40km/h	1	GEARBOX ASS. CPL. (WITHOUT AXLE HOUSING) (cons. of parts on tables 51-55)
	AT-146 964		ZSB. AT-GETRIEBE OHNE ACHSEN (best. aus den Teilen der Bildtafel 51-55)	610/1050 U/min für Maschinen mit A4 VG40und mit Direkt-Drive 30km/h	1	GEARBOX ASS. CPL. (WITHOUT AXLE HOUSING) (cons. of parts on tables 41-45)
	AT-146 966		ZSB. AT-GETRIEBE OHNE ACHSEN (best. aus den Teilen der Bildtafel 51-55)	610/1050 U/min für Maschinen mit A4 VG40und mit Direkt-Drive 40km/h	1	GEARBOX ASS. CPL. (WITHOUT AXLE HOUSING) (cons. of parts on tables 41-45)
1	011 579	DIN934M8	Sechskantmutter		2	Hexagon nut
2	010 063	DIN137B8	Federscheibe		2	Lock washer
3	014 883		Scheibe	Ø10,5xØ22x5	2	Shim
4	110 571		Befestigungsplatte	30x5x74	1	Retaining plate
5	010 144	DIN471-30x1,5	Sicherungsring		2	Circlip
6	010 729	DIN5417SP62	Sprengring		1	Circlip
7	012 844		Rillenkugellager	Ø30xØ62x17	1	Deep-groove ball bearing
8	010 148	DIN471-45x1,75	Sicherungsring		1	Circlip
9	010 721	DIN5412NUP209E	Zyl. Rollenlager	Ø45xØ85x19	1	Cyl. roller bearing
10	129 259		Antriebsrad	Ø94,2x21	1	Drive pinion
11	135 563		Antriebswelle	Ø49,5x315	1	Drive shaft
12	010 149	DIN471-50x2	Sicherungsring		1	Circlip
13	135 557		Getriebegehäuse hinten	bis FG.Nr.524 10144H nicht austauschbar	1	Rear bearbox
13a	142 742		Getriebegehäuse hinten	ab FG.Nr.524 10145H	1	Rear bearbox
14	022 544	DIN5405K25x33x24	Nadelkranz		1	Needle cage
15	132 953		Antriebswelle	Ø109,5x131	1	Drive shaft
16	010 287	DIN625-6307	Rillenkugellager	Ø35x80x21	1	Deep-groove ball bearing
17	011 707		Passcheibe	Ø63x80x0,1	n. B.	Shim
	011 708		Passcheibe	Ø63x80x0,2	n. B.	Shim
	011 709		Passcheibe	Ø63x80x0,5	n. B.	Shim
18	025 457		Runddichtring	Ø30xØ3	1	Sealing ring
19	027 702		Anlaufscheibe	Ø36xØ52x2,5	1	Shim
20	129 387		Zwischenrad (Ø152,7x22)	Im Rep.fall Teil 56 + 57 verwenden	1	Intermedia
21	012 787		Nadelkäfig (Ø40xØ45x21)	bis FG. Nr. 52410144H nicht austauschbar	1	Needle cage
22	011 719	DIN988S40x50x2,5	Stützscheibe		1	Shim
23	129 389		Lagerbolzen (Ø45x85)	bis FG.Nr.524 10144H nicht austauschbar	1	Bearing bolt
24	011 969	DIN1481-6x14	Spannstift		1	Tension pin

FRANK-MOTOR

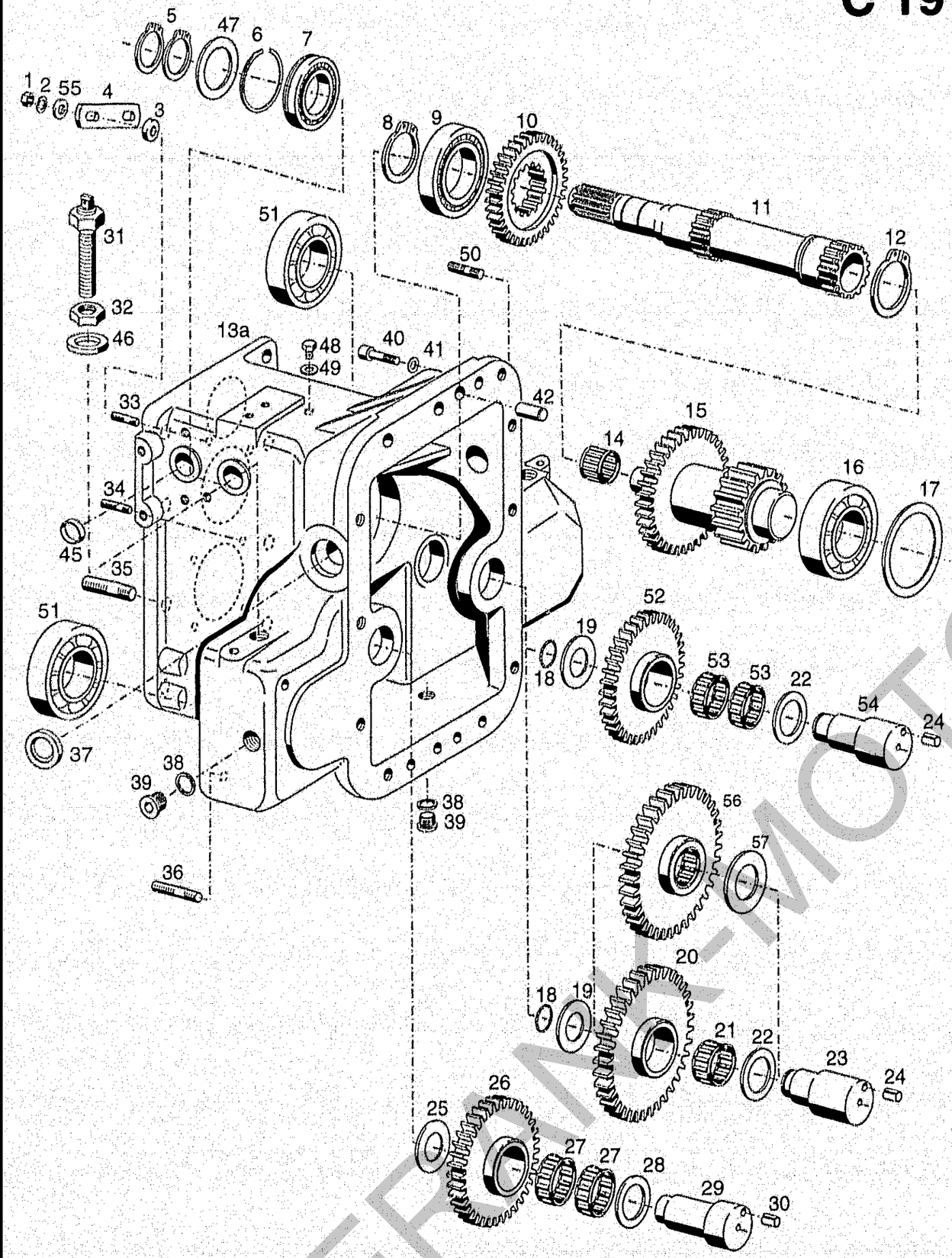

Bildtafel - table - No. 51

C98-051.al 28.08.03

BILDTAFEL NR. 51
GETRIEBE FÜR HYDROSTAT
GETRIEBEGEHÄUSE; ANTRIEBSWELLE

TABLE NO. 51
GEARBOX FOR HYDROSTAT
GEARBOX COMPLETE; DRIVE SHAFT

Bild-Nr. Ill.No.	Bestell-Nr. Part No.		Benennung	Abm./Bemerk. Dimen./Remarks	Stück Pieces	Denomination
25	027 702		Anlaufscheibe	Ø36xØ52x2,5	1	Shim
26	132 924		Zwischenrad	Ø119,02x35	1	Intermedia
27	026 970	DIN5405K40x45x17	Nadelkranz		2	Needle cage
28	011 719	DIN988S40x50x2,5	Stützscheibe		1	Shim
29	129 390		Lagerbolzen	Ø45x78	1	Bearing bolt
30	011 969	DIN1481-6x14	Spannstift		1	Tension pin
31	128 337		Drehzahlgeber Induktiv		2	Rotational speed sensor
32	010 102	DIN439BM18x1,5	Sechskantmutter	flach	2	Hexagon nut flat
33	011 609	DIN939M8x25	Stiftschraube		2	Stud
34	011 610	DIN939M8x30	Stiftschraube		4	Stud
35	011 660	DIN939M16x40	Stiftschraube		8	Stud
36	011 638	DIN939M12x30	Stiftschraube		4	Stud
37	011 986	DIN3760A25x35x7NB	Wellendichtring		2	Oil seal
38	010 395	DIN7603A18x24	Dichtring		2	Sealing ring
39	011 030	DIN908M18x1,5	Verschlußschraube		2	Sealing screw
40	011 060	DIN912M10x40	Innensechskantschraube		12	Sockethead screw
41	010 064	DIN137B10x18	Federscheibe		12	Lock washer
42	010 004	DIN7M6x20	Zylinderstift		2	Pin
45	010 108	DIN433-20	Verschlußdeckel		1	Sealing cover
46	010 395	DIN7603A18x24	Dichtring		2	Sealing ring
47	025 785		Scheibe	Ø30-5x40X0,1	n. B.	Shim
48	011 523	DIN933M10x10	Sechskantschraube		1	Hexagon screw
49	010 387	DIN7603A10x14	Dichtring		1	Sealing ring
50	011 654	DIN939M14x35	Stiftschraube		2	Stud
51	030 064	DIN625-6011 C3	Rillenkugellager (Ø50xØ90x18)		2	Deep-groove ball bearing
52	142 692		Zwischenrad (Ø132,6x35)	ab FG.Nr.524 10145H (Verstellp. A4VG40)	1	Intermedia
53	026 970	DIN5405K40x45x17	Nadelkranz		2	Needle cage
54	142 691		Lagerbolzen (Ø45x107)		1	Bearing bolt
55	010 044	DIN125-8,4	Scheibe		2	Shim
56	145 016		Zsb. Zwischenrad (mit Nadelbüchse)	Ø152,7x21,3	1	Intermedia ass.
57	030 566		Anlaufscheibe	Ø40xØ60x3	1	Shim

FRANK-MOTOR RACE

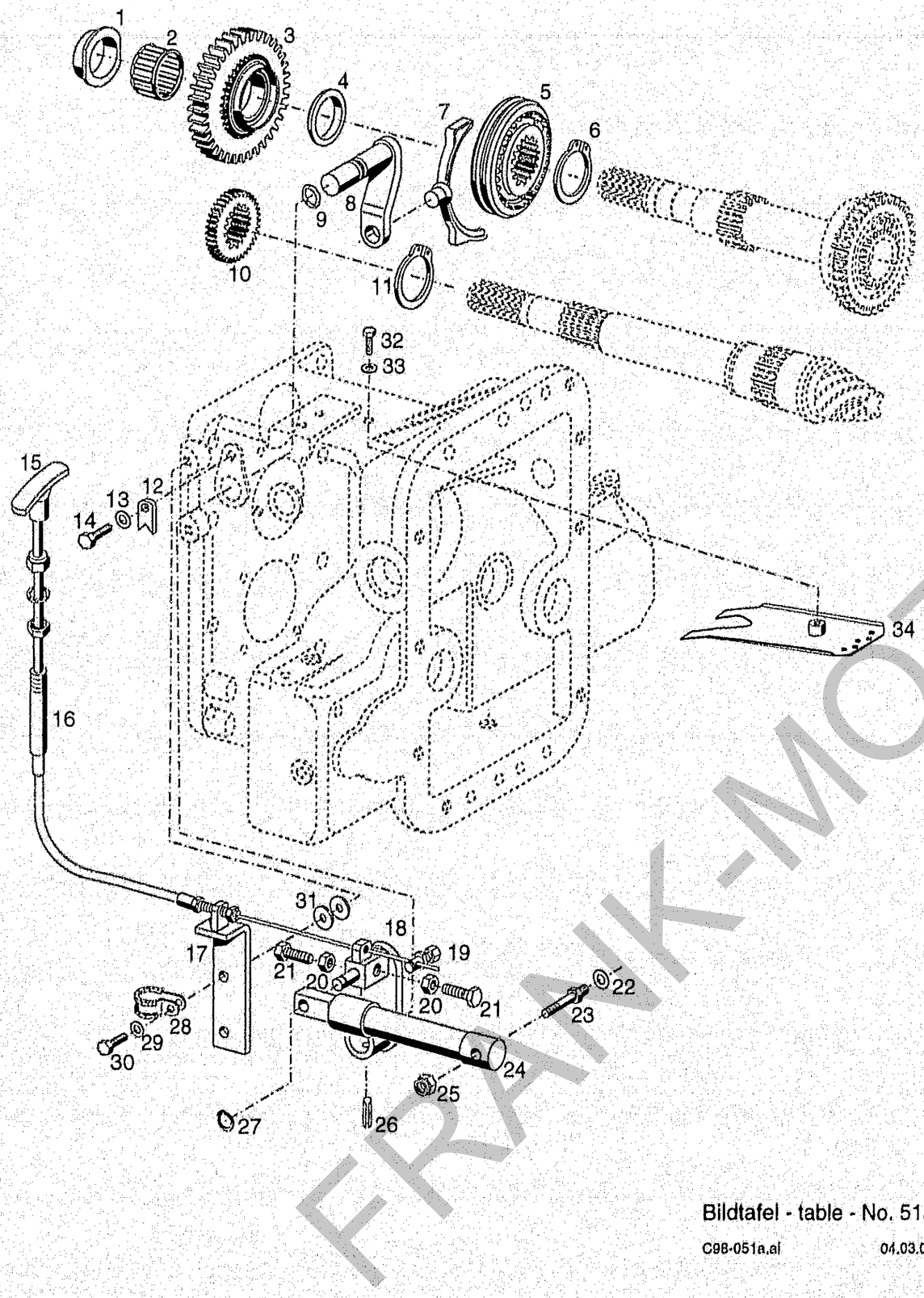

Bildtafel - table - No. 51a

C98-051a.ai 04.03.02

BILDTAFEL NR. 51a
GETRIEBE FÜR HYDROSTAT
ANTRIEBSRÄDER UND SCHALTUNG
FÜR MASCHINEN MIT DIREKT-DRIVE

TABLE NO. 51a
GEARBOX FOR HYDROSTAT
DRIVE PINION AND SELECTOR
FOR MASCHINES WITH DIRECT-DRIVE

Bild-Nr. Ill.No.	Bestell-Nr. Part No.		Benennung	Abm./Bemerk. Dimen./Remarks	Stück Pieces	Denomination
1	028 753		Distanzring	Ø54x35,1x13	1	Spacer
2	012 787		Nadelkäfig	Ø40xØ45x21	1	Needle cage
3	135 565		Antriebsrad	Ø120,6; 30km/h	1	Drive pinion
	135 633		Antriebsrad	Ø127; 40km/h	1	Drive pinion
4	028 752		Distanzring	Ø52x40,1x7,5	1	Spacer
5	138 890		Synchronisierung		1	Synchronization ass.
6	010 148	DIN471-45x1,75	Sicherungsring		1	Circlip
7	135 568		Schaltgabel		1	Selector fork
8	135 571		Schaltfingerwelle		1	Selector finger shaft
9	014 700		Runddichtring		1	Seal ring
10	135 567		Ritzel	Ø71,3; 30km/h	1	Pinion
	135 637		Ritzel	Ø64,9; 40km/h	1	Pinion
11	010 147	DIN471-40x1,75	Sicherungsring		1	Circlip
12	112 477		Befestigungslasche	20x4x33	1	Fixing plate
13	010 063	DIN137B8	Federscheibe		1	Lock washer
14	011 509	DIN933M8x16	Sechskantschraube		1	Hexagon screw
15	787 431		Griff		1	Grip
16	131 619		Druck-Zug Kabel (mit Teil 15)	850 lang	1	Cable
17	138 574		Anschlag		1	Limit stop
18	135 575		Schalthebel		1	Selector lever
19	022 563		Schraubnippel		1	Wire nut connector
20	011 579	DIN934M8	Sechskantmutter		2	Hexagon nut
21	011 511	DIN933M8x20	Sechskantschraube		2	Hexagon screw
22	010 065	DIN137B12	Federscheibe		1	Lock washer
23	135 576		Lagerbolzen		1	Bearing bold
24	135 580		Zylinder		1	Cylinder
25	011 935	DIN985M8	Sechskantmutter		1	Hexagon nut
26	010 608	DIN1481-8x32	Spannstift		1	Tensions pin
27	011 773	DIN471-10x1	Sicherungsring		1	Circlip
28	015 173		Rohrschelle		1	Pipe clamp
29	010 063	DIN137B8	Federscheibe		2	Lock washer
30	011 509	DIN933M8x16	Sechskantschraube		2	Hexagon screw
31	012 337	DIN9021A8,4	Scheibe		4	Shim
32	011 511	DIN933M8x20	Sechskantschraube		1	Hexagon screw
33	028 702	DIN7603A8x14x1	Dichtring		1	Sealing ring
34	139 541		Ölleitblech		1	Conductour plate

FRANK-MOTOR

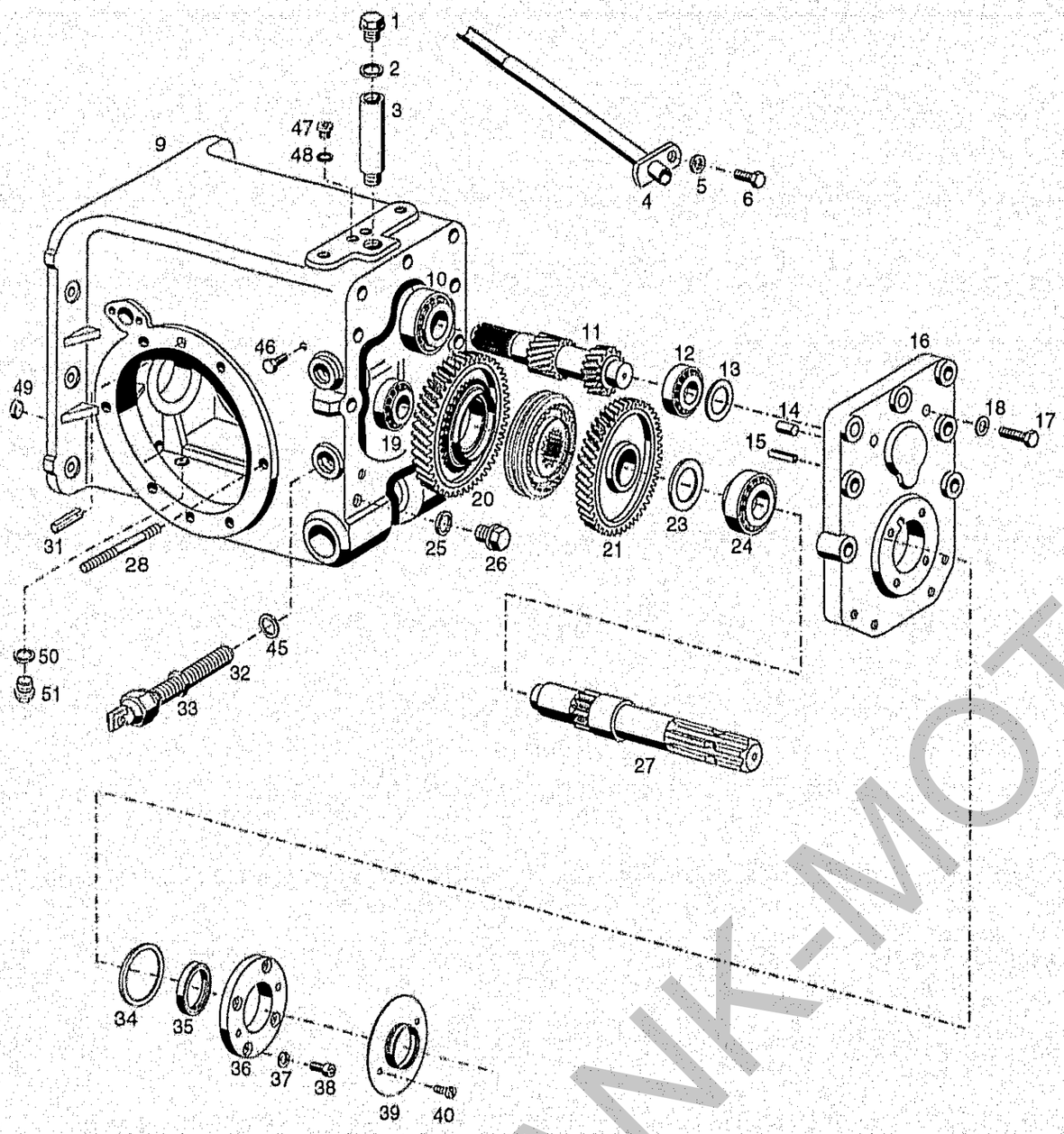

BILDTAFEL NR. 52
GETRIEBE FÜR HYDROSTAT
HINTERACHSGEHÄUSE, ZAPFWELLE

TABLE NO. 52
GEARBOX FOR HYDROSTAT
REAR AXLE HOUSING, P.T.O. SHAFT

Bild-Nr. Ill.No.	Bestell-Nr. Part No.		Benennung	Abm./Bemerk. Dimen./Remarks	Stück Pieces	Denomination
1	015 296		Verschlussschraube	M20x1,5 mit Entlüftungsbohrung	1	Sealing screw (w. venting bore)
2	010 397	DIN7603A20x26CU	Dichtring		1	Sealing ring
3	120 736		Verlängerung	Ø25x5x92	1	Extension
4	131 558		Zsb. Rohr	NL.	1	Pipe ass.
5	010 063	DIN137B8	Federscheibe		1	Lock washer
6	011 509	DIN933M8x16	Sechskantschraube		1	Hexagon screw
9	141 151		Hinterachsgehäuse	Mit Loctite 573 montieren	1	Rear axle housing
10	012 852		Kegelrollenlager	Ø62xØ30x21,25	1	Taper roller bearing
11	128 653		Antriebswelle (Ø66,1x188)	610/1050 U/min	1	Drive pinion
12	012 854		Kegelrollenlager	50,29x26,98x14,22	1	Taper roller bearing
13	015 935		Einstellscheibe	Ø44xØ50x0,1	n. B.	Adjusting disc
	015 936		Einstellscheibe	Ø44xØ50x0,2	n. B.	Adjusting disc
	015 937		Einstellscheibe	Ø44xØ50x0,5	n. B.	Adjusting disc
14	010 004	DIN7-10x20	Zylinderstift		2	Cylindrical pin
15	010 606	DIN1481-8x24	Spannstift		1	Tension pin
16	126 663		Deckel	Mit Loctite 573 montieren	1	Cover (assemble with seal compound
17	011 087	DIN931M8x50	Sechskantschraube		6	Hexagon screw
18	010 063	DIN137B8	Federscheibe		6	Lock washer
19	012 854		Kegelrollenlager	50,29x26,98x14,22	1	Taper roller bearing
20	128 634		Zsb. Schaltrad NL.	n=610 Ø164,4	1	Selector gear ass.
21	128 630		Zsb. Schaltrad NL.	n=1050 Ø145,7	1	Selector gear ass.
23	027 218		Scheibe	Ø35xØ50x4	1	Shim
24	012 855		Kegelrollenlager	Ø62xØ35x16,7	1	Taper roller bearing
25	010 397	DIN7603A20x26CU	Flachdichtung		1	Flat gasket
26	015 354		Magnetstopfen	M20x1,5	1	Magneto plug
27	132 610		Zsb. Zapfwelle	234 lang	1	P.T.O. shaft
28	011 645	DIN939M12x120	Stiftschraube		14	Stud
31	010 613	DIN1481-10x32	Spannstift		2	Tension pin
32	128 337		Drehzahlgeber Induktiv	M18x1,5x115,5	1	Rotational speed
33	010 102	DIN439M18x1,5	Sechskantmutter fl.		1	Hexagon nut flat
34	011 696	DIN988-50x62x0,1	Passscheibe		n. B.	Shim
	011 697	DIN988-50x62x0,2	Passscheibe		n. B.	Shim
	011 698	DIN988-50x62x0,5	Passscheibe		n. B.	Shim
35	024 028	DIN3760AS35x52x7NB	Wellendichtring		1	Oil seal
36	111 240		Lagerdeckel	Ø100x52x15,5	1	End plate
37	010 448	DIN7980-8	Federring		4	Spring ring
38	011 204	DIN912M8x16	Innensechskantschraube		4	Socketheadscrew
39	125 355		Zsb. Flansch	NL.	1	Flange ass.
40	010 020	DIN84M6x10	Zylinderschraube		2	Cylindrical screw
45	010 395	DIN7603A18x24	Dichtring		1	Sealing ring
46	011 502	DIN933M6x12	Sechskantschraube		2	Hexagon screw
47	011 029	DIN908M12x1,5	Verschlußschraube		1	Sealing screw
48	014 772		Dichtring	Ø12xØ18x2	1	Flat gasket
49	010 108	DIN443-20	Verschlußdeckel		1	Sealing cover
50	010 395	DIN7603A18x24CU	Dichtring		1	Flat gasket
51	029 009	DIN910M18x1,5	Verschlußschraube		1	Sealing screw

FRANK-MOTORGERÄTE

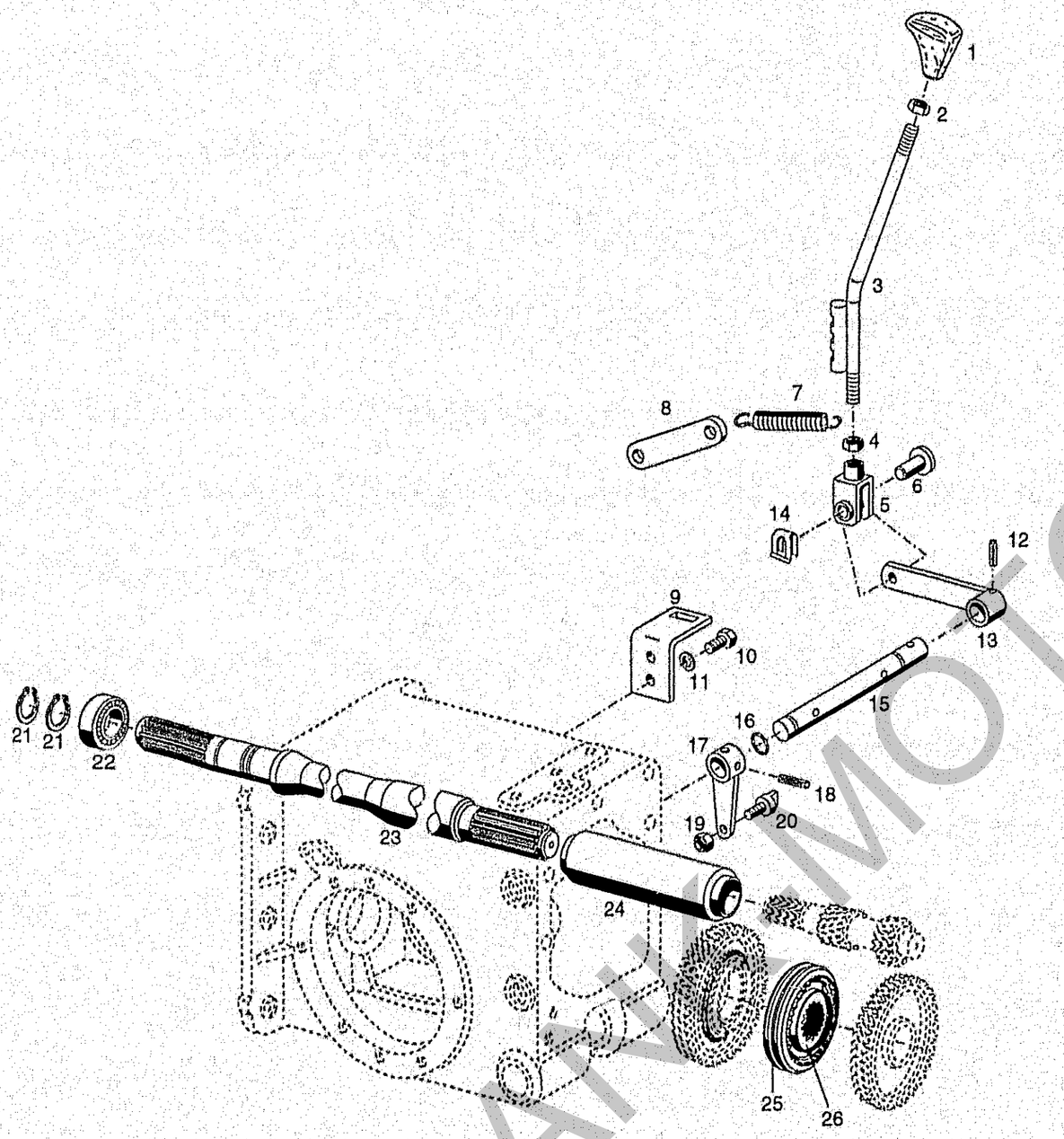

Bildtafel - table - No. 53

C98-053.ai 04.03.02

BILDTAFEL NR. 53
GETRIEBE FÜR HYDROSTAT
ZAPFWELLENSCHALTUNG

TABLE NO. 53
GEARBOX FOR HYDROSTAT
P.T.O. CONTROL

Bild-Nr. Ill.No.	Bestell-Nr. Part No.		Benennung	Abm./Bemerk. Dimen./Remarks	Stück Pieces	Denomination
1	022 947		Schaltknopf	M10	1	Selector knob
2	011 585	DIN934M10	Sechskantmutter		1	Hexagon nut
3	132 524		Zsb. Schalthebel	NL.	1	Selector lever ass.
4	011 579	DIN934M8	Sechskantmutter		1	Hexgon nut
5	027 983	DIN71752G8x16	Gabelkopf		1	Clevis
6	022 263		Bolzen		1	Bolt
7	015 553		Zugfeder	Ø12,5x75xØ1,8	1	Draw spring
8	132 542		Platte	4x18x83	1	Plate
9	132 525		Halter	Plat. 40x5x93	1	Fixture
10	011 511	DIN933M8x20	Sechskantschraube		2	Hexagon screw
11	010 063	DIN137B8	Federscheibe		2	Lock washer
12	011 970	DIN1481-6x32	Spannstift		1	Tension sleeve
13	132 527		Zsb. Hebel	NL.	1	Lever ass.
14	022 264		SL-Sicherung		1	Circlip
15	128 807		Schaltwelle	Ø20x237	1	Selector shaft
16	014 700		Runddichtring	Ø14xØ3	2	O-Ring
17	128 806		Zsb. Hebel	NL.	2	Lever
18	011 970	DIN1481-6x32	Spannstift		2	Tension pin
19	011 935	DIN985M8	Sechskantmutter	selbsts.	2	Hexagon nut self lock
20	128 656		Schaltstein	Ø15x27	2	Selector ston
21	010 144	DIN471-30x1,5	Sicherungsring		2	Circlip
22	011 825	DIN625-6006-2RS	Rillenkugellager	Ø30xØ55x13	1	Deep-groove ball Bearing
23	135 632		Antriebswelle	Ø35x582	1	Drive shaft ass
24	125 764		Verbindungsnabe	Ø45x148	1	Connecting hub
25	130 879		Schaltmuffe	Ø105	1	Selector sleeve
26	127 920		Führungsmuffe		1	Guiding sleeve

FRAKMOTOR

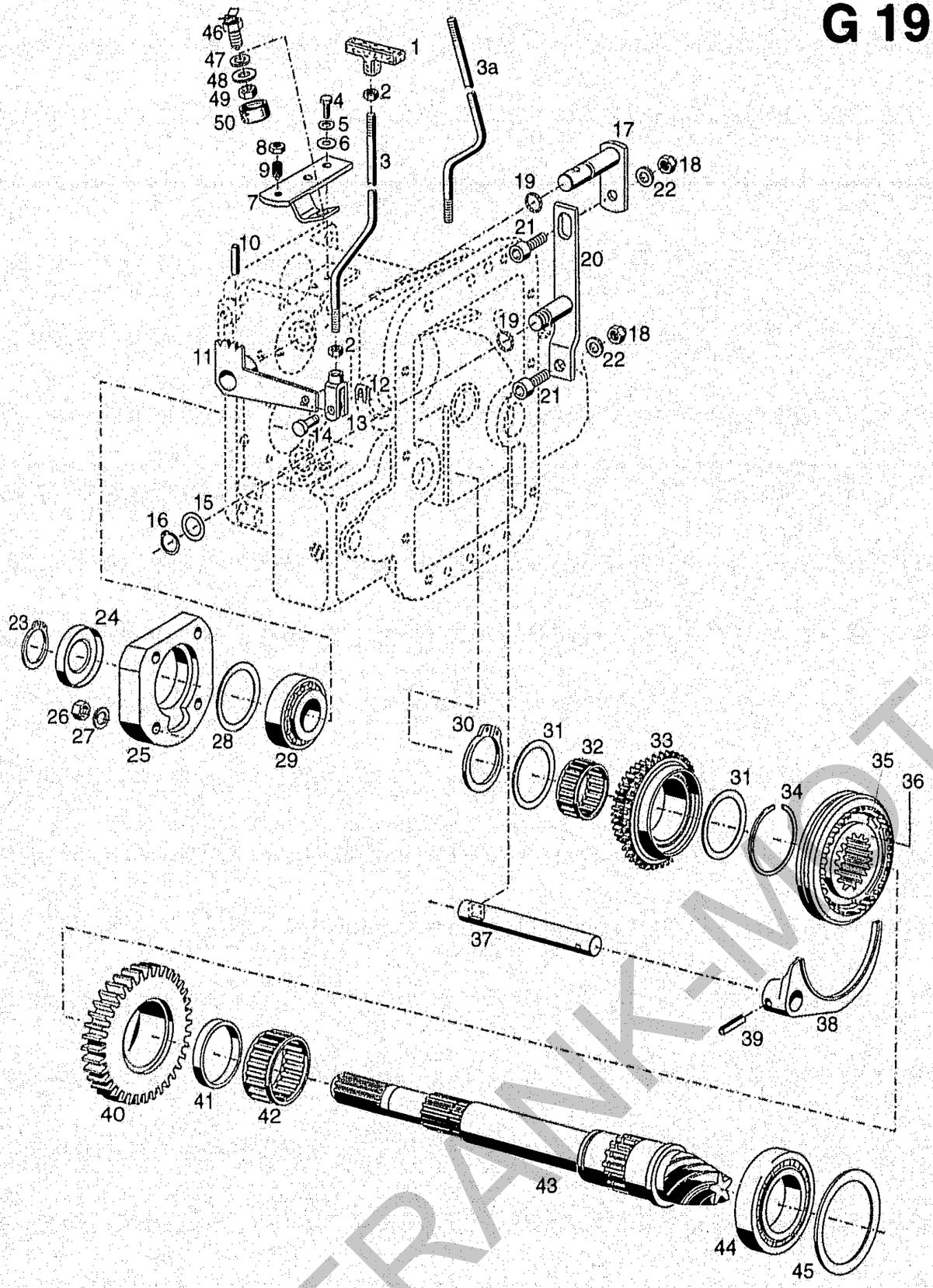

Bildtafel - table - No. 54

C98-054.ai 05.03.02

BILDTAFEL NR. 54
GETRIEBE FÜR HYDROSTAT
SCHALTUNG L/S

TABLE NO. 54
GEARBOX FOR HYDROSTAT
SELECTOR FAST SLOW

Bild-Nr. Ill.No.	Bestell-Nr. Part No.		Benennung	Abm./Bemerk. Dimen./Remarks	Stück Pieces	Denomination
1	013 939		Handgriff	M8	1	Handle grip
2	011 579	DIN934M8	Sechskantmutter		2	Hexagon nut
3	132 541		Schalthebel (Ø8x360)	für 2-Mann Kabine	1	Selector lever
3a	138 861		Schalthebel (Ø8x354)	für 1-Mann Kabine	1	Selector lever
4	011 511	DIN933M8x20	Sechskantschraube		2	Hexagon screw
5	010 063	DIN137B8	Federscheibe		2	Lock washer
6	010 044	DIN125A8,4	Scheibe		2	Shim
7	135 582		Lasche	35x8x120	1	Bracket
8	010 096	DIN439BM12	Sechskantmutter	flach	1	Hexagon nut flat
9	026 796		Federndes Druckstück	M12x22	1	Pressure pad
10	010 607	DIN1481-8x30	Spannstift		1	Tension pin
11	129 454		Zsb. Schalthebel	NL.	1	Selector lever
12	022 264		SL-Sicherung	Gr. 8	1	Circlip
13	027 983	DIN71752G8x16	Gabelkopf		1	Clevis
14	022 263		Bolzen		1	Bolt
15	029 551	DIN988-20x28x0,2	Passscheibe		n. B.	Shim
	028 732	DIN988-20x28x1	Passscheibe		n. B.	Shim
16	010 138	DIN471-20x1,2	Sicherungsring		1	Circlip
17	129 419		Zsb. Schaltwelle	NL.	1	Selector shaft
18	011 685	DIN985M10	Sechskantmutter	selbsts.	2	Hexagon nut selflock
19	014 700	000 997 22 09	Runddichtring	Ø14x3	2	Seal ring
20	129 416		Zsb. Schalthebel	NL.	1	Selector lever
21	011 214	DIN912M10x25	Innensechskantschraube		2	Sockethead screw
22	010 064	DIN137B10x18	Federscheibe		2	Lock washer
23	010 144	DIN471-30x1,5	Sicherungsring		1	Circlip
24	025 108	DIN3760AS30x52x7	Wellendichtring		1	Oil seal
25	125 761		Lagerdeckel	Ø100x19	1	Bealng end plate
26	011 579	DIN934M8	Sechskantmutter		4	Hexagon nut
27	010 063	DIN137B8	Federscheibe		4	Lock washer
28	011 696	DIN988-50x62x0,1	Paßscheibe		n. B.	Shim
	011 697	DIN988-50x62x0,2	Paßscheibe		n. B.	Shim
	011 698	DIN988-50x62x0,5	Paßscheibe		n. B.	Shim
29	012 852		Kegelrollenlager	Ø30xØ62x21,25	1	Taper roller bearing
30	010 149	DIN471-50x2	Sicherungsring		1	Circlip
31	029 755		Stützscheibe	Ø50x60x2	2	Shim
32	012 790		Nadelkäfig	Ø50xØ55x22	1	Needle cage
33	132 955		Zsb. Schaltrad "S"	NL.	1	Selector gear ass.
34	014 325		Sprengring	Ø52,6x57,2x1,5	1	Circlip
35	132 861		Schaltmuffe	Ø126x23,4	1	Selector sleeve
36	132 860		Führungsmuffe	106,4x22	1	Sleeve
37	129 398		Schaltwelle L/S	Ø20x165	1	Selector saft
38	132 555		Schaltgabel		1	Selector fork
39	010 376	DIN7343-6x32	Spiralspannstift		1	Tension pin
40	129 395		Zsb. Schaltrad "L"	NL.	1	Selector gear ass.
41	027 325		Distanzring	Ø59,9x9	1	Spacer ring
42	012 786		Nadelkäfig		1	Needle cage
43	135 562		Zsb. Radsatz (Tellerrad und Kegelradwelle)		1	Gear cluster (Bevel pinion shaft and crown wheel)
44	012 853		Kegelrollenlager	50x82x21,5	1	Taper roller bearing
45	015 932		Einstellscheibe	Ø71xØ81,8x0,1	n. B.	Adyustment shim
	015 933		Einstellscheibe	Ø71xØ81,8x0,2	n. B.	Adyustment shim
	015 934		Einstellscheibe	Ø71xØ81,8x0,5	n. B.	Adyustment shim

FRANK-MOTOREN

BILDTAFEL NR. 54
GETRIEBE FÜR HYDROSTAT
SCHALTUNG L/S

TABLE NO. 54
GEARBOX FOR HYDROSTAT
SELECTOR FAST SLOW

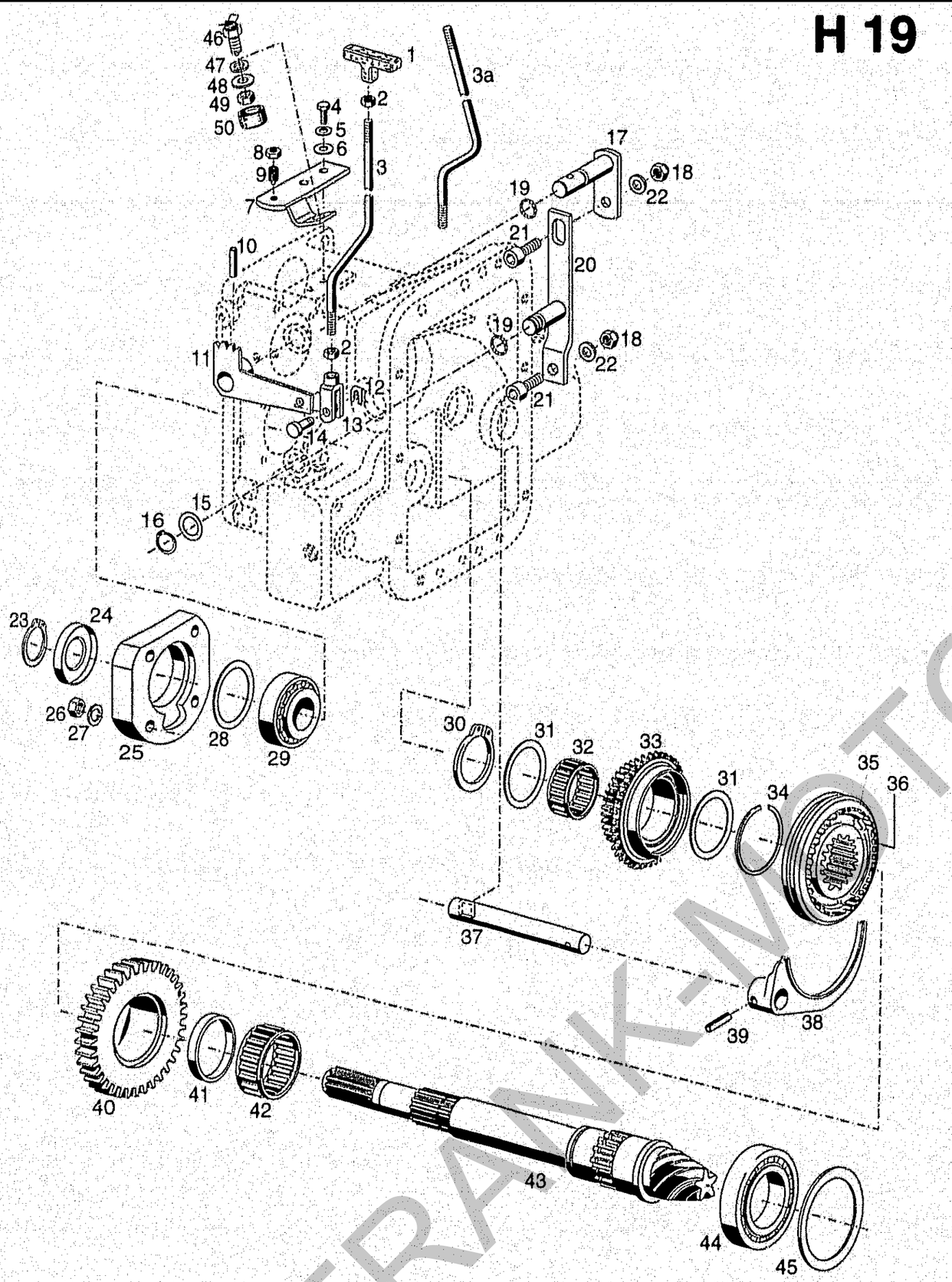

Bild-Nr. Ill.No.	Bestell-Nr. Part No.		Benennung	Abm./Bemerk. Dimen./Remarks	Stück Pieces	Denomination
46	023 659		Schalter	Eingebaut bei Maschinen mit Direkt-Drive	1	Switch
47	010 087	DIN433-13	Scheibe		1	Shim
48	010 065	DIN137B12	Federscheibe		1	Lock washer
49	010 098	DIN439B12x1,5	Sechskantmutter fl.		1	Hexagon nut
50	019 781		Gummischutzkappe		1	Rubber cap

FRANK-MOTORGERÄTE

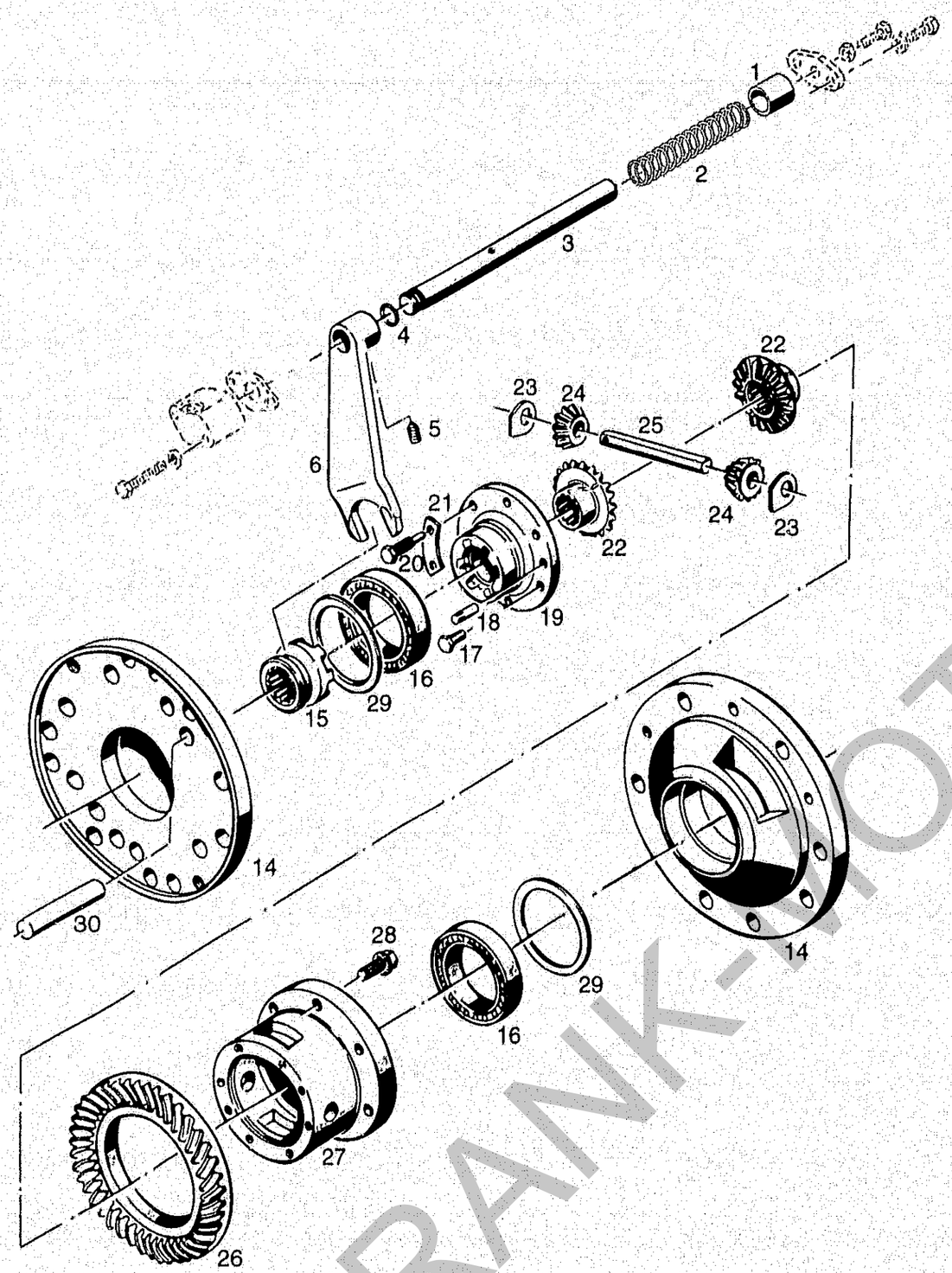

BILDTAFEL NR. 55
GETRIEBE FÜR HYDROSTAT DIFFERENTIAL

TABLE NO. 55
GEARBOX FOR HYDROSTAT DIFFERENTIAL

Bild-Nr. Ill.No.	Bestell-Nr. Part No.		Benennung	Abm./Bemerk. Dimen./Remarks	Stück Pieces	Denomination
1	029 523		Distanzrohr	Ø22xØ30x18	1	Spacer
2	029 524		Druckfeder	Ø25x91,3x3,6	1	Pressure spring
3	121 128		Schaltwelle	Ø20x214	1	Selector shaft
4	014 680		Runddichtring	Ø12x4	1	Ring seal
5	023 517		Gewindestift	M10x12, 45°	1	Threaded stud
6	121 129		Schaltgabel		1	Selector fork
14	128 800		Lagerdeckel	Ø262x74	2	Bearing cover
15	115 691		Schaltmuffe	Ø54x26	1	Selector sleeve
	111 260		ZSB. DIFFERENTIAL (best. aus Teilen 16-25, 27 und 28)		1	DIFFERENTIAL ASS. (cons. of parts 16-25, 27 and 28)
16	010 257	DIN625-6012	Ring-Rillenlager	Ø60xØ95x18	2	Taper roller bearing
17	011 527	DIN933M10x25	Sechskantschraube		5	Hexagon screw
18	010 538	DIN1472-10x20	Paßkerbstift		2	Taper groove pin
19	111 272		Deckel		1	Cover
20	016 016		Sechskantschraube	mit Zapfen M10x48	1	Hexagon screw
21	014 361		Sicherungsblech		3	Locking tab
22	132 995		Ausgleichskegelrad groß	Ø79	2	Control gear large
23	015 909		Anlaufscheibe	40,5x36x2	2	Check plate
24	132 996		Ausgleichskegelrad klein	Ø48	2	Control gear smal
25	115 686		Differentialbolzen	Ø16x125	1	Diff.-bolt
26	135 562		ZSB. RADSATZ (best. aus Tellerrad und Kegelradwelle)		1	GEAR CLUSTER (crown wheel front w. bevel pinion shaft)
27	111 288		Differentialgehäuse		1	Diff.-housing
28	013 550		Sicherungsschraube	M10x25	6	Safety screw
29	011 711	DIN988-75x95x0,1	Passscheibe		n. B.	Shim ring
	011 712	DIN988-75x95x0,2	Passscheibe		n. B.	Shim ring
	011 713	DIN988-75x95x0,5	Passscheibe		n. B.	Shim ring
	011 714	DIN988-75x95x1,0	Passscheibe		n. B.	Shim ring
30	027 695	DIN6325M16x100	Zylinderstift		8	Cylinder pin

FRANK-MOTOREN

BILDTAFEL NR. 56
GETRIEBE FÜR HYDROSTAT
BODENWANNE

TABLE NO. 56
GEARBOX FOR HYDROSTAT
BOTTOM BOARD

Bild-Nr. Ill.No.	Bestell-Nr. Part No.		Benennung	Abm./Bemerk. Dimen./Remarks	Stück Pieces	Denomination
1	144 028		Bodenwanne		1	Bottom board
2	011 047	DIN125A13	Scheibe	Eingebaut	2	Shim
3	010 046	DIN125A10,5	Scheibe	ab....	2	Shim
4	010 064	DIN137B10x18	Federscheibe		2	Lock washer
5	011 525	DIN933M10x20	Sechskantschraube		2	Hexagon screw

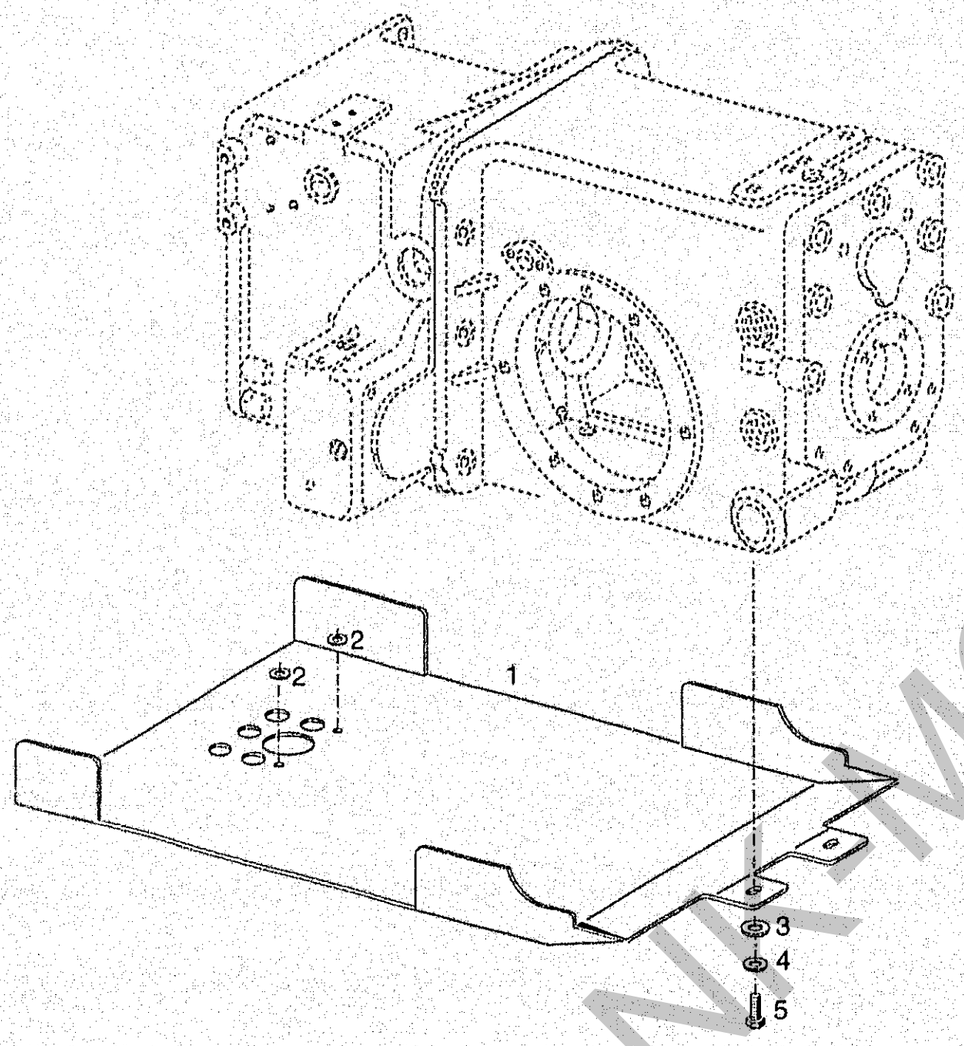

FRANK MOTORGERAETE

Frontbock, Zapfwellenverlängerung, Reifen, Sitz

A 21

Spaltenverzeichnis

		Zeile Spalte
Tafel 60	Frontbock, Zapfwellenverlängerung	B 21 - B 22
Tafel 61	Oberlenkerschlitten, Oberlenker	C 21 - C 22
Tafel 62	Reifen, Zusatzgewichte, Nabenzwischenstück	D 21 - E 22
Tafel 64	Zsb. Fahrersitz luftgefedert Typ 524-34-77, Sitzschale	F 21 - F 22
Tafel 65	Zsb. Fahrersitz luftgefedert Typ 524-34-77, Federelement	G 21 - I 22
Tafel 65a	Zsb. Fahrersitz luftgefedert Typ 526-34-83, Zsb. Fahrersitz mechanisch Sitzschale	J 21 - J 22
Tafel 65b	Federelement für Grammer-Fahrersitz mechanisch	K 21 - K 22
Tafel 65c	Federelement für Grammer-Fahrersitz luftgefedert	L 21 - L 22
Tafel 66a	Grammer-Beifahrersitz	M 21 - M 22

Front hitch, P.T.O. extension, tyres, seat

A 22

Column contens

		Line column
Table 60	Front hitch, P.T.O. extension	B 21 - B 22
Table 61	Guide block for upper link, upper link arm	C 21 - C 22
Table 62	Tyres, ballast, weights, hub spacers cpl.	D 21 - E 22
Table 64	Driver seat ass., air suspended type 524-34-77, seat basin	F 21 - F 22
Table 65	Driver seat ass., air suspended type 524-34-77, suspension element	G 21 - I 22
Table 65a	Driver seat ass., air suspended type 526-34-83, driver seat ass. mechanical, seat basin	J 21 - J 22
Table 65b	Suspension for Grammer-driver seat mechanical	K 21 - K 22
Table 65c	Suspension for Grammer-driver seat air suspended	L 21 - L 22
Table 66a	Grammer-Driver mates ass.	M 21 - M 22

FRANK-MOTOR GERAETE

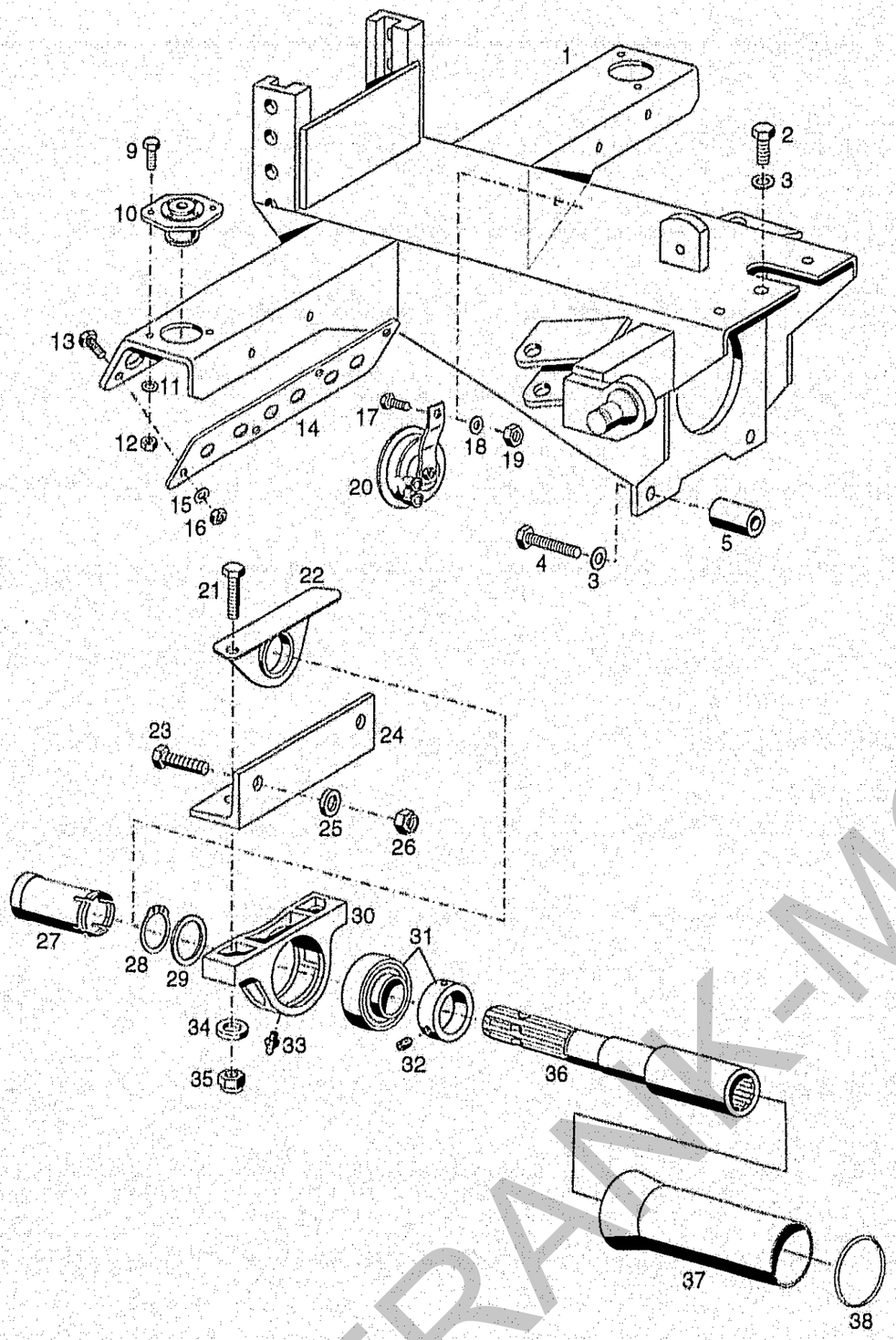

BILDTAFEL NR. 60
FRONTBOCK, ZAPFWELLENVERLÄNGERUNG

TABLE NO. 60
FRONT HITCH, P.T.O. EXTENSION

Bild-Nr. Ill.No.	Bestell-Nr. Part No.		Benennung	Abm./Bemerk. Dimen./Remarks	Stück Pieces	Denomination
1	140 686		Zsb. Frontbock	NL.	1	Front hitch ass.
2	011 552	DIN933M14x30	Sechskantschraube		3	Hexagon screw
3	010 058	DIN127A14	Federring		10	Spring ring
4	027 604	DIN931M14x80	Sechskantschraube		7	Hexagon screw
5	138 238		Distanzhülse	Ø40xØ15x41	2	Distance tube
9	011 525	DIN933M10x20	Sechskantschraube		4	Hexagon screw
10	110 450		Megi-Konus	Härte 70 shore	2	Cone
11	010 064	DIN137B10x18	Federscheibe		4	Lock washer
12	011 585	DIN934M10	Sechskantmutter		4	Hexagon nut
13	011 511	DIN933M8x20	Sechskantschraube		4	Hexagon screw
14	131 490		Lochleiste	308x58x5	2	
15	010 063	DIN137B8	Federscheibe		4	Lock washer
16	011 579	DIN934M8	Sechskantmutter		4	Hexagon nut
17	011 509	DIN933M8x16	Sechskantschraube		1	Hexagon screw
18	010 063	DIN137B8	Federscheibe		1	Lock washer
19	011 579	DIN934M8	Sechskantmutter		1	Hexagon nut
20	021 098		Zsb. Signalhorn (mit Halter)		1	Horn compl. (with fixture)
21	011 545	DIN933M12x45	Sechskantschraube		2	Hexagon screw
22	133 080		Zsb. Winkel	NL.	1	Angle ass.
23	011 540	DIN933M12x30	Sechskantschraube		2	Hexagon screw
24	131 434		Winkel	50x5x186	1	Angle
25	014 878		Scheibe	Ø12,3xØ30x3	2	Shim
26	011 687	DIN985M12	Sechskantmutter	selbsts.	2	Hexagon nut, self lock
27	125 269		Zsb. Schutzhülse	NL.	1	Protection sleeve ass.
28	010 146	DIN471-35x1,5	Sicherungsring		1	Circlip
29	011 692	DIN988-35x45x1	Paßscheibe		1	Shim
30	027 682		Stehlager (best. aus Teilen 30-33)		1	Pedestal bearing (cons. of parts 30-33)
31	028 267		Y-Lager mit Exzenterring (mit Teil 32)	YET 207	1	Clamp bearing (comprising part 32)
32	028 268		Gewindestift	M10x1x11	1	Headless pin
33	012 538	DIN71412AM6	Schmiernippel		1	Lubrication nipple
34	010 047	DIN125A13	Scheibe		2	Shim
35	011 687	DIN985M12	Sechskantmutter	selbsts.	2	Hexagon nut, self lock
36	130 255		Zsb. Zapfwellen-verlängerung	NL. Ø48x309	1	P.T.O. shaft extension ass.
37	130 411		Schutzrohr	Ø74xØ60x222	1	Protection tube
38	014 734		Runddichtring	Ø51x3	1	Sealing ring

FRANK-MOTOR GMBH

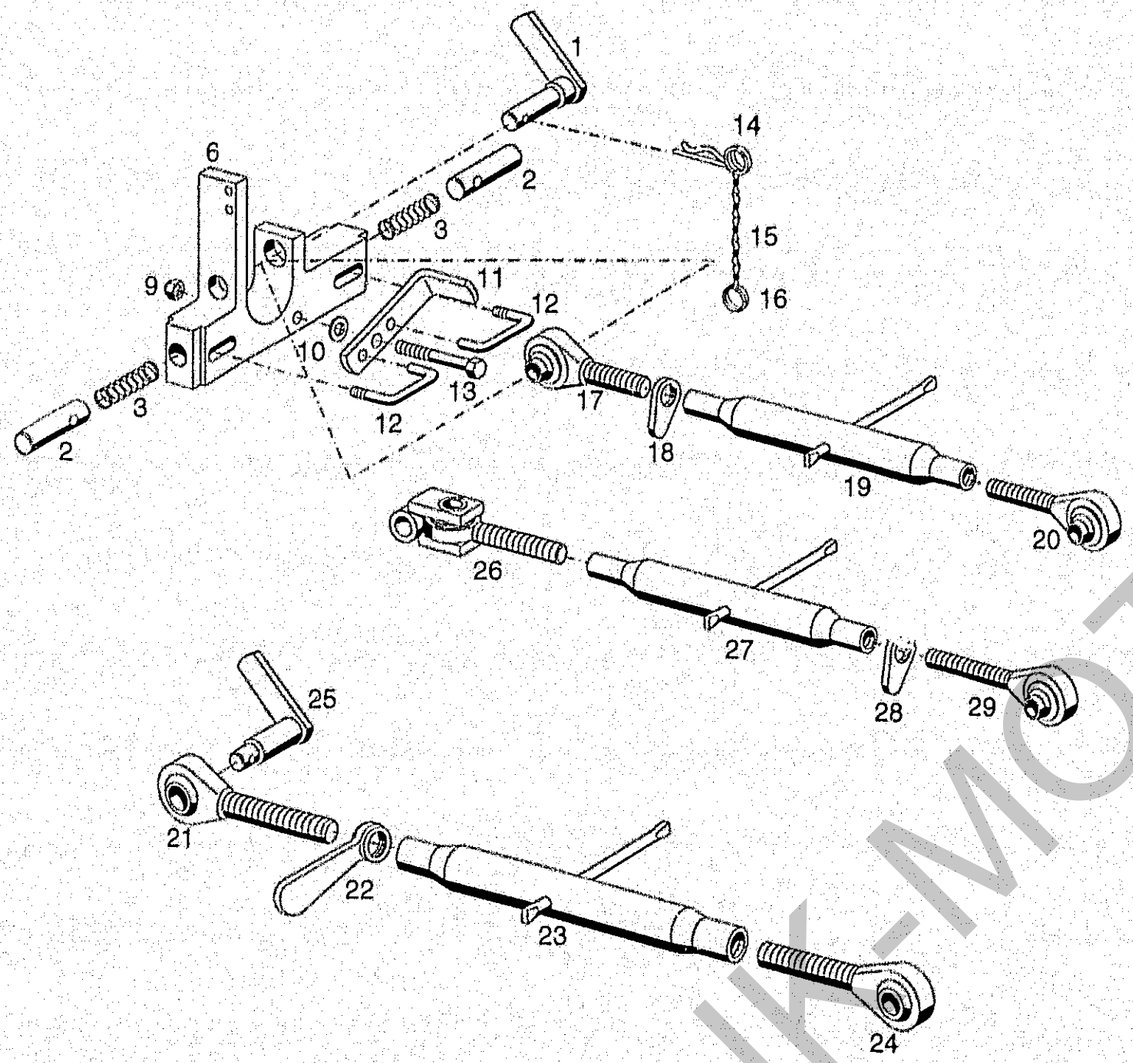

BILDTAFEL NR. 61
OBERLENKERSCHLITTEN, OBERLENKER

TABLE NO. 61
GUIDE BLOCK FOR UPPER LINK, UPPER LINK ARM

Bild-Nr. Ill.No.	Bestell-Nr. Part No.		Benennung	Abm./Bemerk. Dimen./Remarks	Stück Pieces	Denomination
	131 243		ZSB. OBERLENKER-SCHLITTEN (best. aus Teilen 1-16)	Beim Anbau an Frontbock muß Federklammer entfernt werden	1	GUIDE BLOCK FOR UPPER LINK (cons. of parts 1-16)
1	131 269		Zsb. Bolzen KAT 1	NL.	1	Bolt
2	131 247		Rastbolzen	Ø22x48	2	Bolt
3	015 525		Druckfeder	Ø20,8x1,6x52	2	Pressure spring
6	131 244		Oberlenkerschlitten	40x199x177	1	Guide block
9	022 205	DIN980M8	Sechskantmutter	selbsts.	1	Hexagon nut, self lock
10	012 537	DIN9021-8,4	Scheibe		1	Shim
11	131 246		Betätigung	20x6x140	1	Operating lever
12	131 245		Schaltstange	Ø8x107	2	Selector shaft
13	011 172	DIN931M6x60	Sechskantschraube		1	Hexagon screw
14	010 471	DIN11024-4	Federstecker		1	Spring pin
15	016 613		Zsb. Knotenkette	145 lang	1	Button chain
16	014 305		Schlüsselring		1	Key ring
	113 913		ZSB. OBERER LENKER (best. aus Teilen 17-20)	Ø19, 415-615	1	UPPER LINK ARM CPL. (cons. of parts 17-20)
17	113 914		Gelenkauge rechts	M24; Ø19	1	Ball socket shaft RH
18	114 415		Griffmutter	M24	1	Handle nut
19	113 916		Spannhülse (m. Knebel)	330 lg.	1	Tension sleeve
20	113 915		Gelenkauge links	M24 links, Ø19	1	Ball socket shaft LH
	526-01-3		OBERLENKER KAT. II (best. aus Teilen 21-25)		1	UPPER LINK ARM KAT II (cons. of parts 21-25)
	108 922	6090 060 01 65	ZSB. OBERER LENKER (best. aus Teilen 21-24)	Ø25 490-720 mm	1	UPPER LINK ARM ASS. (cons. of parts 21-24)
21	108 924	6090 066 01 17	Gelenkauge rechts	M30; Ø25	1	Ball socket shaft RH
22	108 942	6090 066 01 57	Griffmutter	M30	1	Handle nut
23	108 941	6090 066 02 52	Spannhülse (m. Knebel)	370 lg.	1	Tension sleeve
24	108 925	6090 066 02 17	Gelenkauge links	M30 links, Ø25	1	Ball socket shaft LH
25	131 271		Zsb. Bolzen Kat II	NL. Ø25	1	Bolt Kat II ass.
	130 409		ZSB. OBERER LENKER (best. aus Teilen 26-29)	Ø19, 460-660	1	UPPER LINK ARM CPL. (cons. of parts 26-29)
26	135 011		Spindel m. Kardangelenk	M24 links, Ø20	1	Spindle with cardan joint
27	113 916	A20 066 B 52	Spannhülse (m. Knebel)	330 lg.	1	Tension sleeve
28	114 415	A20 066 A 57	Griffmutter	M24	1	Handle nut
29	113 914	A20 066 01 17	Gelenkauge rechts	M24; Ø19	1	Ball socket shaft RH

FRANK-MOTOR

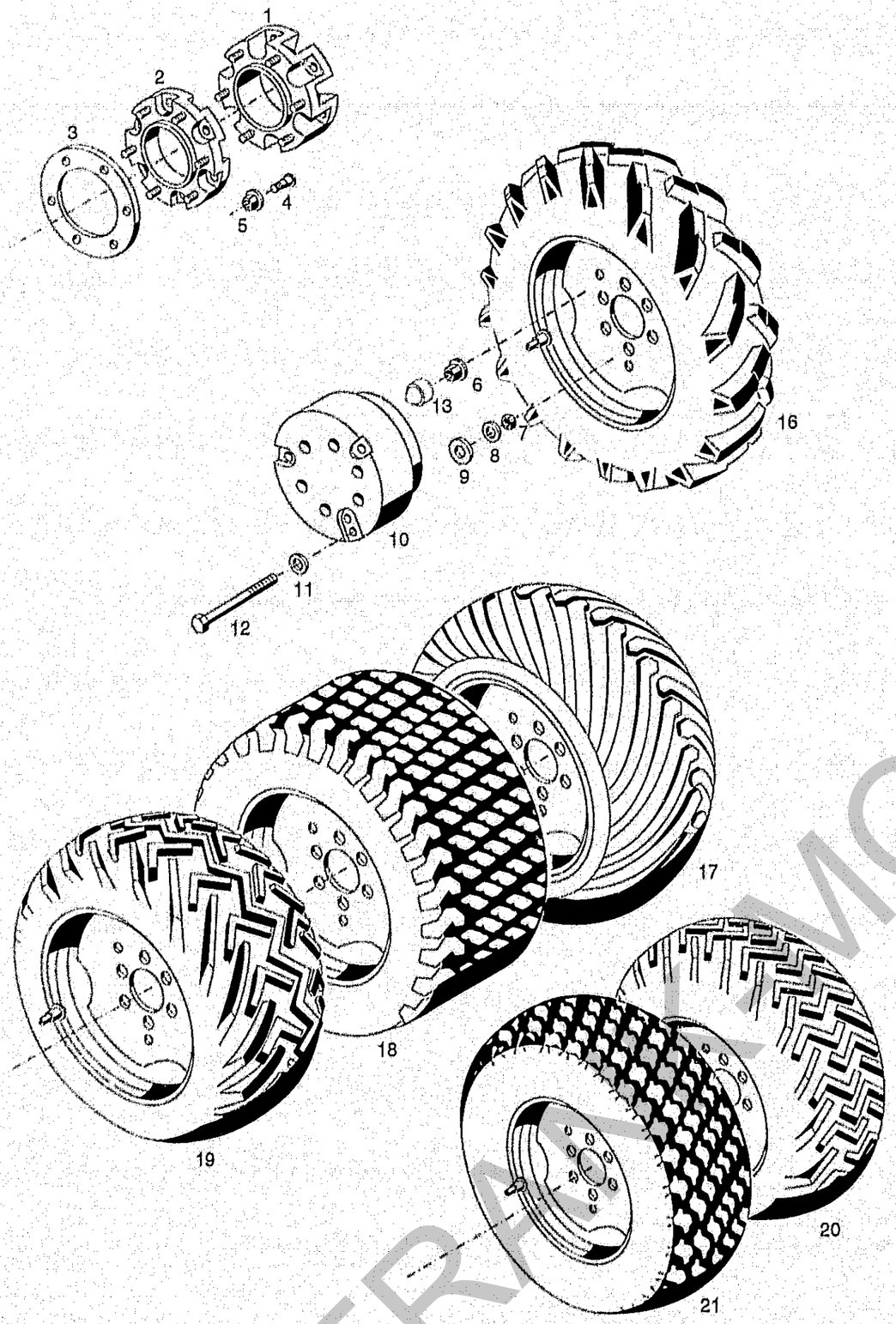

Bildtafel - table - No. 62

C98-062.ai 05.03.02

BILDTAFEL NR.62
REIFEN,ZUSATZGEWICHTE
NABENZWISCHENSTÜCK

TABLE NO.62
TYRES,BALLAST.WEIGHTS
HUB SPACERS CPL.

Bild-Nr. Ill.No.	Bestell-Nr. Part No.		Benennung	Abm./Bemerk. Dimen./Remarks	Stück Pieces	Denomination
1	526-34-70		ZSB. NABENZWISCHEN-STÜCK, KPL. (mit Teilen 4 und 5)	80mm	4	HUB SPACERS CPL. (with parts 4 and 5)
2	5234-80		ZSB. NABENZWISCHEN-STÜCK, KPL. (mit Teilen 4 und 5)	45mm	4	HUB SPACERS CPL. (with parts 4 and 5)
3	526-34-75		DISTANZRING	15mm	4	RING
4	016 062		Schraubbolzen	M18x1,5x60	24	Bold
5	012 040	DIN74361A18x1,5	Radmutter	M18x1,5	24	Wheel nut
6	012 040	DIN74361A18x1,5	Radmutter	M18x1,5	24	Wheel nut
7	011 590	DIN934M12	Sechskantmutter		6	Hexagon nut
8	010 065	DIN137B12	Federscheibe		6	Lock washer
9	014 878		Scheibe	12,3x30x3	6	Shim
10	524-34-1		ZSB. RADZUSATZ-GEWICHT (best. aus Teilen 7 - 12)	Ø302; 45 kg	2	WHEEL WEIGHT ASS. (cons.of parts 7 - 12)
11	014 878		Scheibe	Ø12,3xØ30x3	6	Shim
12	011 120	DIN931M12x120	Sechskantschraube		6	Hexagon screw
13	015 376		Schutzkappe	SW24x19	24	Protection cap
16	524-31-1		ZSB. RAD KPL.	10,5-18 MPT	4	WHEEL ASS. CPL.
	027 220		Scheibenrad	9x18 ET-0	4	Wheel rim
	027 172		Decke (Reifen)	10,5-18 MPT 6PR	4	Tyre
	018 971		Schlauch	10,5-18	4	Tube
* 16	524-31-6		ZSB. RAD KPL.	10,5-18 MPT	4	WHEEL ASS. CPL.
	027 219		Scheibenrad	9x18 ET-37	4	Wheel rim
	027 172		Decke (Reifen)	10,5-18 MPT 6PR	4	Tyre
	018 971		Schlauch	10,5-18	4	Tube
* 17	524-31-5		ZSB. RAD KPL.	400/60-15,5	4	WHEEL ASS. CPL.
	027 222		Scheibenrad (13,00x15,5 ET-35)	Einpresstiefe von 18 in 35 mm geändert	4	Wheel rim
	028 028		Decke (Reifen)	400/60-15,5-8PR	4	Tyre
	018 977		Schlauch	400-15,5	4	Tube
* 18	524-31-8		ZSB. RAD KPL.	36x13.50-15	4	WHEEL ASS. CPL.
	027 223		Scheibenrad	10LBx15H2 ET-25	4	Wheel rim
	028 216		Decke (Reifen)	36x13.50-15 4PR	4	Tyre
	018 982		Ventil	GS 43/16	4	Valve
* 18	524-31-9		ZSB. RAD KPL. (Galaxy Turf spezial)	33/18LL16.1 6PR/TL	4	WHEEL RIM ASS. CPL. (Goodyear)
	029 534		Scheibenrad	ETP 65	4	Wheel rim
	029 533		Decke (Reifen) (Galaxy Turf spezial)	33/18LL-16.1 10PR	4	Tyre (outer cover)
	018 982		Ventil	GS 43/16	4	Valve

* Bei Bestellungen einzelner Räder muß der Hersteller und die Ausführung links, rechts und Schmal- oder Breitspur angegeben werden.

Für Bereifungen, die nicht im Kraftfahrzeugbrief aufgeführt sind, benötigt man eine TÜV-Abnahme.

* When ordering separate wheels please state make and version, i.e. left, right, narrow or wide track.

FRANK MOTOR

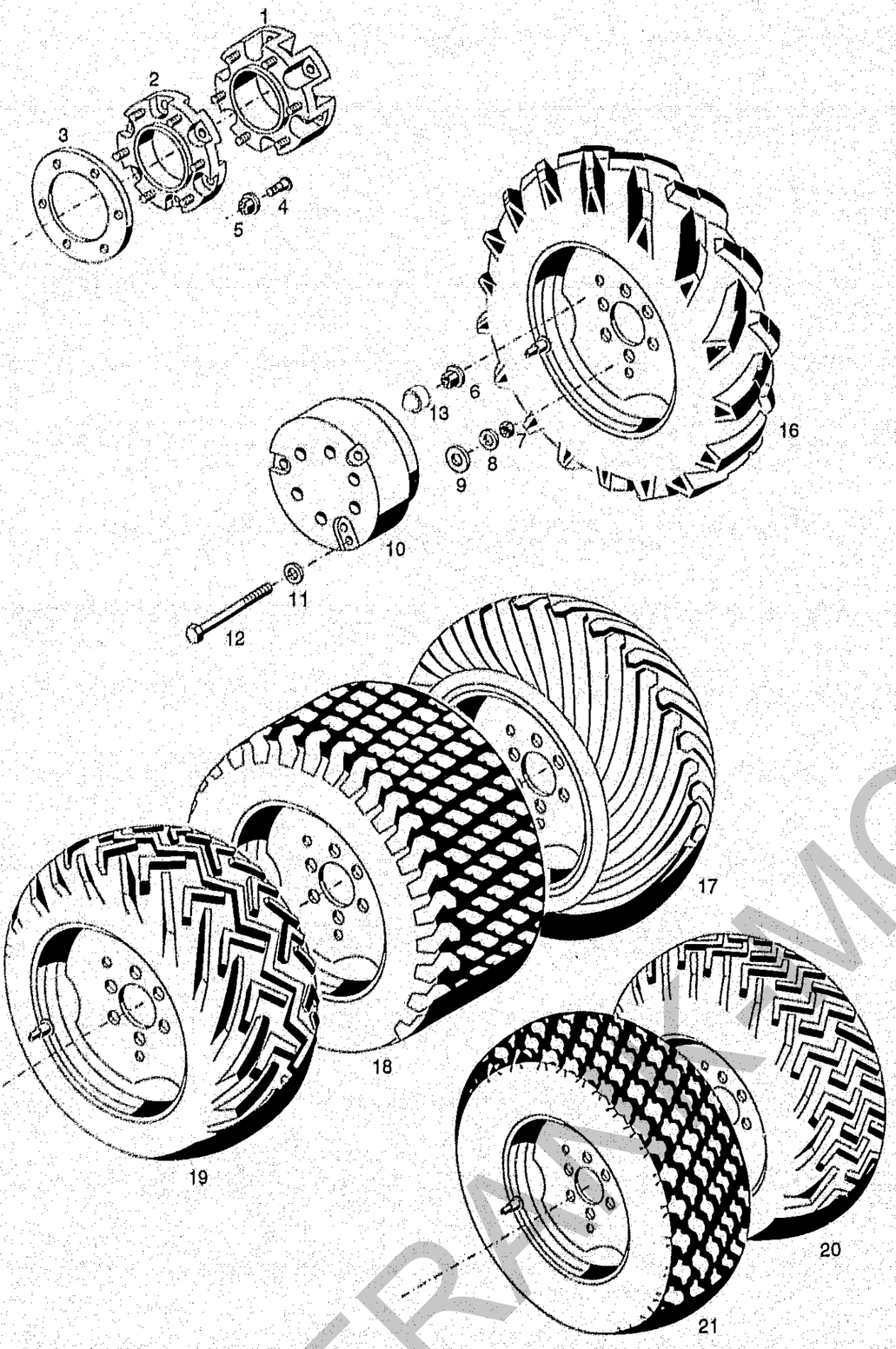

BILDTAFEL NR.62
REIFEN,ZUSATZGEWICHTE
NABENZWISCHENSTÜCK

TABLE NO.62
TYRES,BALLAST WEIGHTS
HUB SPACERS CPL.

Bild-Nr. Ill.No.	Bestell-Nr. Part No.	Benennung	Abm./Bemerk. Dimen./Remarks	Stück Pieces	Denomination
* 19	524-31-2	ZSB. RAD KPL.	31x15,5-15	4	WHEEL ASS. CPL.
	027 221	Schelbenrad	13LBx15 H2 ET-45	4	Wheel rim
	027 163	Decke (Reifen)	31x15,5-15 8PR	4	Tyre
	018 982	Ventil	GS 43/16	4	Valve
* 20	524-31-4	ZSB. RAD KPL.	33x12,50-15	4	WHEEL ASS. CPL.
	027 223	Schelbenrad	10LBx15 H2 ET-25	4	Wheel rim
	027 161	Decke (Reifen)	33x12,5-15 6PR	4	Tyre
	018 982	Ventil	GS 43/16	4	Valve
* 20	524-31-3	ZSB. RAD KPL.	33x15,50-15	4	WHEEL ASS. CPL.
	027 221	Schelbenrad	13LBx15 H2 ET-45	4	Wheel rim
	027 402	Decke (Reifen)	33x15,5-15 6PR	4	Tyre
	018 982	Ventil	GS 43/16	4	Valve
* 21	524-31-7	ZSB. RAD KPL.	33x12,50 R15	4	WHEEL ASS. CPL.
	027 223	Schelbenrad	10LBx15 H2 ET-25	4	Wheel rim
	027 185	Decke (Reifen)	33x12,5R15 6PR	4	Tyre
	018 982	Ventil	GS 43/16	4	Valve

* Bei Bestellungen einzelner Räder muß der Hersteller und die Ausführung links, rechts und Schmal- oder Breitspur angegeben werden.

Für Bereifungen, die nicht im Kraftfahrzeugbrief aufgeführt sind, benötigt man eine TÜV-Abnahme.

* When ordering separate wheels please state make and version, i.e. left, right, narrow or wide track.

FRANK MOTOR

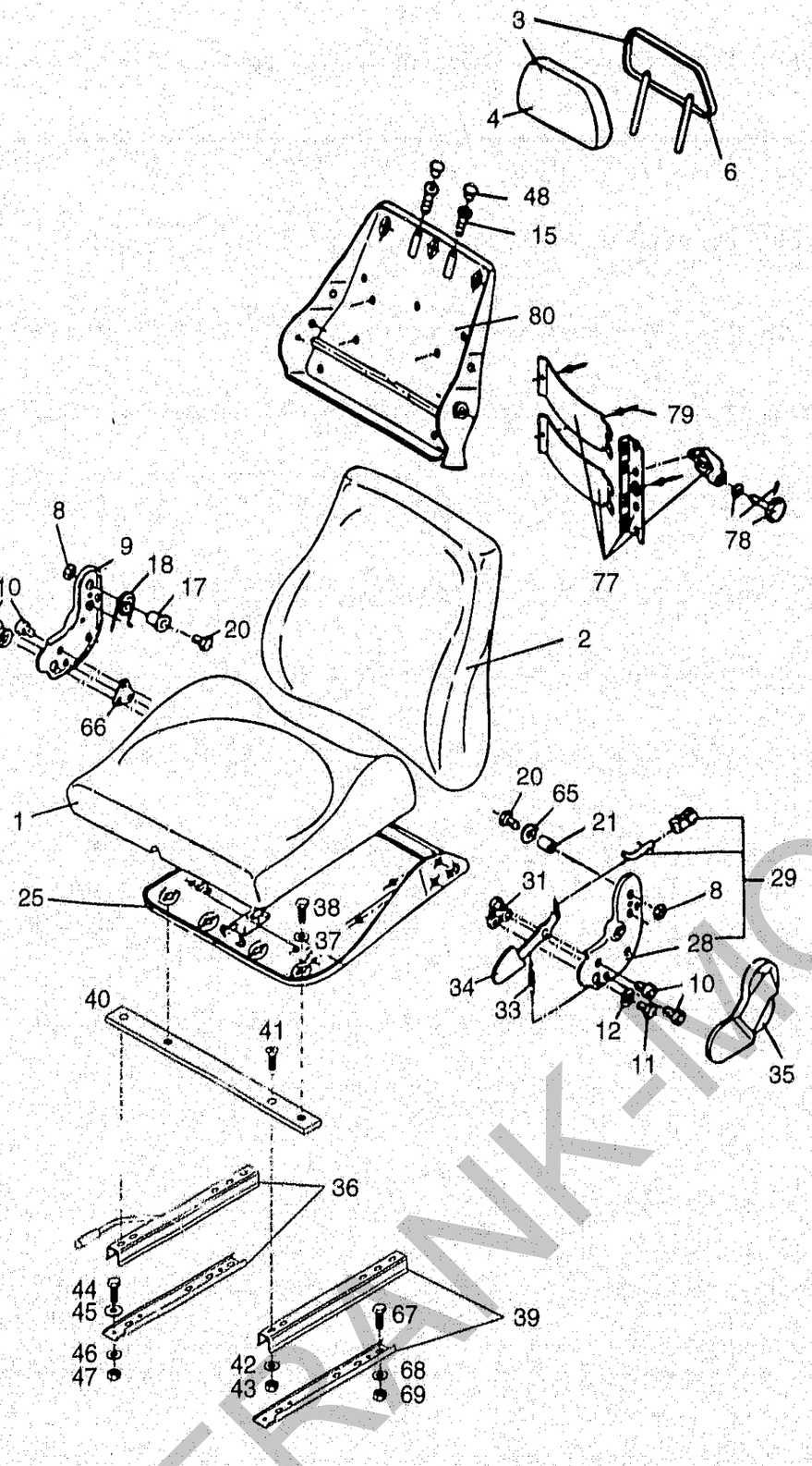

Bildtafel - table - No. 64

C98-064.al 06.03.02

BILDTAFEL NR. 64
ZSB. FAHRERSITZ LUFTGEFEDERT TYP 524-34-77
SITZSCHALE

TABLE NO. 64
DRIVER SEAT ASS.AIR SUSPENDED TYP 524-34-77
SEAT BASIN

Bild-Nr. Ill.No.	Bestell-Nr. Part No.		Benennung	Abm./Bemerk. Dimen./Remarks	Stück Pieces	Denomination
	524-34-77		ZSB. FAHRERSITZ LUFTGEFEDERT (best. aus 131 846 und Teil 40)	Stoffbezug	1	DRIVER SEAT CPL. DIR SUSPENDED (cons. of 131 846 and part 40)
	131 846		ZSB. FAHRERSITZ LUFTGEFEDERT (best. aus Sitzobertell und Federelement)	Stoffbezug	1	DRIVER SEAT ASS. DIR SUSPENDED (consisting of seat upper part and spring element)
	122 218-GR		SITZOBERTEIL KPL.	S85/90	1	Seat assy upper part
1	127 123-GR		Sitzpolster		1	Seat cushion
2	132 794-GR		Rückenpolster		1	Backrest cushion
3	133 110		Rückenverlängerung kpl.		1	Backrest elongation
4	113 736-GR		Polster	für Rückenverl.	1	Cusion
6	113 265-GR		Rückenverlängerung		1	Backrewt elongation
7	118 520-GR		Abdeckung rechts		1	Covering RH
8	011 579	DIN934M8	Sechskantmutter		2	Hexagon nut
9	118 704-GR		Beschlag		9	Metal fitting
10	DIN7985M8x25		Linsenschraube		4	Lenthead sorew
11	114 495-GR		Sechskantschraube		2	Hexagon screw
12	110 462-GR		Zahnscheibe	J11,5	2	Tooth lock washer
15	110 917-GR		Buchse		2	Bush
17	132 139-GR		Lager		1	Bearing
18	118 645-GR		Schenkelfeder		1	Helical coiled spring
20	011 520	DIN933M8x35	Sechskantschraube		2	Hexagon screw
21	409 616-GR		Buchse		1	Bush
25	117 643-GR		Sitzplatte		1	Seat
28	118 734-GR		Beschlag links		1	Metal fitting LH
29	118 705-GR		Zsb. Beschlag links kpl.		1	Metal fitting assy. LH
31	130 716-GR		Distanzplatte		1	Spacer plat
33	118 708-GR		Zugfeder		1	Draw spring
34	131 586-GR		Zsb. Hebel		1	Lever ass.
35	118 521-GR		Abdeckung li		1	Covering LH
36	133 563-GR		Verstellerschiene	Hebel nach Montage-zeichnung ändern	1	Distributor Lever to be changed
37	010 063	DIN137B8	Federschelbe		4	Lock washer
38	011 891	DIN933M8x12	Sechskantschraube		4	Pan head screw
39	107 797-GR		Beischiene		1	Rail
40	132 709		Sitzauflage	25x8x410	2	Seal base
41	011 669	DIN965M8x16	Senkschraube		4	Counter sunk screw
42	010 063	DIN137B8	Federschelbe		4	Lock washer
43	011 579	DIN934M8	Sechskantmutter		4	Hexagon nut
44	011 511	DIN933M8x20	Sechskantschraube		1	Hexagon screw
45	014 883	000 991 22 41	Scheibe	Ø10,5xØ22x5	1	Shim
46	010 063	DIN137B8	Federschelbe		1	Lock washer
47	011 579	DIN934M8	Sechskantmutter		1	Hexagon nut
48	105 712-GA		Abdeckkappe		2	Cover
65	012 537	DIN9021A8,4	Schelbe		1	Shim
66	130 780-GR		Distanzplatte		1	Distance plate
67	011 509	DIN933M8x16	Sechskantschraube		4	Hexagon screw
68	010 063	DIN137B8	Federschelbe		4	Lock washer
69	011 579	DIN934M8	Sechskantmutter		4	Hexagon nut
77	132 387-GR		Bandscheibenstütze kpl. (mit Teilen 78 u. 79)		1	Disc support assy. (with parts 78 u. 79)
78	132 484-GR		Zsb. Verstellspindel kpl.		1	Adjusting spindle
79	016 637	000 990 06 24	Blindniet	4x8	3	Blind rivet
80	132 482-GR		Rückenblech		1	Back plate
	133 037		Montagezeichnung		1	Mounting instructions

FRANK-MOTOR

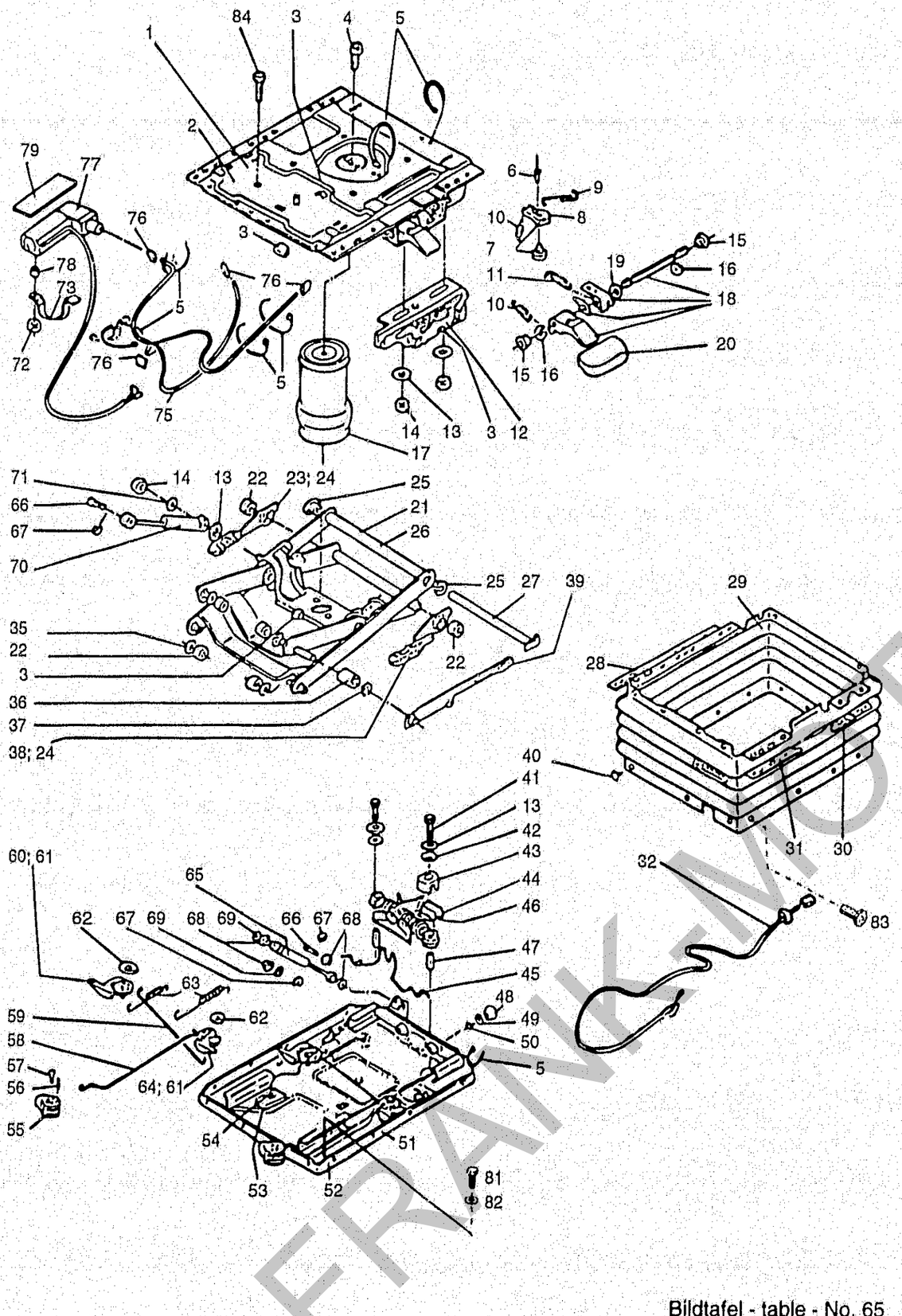

Bildtafel - table - No. 65

C98-065.ai 06.03.02

BILDTAFEL NR. 65
ZSB. FAHRERSITZ LUFTGEFEDERT TYP 524-34-77
FEDERELEMENT

TABLE NO. 65
DRIVER SEAT ASS.AIR SUSPENDED
TYPE 524-34-77 SUSPENSION ELEMENT

Bild-Nr. Ill.No.	Bestell-Nr. Part No.		Benennung	Abm./Bemerk. Dimen./Remarks	Stück Pieces	Denomination
1	127 518-GR		ZSB. FEDERELEMENT (mit Teilen 2, 4, 10, 13 2x, 14 2x, 20, 22 2x, 27-31, 35 2x, 36, 37, 40 12x, 66, 67, 72, 79 u. 84		1	SUSPENSION ASS. (with parts 2, 4, 10, 13 2x,14 2x, 20, 22 2x, 27-31, 35 2x 36, 37, 40 12x, 66, 67, 72, 79 u. 84)
2	127 519-GR		ZSB. FEDERELEMENT (mit Teilen 3 2x, 5 2x, 7, 9 u. 18)		1	SUSPENSION ASS. (with parts 3 2x, 5 2x, 7, 9 u. 18)
3	116 252-GR		Kabelbefestiger		4	Cable clip
4	131 230-GR		Senkschraube		1	Head screw
5	116 250-GR		Kabelbinder		7	Cable strip
6	118 448-GR		Blindniet		1	Blind rivet
7	120 459-GR		Sperre kpl. (best. aus Teilen 6 u. 8)		1	Lock assy. (cons. of parts 6 a. 8)
8	127 883-GR		Sperre kpl. (mit Teilen 7; 9; 10 2x; 15 2x; 16 2x;20; 40 2x)		1	Lock assy. (with parts 7; 9; 10 2x; 15 2x; 16 2x; 20; 40 2x)
9	119 515-GR		Zugfeder		1	Draw spring
10	132 772-GR		Zugfeder		2	Draw spring
11	119 517-GR		Zugfeder		1	Draw spring
12	127 884-GR		Schieber kpl. (mit Teilen 3; 4; 5 2x;10; 13 2x; 14 2x; 20; 27; 39; 40 2x; 66; 67 u. 76)		1	Slide ass. (with parts 3; 4; 5 2x; 10;13 2x; 14 2x; 20; 27; 39;40 2x; 66; 67 and 76)
13	010 044	DIN125A8,4	Scheibe		5	Shim
14	011 577	DIN934M6	Sechskantmutter		3	Hexagon nut
15	119 502-GR		Buchse		2	Bush
16	025 430-GR		Sicherungsscheibe		2	Circlip
17	127 886-GR		Luftfeder kpl. (mit Teilen 4; 5 2x; 20, 27, 40 12x, 66, 67 u. 76)		1	Air suspension (with parts 4; 5 2x; 20; 27; 40 12x, 66, 67 u. 76)
18	127 882-GR		Schiebeverstellung (mit Teilen 10, 11, 15 2x, 16 2x, 19, 20 u. 40 2x)		1	Slide adjustment (with parts 10, 11, 15 2x;16 2x, 19, 20 u. 40 2x)
19	119 571-GR		Ring		1	Ring
20	127 881-GR		Griff		1	Grip handle
21	130 134-GR		Schwinge kpl. (mit Teilen 3, 5, 13, 14, 22 2x, 23, 25 2x, 36, 37, 38 u. 71)		1	Swing assy. (with parts 3, 5, 13, 14, 22 2x,23, 25 2x, 36, 37, 38 u. 71)
22	119 924-GR		Nadellager kpl.		6	Needle bearing
23	119 406-GR		Rasterung rechts kpl.		1	Raster RH assy.
24	123 245-GR		Rasterung f. LHF (mit Teilen 5, 13 2x, 22 2x, 23, 38, 40 19x, 41 2x, 42 2x 43, 46 2x, 48 2x, 66, 67 2x, 68 2x u. 69 2x)		1	Raster for LHF (with parts 5, 13 2x, 22 2x,23, 38, 40 19x, 41 2x, 42 2x43, 46 2x, 48 2x, 66, 67 2x, 68 2x u. 69 2x)
25	116 010-GR		Buchse		1	Bush

FRANK-MOTOR

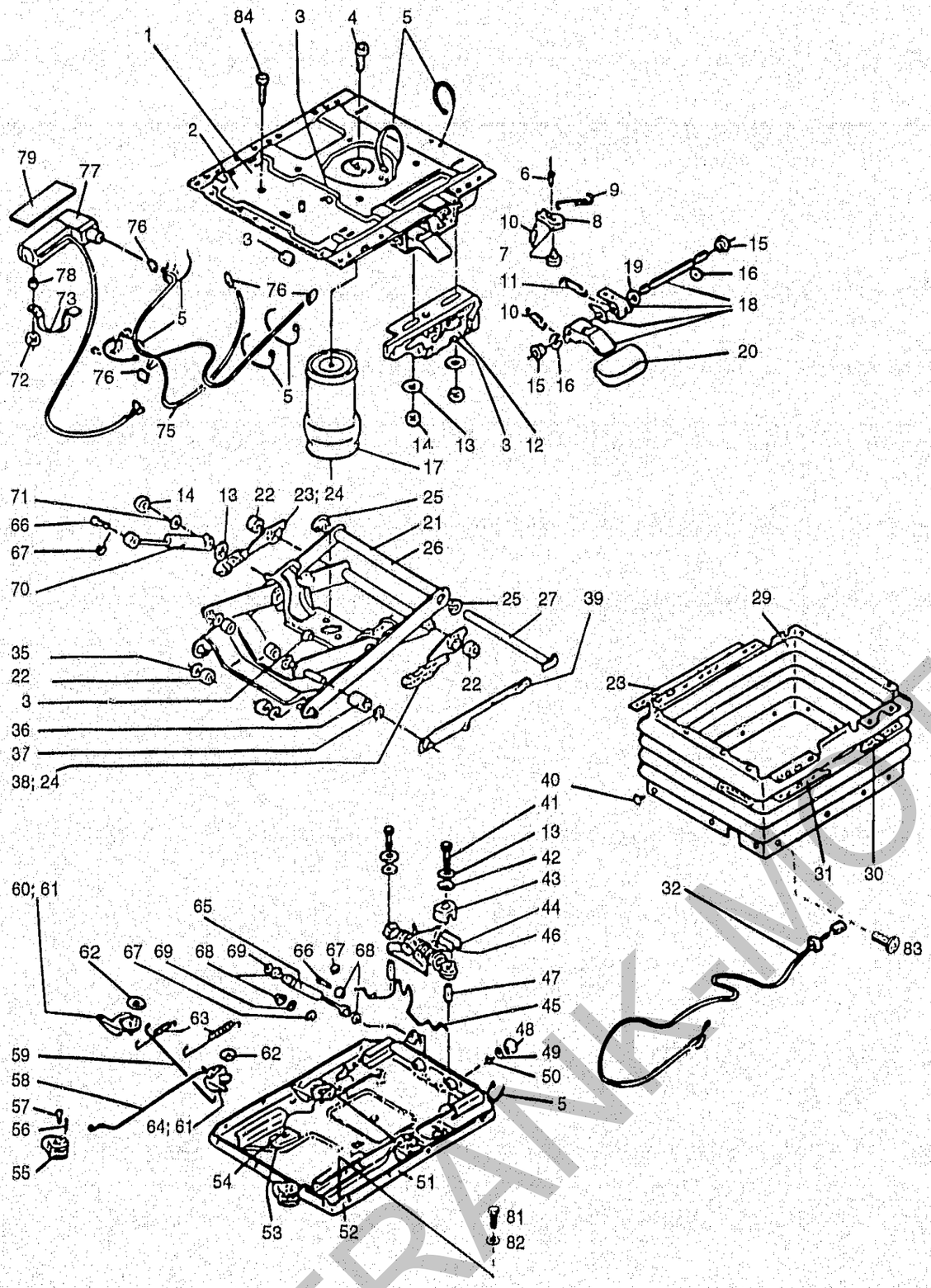

Bildtafel - table - No. 65

C98-065.a| 06.03.02

BILDTAFEL NR. 65
ZSB. FAHRERSITZ LUFTGEFEDERT TYP 524-34-77
FEDERELEMENT

TABLE NO. 65
DRIVER SEAT ASS.AIR SUSPENDED
TYPE 524-34-77 SUSPENSION ELEMENT

Bild-Nr. Ill.No.	Bestell-Nr. Part No.	Benennung	Abm./Bemerk. Dimen./Remarks	Stück Pieces	Denomination
26	127 889-GR	Schwinge kpl. (mit Teilen 3, 4, 13 3x, 20, 21, 22 4x, 27, 35 4x, 40 2x, 41 2x, 42 2x, 43, 46 2x, 67, 68 2x, 69 2x u. 76)		1	Swing assy. (cons. of parts 3, 4, 13 3x, 20, 21, 22 4x, 27, 35 4x, 40 2x, 41 2x, 42 2x,43,46 2x, 67, 68 2x,69 2x u. 76)
27	133 438-GR	Bolzen		1	Bolt
28	109 808-GR	Leiste		1	Rail
29	127 890-GR	Faltenbalg (mit Teilen 20, 28, 30, 31, 40 25x)		1	Bellows (cons. of parts 20, 28, 30, 31,40 25x)
30	119 412-GR	Leiste		1	Rail
31	119 411-GR	Leiste		1	Rail
32	127 885-GR	Anschlußkabel kpl. (mit Teilen 5 5x, 20 u. 40 12x)		1	Connecting wire assy. (with parts 5 5x, 20 u. 40 12x)
35	119 496-GR	Filzring	Ø19x13x3,5	4	Ring
36	116 164-GR	Puffer		1	Buffer
37	101 424-GR	Sicherungsring		1	Circlip
38	119 405-GR	Rasterung kpl.		1	Raster
39	127 892-GR	Schaltkulisse kpl. (mit Teilen 3, 4, 5 2x, 20, 27, 36, 37, 40 12x, 66 u. 67)		1	Shiffring-link (with parts 3, 4, 5 2x, 20,27, 36, 37, 40 12x, 66 u. 67)
40	105 840-GR	Haltestopfen		25	Plug
41	011 520 DIN933M8x35	Sechskantschraube		2	Hexagon nut
42	010 047 DIN125-13	Scheibe		2	Shim
43	127 111-GR	Puffer		1	Buffer
44	123 224-GR	Horizontalfederung (mit Teil 43)		1	Horizontal suspension (with parts 43)
45	123 247-GR	Längshorizontalfederung (mit Teil 13 2x, 40 18x, 41 2x, 44, 46 2x, 48 2x u. 65)		1	Diagonal suspension (with parts 13 2x, 40 18x, 41 2x, 44, 46 2x, 48 2x u. 65)
46	118 353-GR	Rohrstück		2	Tube
47	119 401-GR	Haken		1	Hook
48	120 475-GR	Puffersatz kpl. (mit Teil 49 u. 50)		2	Buffer assy. (with parts 49 and 50)
49	013 717 DIN9021A4,3	Scheibe		2	Shim
50	111 355-GR	Blindniet	4x12	2	Blind rivet
51	123 226-GR	Federungs-UT. kpl. (mit Teil 5, 48 2x, 53)		1	Suspension assy. (with parts 5, 48 2x, 53)
52	130 276-GR	Federungs-UT. kpl (13 2x, 22 4x, 23, 35 2x, 38, 40 18x, 41 2x, 42 2x, 43, 46 2x, 51, 56, 62 2x, 63 2x, 66, 67 2x, 68 4x u. 69 2x)		1	Suspension assy. (with parts 13 2x, 22 4x, 23, 35 2x,38, 40 18x, 41 2x, 42 2x, 43, 46 2x, 51, 56, 62 2x,63 2x, 66, 67 2x,68 4x a.69 2x)
53	120 474-GR	Puffer kpl. (mit Teil 54)		1	Buffer (with parts 54)

FRANK MOTORGERÄTE

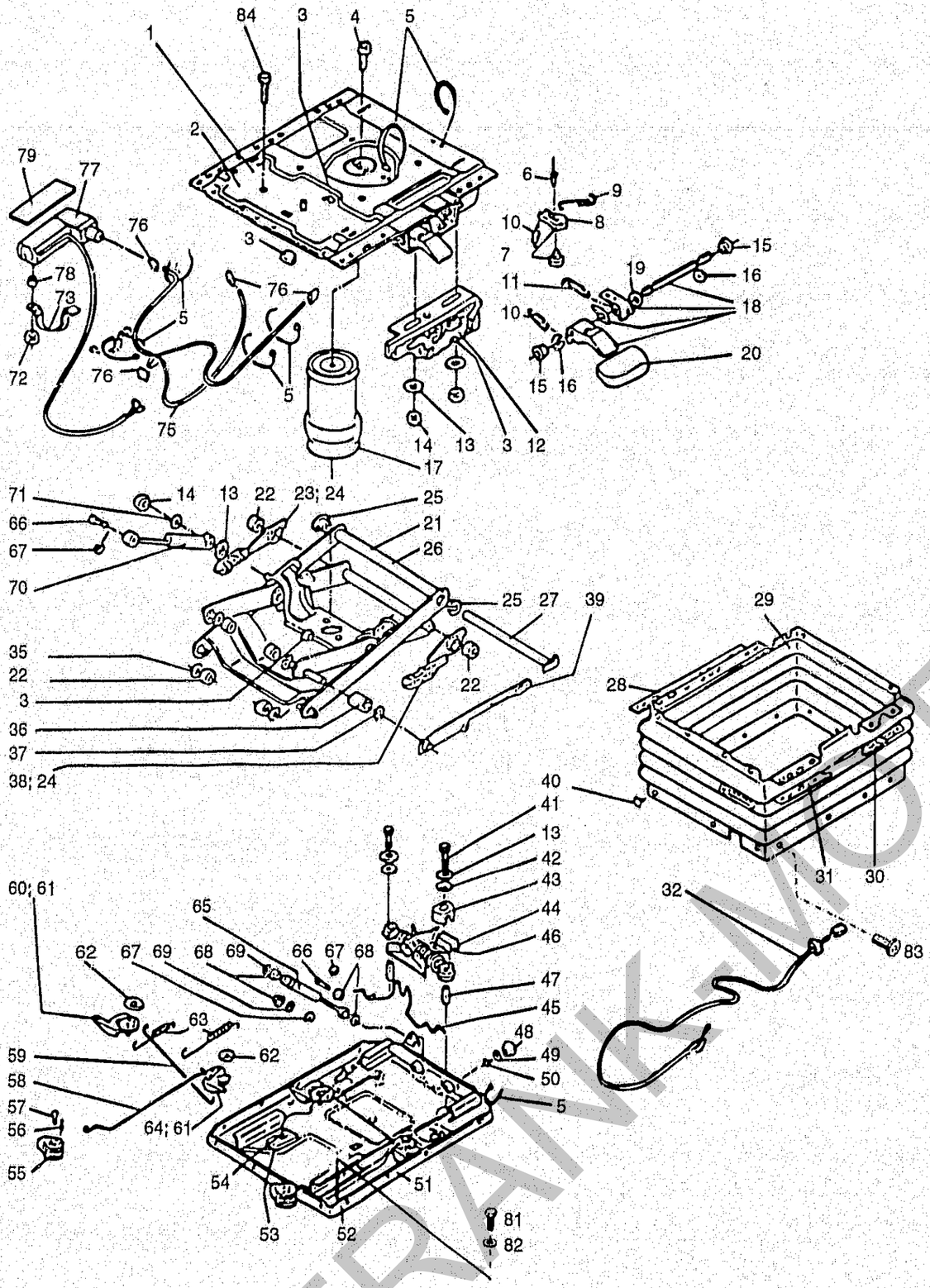

BILDTAFEL NR. 65
ZSB. FAHRERSITZ LUFTGEFEDERT TYP 524-34-77
FEDERELEMENT

TABLE NO. 65
DRIVER SEAT ASS.AIR SUSPENDED
TYPE 524-34-77 SUSPENSION ELEMENT

Bild-Nr. Ill.No.	Bestell-Nr. Part No.		Benennung	Abm./Bemerk. Dimen./Remarks	Stück Pieces	Denomination
54	104 551-GR		Blindniet	4,8x15,5	1	Blind rivet
55	130 119-GR		Griff kpl.		1	Grip handle
56	110 468-GR		Spannhülse	3x10	1	Tension sleeve
57	132 414-GR		Schraube		1	Screw
58	118 410-GR		Haken		1	Hook
59	118 391-GR		Haken		1	Hook
60	118 389-GR		Excenter re.		1	Excenter RH
61	130 117-GR		Entriegelung (mit Teilen 40 18x, 55, 58-60, 62 2x, 63 2x u. 64)		1	Unlock (with parts 40 18x, 55, 58-60,62 2x, 63 2x u. 64)
62	116 221-GR		Achsenklemmring		2	Ring
63	130 754-GR		Zugfeder		2	Draw spring
64	118 390-GR		Excenter li.		1	Excenter LH
65	122 795-GR		Stoßdämpfer kpl. (mit Teilen 40 5x, 66, 67, 68 4x u. 69 2x)		1	Shock absorber assy. (with parts 40 5x, 66, 67,68 4x a. 69 2x)
66	109 049-GR		Bolzen		2	Bolt
67	200 796-GR		Sicherungsscheibe	5,00	3	Circlip
68	120 062-GR		Buchse		4	Bush
69	010 085	DIN433-8,4	Scheibe		2	Shim
70	122 782-GR		Stoßdämpfer kpl. (mit Teilen 13 2x, 14, 40 5x, 66, 67 u. 71)		1	Shock absorber assy. (with parts 13 2x, 14, 40 5x,66, 67 u. 71)
71	010 464	DIN9021A6,4	Scheibe		1	Shim
72	011 579	DIN934M8	Sechskantmutter		1	Hexagon nut
73	130 289-GR		Bügel kpl.		1	Strap
75	127 888-GR		Luftschlauchsatz (mit Teilen 5 4x, 20, 40 12x, 74 u. 76 6x)		1	Air hose kit (with parts 5 4x, 20, 40 12x,74 u. 76 6x)
76	116 215-GR		Schlauchklemme		6	Hose clip
77	130 670-GR		Kompressor kpl. (mit Teilen 72, 73, 75, 78 u. 79)		1	Compressor assy. (with parts 72, 73, 75, 78 u. 79)
78	115 877-GR		Buchse		1	Bush
79	130 603-GR		Unterlage		1	Pad
81	011 514	DIN933M8x25	Sechskantschraube		4	Hexagon screw
82	010 063	DIN137B8	Federscheibe		4	Lock washer
83	010 451	DIN7981-5,5x16	Blechschraube		6	Screw

FRANK-MOTOR

TOP 520-00

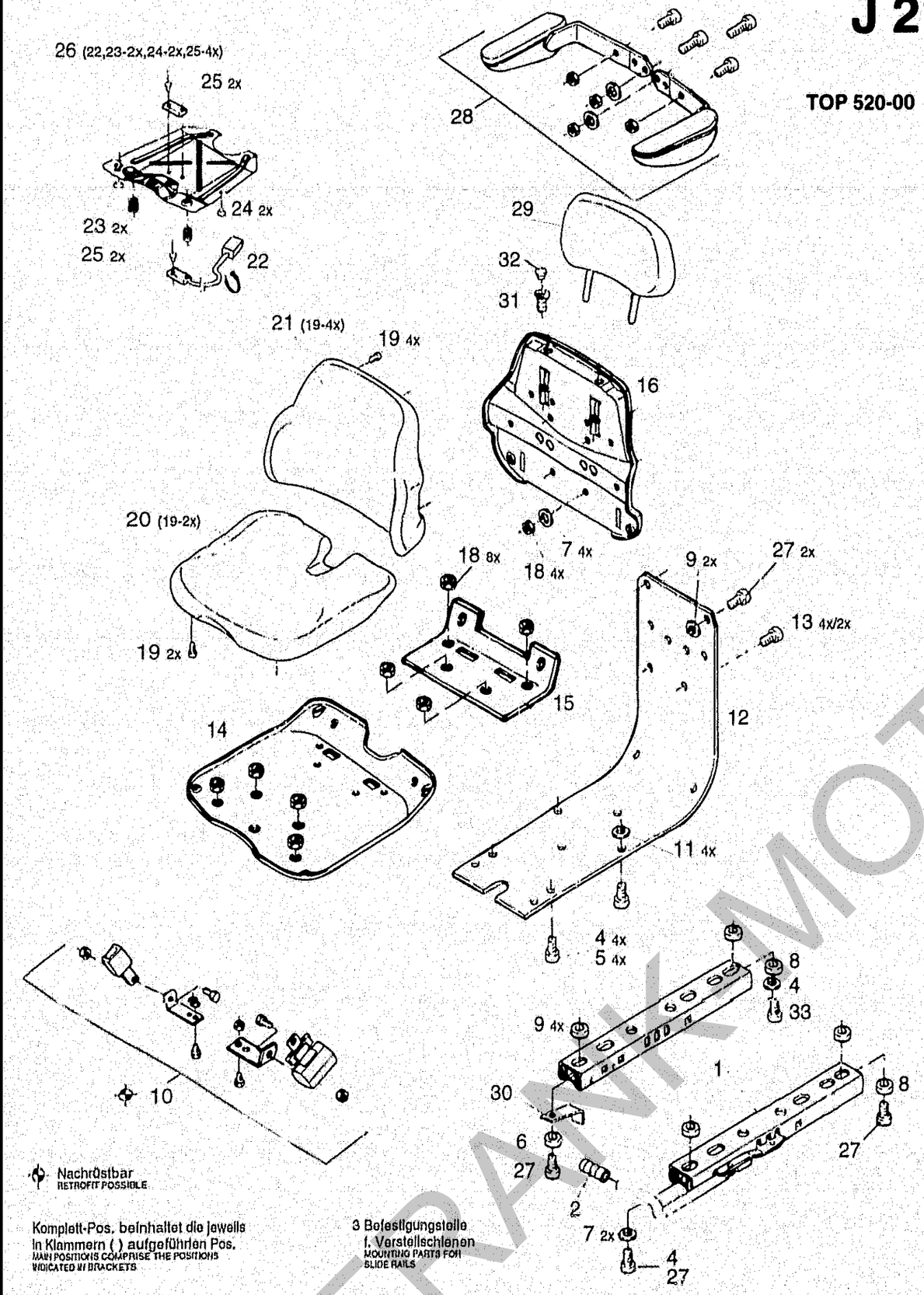

Nachrüstbar
RETROFIT POSSIBLE

Komplett-Pos. beinhaltet die jeweils in Klammern ( ) aufgeführten Pos.
MAIN POSITIONS COMPRISE THE POSITIONS INDICATED IN BRACKETS

3 Befestigungsteile f. Verstellschienen
MOUNTING PARTS FOR SLIDE RAILS

Bildtafel · table · No. 65a

C98-65a.al 06.03.02

BILDTAFEL NR. 65a
ZSB. FAHRERSITZ LUFTGEFEDERT TYP 526-34-83
ZSB. FAHRERSITZ MECHANISCH
SITZSCHALE

TABLE NO. 65a
DRIVER SEAT ASS. AIR SUSPENDED TYP 526-34-83
DRIVER SEAT ASS. MECHANICAL
SEAT BASIN

Bild-Nr. Ill.No.	Bestell-Nr. Part No.		Benennung	Abm./Bemerk. Dimen./Remarks	Stück Pieces	Denomination
	526-34-83		BAUSATZ FAHRERSITZ LUFTGEFEDERT (best. aus Teilen der Tafeln 65a und 65c)	Zubehör luftgefedert Stoffbezug	1	DRIVER SEAT CPL. AIR SUSPENDED (cons. of parts table nos. 65a and 65c)
	137 678		ZSB. FAHRERSITZ (best. aus Teilen der Tafeln 65a und 65b)	Standard mechanisch Stoffbezug	1	DRIVER SEAT ASS. (cons. of parts table nos. 65a and 65b)
1	138 696-045		Verstellschienensatz		1	Slide rail kit
2	135 909-045		Griff		1	Gripp
3	141 197-045		Befestigungsteile		1	Fixtures
5	012 511	DIN6912M8x20	Zylinderschraube		4	Screw
7	010 085	DIN433-8,4	Scheibe		6	Shim
8	114 146-045		Buchse		1	Busch
9	111 587-045		Ring		6	Ring
* 10	902 117-045		Beckengurt retraktor	Accessories	1	Safety belt
12	140 152-045		Verbindungsbügel		1	Connecting stirrup
13	025 781	DIN6912M8x16	Zylinderschraube		2	Screw
14	139 412-045		Sitzplatte		1	Seat plate
15	136 416-045		Winkel		1	Angle
16	141 129-045		Rücken		1	Backrest
18	011 579	DIN934M8	Sechskantmutter		12	Hexagon nut
19	138 781-045		Linsenschraube	5x16	6	Lendhead screw
20	796 907		Sitzpolster		1	Seat cushion
21	796 908		Rückenpolster		1	Backrest elongation
27	011 585	DIN912M8x20	Zylinderschraube		1	Screw
* 28	140 349		Armlehnensatz		1	Arm rest kit
* 29	138 022		Rückenverlängerung		1	Backrewt elongation
30	137 605-045		Winkel		1	Angle
31	110 917-045		Buchse		2	Busch
32	105 712-045		Abdeckkappe		2	Cover
33	122 939-045		Zylinderschraube	8x30	1	Screw

* Gehört nicht zum Lieferumfang Holder

FRANK MOTORGERÄTE

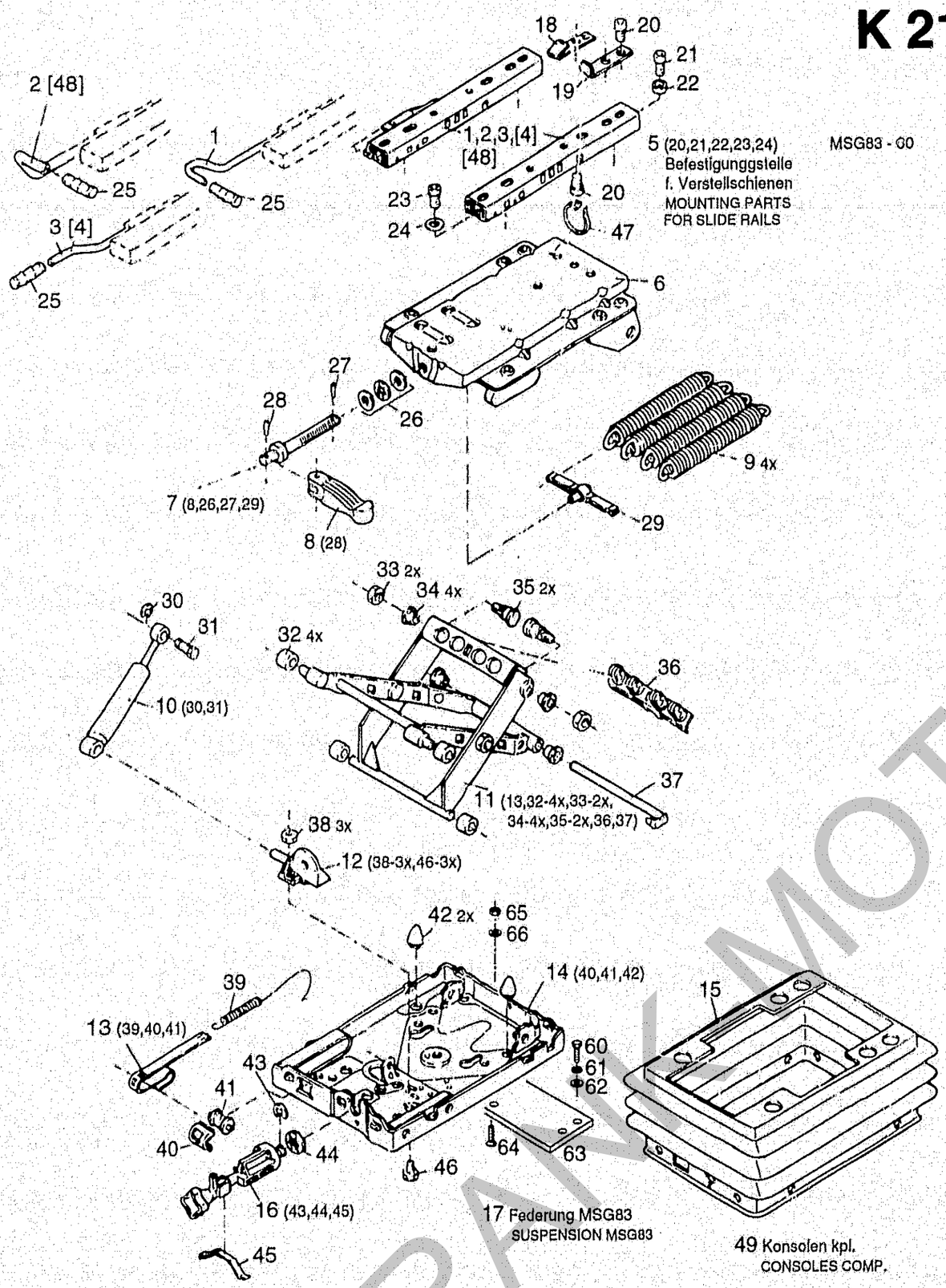

MSG83 - 60

BILDTAFEL NR.65b
FEDERELEMENT FÜR
GRAMMER FAHRERSITZ
MECHANISCH

TABLE NO.65b
SUSPENSION FOR GRAMMER
DRIVER SEAT
MECHANICAL

Bild-Nr. Ill.No.	Bestell-Nr. Part No.		Benennung	Abm./Bemerk. Dimen./Remarks	Stück Pieces	Denomination
5	141 197-045		Befestigungstelle	für Teil 1	1	Fixture
6	139 755-045		Federungsoberteil		1	Upper part
7	137 127-045		Verstellspindel kpl.		1	Lead screw
8	130 107-045		Knebel		1	Locking handle
9	122 893-045		Zugfeder		4	Draw spring
10	796 956		Stoßdämpfer		1	Damper
11	138 802-045		Schwinge		1	Swing
12	137 138-045		Anschlag kpl.		1	Limit stop
13	137 139-045		Gewichtsanzeige kpl.		1	Weight Adjuster
14	137 140-045		Federungsunterteil kpl.		1	Open part
15	137 141-045		Faltenbalg kpl.		1	Suspension cover kit
16	122 922-045		Höhenverstellung kpl.		1	Height Adjuster kit
17	137 148-045		Federung MSG 83		1	Suspension
18	123 385-045		Anschlag		1	Limit stop
24	010 085	DIN433-8,4	Scheibe		4	Shim
25	135 909-045		Griff		1	Grip
27	010 590	DIN1481-3X12	Spannstift		1	Tension pin
28	012 853		Knebelkerbstift	4x28	1	Pin
30	200 796-045	DIN6799-5	Sicherungsscheibe		1	Locking tab
31	109 049-045		Bolzen		1	Bolt
32	107 681-045		Rolle weiß		4	Roller
33	011 579	DIN934M8	Sechskantmutter		2	Hexagon nut
34	116 010-045		Buchse		4	Busch
35	135 267-045		Bolzen		2	Bolt
36	137 150-045		Federaufhängung		1	Spring suspension
37	135 235-045		Bolzen		1	Bolt
38	011 577	DIN934M6	Sechskantmutter		3	Hexagon nut
39	108 260-045		Zugfeder		1	Return spring
40	104 377-045		Führung		1	Guide
41	107 660-045		Rolle		1	Roller
42	200 072-045		Puffer		2	Buffer
43	200 457-045		Sicherungsscheibe		1	Shim
44	107 659-045		Scheibe		1	Shim
45	122 894-045		Federblech		1	Spring plate
46	011 502	DIN933M6x12	Sechskantschraube		3	Hexagon screw
48	138 696-045		Verstellschienensatz		1	Slide rail kit
60	011 511	DIN933M8x20	Sechskantschraube		4	Hexagon screw
61	010 063	DIN137B8	Federscheibe		4	Lock washer
62	010 044	DIN125-8,4	Scheibe		4	Shim
63	137 649		Sitzauflage		2	Seat base
64	011 670	DIN965M8x20	Senkschraube		4	Counter sunk screw
65	011 579	DIN934M8	Sechskantmutter		4	Hexagon nut
66	010 063	DIN137B8	Federscheibe		4	Lock washer

Komplett - Pos. beinhalten die jeweils in Klammer () aufgeführten Pos.
Main positions comprise the positions indicated in brackets

Positions in [ ] spiegelbildliche Ausführung
Positions in [ ] laterally reversed version

Bildtafel - table - No. 65b

FRANK MOTOR SERVICE

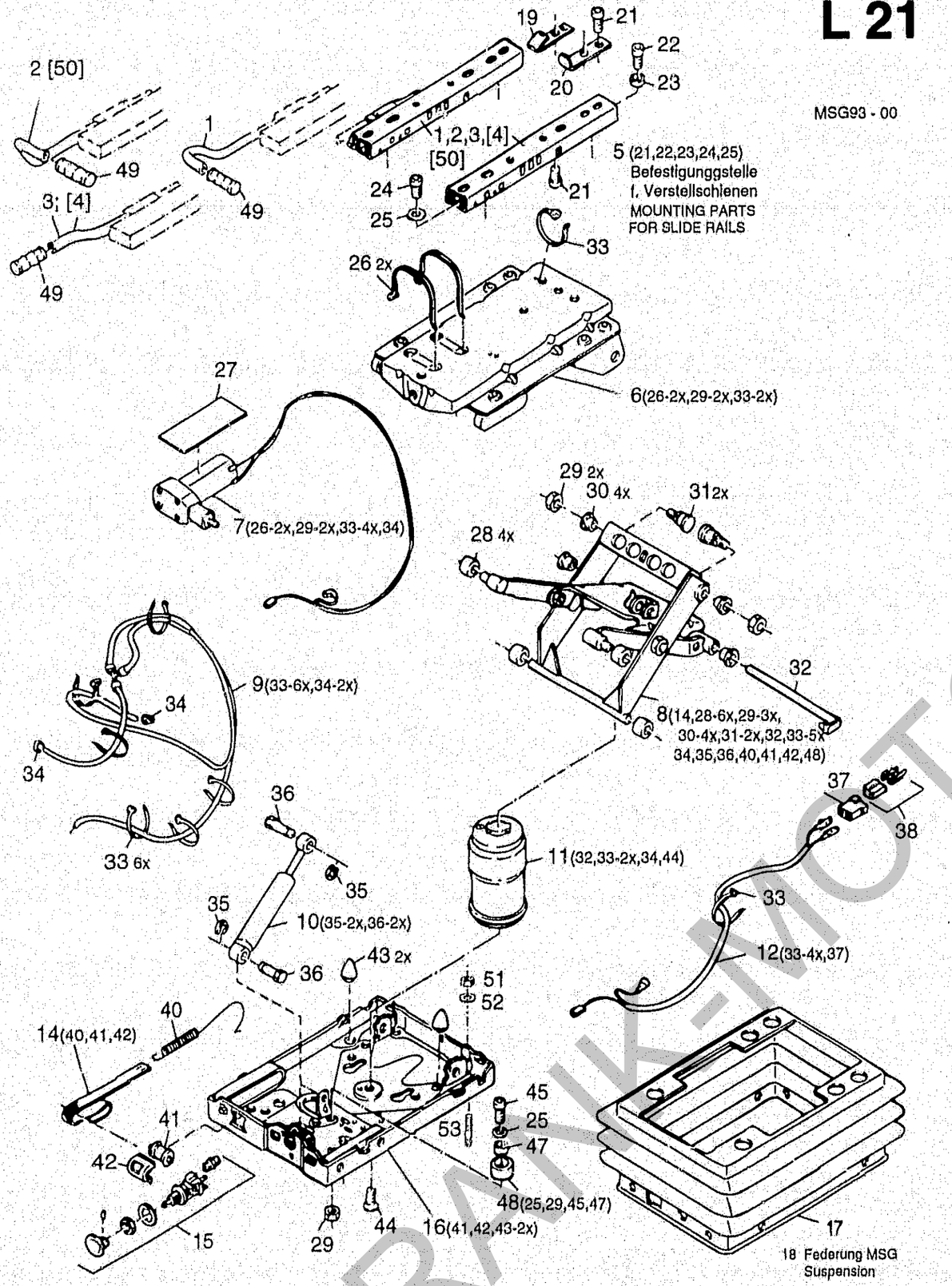

MSG93 - 00

Komplett - Pos. beinhalten die jeweils in Klammer ( ) aufgeführten Pos.
Main positions comprise the positions indicated in brackets

Position in [ ] spiegelbildliche Ausführung
Positions in [ ] laterally reversed version

Bildtafel - table - No. 65c

C98-065c.ai 06.03.02

BILDTAFEL NR.65c
FEDERELEMENT FÜR
GRAMMER FAHRERSITZ
LUFTGEFEDERT

TABLE NO.65c
SUSPENSION FOR GRAMMER
DRIVER SEAT
AIR SUSPENDED

Bild-Nr. Ill.No.	Bestell-Nr. Part No.		Benennung	Abm./Bemerk. Dimen./Remarks	Stück Pieces	Denomination
5	141 197-045		Befestigungsteile	für Teil 50	1	Fixture
6	137 494-045		Federungsoberteil		1	Upper part
7	796 436		Kompresser 12V kpl.		1	Compressor
8	138 892-045		Schwinge		1	Swing
9	137 497-045		Luftschlauchsatz		1	Hose kit
10	122 885-045		Stoßdämpfer		1	Damper
11	796 786		Luftfeder		1	Sleeve housing
12	137 499-045		Anschlußkabel kpl.		1	Cable
14	137 501-045		Gewichtsanzeige kpl.		1	Weight Adjuster
15	137 502-045		Ventil kpl.		1	Valve
16	138 814-045		Federungsunterteil kpl.		1	Open part
17	137 504-045		Faltenbalk kpl.		1	Suspension cover kit
18	137 505-045		Federung		1	Resilience
19	123 385-045		Anschlag		1	Limit stop
24	022 635	DIN6912M8x12	Zylinderschraube		3	Screw
25	010 085	DIN433-8,4	Scheibe		3	Shim
26	120 359-045		Kabelbinder		2	Cable strip
27	130 603-045		Unterlage		1	Base
28	107 681-045		Rolle weiß		4	Roller
29	011 579	DIN934M8	Sechskantmutter		3	Hexagon nut
30	116 010-045		Buchse		4	Busch
31	135 267-045		Bolzen		2	Bolt
32	135 235-045		Bolzen		1	Bolt
33	027 249		Kabelbinder	290x4,8	7	Cable strip
34	116 215-045		Schlauchklemme		2	Hose clamp
35	200 796-045		Sicherungsscheibe		2	Locking shim
36	109 049-045		Bolzen		2	Bolt
37	118 421-045		Flachsteckergehäuse		1	Flat blade connection
38	116 265-045		Stecker		1	Pin
40	108 260-045		Zugfeder		1	Tension spring
41	107 660-045		Rolle		1	Roller
42	104 377-045		Führung		1	Guide
43	200 072-045		Puffer		2	Buffer
44	011 670	DIN965M8x20	Senkschraube		1	Counter sunk screw
45	011 585	DIN912M8x20	Zylinderschraube		1	Screw
47	115 877-045		Buchse		1	Busch
48	132 939-045		Puffer kpl.		1	Buffer ass.
49	135 909-045		Griff		1	Grip
50	138 696-045		Verstellschienensatz		1	Slide rail kit
51	011 579	DIN934M8	Sechskantmutter		4	Hexagon screw
52	010 063	DIN137B8	Federscheibe		4	Lock washer
53	011 609	DIN939M8x25	Stiftschraube		4	Stud

FRANK-MOTOR ORIGINAL

MSG 20-02

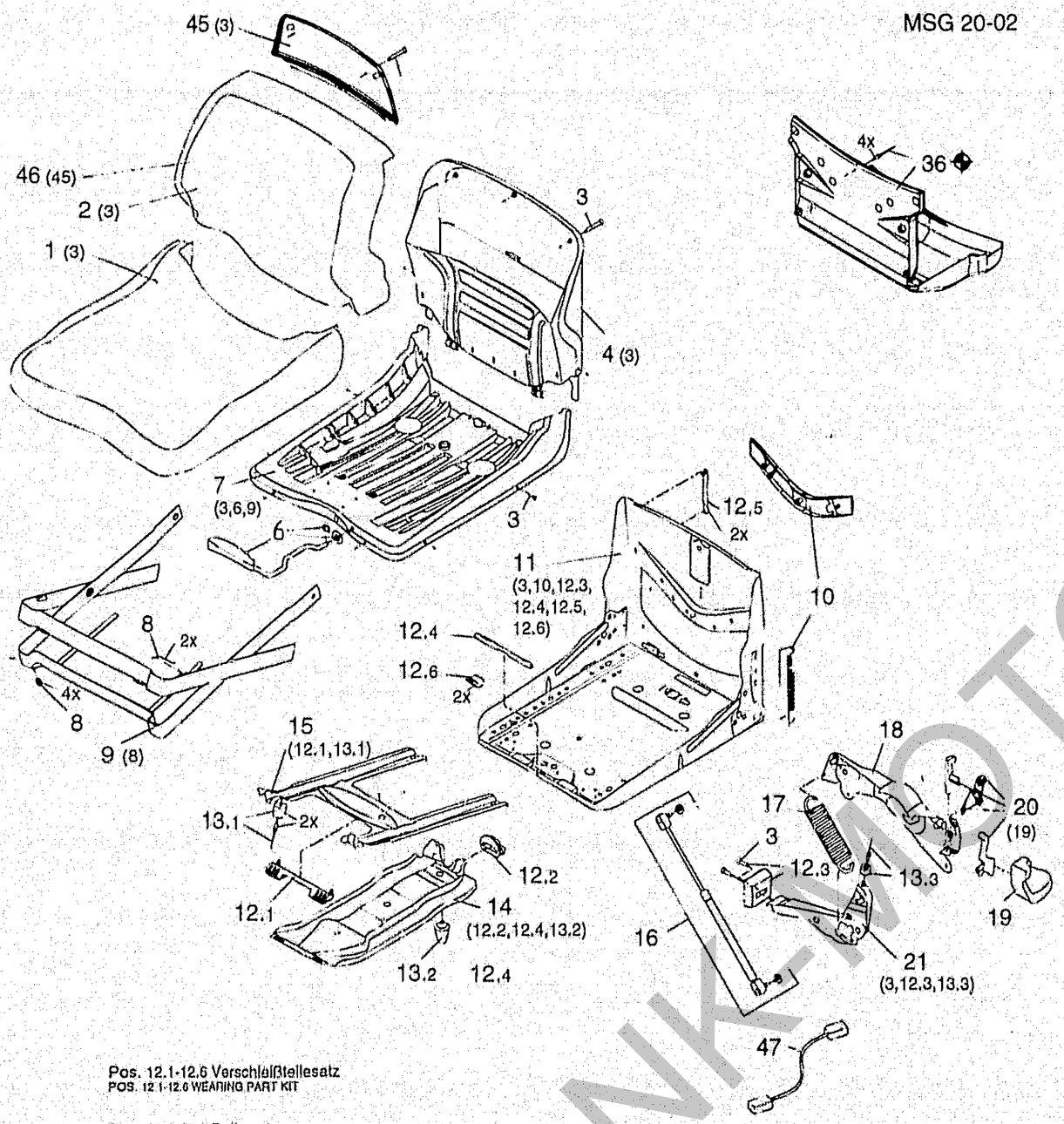

Pos. 12.1-12.6 Verschleißteilesatz
POS. 12.1-12.6 WEARING PART KIT

Pos. 13.1-13.3 Puffersatz
POS. 13.1-13.3 BUMPER KIT

◆ Nachrüstbarkeit nach vorheriger Anfrage möglich.
RETROFIT POSSIBLE AFTER PREVIOUS INQUIRY.

BILDTAFEL NR. 66a
GRAMMER
BEIFAHRERSITZ

TABLE NO. 66a
GRAMMER
DRIVER MATES ASS.

Bild-Nr. Ill.No.	Bestell-Nr. Part No.	Benennung	Abm./Bemerk. Dimen./Remarks	Stück Pieces	Denomination
	137 680	ZSB. BEIFAHRERSITZ (best. aus Teilen der Tafel 66a)	MSG 20	1	DRIVER MATES ASS. (cons. of parts on Table 66a)
1	135 846-045	Sitzpolster		1	Seat cushion
3	134 480-045	Befestigungsteilesatz		1	Fixtures
4	134 481-045	Rückenplatte kpl.		1	Backrest plate
6	133 603-045	Verstellhebel kpl.		1	Adjustment lever
7	134 140-045	Sitzplatte		1	Seat plate
8	133 176-045	Reparatursatz f. Abdeckung		1	Repair kit for cover
9	133 617-045	Abdeckung f. Federung		1	Cover for resilience
10	133 177-045	Reparatursatz f. Sitzgestell		1	Repair kit
11	133 809-045	Sitzgestell kpl.		1	Seat stillage
12	133 114-045	Verschleißteile MSH12/20		1	Fast-moving parts kit
13	133 116-045	Puffersatz		1	Buffer kit
14	133 117-045	Innenschwinge		1	Swing
15	133 618-045	Außenschwinge		1	Swing
16	133 119-045	Stoßdämpfer kpl. MSG20		1	Shock absorber
17	132 596-045	Zugfeder		1	Extension spring
18	133 122-045	Gewichtseinstellhebel		1	Weight adjustment grip
19	132 112-045	Griff		1	Grip
20	133 125-045	Griff kpl.		1	Grip ass.
21	133 126-045	Hebel kpl.		1	Leber ass.
36	133 017-045	Tasche kpl.		1	Pocket
45	134 527-045	Abdeckung kpl.		1	Caver
46	135 847-045	Rückenpolster		1	Backrest cushion

FRANK-MOTORGERÄTE

Kabelsätze, Dichtungssätze

Spaltenverzeichnis

Zeile
Spalte

Tafel 67 Kabelsätze, Dichtungssätze B 23 - D 24

Cable sets, gasket kits

Column contents

Line
columns

Table 67 Cable sets, gasket kits B 23 - D 24

FRANK-MOTOR VORGERAETE

Schaltplan

C9700/C9700H/C9800H

siehe Betriebsanleitung

Wiring diagram

C9700/C9700H/C9800H

contained in Operation Manual

FRANK-MOTOR

BILDTAFEL NR. 67
KABELSÄTZE, DICHTUNGSSÄTZE

TABLE NO. 67
CABLE SETS, GASKET KITS

Bild-Nr. Ill.No.	Bestell-Nr. Part No.	Benennung	Abm./Bemerk. Dimen./Remarks	Stück Pieces	Denomination
	135 585	ZSB. KABELSATZ HYDRO. (mit Steckverbindungen und Dioden) (Elektronikbox, Induktivgeber, Verstellpumpe, Verstellmotor)	Für Maschinen bis FG. NR 524 10 179 H nicht austauschbar	1	CABLE SET HYDRO. ASS.
	144 034	ZSB. KABELSATZ HYDRO. (mit Steckverbindungen und Dioden) (Elektronikbox, Induktivgeber, Verstellpumpe, Verstellmotor)	Für Maschinen ab FG.NR 524 10 180 H oder mit Gerätepumpe 524-80-34	1	CABLE SET HYDRO. ASS.
	134 525	ZSB. KABELSATZ (mit Steckverbindungen)	Maschine hinten Von Befestigungsblech Kabine bis Motor	1	CABLE SET REAR ASS.
	132 694	ZSB. KABELSATZ	Heckrahmen	1	CABLE SET ASS.
	797 031	ZSB. KABELSATZ	Armaturenbrett	1	CABLE SET ASS.
	138 070	ZSB. KABELSATZ (f. Hydro-Maschinen)	Fahrtrichtungsschalter, Fahrprogrammschalter	1	CABLE SET ASS.
	141 938	ZSB. KABELSATZ (f. Wendeschaltung)	Elektromotor zum Armaturenbrett	1	CABLE SET ASS.
	141 938	ZSB. KABELSATZ WENDESCHALTUNG	bis ... für 14 pol. Stecker am Steuergerät	1	CABLE SET ASS.
	144 465	ZSB. KABELSATZ WENDESCHALTUNG	ab ... für 3 pol. Stecker am Steuergerät	1	CABLE SET ASS.
		DICHTUNGSSÄTZE			GASKET KITS
	601 784DT-HY	ZSB. DICHTUNGSSATZ FÜR VERSTELLPUMPE		1	GASKET KIT FOR VARIABLE CAPACITY HYDR. PUMP
	608 366DT-HY	ZSB. DICHTUNGSSATZ FÜR VERSTELLPUMPE MIT DURCHTRIEB		1	GASKET KIT FOR VARIABLE CAPACITY HYDR. PUMP WITH CONNECTING PASSAGE
	9605 748DT-HY	ZSB. DICHTUNGSSATZ FÜR VERSTELLMOTOR		1	GASKET KIT FOR VARIABLE CAPACITY HYDR. PUMP
	110 188	ZSB. DICHTUNGSSATZ FÜR DANFOSS LENKUNG		1	GASKET KIT FOR DANFOSS STEERING
	110 187	ZSB. DICHTUNGSSATZ FÜR LENKZYLINDER	Dichtungsaustausch ist nur mit dem entsprechenden Spezialwerkzeug zulässig.	1	GASKET KIT FOR STEERING CYL. Replacement of gaskets only permissible with the suitable special tools.
	57690.5-WE	ZSB. DICHTUNGSSATZ FÜR ARBEITSZYLINDER (Fronthydraulik)		1	GASKET KIT FOR HYDRAULIC RAM (front hydraulics)
	107 053	ZSB. DICHTUNGSSATZ FÜR HYDRAULIKZYLINDER (Heckhydraulik)		1	GASKET KIT FOR HYDRAULIC CYL. (rear hydraulics)

Schaltplan

C9700/C9700H/C9800H

siehe Betriebsanleitung

Wiring diagram

C9700/C9700H/C9800H

contained in Operation Manual

BILDTAFEL NR. 67
KABELSÄTZE, DICHTUNGSSÄTZE

TABLE NO. 67
CABLE SETS, GASKET KITS

Bild-Nr. Ill.No.	Bestell-Nr. Part No.	Benennung	Abm./Bemerk. Dimen./Remarks	Stück Pieces	Denomination
	140 701	DICHTUNGSSATZ FÜR HYDRAULIKZYLINDER (Pritsche)		1	GASKET KIT FOR HYDRAULIC ZYL. (loading platform)
	135 013	ZSB. DICHTUNGSSATZ FÜR HYDRAULIKZYLINDER (Pendelsperre)			GASKET KIT FOR HYDRAULIC ZYL. (pendulum lock)
	026 937	DICHTUNGSSATZ für Kupplungsmuffe 020 602		1	GASKET KIT for coupling sleeve
	028 551	DICHTUNGSSATZ für Verschlußmuffe 028 362 BG6		1	GASKET KIT for coupling sleeve BG6
	028 136	DICHTUNGSSATZ für Hydraulikpumpe		1	GASKET KIT for hydraulic pump
	028 137	DICHTUNGSSATZ für Tandempumpe 1. und 2. Stufe		1	GASKET KIT for tandem pump (1st and 2nd pump)
	132 404-BC	DICHTUNGSSATZ für Ventilplatten 029 085 und 029 086		1	GASKET KIT for valve plate 029 085 and 029 086
	785 021	DICHTUNGSSATZ für 2/2 Wegesitzventil		1	GASKET KIT for 2/2 valve
	137 458	DICHTUNGSSATZ (für Fußbremsgeber-zylinder 137 385)		1	GASKET KIT (for brake linkage master cylinder)
	019 803	Reparatursatz für Stromteiler 027 949		1	Repair kit for flow regulation
	017 160	Loctite 573 (50 ccm)	Zum Abdichten von Getriebe und Achsen	1	Sealing compound 573, (50 cc), for gearb. and axles
	030 162	Loctite 5208 (250 ccm)	Flächendichtung	1	Sealing compound 5208 (for seal surface)
	022 914	Loctite 270 (50 ccm)	Zum Kleben von Schraubver-bindungen	1	Sealing compound 270 (for tightening screw connections)
	026 279	Dichtstoff Terostat 55 (transp. Nr. 128.44L)	Abdichtung Dach	1	Sealing compound (roof sealing)
	026 264	Kleber für Gummi (Epple Bond 4202, 20 gr.)		1	Rubber glue
	028 262	Sikaflex 221 schwarz	Zum einkleben der Scheiben	1	Sealing component for windows
	029 000	Sprühdose 0,3 kg grau	RAL 7021	n. B.	Tin w. 0,3 kg grey colour
	020 656	Sprühdose 0,3 kg orange	RAL 2004	n. B.	Tin w. 0,3 kg orange col.
	017 201	Farbdose 0,5 kg orange	RAL 2004	n. B.	Tin w. 0,5 kg orange col.
	017 202	Farbdose 750 ml orange	RAL 2004	n. B.	Tin w. 750ml orange col.
	027 014	Farbdose 0,5 kg silber		n. B.	Tin w. 0,5 kg silver col.
	027 015	Farbdose 1 kg silber		n. B.	Tin w. 1 kg silver colour
	023 520	Farbdose 0,5 kg schwarz	Spezial Auspuff-Farbe	n. B.	Tin w. 0,5 kg black colour
	023 521	Farbdose 1 kg schwarz	Spezial Auspuff-Farbe	n. B.	Tin w. 1 kg black colour
	133 079	Betriebsanleitung	C9600/C9700H + Ergänzungsblatt C9800	1	Operation manual

FRANK-MOTOR GERÄTE

Schaltplan

C9700/C9700H/C9800H

siehe Betriebsanleitung

Wiring diagram

C9700/C9700H/C9800H

contained in Operation Manual

FRANK-MOTOR

BILDTAFEL NR. 67
KABELSÄTZE, DICHTUNGSSÄTZE

TABLE NO. 67
CABLE SETS, GASKET KITS

Bild-Nr. Ill.No.	Bestell-Nr. Part No.	Benennung	Abm./Bemerk. Dimen./Remarks	Stück Pieces	Denomination
		ÜBERSICHT UND BESTELLNR. FÜR WARTUNGSTEILE			SURVIEW AND REFERENCES OF MAINTENANCE PARTS
	010 395	Dichtring für Ölablassschraube		1	Seal ring
	797 135	Motorölfilter		1	Engine oil filter
	787 357	Ventildeckeldichtung		1	Gasket valve cover
	029 760	Luftfilterpatrone		1	Air filter cartridge
	784 992	Keilriemen für Lüfter KHD		1	V-belt for fan
	786 262	Reparatursatz Zahnriemen		1	Toothed belt
	782 971	Kraftstofffilter		1	Fuel filter
	029 541	Saugfilterelement	Hydraulik-Saugfilter für Arbeitshydraulik	1	Hydr. suction filter
	132 897	Filterelement	Hydraulik-Druckfilter Arbeits- und Fahrhydraulik	2	Hydr. pressure filter
	029 540	Saugfilterelement	Hydraulik-Saugfilter für Fahrhydraulik for drive hydraulic	1	Suction filter
	019 808	ZSB. WERKZEUGSATZ (best. aus Steckschlüsselsatz 10-27, mit Knarre und Verlängerung, Gabelschlüsselsatz 6-32, Rohrzange, Kombizange und 2 Schraubenzieher)	Sonderzubehör	1	TOOL KIT ASS. (cons. of socket wrench kit 10-27, with extension, spanner set 3-32, pliers, combined pliers, and two screw drivers)
	138 349	Bedienbox BB-3 (zur Einstellung und Überprüfung der Elektronik)		1	Operating box (kit for checking electronic system)
	138 350	Verbindungskabel für BB-3		1	Conection cabel for BB-3

Frontaushebung, Heckaushebung, Pritsche, Zapfwellenverl. Reduziergetriebe

A 25

Spaltenverzeichnis

		Zeile Spalte
Tafel 70	Frontaushebung	B 25 - B 26
Tafel 71	Hydraulik für Frontaushebung und Neigungsverstellung	C 25 - D 26
Tafel 72	Heckaushebung Typ 524-51-4	E 25 - F 26
Tafel 73	Hydraulik für Heckaushebung Typ 524-51-4 Bausatz Speicher Heckaushebung Typ 524-80-20	G 25 - G 26
Tafel 80	Pritsche Typ 524-34-30	H 25 - H 26
Tafel 82	Hydraulische Kippeinrichtung	I 25 - I 26
Tafel 83	Zapfwellenverlängerung Typ 526-62-1	J 25 - J 26
Tafel 84	Reduziergetriebe Typ 524-62-1	K 25 - K 26
Tafel 85	Reduziergetriebe Typ 524-62-1 Einzelteile	L 25 - L 26

Front lift, heck lift, Loading platform, P.T.O. extendion, step-down gear

A 26

Column contens

		Line columns
Table 70	Front lift	B 25 - B 26
Table 71	Hydraulic for front lift and Banking lock	C 25 - D 26
Table 72	Heck lift type 524-51-4	E 25 - F 26
Table 73	Hydraulic for heck lift type 524-51-4 Camber heck lift type 524-80-20	G 25 - G 26
Table 80	Loading platform type 524-34-30	H 25 - H 26
Table 82	Hydraulic dumping device	I 25 - I 26
Table 83	P.T.O. extension type 526-62-1	J 25 - J 26
Table 84	Step-down gear type 524-62-1	K 25 - K 26
Table 85	Step-down gear type 524-62-1 Spare parts	L 25 - L 26

FRANK-MOTOR VORGERÄTE

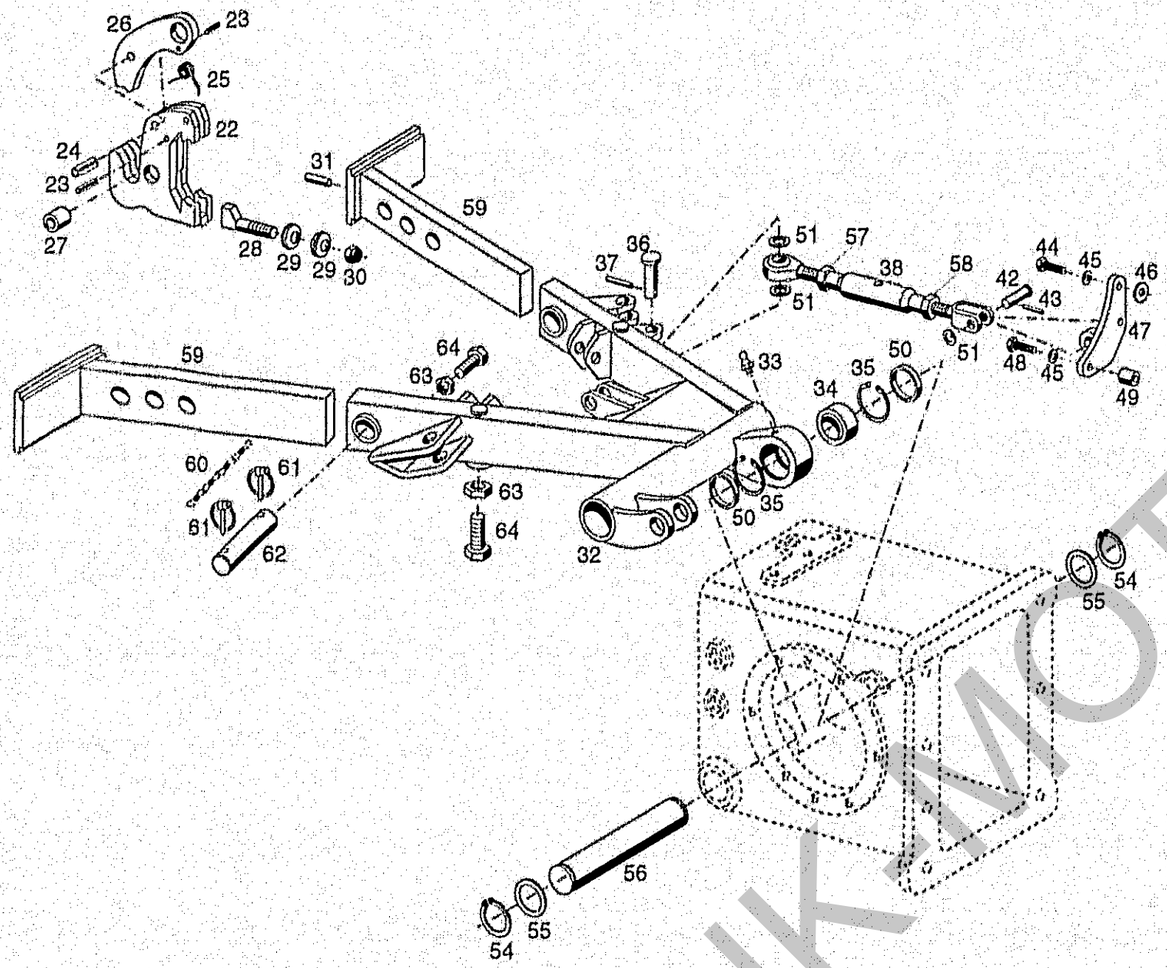

Bildtafel - table - No. 70

C98-070.ai 11.03.02

BILDTAFEL NR. 70
FRONTAUSHEBUNG

TABLE NO. 70
FRONT LIFT

Bild-Nr. Ill.No.	Bestell-Nr. Part No.		Benennung	Abm./Bemerk. Dimen./Remarks	Stück Pieces	Denomination
22	131 213		ZSB. FANGHAKEN (best. aus Teilen 22-30)	Serienausführung	2	CATCH HOOK ASS. (cons.of parts 22-30)
	526-51-75		BAUSATZ FANGHAKEN VERSTÄRKT KAT 2 (best. aus Teilen 22-30)	Zubehör	2	CATCH HOOK ASS. (cons. of parts 22-30)
23	010 602	DIN1481-6x24	Spannstift		4	Tension pin
24	027 591	DIN1481-12x32	Spannstift		2	Tension pin
25	027 602		Schenkelfeder		2	Elbow spring
26	131 217		Riegel	12x153x91	2	Lock
27	027 017		Reduzierhülse	Ø22,4xØ28x40	4	Reduction sleeve
28	140 185		Spannkeil	M12	2	Wedge
29	028 380	DIN6796B12	Scheibe		4	Shim
30	011 687	DIN985M12	Sechskantmutter	selbsts.	2	Hexagon nut, self lock
31	010 6[illegible]	DIN1481-8x24	Spannstift		2	Tension pin
32	140 704		Zsb. Unterlenkerrahmen (best. aus Teilen 32-35)		1	Lower link arm frame ass. (cons. of parts 32-35)
33	010 491	DIN71412AM8x1	Schmiernippel		1	Lubrications nipple
34	027 500		Radialgelenklager	Ø40xØ68x40	1	Radial rocker bearing
35	010 165	DIN472-68x2,5	Sicherungsring		2	Circlip
36	028 498	DIN1444-20x70	Bolzen		1	Bolt
37	010 598	DIN1481-5x36	Spannstift		1	Tension pin
38	130 667		Zsb. Gelenkschloß		1	Articulated lock ass.
42	028 498	DIN1444-20x70	Bolzen		1	Bolt
43	010 598	DIN1481-5x36	Spannstift		1	Tension pin
44	011 544	DIN933M12x40	Sechskantschraube		2	Hexagon screw
45	010 065	DIN137B12	Federscheibe		3	Lock washer
46	015 653	000 991 75 39	Scheibe	Ø12,5xØ32x6	2	Shim
47	130 966		Zsb. Halter	NL.	1	Holder
48	011 366	DIN933M12x55	Sechskantschraube		1	Hexagon screw
49	027 670		Distanzrohr	Ø20x3,5x20	1	Distance tube
50	027 607		Distanzring	Ø40,2x48,3x8	2	Ring
51	010 050	DIN125A21	Scheibe		2	Shim
	028 731	DIN988-20x28x0,5	Passscheibe		n. B.	Shim
	028 732	DIN988-20x28x1	Passscheibe		n. B.	Shim
	015 629		Beilegscheibe	Ø20,5xØ28x3	n. B.	Shim
52	028 498	DIN1444-20x70	Bolzen		1	Bolt
53	010 598	DIN1481-5x36	Spannstift		1	Tension pin
54	010 147	DIN471-40x1,75	Sicherungsring		2	Circlip
55	011 719	DIN988S40x50x2,5	Stützscheibe		2	Shim
56	130 452		Achse	Ø40x227	1	Axle
57	022 662	DIN439BM24	Sechskantmutter		1	Hexagon nut
58	029 376	DIN439BM24L	Sechskantmutter		1	Hexagon nut, left
59	140 698		Zsb. Einsteckende	NL.	2	Link arms
60	016 613		Zsb. Knotenkette	145 lg.	2	Button chain
61	010 468		Klappstecker	8x39,5	4	Dawel pin
62	130 415		Bolzen	Ø30x106	2	Bold
63	021 630	DIN439BM20	Sechskantmutter		4	Hexagon nut, left
64	029 720	DIN933M20x35	Sechskantschraube		4	Hexagon screw

FRANK MOTOR GERÄTE

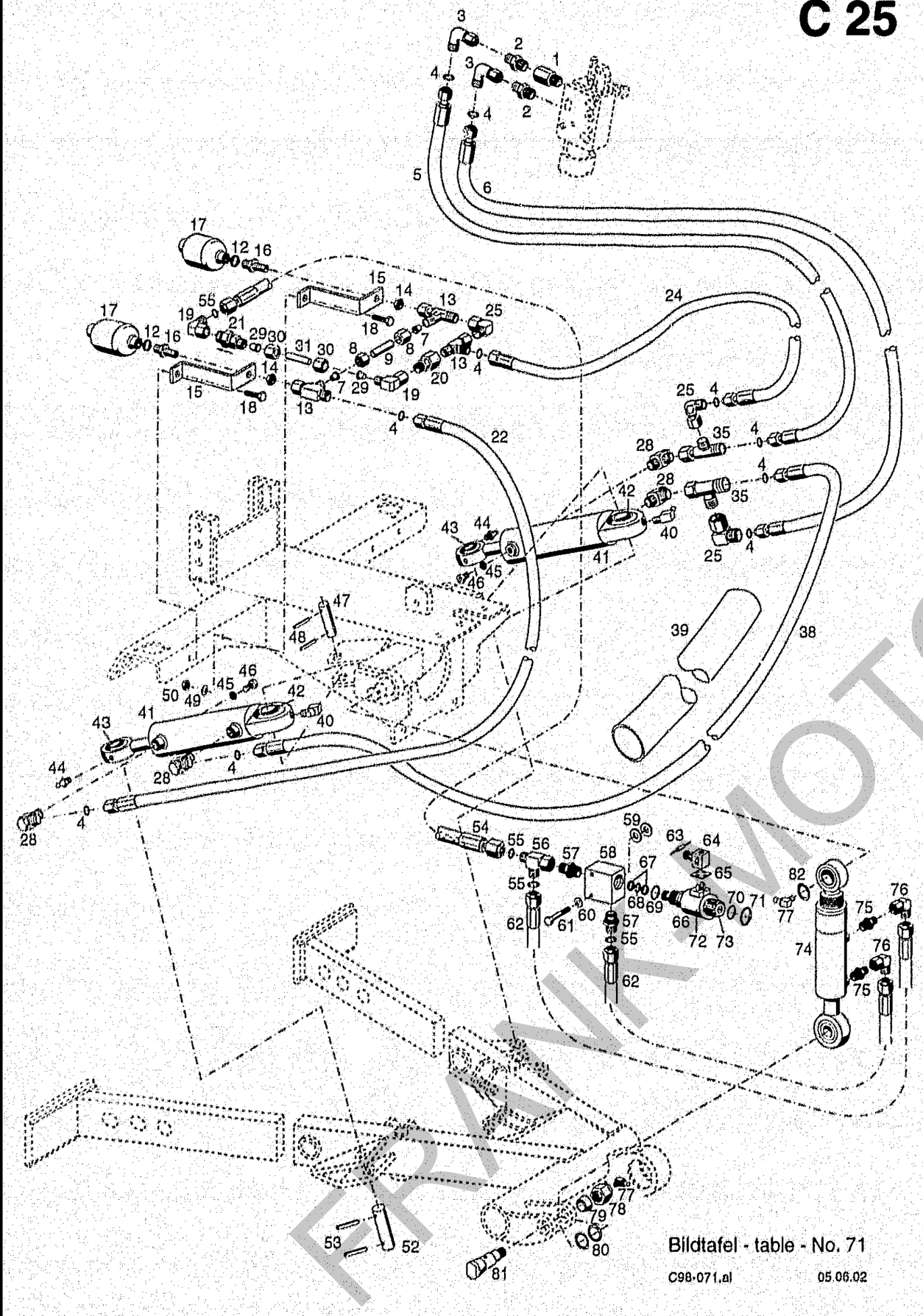

BILDTAFEL NR. 71
HYDRAULIK FÜR FRONTAUSHEBUNG UND NEIGUNGSVERSTELLUNG

TABLE NO. 71
HYDRAULIC FOR FRONT LIFT AND BANKING LOCK

Bild-Nr. Ill.No.	Bestell-Nr. Part No.		Benennung	Abm./Bemerk. Dimen./Remarks	Stück Pieces	Denomination
1	028 680		Doppelstutzen	M18x1,5/M18x1,5	1	Connection piece
2	028 602		Ger. Einschraubstutzen	f. Ø12, M18x1,5	2	Screw socket str.
3	028 615		Einstellb. Winkelstutzen	f. Ø12, M18x1,5 SV	2	Adjustable angle
4	028 586		Ringdichtung	Ø9,5x2	10	Ring seal
5	029 803		Hochdruckschlauch	Ø12x1050 (1SC10)	1	High-pressure hose
6	021 945		Hochdruckschlauch	Ø12x1350 (1SC10)	1	High-pressure hose
7	015 751		Profilring	f. Ø12	2	Wedge ring
8	015 725		Überwurfmutter	f. Ø12; M18x1,5	2	Lock nut
9	141 259		Rohr	Ø12x1,5x67	1	Pipe
12	010 395	DIN7603A18x24	Dichtring		2	Seal ring
13	028 617		Einstellb. L-Stutzen	f. Ø12, M18x1,5	3	Adjustable L-union
14	010 102	DIN439BM18x1,5	Sechskantmutter	flach	2	Hexagon nut, flat
15	141 292		Halter	40x5x278	2	Fixture
16	029 786		Schottstutzen	M18x1,5/M18x1,5	2	Selector socket
17	136 678		Membranspeicher		2	Chamber
18	011 511	DIN933M8x20	Sechskantschraube		2	Hexagon screw
19	028 616		Einstellb. Winkelstutzen	Ø8; M14x1,5	2	Angle screw union
20	028 618		Reduzierstutzen	SV, Ø12/8	1	Reducing union
21	022 647		Rückschlagventil	f. Ø8, 1,0 bar	1	Relief valve
22	019 297		Hochdruckschlauch	Ø12x410 (1SC10)	1	High-pressure hose
24	021 852		Hochdruckschlauch	Ø12x940 (1SC10)	1	High-pressure hose
25	028 615		Einstellb. Winkelstutzen	f. Ø12, M18x1,5 SV	3	Adjustable angle
28	028 627		Winkel-Schwenkstutzen	f. Ø12, M16x1,5	4	Angle screw union
29	015 749		Profilring	für Ø8	2	Wedge ring
30	015 723		Überwurfmutter	M14x1,5	2	Lock nut
31	141 322		gerade	Ø8x1x40	1	Pipe
35	028 617		Einstellb. L-Stutzen	f. Ø12, M18x1,5	2	Adjustable L-union
38	110 865		Hochdruckschlauch	Ø12x800 (1SC10)	1	High-pressure hose
39	030 171		Schutzschlauch	C52x650 lg.	1	Hose
40	010 490	DIN71412CM8x1	Schmiernippel		2	Lubrications nipple
41	139 892		Zsb. Zylinder (doppeltwirkend)	360/164-63/30	2	Cylinder
	57690.5-WE		Zsb. Dichtungssatz	für Teil 41	1	Gasket kit (for parts 41)
42	83.417.3-WE		Gelenklager	GE30FO-2RS	2	Rocker bearing
43	801.008.0-WE		Gelenklager	GE25FO-2RS	2	Rocker bearing
44	010 491	DIN71412AM8x1	Schmiernippel		2	Lubrications nipple
45	010 394	DIN7603A16x22x1,5	Dichtring		2	Sealing ring
46	029 787	DIN908M16x1,5	Verschlußschraube		2	Sealing screw
47	130 415		Bolzen	Ø30x106	2	Bolt
48	013 706	DIN1481-8x50	Spannstift		4	Tension pin
49	010 063	DIN137B8	Federscheibe		2	Lock washer
50	011 579	DIN934M8	Sechskantmutter		2	Hexagon nut
52	027 732		Bolzen	Ø25x90	2	Bolt
53	013 705	DIN1481-6x50	Spannstift		4	Tension pin
54	019 299		Hochdruckschlauch	Ø8x500 (1SC6)	1	High-pressure hose
55	025 385		Ringdichtung	Ø6x1,5	6	Ring seal
56	028 621		Einstellb. L-Stutzen	f. Ø8, M14x1,5	1	Adjustable L-union
57	028 609		Ger. Einschraubstutzen	f. Ø8, R3/8"	2	Screw socket str.
58	029 795		Gehäuse		1	Housing
59	010 464	DIN9021A6,4	Scheibe		4	Shim

FRANK MOTOR

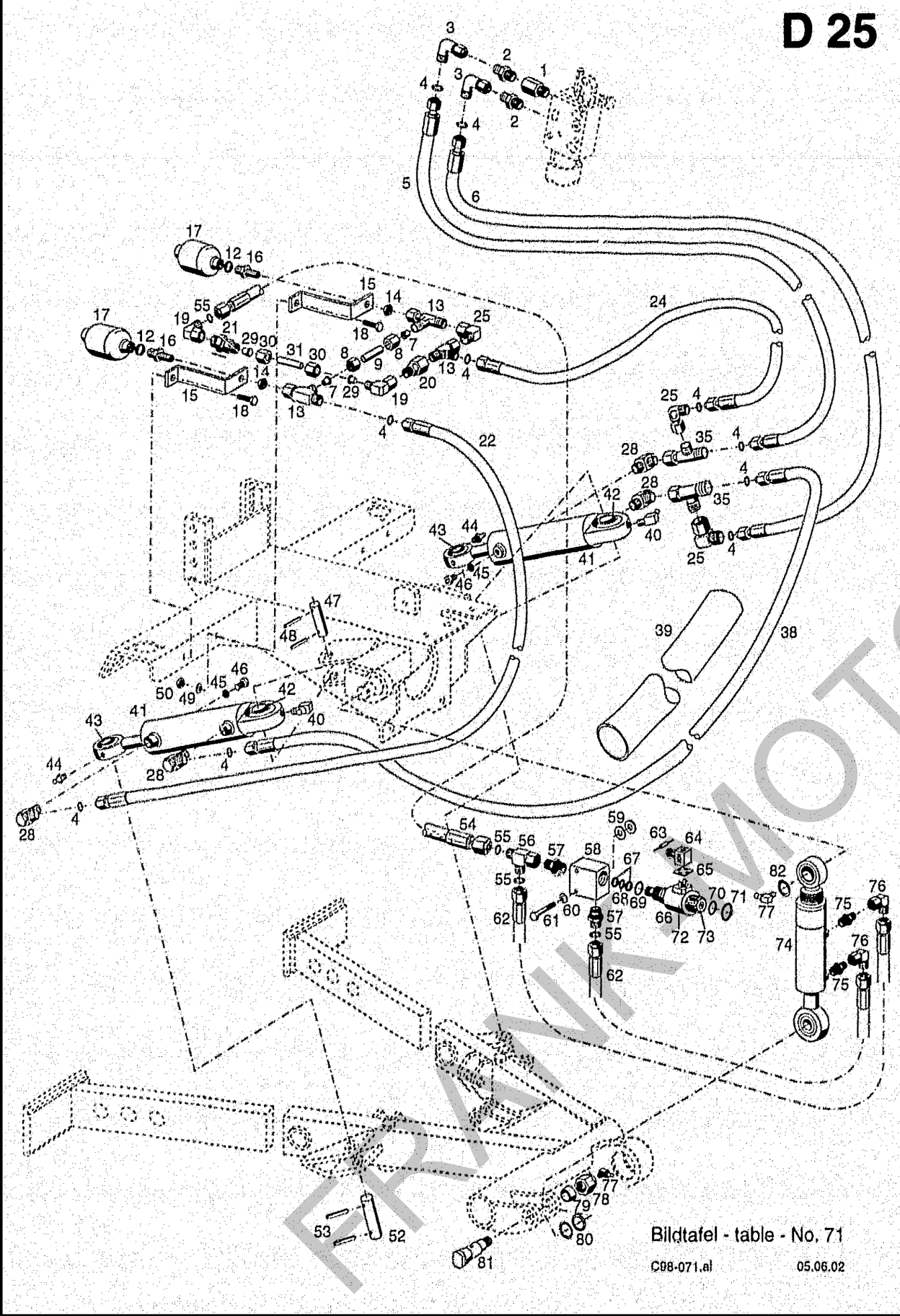

Bildtafel - table - No. 71

C98-071.ai 05.06.02

BILDTAFEL NR. 71
HYDRAULIK FÜR FRONTAUSHEBUNG UND NEIGUNGSVERSTELLUNG

TABLE NO. 71
HYDRAULIC FOR FRONT LIFT AND BANKING LOCK

Bild-Nr. Ill.No.	Bestell-Nr. Part No.		Benennung	Abm./Bemerk. Dimen./Remarks	Stück Pieces	Denomination
60	011 742	DIN137B6	Federscheibe		2	Lock washer
61	011 162	DIN931M6x45	Sechskantschraube		2	Hexagon screw
62	025 238		Hochdruckschlauch	Ø8x300 (1SC6)	2	High-pressure hose
63	027 136		Diode	BY 254	1	Diode
64	126 318		Gerätestecker schwarz		1	Plug
65	128 432		Dichtung	29x29x1,5	1	Gasket
66	029 794		2/2 Wege-Sitzventil (best. aus Teilen 66-73)		1	Valve (cons. of parts 66-73)
	143 783		Dichtsatz (best. aus Teilen 67-71)		1	Gasket kit (cons. of parts 67-71)
67	siehe Dichtsatz		Stützring	Ø15xØ11,7x1	2	Supporting ring
68	siehe Dichtsatz		Runddichtring	Ø11x2	1	O-ring
69	siehe Dichtsatz		Runddichtring	Ø17x2	1	O-ring
70	siehe Dichtsatz		Runddichtring	Ø15,6x1,78	1	O-ring
71	022 459		Runddichtring	Ø22x2,5	1	O-ring
72	143 784		Magnet	12V	1	Magnet
73	143 785		Befestigungsmutter		1	Nut
74	140 234		Zsb. Zylinder (Gleichlaufzylinder)	310/56-50/25	2	Cylinder
75	028 608		Ger. Einschraubstutzen	f. Ø8, M12x1,5	2	Screw socket str.
76	028 616		Einstellb. Winkelstutzen	Ø8; M14x1,5	2	Angle screw union
77	010 490	DIN71412CM8x1	Schmiernippel		2	Lubrications nipple
78	027 921	DIN985M20x1,5	Sechskantmutter		1	Hexagon nut
79	138 244		Konusring	Ø32x14	1	Cone ring
80	014 221		Distanzrohr	Ø25,1x30x5	2	Spacer
81	140 703		Konusbolzen	Ø32x96	1	Cone bolt
82	010 144	DIN471-30x1,5	Sicherungsring		1	Circlip

FRANK MOTOR

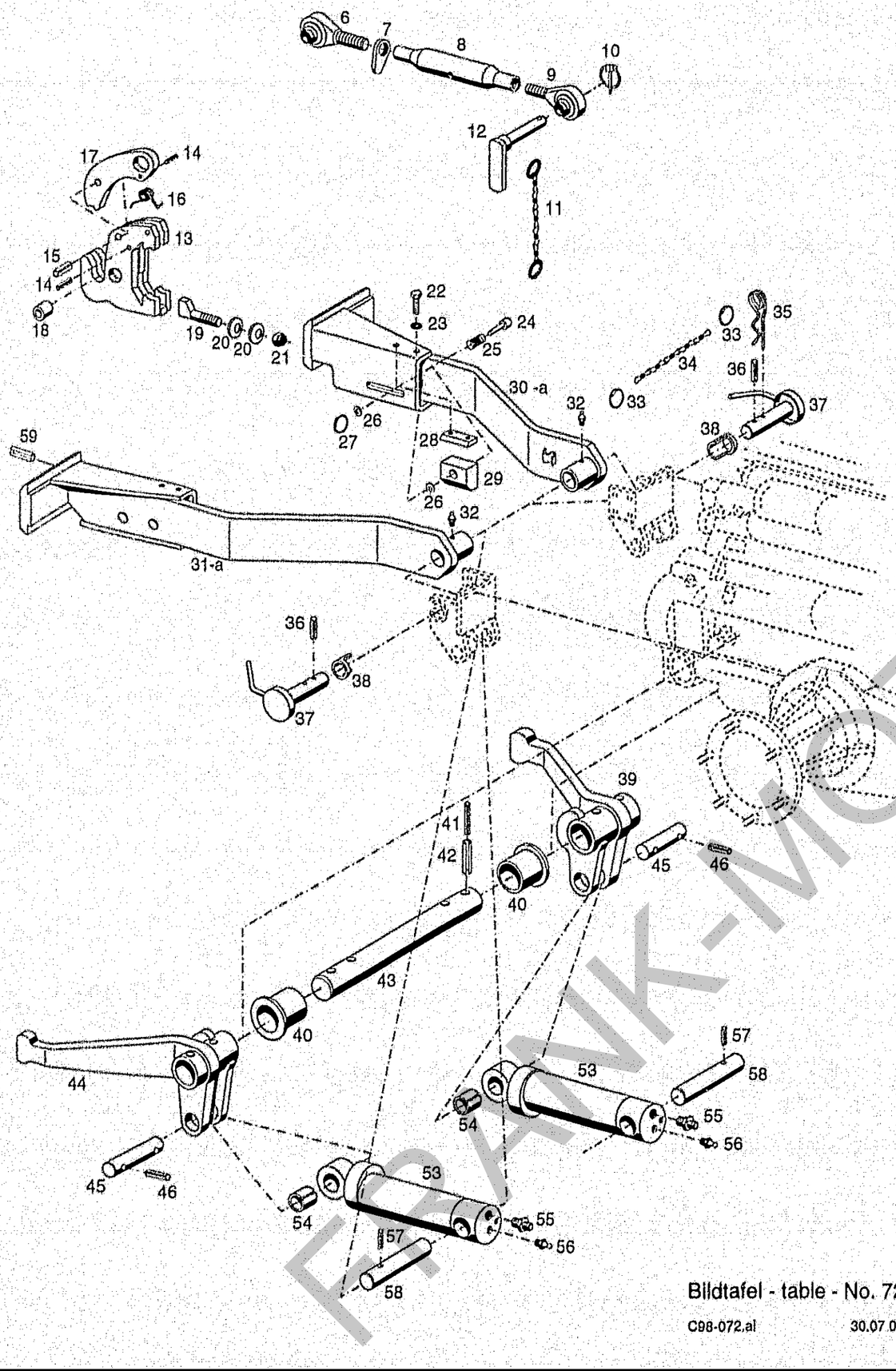

Bildtafel - table - No. 72

C98-072.al 30.07.03

BILDTAFEL NR. 72
HECKAUSHEBUNG TYP 524-51-4

TABLE NO. 72
HECK LIFT TYPE 524-51-4

Bild-Nr. Ill.No.	Bestell-Nr. Part No.		Benennung	Abm./Bemerk. Dimen./Remarks	Stück Pieces	Denomination
	524-51-4		ZSB. HECKAUSHEBUNG (best. aus Teilen 6-59)		1	HECK LIFT ASS. (cons. of parts 6-59)
	114 411		ZSB. OBERER LENKER (best. aus Teilen 6-9)	Ø19, 240-330	1	UPPER LINK ARM ASS. (cons. of parts 6-9)
6	114 412		Gelenkauge rechts	M24; Ø19; 75 lg.	1	Pivot eye, right
7	114 415		Griffmutter	M24	1	Handle nut
8	114 414		Spannhülse	M24; 35x150	1	Tension sleeve
9	114 413		Gelenkauge links	M24; Ø19; 75 lg.	1	Pivot eye
10	010 468	DIN11023-8	Klappstecker		1	Dowel pin
11	023 756		Zsb. Knotenkette (mit Klappstecker 10)		2	Button chain (with dowel pin 10)
12	131 269		Zsb. Bolzen Kat I	NL. Ø19	1	Bolt Kat I ass.
13	131 213		ZSB. FANGHAKEN (best. aus Teilen 13-21)	Serienausführung	2	CATCH HOOK ASS. (with parts 13-21)
	526-51-75		BAUSATZ FANGHAKEN VERSTÄRKT KAT 2 (best. aus Teilen 13-21)	Zubehör	2	CATCH HOOK ASS. (with parts 13-21)
14	010 602	DIN1481-6x24	Spannstift		4	Tension pin
15	027 591	DIN1481-12x32	Spannstift		2	Tension pin
16	027 602		Schenkelfeder	Ø3	2	Helical coiled spring
17	131 217		Riegel	12x153x91	2	Lock
18	027 017		Reduzierhülse	Ø22,4xØ28x40	4	Reduction sleeve
19	131 218		Spannkeil	M12	2	Wedge
20	028 380	DIN6796A12	Scheibe		4	Shim
21	011 687	DIN985M12	Sechskantmutter	selbsts.	2	Hexagon nut, self lock
22	026 466	DIN933M8x16	Sechskantschraube	sicherungsbeschichtet	4	Hexagon screw
23	011 140	DIN127B8	Federring		4	Spring ring
24	131 049		Bolzen	Ø16x50	2	Bolt
25	022 936		Druckfeder	Ø14,8x0,8x23	2	Pressure spring
26	010 085	DIN433-8,4	Scheibe		2	Shim
27	014 305		Schlüsselring	Ø30xØ35	2	Key ring
28	131 052		Schiene	25x8x60	2	Bar
29	131 105		Schiebestück	40x25x50	2	Slider
30	131 017		Zsb. Unterlenker rechts (730 lang)	Eingebaut bis 03.03	1	Lower link arm ass. RH
30a	144 455		Zsb. Unterlenker rechts (830 lang)	Eingebaut ab	1	Lower link arm ass. RH
31	131 018		Zsb. Unterlenker links (730 lang)	Eingebaut bis 03.03	1	Lower link arm ass. LH
31a	144 456		Zsb. Unterlenker links (830 lang)	Eingebaut ab	1	Lower link arm ass. LH
32	010 490	DIN71412CM8x1	Schmiernippel		2	Lubrication nipple
33	014 305		Schlüsselring	Ø30xØ35	4	Key ring
34	014 445		Knotenkette	200 lg.	2	Button chain
35	010 472	DIN11024-6,3	Federstecker		2	Spring loaded pin
36	010 599	DIN1481-5x40	Spannstift		2	Tension pin
37	131 035		Zsb. Bolzen	NL. Ø30	2	Bolt
38	131 050		Hülse	Ø42,4xØ30,3x32	2	Sleeve
39	131 029		Zsb. Hubhebel rechts	NL.	1	Hydraulic lever ass. RH
40	027 735		Lagerbuchse	Ø45xØ50x50	2	Bearing bush
41	010 611	DIN1481-8x60	Spannstift		4	Tension pin

FRANK-MOTOR

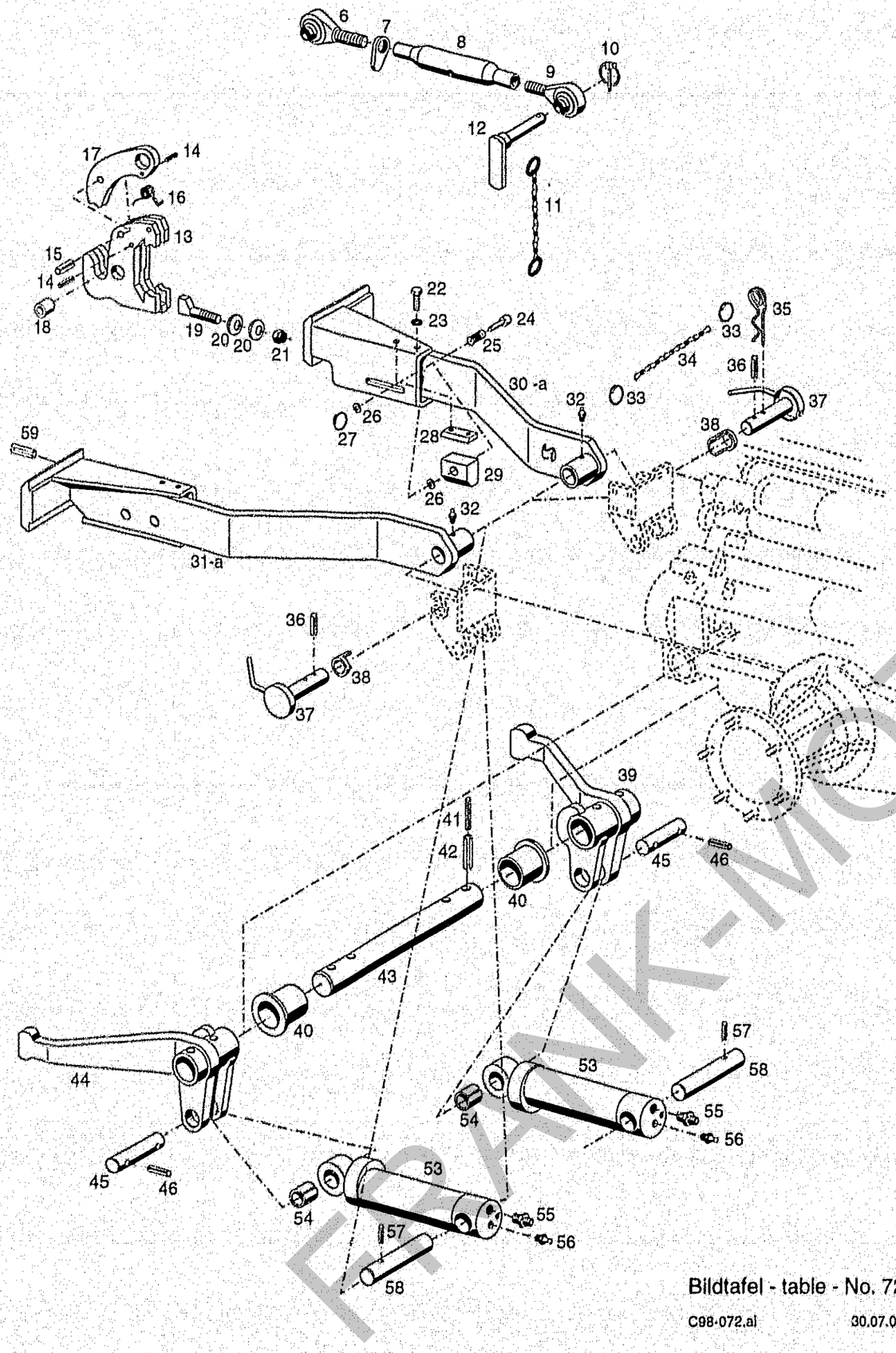

Bildtafel - table - No. 72

C98-072.ai 30.07.03

BILDTAFEL NR. 72
HECKAUSHEBUNG TYP 524-51-4

TABLE NO. 72
HECK LIFT TYPE 524-51-4

Bild-Nr. / Ill.No.	Bestell-Nr. / Part No.		Benennung	Abm./Bemerk. / Dimen./Remarks	Stück / Pieces	Denomination
42	026 463	DIN1481-14x60	Spannstift		4	Tension pin
43	131 047		Hubwelle	Ø45x516	1	Hydraulic shaft
44	131 030		Zsb. Hubhebel links	NL.	1	Hydraulic lever ass. LH
45	124 758		Bolzen	Ø22x110	2	Bolt
46	010 610	DIN1481-8x40	Spannstift		4	Tension pin
53	108 214		ZSB. HYDRAULIK-ZYLINDER DOPPELTW. (best. aus Teilen 53-56)		2	HYDRAULIC CYLINDER ASS. DOUBLE-ACTING (cons. of parts 53-56)
	107 053		ZSB. DICHTUNGSSATZ		2	GASKET KIT ASS.
			EINZELTEILE FÜR CLAAS-HYDRAULIK-ZYLINDER			INDIV. PARTS FOR CLAAS-HYDRAULIC CYLINDER
	079 372.0		Zsb. Kolbenstange		2	Piston rod ass.
	079 375.0		Kolben		2	Piston
	079 376.0		Zylinderkopf		2	Cylinder head
	683 259.1		Drahtring		2	Wire ring
	010 601	DIN1481-6x20	Spannstift		2	Tension pin
54	215 193.0	DIN1498EG22	Einspannbüchse		2	Clamping bush
55	028 608		Ger. Einschraubstutzen	für Ø8, M12x1,5	2	Straight screw union
56	010 491	DIN71412AM8x1	Schmiernippel		1	Lubrication nipple
57	010 603	DIN1481-6x40	Spannstift		2	Tension pin
58	131 048		Bolzen	Ø25x130	2	Bolt
59	010 606	DIN1481-8x24	Spannstift		2	Tension pin

FRANK-MOTORGERÄTE

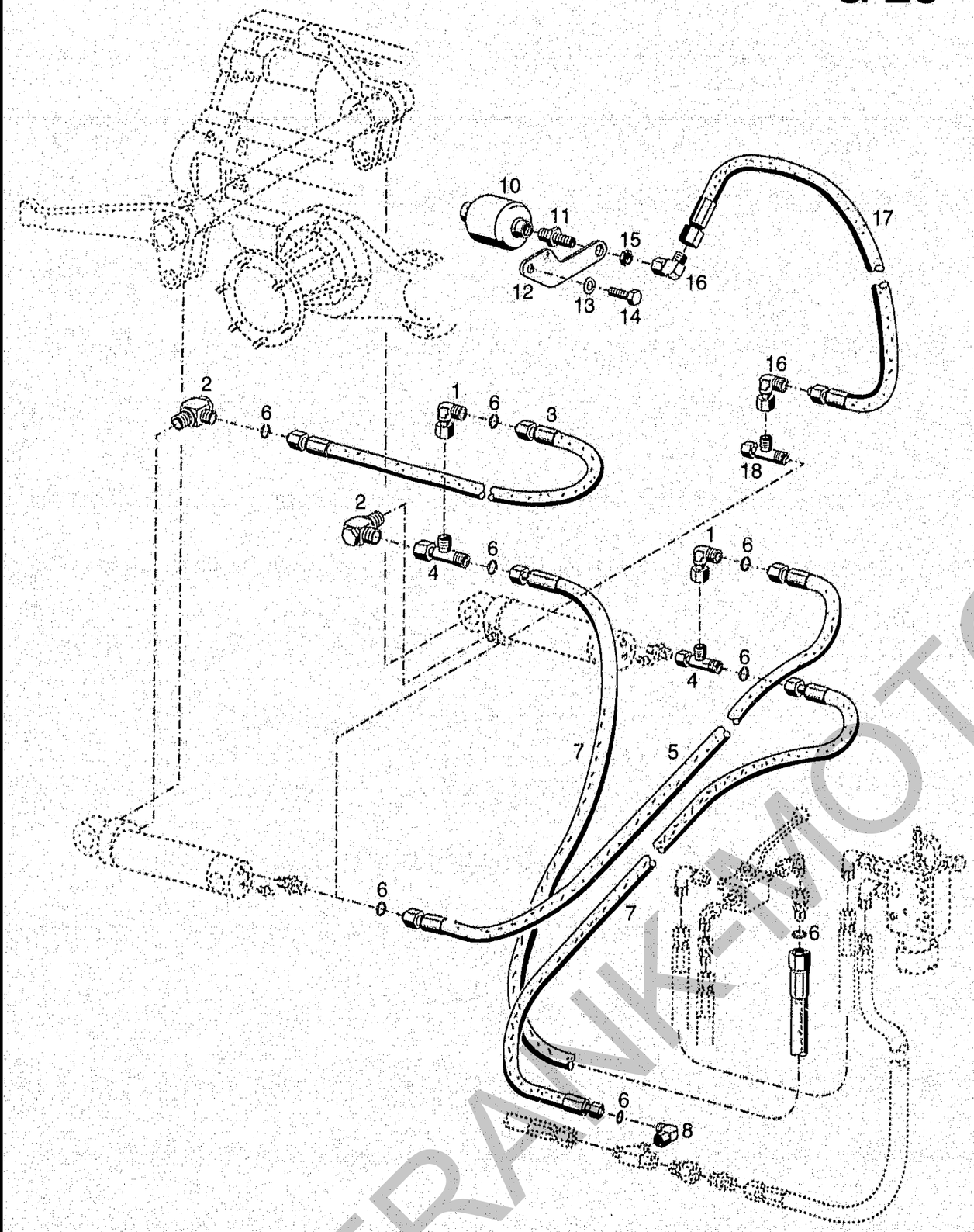

BILDTAFEL NR. 73
HYDRAULIK FÜR
HECKAUSHEBUNG TYP 524-51-4
BAUSATZ SPEICHER HECKAUSEBUNG TYP 524-80-20

TABLE NO. 73
HYDRAULIC FOR
HECK LIFT TYPE 524-51-4
CAMBER HECK LIFT TYPE 524-80-20

Bild-Nr. Ill.No.	Bestell-Nr. Part No.		Benennung	Abm./Bemerk. Dimen./Remarks	Stück Pieces	Denomination
1	028 616		Einstellb. Winkelstutzen	Ø8; M14x1,5	2	Angle screw union
2	028 631		Winkel-Schwenkstutzen	für Ø8, M12x1,5	2	Swivel union
3	019 287		Höchstdruckschlauch	Ø8x900	1	Hose pipe
4	028 621		Einstellb. L-Stutzen	für Ø8, M14x1,5	2	L-union
5	019 302		Höchstdruckschlauch	Ø8x720	1	Hose pipe
6	025 385		Ringdichtung	Ø6x1,5	12	Sealing ring
7	027 909		Schlauchleitung	Ø8x2150	2	Hose pipe
8	028 616		Einstellb. Winkelstutzen	Ø8; M14x1,5	1	Angle screw union
	524 80-20		BAUSATZ SPEICHER HECKAUSHEBUNG (best. aus Teilen 10-18)		1	CAMBER HECK LIFT (cons. of parts 10-18)
10	136 678		Speicher		1	Chamber
11	023 506		Schottstutzen	M18x1,5/M14x1,5	1	Selector socket
12	131 334		Halter	130x120x5	1	Fixture
13	010 066	DIN137B14	Federscheibe		2	Lock washer
14	028 354	DIN933M14x20	Sechskantschraube		2	Hexagon screw
15	011 755	DIN439BM14x1,5	Sechskantmutter	flach	1	Hexagon nut, flat
16	028 616		Einstellb. Winkelstutzen	Ø8; M14x1,5	2	Angle screw union
17	019 299		Hochdruckschlauch	Ø8x500, (1SC6)	1	Hose pipe
18	028 621		Einstellb. L-Stutzen	für Ø8, M14x1,5	1	L-union

FRANK-MOTOR GERÄTE

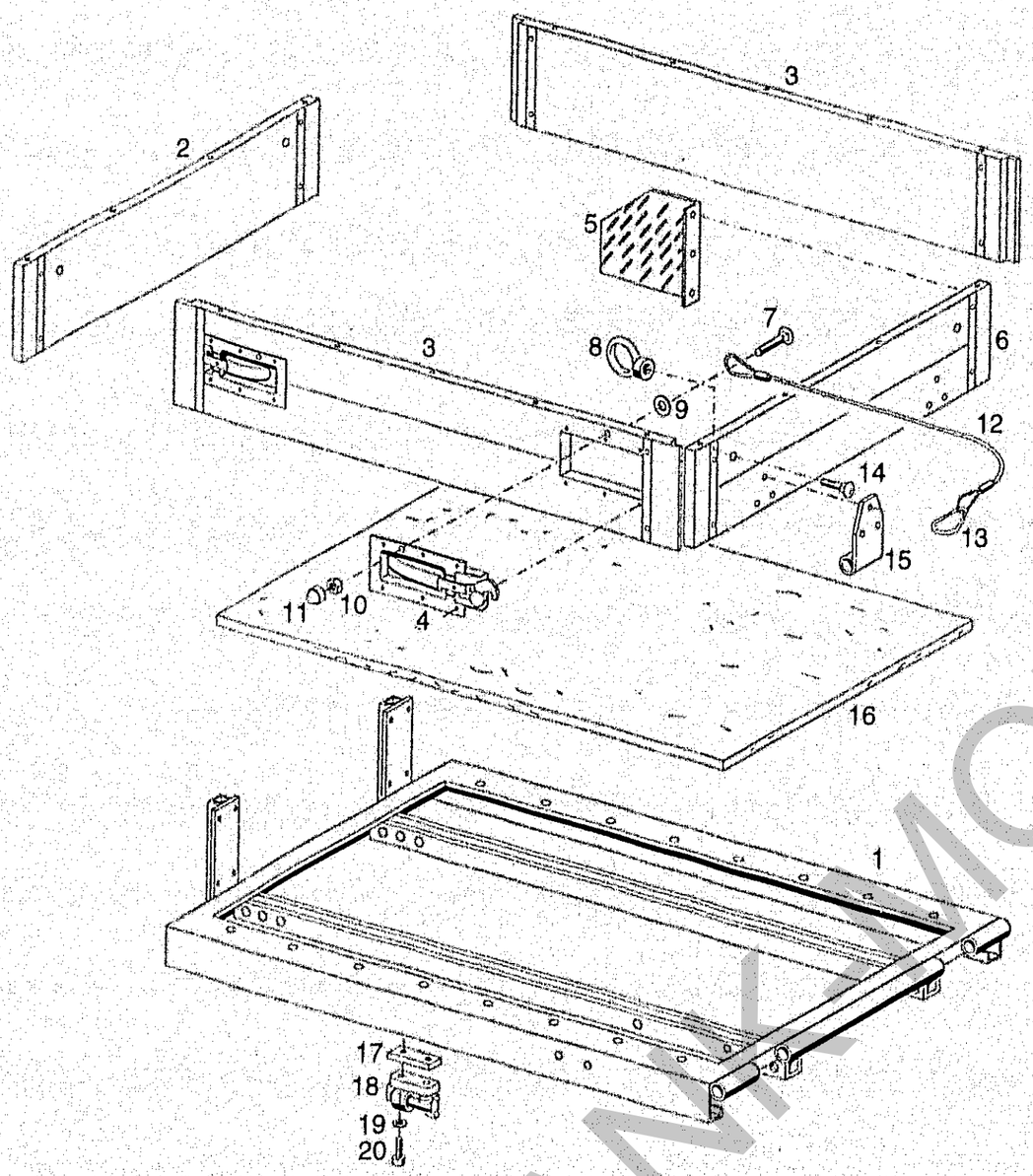

BILDTAFEL NR. 80
PRITSCHE TYP 524-34-30

TABLE NO. 80
LOADING PLATFORM TYPE 524-34-30

Bild-Nr. Ill.No.	Bestell-Nr. Part No.		Benennung	Abm./Bemerk. Dimen./Remarks	Stück Pieces	Denomination
1	524-34-30		ZSB. PRITSCHE KPL. (best. aus Teilen 1-20)		1	PLATFORM COMPL. (cons. of parts 1-20)
2	22111000-AW		Stirn- oder Rückwand kompl.		1	Front- or back wall
3	22124000-AW		Seitenwand kompl. (mit Teil 4)		2	Side wall (with part 4)
4	787 007		Riegelsegmentverschluss rechts		2	Locking bracket, RH
	787 006		Riegelsegmentverschluss links		2	Locking bracket, LH
5	22472000R-AW		Seitenblech rechts		1	Side panel RH
	22472000L-AW		Seitenblech links		1	Side panel LH
6	22111000-AW		Stirn- oder Rückwand kompl.		1	Front- or back wall
7	010 241	DIN603M8x40	Flachrundschraube		2	Flathead screw
8	02072001-AW		Ringmutter	M8	2	Ring nut
9	010 047	DIN125-13	Scheibe		2	Shim
10	011 579	DIN934M8	Sechskantmutter		2	Hexagon nut
11	023 241		Schutzkappe	f. M8	2	Protection cap
12	797 218		Sicherungsseil kpl. (mit Teil 13)		2	Locking rope compl. (with part 13)
13	014 318		Karabinerhaken	Ø7	2	Carbine swivel
14	028 219	DIN603M8x35	Flachrundschraube		2	Flathead screw
15	797 281		Scharnier		2	Hinge
16	11418310-AW		Boden Siebdruckplatte	18mm	1	Platform bottom
17	08576018-AW		Gewindeplatte		4	Thread plate
18	08576012-AW		Scharnier kompl.		4	Hinge compl.
19	010 051	DIN126-6,6	Scheibe		8	Shim
20	022 858	DIN912M6x25	Innensechskantschraube		8	Socketheat screw

FRANK MOTOR GERÄTE

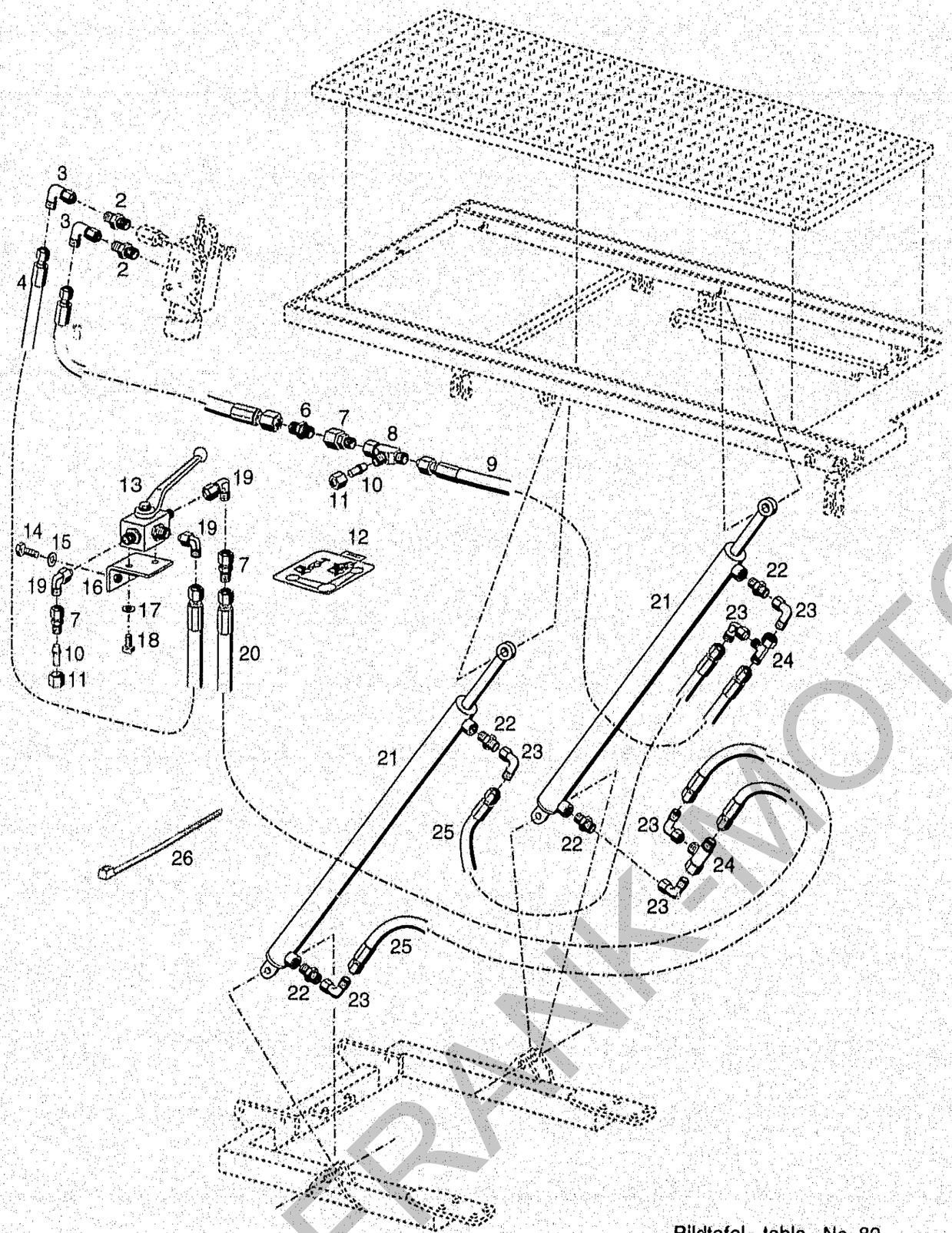

Bildtafel - table - No. 82

BILDTAFEL NR. 82
HYDRAULISCHE KIPPEINRICHTUNG

TABLE NO. 82
HYDRAULIC DUMPING DEVICE

Bild-Nr. Ill.No.	Bestell-Nr. Part No.		Benennung	Abm./Bemerk. Dimen./Remarks	Stück Pieces	Denomination
2	028 602		Ger. Einschraubstutzen	f. Ø12, M18x1,5	2	Screw socket str.
3	028 615		Einstellb. Winkelstutzen	f. Ø12, M18x1,5 SV	2	Adjustable angle
4	027 927		Hochdruckschlauch	Ø12x1800, (1SC10)	1	High-pressure hose
5	021 946		Hochdruckschlauch	Ø12x1900, (2SC10)	1	High-pressure hose
6	029 785		Gerader Stutzen	f. Ø12, M18x1,5	1	Straight coupling
7	028 618		Reduzierstutzen	12/8	3	Reduction union
8	028 621		Einstellb. L-Stutzen	f. Ø8, M14x1,5	1	Adjustable L-union
9	025 369		Schlauchleitung	Ø8x1500, (1SC6)	1	Hose pipe
10	022 400		Verschlussstopfen	f. Ø8	1	Sealing plug
11	015 723		Überwurfmutter	M14x1,5	1	Wing nut
12	132 822		Hinweisschild	60x60	1	Instruction sign
13	023 920		Zsb. Drelwegekugelhahn		1	Ball cock
14	011 511	DIN933M8x20	Sechskantschraube		2	Hexagon screw
15	010 063	DIN137B8	Federscheibe		2	Lock washer
16	132 763		Zsb. Halter	NL.	1	Fixture
17	011 742	DIN137B6	Federscheibe		2	Lock washer
18	011 502	DIN933M6x12	Sechskantschraube		2	Hexagon screw
19	028 615		Einstellb. Winkelstutzen	f. Ø12 M18x1,5	3	Angle screw union
20	019 291		Hochdruckschlauch	Ø8x1730, (1SC6)	1	High-pressure hose
21	138 797		Zsb. Hydraulikzylinder (doppeltwirkend)	825 lang	2	Hydr. cylinder ass.
	140 701		Dichtungssatz	für 138 797	2	Gasket kit
22	028 607		Ger. Einschraubstutzen	f. Ø8 M16x1,5	4	Screw socket str.
23	028 616		Einstellb. Winkelver-schraubung	f. Ø8 M14x1,5	3	Angle screw union
24	028 621		Einstellb. L-Stutzen	f. Ø8, M14x1,5	1	Adjustable L-union
25	019 289		Hochdruckschlauch	Ø8x1200, (1SC6)	2	High-pressure hose
26	027 250		Kabelband	365x7,8	n. B.	Cable strip

FRANK-MOTOR

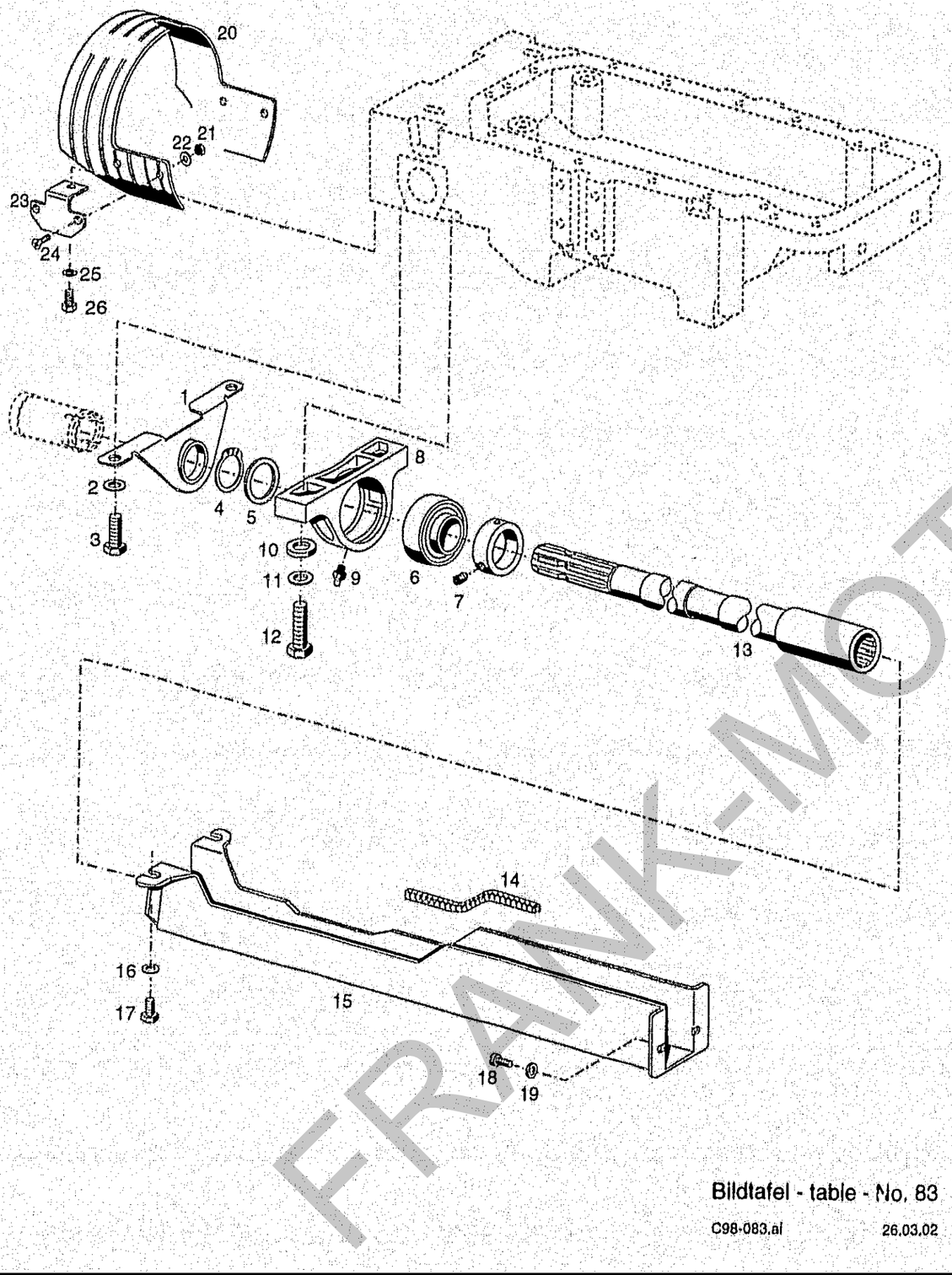

Bildtafel - table - No. 83

C98-083.ai 26.03.02

BILDTAFEL NR. 83
ZAPFWELLENVERLÄNGERUNG TYP 526-62-1

TABLE NO. 83
P.T.O. EXTENSION TYPE 526-62-1

Bild-Nr. Ill.No.	Bestell-Nr. Part No.		Benennung	Abm./Bemerk. Dimen./Remarks	Stück Pieces	Denomination
	526-62-1		ZSB. ZAPFWELLEN-VERLÄNGERUNG KPL. (best. aus Teilen 1-19)		1	P.T.O. SHAFT EXTENSION ASS. CPL. (cons. of parts 1-19)
1	130 870		Zsb. Winkel	NL.	1	Angle ass.
2	010 064	DIN137B10x18	Federscheibe		2	Lock washer
3	011 525	DIN933M10x20	Sechskantschraube		2	Hexagon screw
4	010 146	DIN471-35x1,5	Sicherungsring		1	Circlip
5	011 692	DIN988-35x45x1	Paßscheibe		1	Shim
6	028 267		Y-Lager mit Excenterring (mit Teil 7)	YET 207	1	Clamp bearing (comprising part 7)
7	028 268		Gewindestift	M10x1x11	1	Headless pin
8	027 682		Stehlager (best. aus Teilen 6-9)		1	Pedestal bearing (cons. of parts 6-9)
9	012 538	DIN71412AM6	Schmiernippel		1	Lubrication nipple
10	010 047	DIN125A13	Scheibe		2	Shim
11	010 065	DIN137B12	Federscheibe		2	Lock washer
12	011 544	DIN933M12x40	Sechskantschraube		2	Hexagon screw
13	130 190		Zsb. Zapfwellen-verlängerung	NL. Ø48x709	1	P.T.O. shaft extension ass.
14	018 819		Kantenschutz	6,5x9,5x150	2	Edge guard
15	130 869		Zapfwellenschutz	598,5 lg.	1	P.T.O. protection
16	010 063	DIN137B8	Federscheibe		2	Lock washer
17	011 507	DIN933M8x10	Sechskantschraube		2	Hexagon screw
18	010 020	DIN84M6x10	Zylinderschraube		2	Cylindrical screw
19	011 742	DIN137B6	Federscheibe		2	Lock washer
20	133 011		Zapfwellenschutz	600x160x6	1	P.T.O. guard
21	011 579	DIN934M8	Sechskantmutter		4	Hexagon nut
22	012 537	DIN9021A8,4	Scheibe		4	Shim
23	133 010		Winkel	Plat. 4x101x95	2	Angle
24	011 669	DIN965M8x16	Senkschraube		4	Countersunk screw
25	010 064	DIN137B10x18	Federscheibe		2	Lock washer
26	011 525	DIN933M10x20	Sechskantschraube		2	Hexagon screw

FRANK-MOTOR ERSATZTEILE

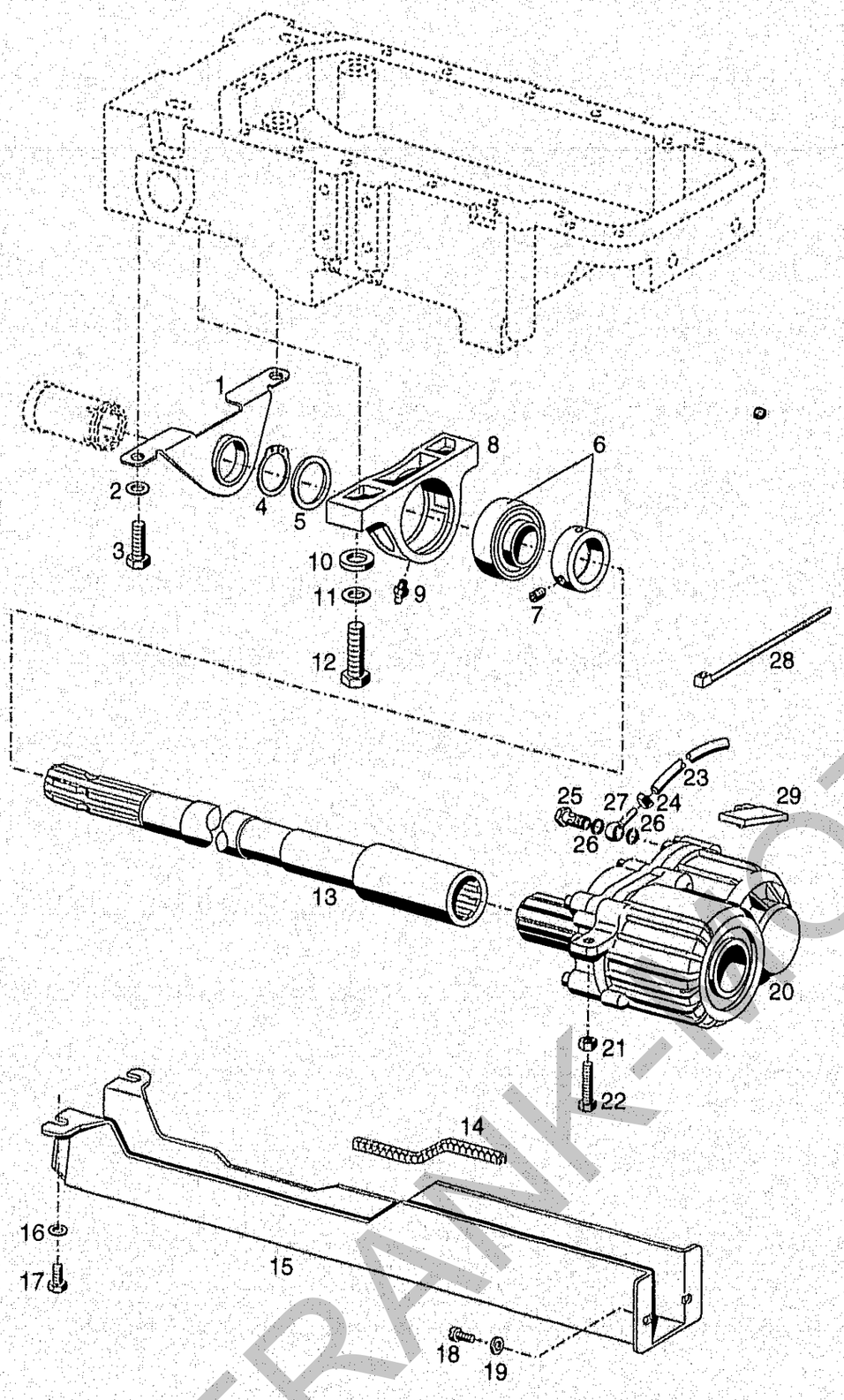

BILDTAFEL NR. 84
REDUZIERGETRIEBE TYP 524-62-1

TABLE NO. 84
STEP-DOWN GEAR TYPE 524-62-1

Bild-Nr. Ill.No.	Bestell-Nr. Part No.		Benennung	Abm./Bemerk. Dimen./Remarks	Stück Pieces	Denomination
	524-62-1		REDUZIERGETRIEBE (best. aus Teilen der Tafel 84)		1	STEP-DOWN GEAR (cons. of parts on table 84)
1	130 870		Zsb. Winkel	NL.	1	Angle ass.
2	010 064	DIN137B10x18	Federscheibe		2	Lock washer
3	011 525	DIN933M10x20	Sechskantschraube		2	Hexagon screw
4	010 146	DIN471-35x1,5	Sicherungsring		1	Circlip
5	011 692	DIN988-35x45x1	Passscheibe		1	Shim
6	028 267		Y-Lager mit Excenterring (mit Teil 7)	YET 207	1	Clamp bearing (comprising part 7)
7	028 268		Gewindestift	M10x1x11	1	Headless pin
8	027 682		Stehlager (best. aus Teilen 6-9)		1	Pedestal bearing (cons. of parts 6-9)
9	012 538	DIN71412AM6	Schmiernippel		1	Lubrication nipple
10	010 047	DIN125A13	Scheibe		2	Shim
11	010 065	DIN137B12	Federscheibe		2	Lock washer
12	011 544	DIN933M12x40	Sechskantschraube		2	Hexagon screw
13	133 930		Zsb. Zapfwellen-verlängerung	NL.	1	P.T.O. shaft extension ass.
14	018 819		Kantenschutz	6,5x9,5x150	2	Edge guard
15	133 932		Zapfwellenschutz	296 lg.	1	P.T.O. protection
16	010 063	DIN137B8	Federscheibe		2	Lock washer
17	011 507	DIN933M8x10	Sechskantschraube		2	Hexagon screw
18	010 020	DIN84M6x10	Zylinderschraube		2	Cylindrical screw
19	011 742	DIN137B6	Federscheibe		2	Lock washer
20	133 971		Zsb. Zapfwellengetriebe N=540	Einzelteile siehe Tafel 85	1	P.T.O Gearbox Spare parts see table 85
21	011 585	DIN934M10	Sechskantmutter		1	Hexagon nut
22	011 532	DIN933M10x45	Sechskantschraube		1	Hexagon screw
23	017 360	000 973 05 08	Schlauch	Ø7x2x550	1	Hose
24	029 689		Zsb. Schlauchschelle	7-11	1	Hosen clip
25	025 288	DIN7643-8	Hohlschraube	M12x1,5	1	Hollow screw-8
26	010 389	DIN7603A12x15,5	Dichtring		2	Sealing ring
27	017 712	000 976 01 45	Ringschlauchnippel		1	Ring socket
28	015 374	000 993 10 88	Kabelhalteband	140 lang	1	Cabel strip
29	143 155		Anschlag	Eingebaut ab Ende 01	1	Limit stop

FRANK-AUTOTECHNIK

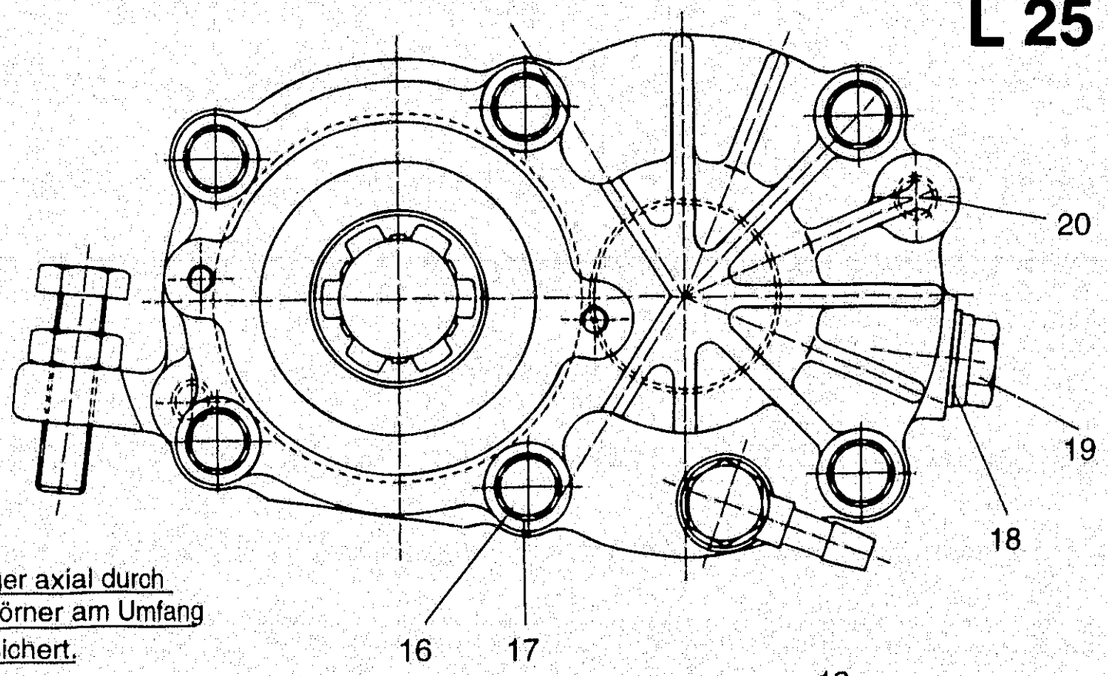

Lager axial durch
1 Körner am Umfang
gesichert.

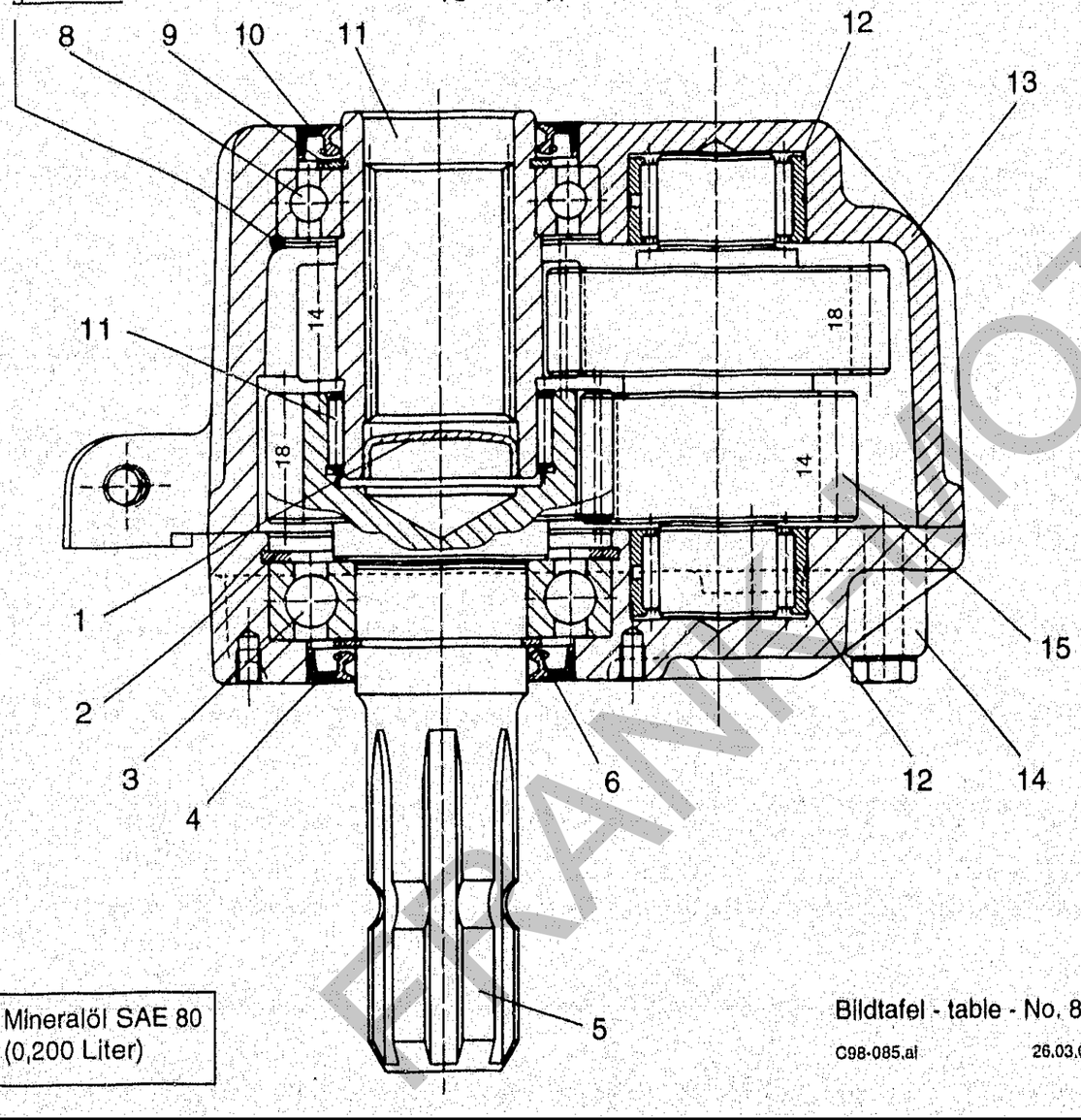

Mineralöl SAE 80
(0,200 Liter)

Bildtafel - table - No. 85

C98-085.ai 26.03.02

BILDTAFEL NR. 85
REDUZIERGETRIEBE TYP 524-62-1
EINZELTEILE

TABLE NO. 85
STEP-DOWN GEAR TYPE 524-62-1
SPARE PARTS

Bild-Nr. Ill.No.	Bestell-Nr. Part No.		Benennung	Abm./Bemerk. Dimen./Remarks	Stück Pieces	Denomination
	133 971		REDUZIERGETRIEBE (best. aus Teilen der Tafel 85 und Teile 21-27 der Tafel 84)		1	STEP-DOWN GEAR (cons. of parts on table 85 and parts 21-27 on table 84)
1	010 114	DIN433-36	Verschlussdeckel		1	Plug
2	010 168	DIN472-80x2,5	Sicherungsring		1	Circlip
3	010 274	DIN625-6208	Rillenkugellager	Ø40xØ80x18	1	Depp-groove ball bearing
4	028 276	DIN3760AS40x62x7	Wellendichtring		1	Oil seal
5	133 403		Ritzelwelle	Ø81x157	1	Pinion shaft
6	010 147	DIN471-40x1,75	Sicherungsring		1	Circlip
7	028 272		Nadelkranz	Ø45xØ52x18	1	Needle cage
8	014 108	DIN625-6009	Rillenkugellager	Ø45x75x16	1	Depp-groove ball bearing
9	010 148	DIN471-45x1,75	Sicherungsring		1	Circlip
10	028 270	DIN3760AS45x65x8	Wellendichtring		1	Oil seal
11	133 399		Antriebsritzel	Ø65,7x85	1	Drive pinion
12	028 271		Nadellager	Ø28xØ42x20	2	Needle cage
13	133 962		Gehäusehälfte		1	Housing
14	133 960		Gehäusehälfte		1	Housing
15	133 398		Ritzelwelle	Ø81x107	1	Pinion shaft
16	011 173	DIN933M8x45	Sechskantschraube		6	Hexagon screw
17	010 063	DIN137B8	Federscheibe		6	Lock washer
18	010 392	DIN7603A16x20	Dichtring		1	Sealing ring
19	011 038	DIN910M16x1,5	Verschlussstopfen		1	Plug
20	010 003	DIN7m6x20	Zylinderstift		1	Slotted pin

FRANKOTORFER

Steckkupplung, Mengenteiler 1. und 2. Kreis, Druckloser Rücklauf, Elektrischer Verteilerblock, Einhebelsteuerung, Umlauföl hinten

A 27

Spaltenverzeichnis

		Zeile Spalte
Tafel 86	Zusatzsteuergerät Typ 524-80-23 Steckkupplung vorn Typ 524-80-2 Steckkupplung hinten Typ 524-80-3	B 27 - C 28
Tafel 89	Mengenteiler 1. Kreis Typ 524-80-25	D 27 - D 28
Tafel 90	Druckl. Rücklauf vorne Typ 524-80-8 Lockölleitung vorn Typ 524-80-11 bis 02.02 Leckölleitung vorn Typ 524-80-41 ab 03.02	E 27 - E 28
Tafel 92	Elektrischer Verteilerblock Typ 524-80-40 Steckkuppl. Verteilerblock Typ 524-80-13 Elektrisches Sitzventil Typ 526-80-24	F 27 - G 28
Tafel 94	Einhebelsteuerung Typ 524-80-12 Bausatz Steckkupplung BG.2 Typ 526-80-11 Bausatz Steckkupplung BG.3 Typ 526-80-16 Adapter für Steckkupplung Typ 526-80-17 Adapter für druckl. Rücklauf Typ 526-80-18	H 27 - I 28
Tafel 96	Mengenteiler 2. Kreis Typ 524-80-46 Druckl. Rücklauf hinten Typ 524-80-47	J 27 - K 28
Tafel 97	Verbindungsleitung Typ 524-80-28	L 27 - L 28
Tafel 98	Umlauföl hinten ungeregelt Typ 524-80-45	M 27 - M 28

Hydraulic coupling, flow divider 1st and 2nd circuit, pressureless return flow, Electric dividing block, single-lever coupling, hydr. circuit

A 28

Column contens

		Line columns
Table 86	Control valve type 524-80-23 Hydraulic couplings front type 524-80-2 Hydraulic couplings rear type 524-80-3	B 27 - C 28
Table 89	Flow divider 1st circuit type 524-80-25	D 27 - D 28
Table 90	Press. return flow front type 524-80-8 Pressure return flow front type 524-80-11 up to Pressure return flow front type 524-80-41 from	E 27 - E 28
Table 92	Electric dividing block type 524-80-40 Coupling for dividing block type 524-80-13 Electric seat valve type 526-80-24	F 27 - G 28
Table 94	Single-lever coupling type 524-80-12 Assembly kit coupling type 526-80-11 Assembly kit coupling type 526-80-16 Adapter for coupling type 526-80-17 Adapter for press. return flow type 526-80-18	H 27 - I 28
Table 96	Flow divider 2nd circuit type 524-80-46 Pressureless return flow rear type 524-80-47	J 27 - K 28
Table 97	Connecting pipe assy. Type 524-80-28	L 27 - L 28
Table 98	Hydr. circuit rear not adjust. Type 524-80-45	M 27 - M 28

FRANK-MOTOR VORGERÄTE

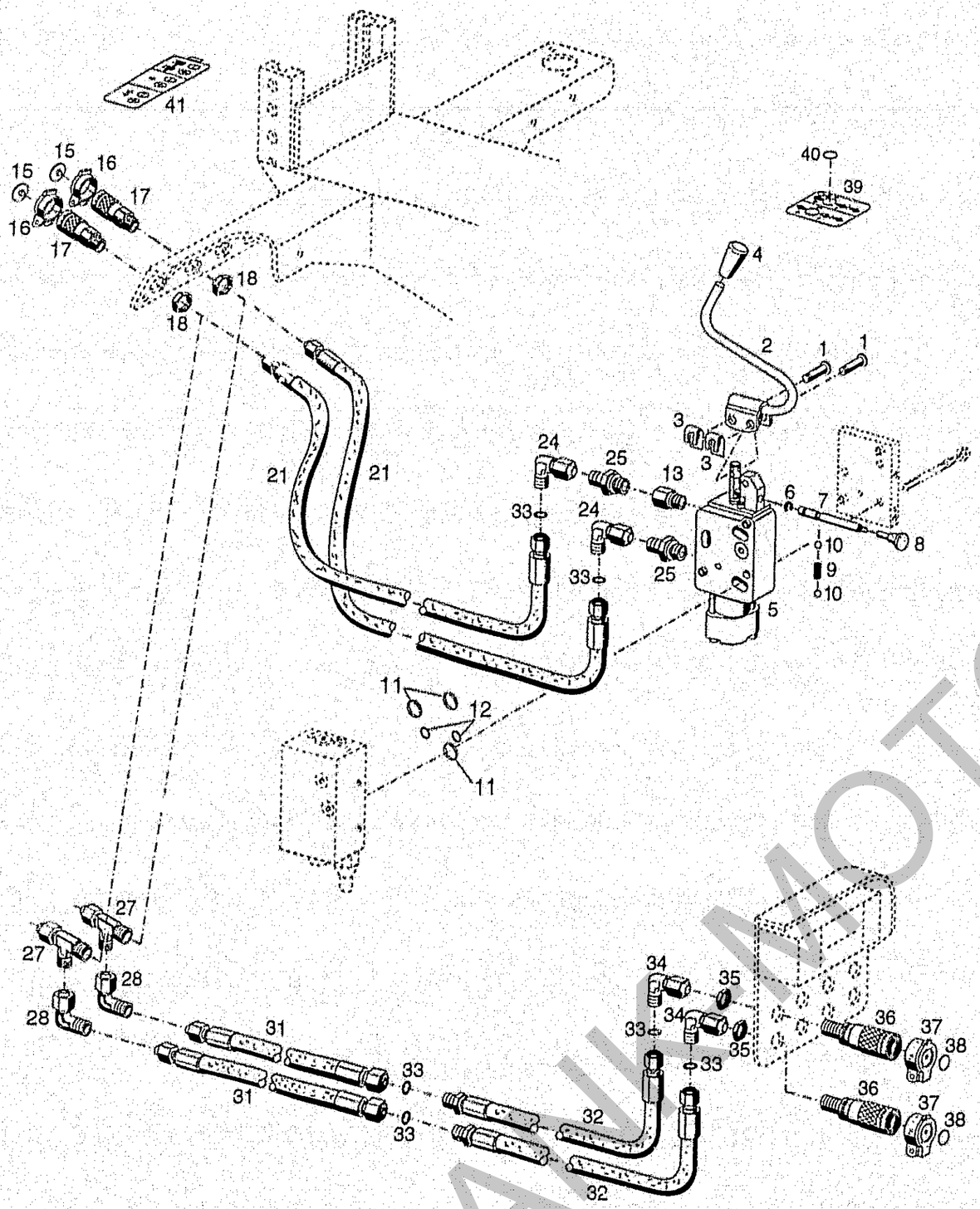

BILDTAFEL NR. 86
ZUSATZSTEUERGERÄT TYP 524-80-23
STECKKUPPLUNG VORN TYP 524-80-2
STECKKUPPLUNG HINTEN TYP 524-80-3

TABLE NO. 86
CONTROL VALVE TYPE 524-80-23
HYDRAULIC COUPLINGS FRONT TYPE 524-80-2
HYDRAULIC COUPLINGS REAR TYPE 524-80-3

Bild-Nr. Ill.No.	Bestell-Nr. Part No.	Benennung	Abm./Bemerk. Dimen./Remarks	Stück Pieces	Denomination
	524-80-23	ZSB. 4/4 WEGEVENTIL (best. aus Teilen 1-13)		1	4/4-WAY VALVE ASS. (cons. of parts 1-13)
1	219 033-BC	Bolzen		2	Bolt
2	028 089	Zsb. Schaltstange 1 (best. aus Teilen 1-4)		1	Shift lever ass. (cons. of parts 1-4)
3	022 264	Sl.-Sicherung	Gr. 8	2	Circlip
4	276 870-BC	Griff		1	Button
5	029 085	Ventilplatte kpl. LA8SE4K4040-L**-OM18/02 (best. aus Teilen 5-12		1	Valve plate (cons. of parts 5-12)
	132 404-BC	Zsb. Dichtungssatz	für Teil 5	1	Gasket kit
6	292 830-BC	Sicherung	Gr. 6	1	Circlip
7	224 958-BC	Stange LA08	Ø8x70	1	Rod
8	219 333-BC	Pilzknopf LM06	M6	1	Head
9	210 433-BC	Druckfeder		1	Pressure spring
10	219 274-BC	Kugel		2	Ball
11	228 513-BC	Runddichtring	Ø16,56x1,78	3	O-ring
12	247 540-BC	Runddichtring	Ø12x2	2	O-ring
13	028 680	Doppelstutzen	SW22x35, M18x1,5	1	Connection piece
	524-80-2	ZSB. STECKKUPPLUNG VORN (best. aus Teilen 15-25)		2	HYDRAULIC COUPLING FRONT (cons. of parts 15-25)
15	027 956	Clip f. Staubschutzdeckel	rot	n. B.	Clip, red
	027 957	Clip f. Staubschutzdeckel	schwarz	n. B.	Clip, black
	027 958	Clip f. Staubschutzdeckel	blau	n. B.	Clip, blue
	027 959	Clip f. Staubschutzdeckel	grün	n. B.	Clip, green
	027 960	Clip f. Staubschutzdeckel	gelb	n. B.	Clip, yellow
	027 961	Clip f. Staubschutzdeckel	weiß	n. B.	Clip, white
16	028 217	Staubschutzdeckel	schwarz BG 2	2	Dust cover
17	027 954	Verschlussmuffe (mit Teilen 16 u. 18)	BG2, M18x1,5	2	Coupling sleeve (with parts 16 a. 18)
18	016 205	Sechskantmutter	M18x1,5	2	Hexagon nut
21	021 945	Höchstdruckschlauch	Ø12x1350 (1SC10)	2	High pressure pipe
24	028 615	Einstellb. Winkelstutzen	SV, f. Ø12	2	Adjustable angle socket
25	028 602	Ger. Einschraubstutzen	für Ø12, M18x1,5	2	Screw socket str.
	524-80-3	ZSB. STECKKUPPLUNG HINTEN (best. aus Teilen 27-38)		2	HYDRAULIC COUPLING REAR (cons. of parts 27-38)
27	028 617	Einstellbare L-Stutzen	SV, f. Ø12	2	Adjustable L-union
28	028 615	Einstellb. Winkelstutzen	SV, für Ø12	2	Adjustable angle socket
31	021 946	Höchstdruckschlauch	Ø12x1800 (1SC10)	2	High pressure pipe
32	028 067	Höchstdruckschlauch	Ø12x2300 (1SC10)	2	High pressure pipe
33	028 586	Ringdichtung	Ø9,5x2	10	Ring seal
34	028 615	Einstellb. Winkelstutzen	für Ø12, M18x1,5	2	Adjustable screw union
35	016 205	Sechskantmutter	M18x1,5	2	Hexagon nut
36	027 954	Verschlussmuffe (mit Teilen 35 u. 37)	BG2, M18x1,5	2	Coupling sleeve (with parts 35 a. 37)
37	028 217	Staubschutzdeckel	schwarz BG 2	2	Dust cover

FRAKMOTOR GERÄTE

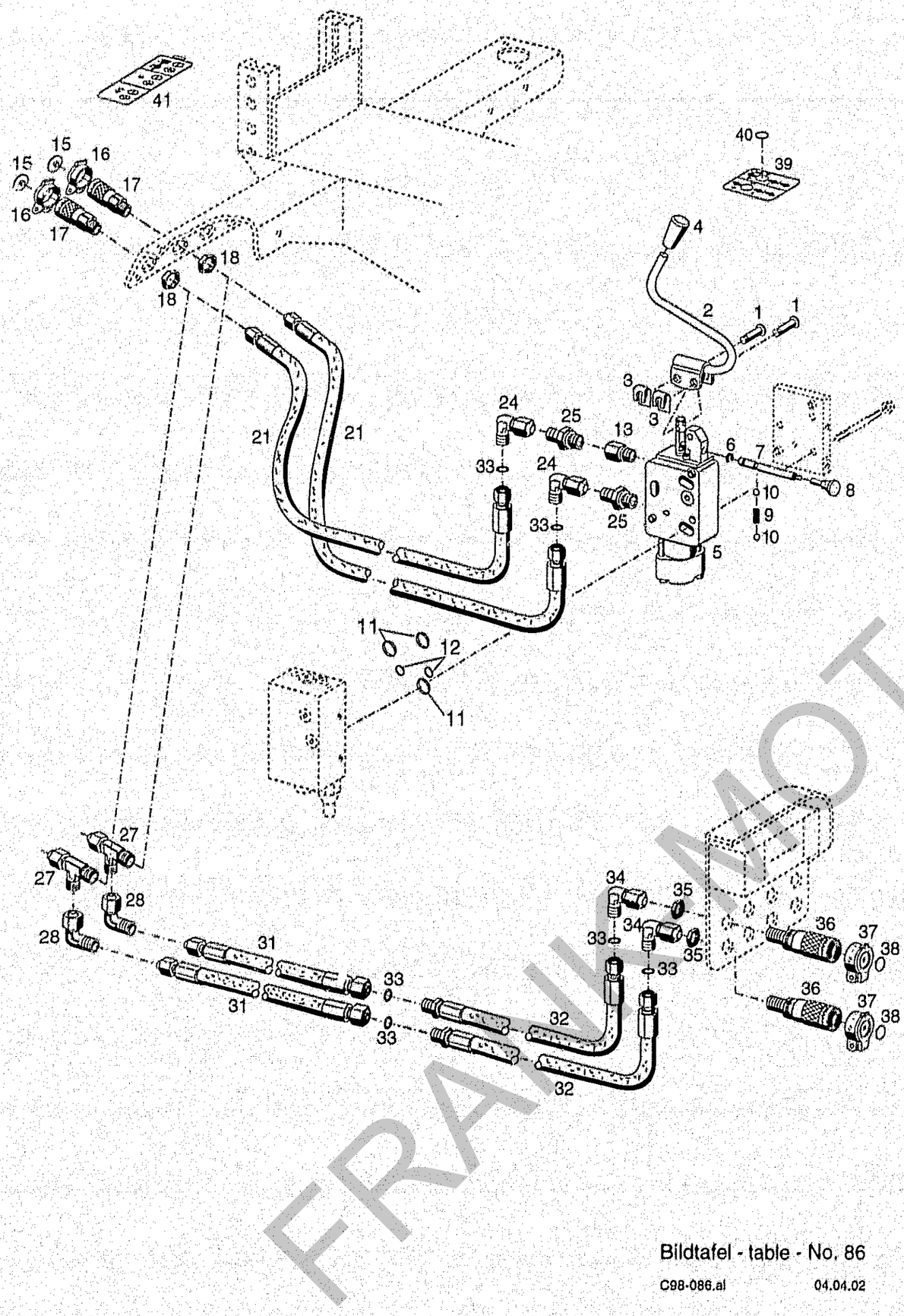

BILDTAFEL NR. 86
ZUSATZSTEUERGERÄT TYP 524-80-23
STECKKUPPLUNG VORN TYP 524-80-2
STECKKUPPLUNG HINTEN TYP 524-80-3

TABLE NO. 86
CONTROL VALVE TYPE 524-80-23
HYDRAULIC COUPLINGS FRONT TYPE 524-80-2
HYDRAULIC COUPLINGS REAR TYPE 524-80-3

Bild-Nr. Ill.No.	Bestell-Nr. Part No.	Benennung	Abm./Bemerk. Dimen./Remarks	Stück Pieces	Denomination
38	027 956	Clip f. Staubschutzdeckel	rot	n. B.	Clip, red
	027 957	Clip f. Staubschutzdeckel	schwarz	n. B.	Clip, black
	027 958	Clip f. Staubschutzdeckel	blau	n. B.	Clip, blue
	027 959	Clip f. Staubschutzdeckel	grün	n. B.	Clip, green
	027 960	Clip f. Staubschutzdeckel	gelb	n. B.	Clip, yellow
	027 961	Clip f. Staubschutzdeckel	weiß	n. B.	Clip, white
39	132 413	Hinweisschild (80x70)	Hydraulik	1	Instruction sign (Hydraulic)
40	023 418	Aufkleber weiß	Ø20	n. B.	Sticker white
	023 419	Aufkleber gelb	Ø20	n. B.	Sticker yellow
	023 420	Aufkleber rot	Ø20	n. B.	Sticker red
	023 421	Aufkleber blau	Ø20	n. B.	Sticker blue
	028 169	Aufkleber grün	Ø20	n. B.	Sticker green
	028 170	Aufkleber schwarz	Ø20	n. B.	Sticker black
41	132 821	Hinweisschild	Hydraulik	1	Instruction sign

FRAUNMOTORGERÄTE

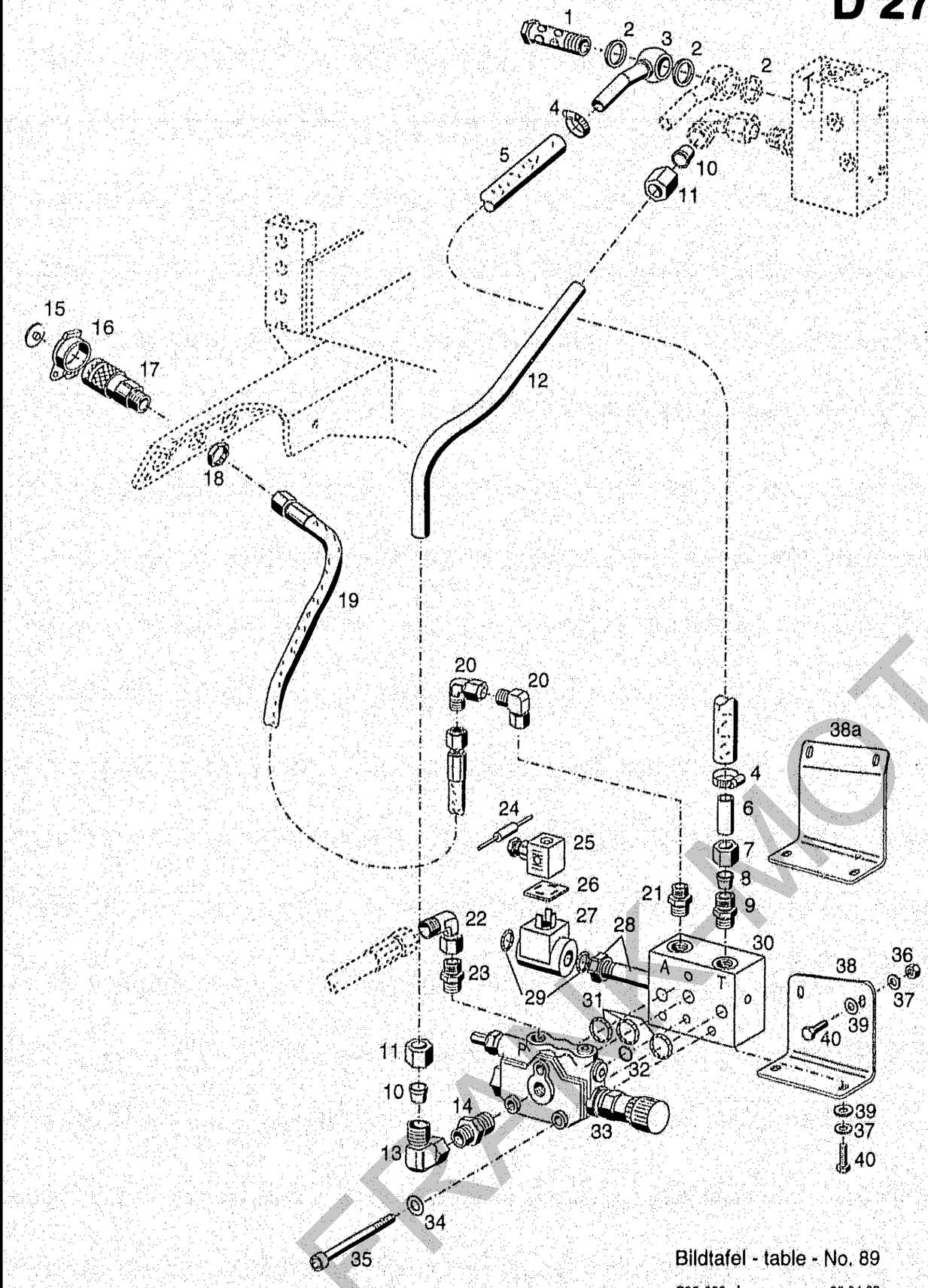

Bildtafel - table - No. 89

C98-089.ai 08.04.02

BILDTAFEL NR. 89
MENGENTEILER 1. KREIS TYP 524-80-25
HALTER MENGENTEILER 1. KREIS 524-80-32

TABLE NO. 89
FLOW DIVIDER 1ST CIRCUIT TYPE 524-80-25
FIXTURE FLOW DIVIDER 524-80-32

Bild-Nr. Ill.No.	Bestell-Nr. Part No.		Benennung	Abm./Bemerk. Dimens./Remarks	Stück Pieces	Denomination
	524-80-25		ZSB. MENGENTEILER 1.KREIS (best. aus Teilen der Tafel 89 und Teilen 15 u. 18 der Tafel 118)		1	FLOW DIVIDER ASSY. 1ST CIRCUIT (cons. of parts on table 89 and parts 15 and 18 on table 118)
1	026 647		Hohlschraube	M22x1,5;SW27x72,5	1	Hollow screw
2	010 401	DIN7603A22x27CU	Dichtring		3	Sealing ring
3	132 005		Ringstück	NW16	1	Hose stem
4	010 909		Schlauchklemme	16-28	2	Hose clip
5	029 226		Schlauch	Ø16x4x300	1	Hose
6	132 073		Rohr (Ø15x1,5x50)	aufgedornt	1	Pipe
7	015 727		Überwurfmutter	M22x1,5	1	Lock nut
8	015 752		Profilring	Ø15	1	Profile ring
9	028 603		Ger. Einschraubstuten	f. Ø15 M18x1,5	1	Straight screw union
10	015 752		Profilring	Ø15	2	Profile ring
11	015 727		Überwurfmutter	f. Ø15; M22x1,5	2	Lock nut
12	137 456		Rohrleitung	Ø15	1	Pipe
13	028 624		Einstellb. Winkelstutzen	f. Ø15; M22x1,5	1	Angle socket
14	028 603		Ger. Einschraubstutzen	M18x1,5 f. Ø15	1	Straight screw union
15	027 956		Clip f. Staubschutzdeckel	rot	1	Clip, red
16	028 217		Staubschutzdeckel	schwarz BG2	1	Dust cover
17	027 954		Verschlussmuffe (mit Teilen 16 u. 18)	BG2, M18x1,5	1	Coupling sleeve (with parts 16 a. 18)
18	016 205		Sechskantmutter	M18x1,5	1	Hexagon nut
19	021 946		Hochdruckschlauch	Ø12x1800 lg. (1SC10)	1	Pressure pipe
20	028 615		Einstellb. Winkelstutzen	SV. f. Ø12	2	Angle socket
21	028 602		Ger. Einschraubstutzen	f. Ø12; M18x1,5	1	Straight screw union
22	028 624		Einstellb. Winkelstutzen	f. Ø15; M22x1,5	1	Angle socket
23	028 603		Ger. Einschraubstutzen	M18x1,5 f. Ø15	1	Straight screw union
24	027 136		Diode (BY 254)	Nur bei Hydro-Maschinen eingebaut	1	Diode
25	126 318		Gerätestecker schwarz		1	Plug
26	128 432		Dichtung		1	Gasket
27	029 305		Magnet (mit Teil 29)		1	Magnet (With parts 29)
28	029 304		3/3 Wegeventil		1	Valve
29	014 722		O-Ring	Ø16x2	2	O-ring
30	029 303		Ventilkörper		1	Preselection valve
31	029 307		O-Ring	Ø17,3x2,62	3	O-ring
32	029 306		O-Ring	Ø9,92x2,62	1	O-ring
33	029 302		Konstantstromteiler kpl. (mit Teilen 31 und 32)	Bei Montage auf 200 bar einstellen	1	Constant flow regulation
34	011 140		Federring		3	Lock washer
35	011 867	DIN912M8x60	Innensechskantschraube		3	Sockethead screw
36	011 579	DIN934M8	Sechskantmutter		2	Hexagon nut
37	010 063	DIN137B8	Federscheibe		4	Lock washer
38	137 455		Halter	für 2 Mannkabine	1	Holder
38a	524-80-32		Halter	für 1 Mannkabine	1	Holder
39	012 537	DIN9021A8,4	Scheibe		4	Shim
40	011 509	DIN933M8x16	Sechskantschraube		4	Hexagon screw

FRAKMOTOR

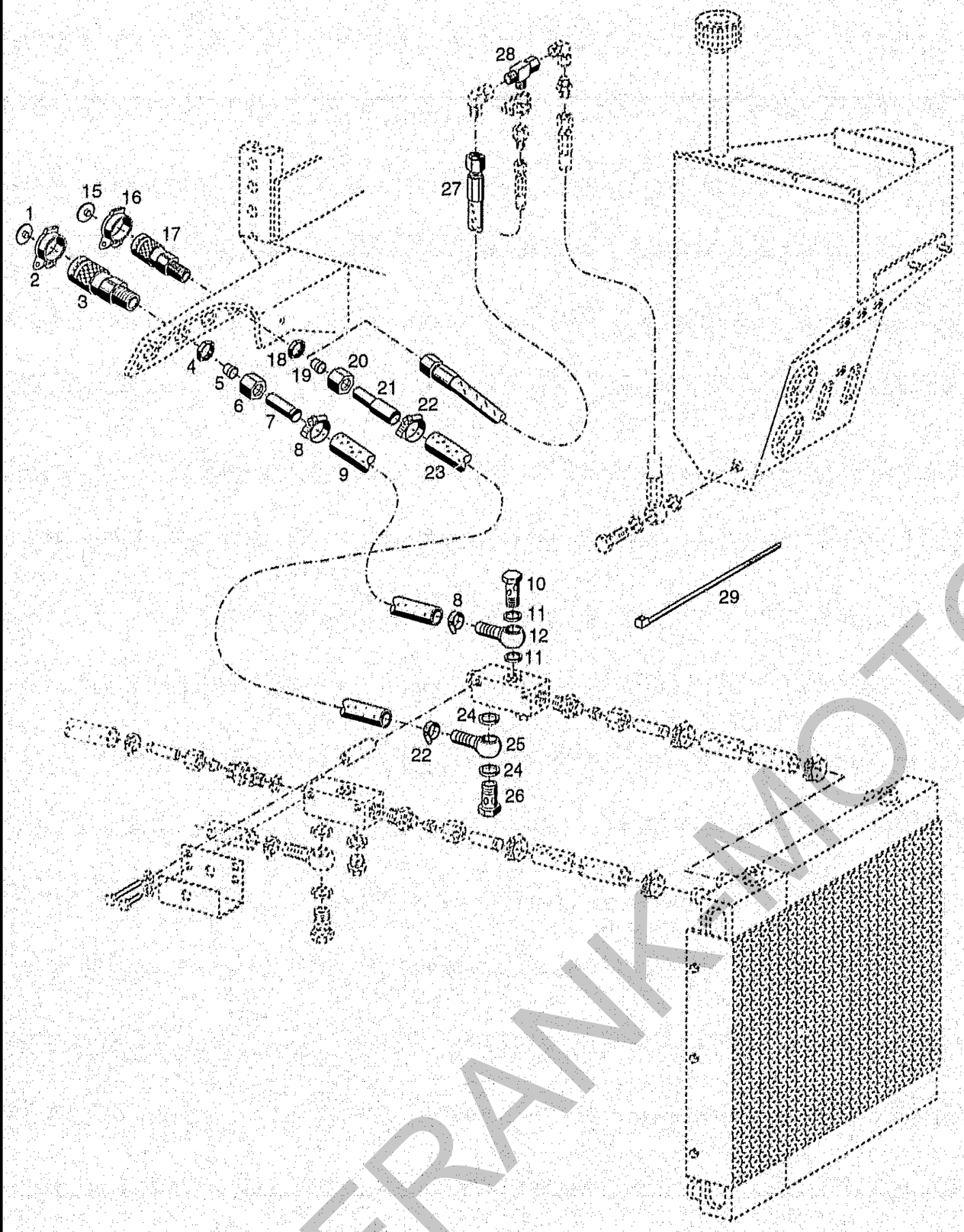

Bildtafel - table - No. 90

C98-090.al 09.04.02

BILDTAFEL NR. 90
DRUCKLOSER RÜCKLAUF VORN TYP 524-80-8
LECKÖLLEITUNG VORN TYP 524-80-11 BIS 02.02
LECKÖLLEITUNG VORN TYP 524-80-41 AB 03.02

TABLE NO. 90
PRESSURELESS RETURN FLOW FRONT TYPE 524-80-8
PRESSURE RETURN FLOW FRONT TYPE 524-80-11 UP TO
PRESSURE RETURN FLOW FRONT TYPE 524-80-41 FROM

Bild-Nr. Ill.No.	Bestell-Nr. Part No.		Benennung	Abm./Bemerk. Dimen./Remarks	Stück Pieces	Denomination
	524-80-8		DRUCKLOSER RÜCKLAUF VORN (best. aus Teilen 1-12)		1	PRESSURELESS RETURN FLOW FRONT (cons. of parts 1-12)
1	027 956		Clip f. Staubschutzdeckel	rot	1	Clip, red
2	028 218		Staubschutzdeckel	schwarz BG 3	1	Dust cover
3	027 968		Verschlussmuffe (mit Teilen 2 u. 4)	BG3, M22x1,5	1	Coupling sleeve (with parts 2 a. 4)
4	010 103	DIN439BM22x1,5	Sechskantmutter	flach	1	Hexagon nut, flat
5	015 752		Profilring	Ø15	1	Profile ring
6	015 727		Überwurfmutter	M22x1,5	1	Lock nut
7	132 073		Rohr	Ø15x1,5x50	1	Pipe
8	010 909		Schlauchklemme	16-28	2	Hose clip
9	029 752		Schlauch	Ø16x4x3500	1	Hose
10	025 293	DIN7643-18	Hohlschraube	M22x1,5	1	Hollow screw
11	010 401	DIN7603A22x27CU	Dichtring		2	Sealing ring
12	027 917		Schlauchnippel	NW16	1	Ring ass.
	524-80-11		LECKÖLLEITUNG VORN (best. aus Teilen 15-26)	Eingebaut bis 02.02	1	PRESSURELESS RETURN FLOW FRONT (cons. of parts 15-26)
15	027 956		Clip f. Staubschutzdeckel	rot	n. B.	Clip, red
16	028 217		Staubschutzdeckel	schwarz	6	Dust cover
17	027 954		Verschlussmuffe (mit Teilen 16 u. 18)	BG2, M18x1,5	6	Coupling sleeve (with parts 16 and 18)
18	016 205		Sechskantmutter	M18x1,5	1	Hexagon nut
19	015 751		Profilring	Ø12	1	Profile ring
20	015 725		Überwurfmutter	M18x1,5	1	Lock nut
21	126 486		Schlauchtülle	Ø16x3,5x60	1	Hose socket
22	010 909		Schlauchklemme	16-28	2	Hose clip
23	029 752		Schlauch	Ø16x4x3500	1	Hose
24	010 401	DIN7603A22x27CU	Dichtring		2	Sealing ring
25	027 917		Schlauchnippel	NW16	1	Ring ass.
26	025 293	DIN7643-18	Hohlschraube	M22x1,5	1	Hollow screw
	524-80-41		LECKÖLLEITUNG VORN (best. aus Teilen 15-18, 27 u. 28)	Eingebaut ab 03.02	1	PRESSURELESS RETURN FLOW FRONT (cons. of parts 15-18, 27 and 28)
27	027 9[illegible]		Hochdruckschlauch	Ø12x1900 (2SC10)	1	High pressure pipe
28	028 61[illegible]		Einstellbare L-Stutzen	SV, f. Ø12	1	Adjustable L-union
29	027 250		Kabelband	365x7,8	n. B.	Cable strip

FRANK-MOTORSERVICE

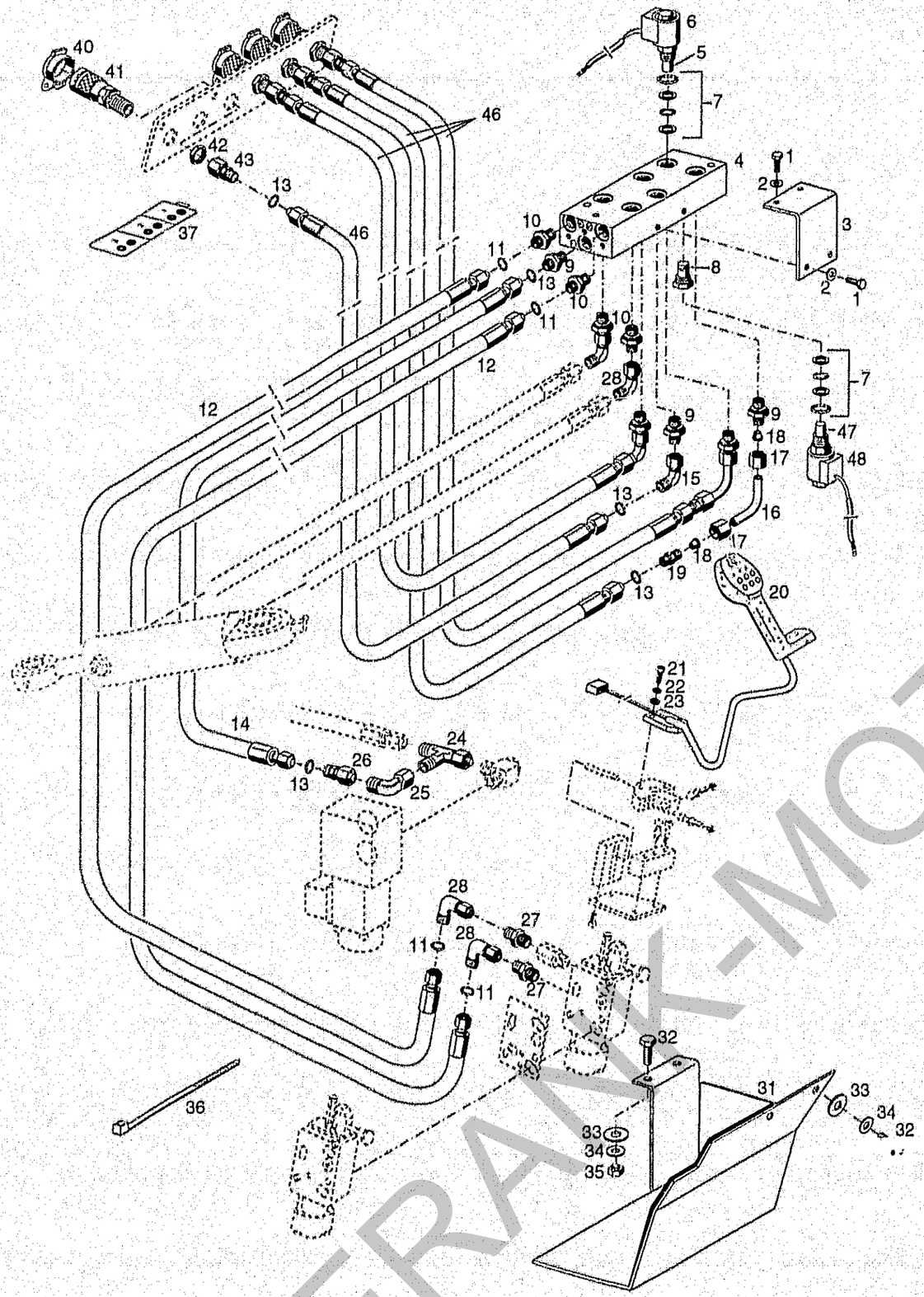

Bildtafel - table - No. 92

C98-092.ai 10.04.02

BILDTAFEL NR.92
ELEKTRISCHER VERTEILERBLOCK TYP 524-80-40
STECKKUPPLUNG VERTEILERBLOCK TYP 524-80-13
ELEKTRISCHES SITZVENTIL TYP 526-80-24

TABLE NO.92
ELECTRIC DIVIDING BLOCK TYPE 524-80-40
COUPLING FOR DIVIDING BLOCK TYPE 524-80-13
ELECTRIC SEAT VALVE TYPE 526-80-24

Bild-Nr. III.No.	Bestell-Nr. Part No.		Benennung	Abm./Bemerk. Dimen./Remarks	Stück Pieces	Denomination
	524-80-40		ELEKTRISCHER VERTEILERBLOCK (best. aus Teilen 1-37)		1	ELECTRIC DIVIDING BLOCK ASSY. (cons. of parts 1-37)
1	011 511	DIN933M8x20	Sechskantschraube		4	Hexagon screw
2	010 063	DIN137B8	Federscheibe		4	Lock washer
3	132 950		Zsb. Winkel	NL.	1	Angle ass.
4	029 102		Zsb. Weichenventil (best. aus Teilen 4-8)	ohne Schwimm-stellungspatronen	1	Extra valve plate ass. (cons. of parts 4-8) without floating position
5	225 851-BC		2/2-Wegesitzventil (mit Teil 7)	97 hoch	6	2/2-Seat valve (with part 7)
6	115 549-BC		Magnet	12V	6	Magnet
7	785 021		Dichtungssatz		n. B.	Gasket kit
8	225 149-BC		Verschlussschraube	M20x1,5	4	Sealing screw
9	028 607		Ger. Einschraubstutzen	f. Ø8, M16x1,5	5	Screw union, straight
10	029 004		Ger. Einschraubstutzen	f. Ø12, M16x1,5	4	Screw union, straight
11	028 586		Ringdichtung	Ø9,5x2	4	Ring seal
12	023 332		Hochdruckschlauch (mit Teil 13)	Ø12x700, (2SC10)	2	High pressure pipe (with part 13)
13	025 385		Ringdichtung	Ø6x1,5	10	Ring seal
14	025 369		Hochdruckschlauch (mit Teil 13)	Ø8x1500 (1SC6)	1	Pressure hose (with part 13)
15	028 616		Einstellb. Winkelstutzen	f. Ø8	2	Adjustable angle socket
16	132 764		Rohrbogen	Ø8x1x82	2	Elbow
17	015 723	000 990 18 56	Überwurfmutter	M14x1,5	4	Lock nut
18	015 749	000 990 18 57	Profilring	Ø8	4	Profile ring
19	027 291		Gerader Stutzen	(f. Ø8)	2	Straight coupling
20	132 936		Zsb. Tastengriff kpl.		1	Push-button handle
21	011 218	DIN912M6x20	Innensechskantschraube		2	Sockethead screw
22	011 742	DIN137B6	Federscheibe		2	Lock washer
23	011 749	DIN433-6,4	Scheibe		2	Shim
24	028 617		Einstellbare L-Stutzen-	SV, f. Ø12	1	Adjustable L-union
25	028 615		Einstellb. Winkelstutzen	f. Ø12, M18x1,5	1	Adjustable angle socket
26	028 618		Reduzierstutzen	SV Ø12 / Ø8	1	Reducing fitting
27	028 602		Gerader Einschraubstutzen	f. Ø12, M18x1,5	2	Screw socket straight
28	028 615		Einstellb. Winkelstutzen	SV, f. Ø12	4	Adjustable agnle socket
31	137 183		Abdeckung	210 hoch	1	Covering
32	011 509	DIN933M8x16	Sechskantschraube		4	Hexagon screw
33	012 537	DIN9021A8,4	Scheibe		4	Shim
34	010 063	DIN137B8	Federscheibe		4	Lock washer
35	011 579	DIN934M8	Sechskantmutter		2	Hexagon nut
36	027 250		Kabelband	365x7,8	6	Cable strip
37	132 820		Hinweisschild	110x45, Steckk. vorn	1	Instruction sign
	524-80-13		STECKKUPPLUNG VERTEILERBLOCK (best. aus Teilen 40-46)		4	COUPLING FOR DIVIDING BLOCK (cons. of parts 40-46)
40	028 217		Staubschutzdeckel	schwarz	4	Dust cover
41	027 954		Verschlussmuffe (mit Teilen 40 u. 42)	BG2, M18x1,5	4	Coupling sleeve (with parts 40 and 42)
42	016 205	000 990 01 50	Sechskantmutter	M18x1,5	4	Hexagon nut
43	025 122		Reduzierverschraubung (mit Teilen 44 u. 45)	SV Ø12 / Ø8	4	Reducing fitting (with parts 44 and 45)

FRANK-MOTOR
FORGERETTE

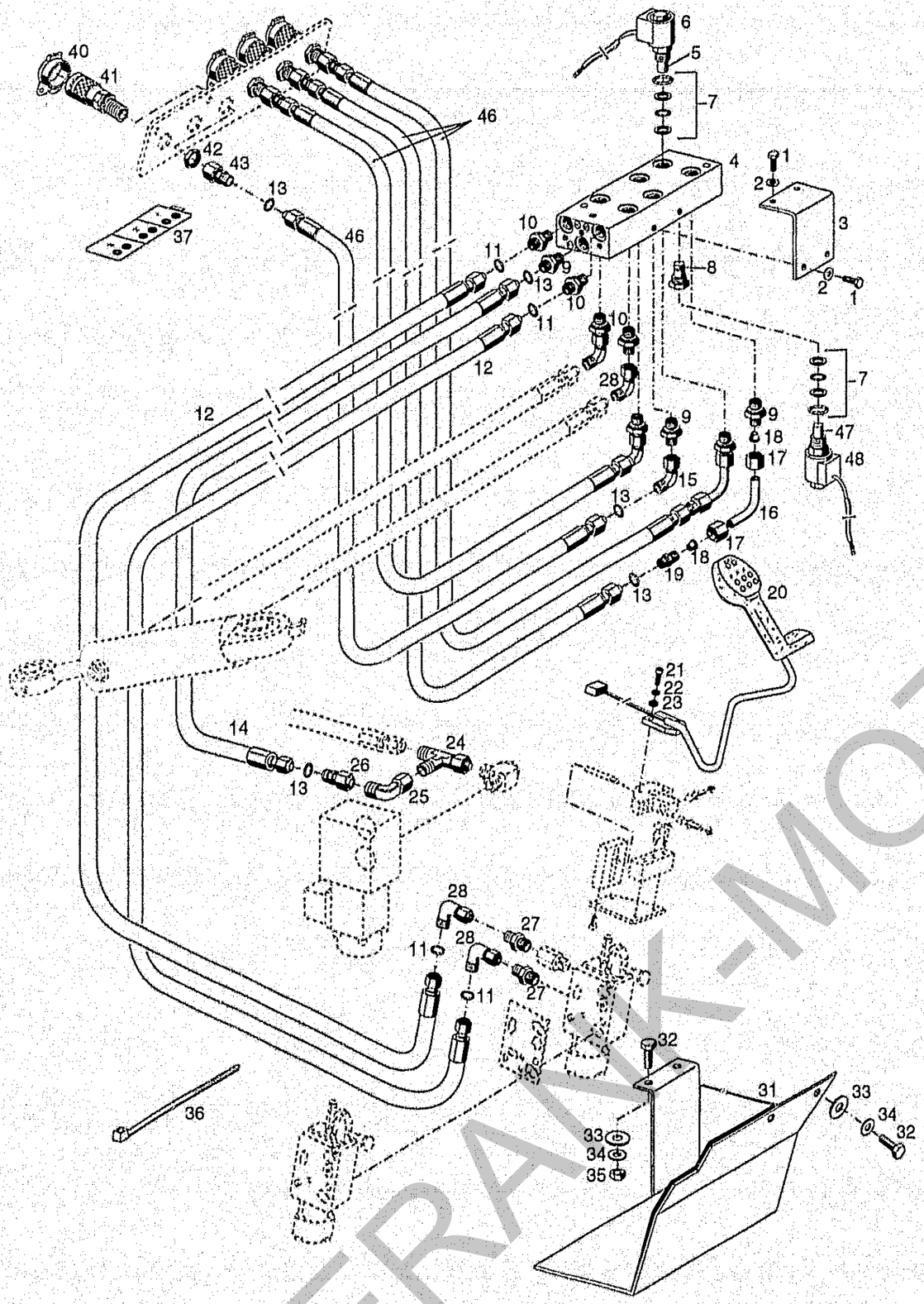

Bildtafel - table - No. 92

C98-092.al 10.04.02

BILDTAFEL NR.92
ELEKTRISCHER VERTEILERBLOCK TYP 524-80-40
STECKKUPPLUNG VERTEILERBLOCK TYP 524-80-13
ELEKTRISCHES SITZVENTIL TYP 526-80-24

TABLE NO.92
ELECTRIC DIVIDING BLOCK TYPE 524-80-40
COUPLING FOR DIVIDING BLOCK TYPE 524-80-13
ELECTRIC SEAT VALVE TYPE 526-80-24

Bild-Nr. Ill.No.	Bestell-Nr. Part No.		Benennung	Abm./Bemerk. Dimen./Remarks	Stück Pieces	Denomination
46	019 299 526-80-24	000 078 50 89	Hochdruckschlauch ELEKTR. SITZVENTIL 1 Paar (best. aus Teilen 47 u. 48)	Ø8x500 (1SC6) Schwimmstellungs-patronen Einbaumaß 97	4 2	High pressure pipe ELECTRIC SEAT VALVE (Float position cartridge) (cons. of parts 47+48)
47	225 851-BC		2/2-Wegesitzventil (mit Teil 7)	97 hoch	4	2/2-Seat valve (with part 7)
48	115 549-BC		Magnet	12V	4	Magnet

FRANK-MOTORGERÄTE

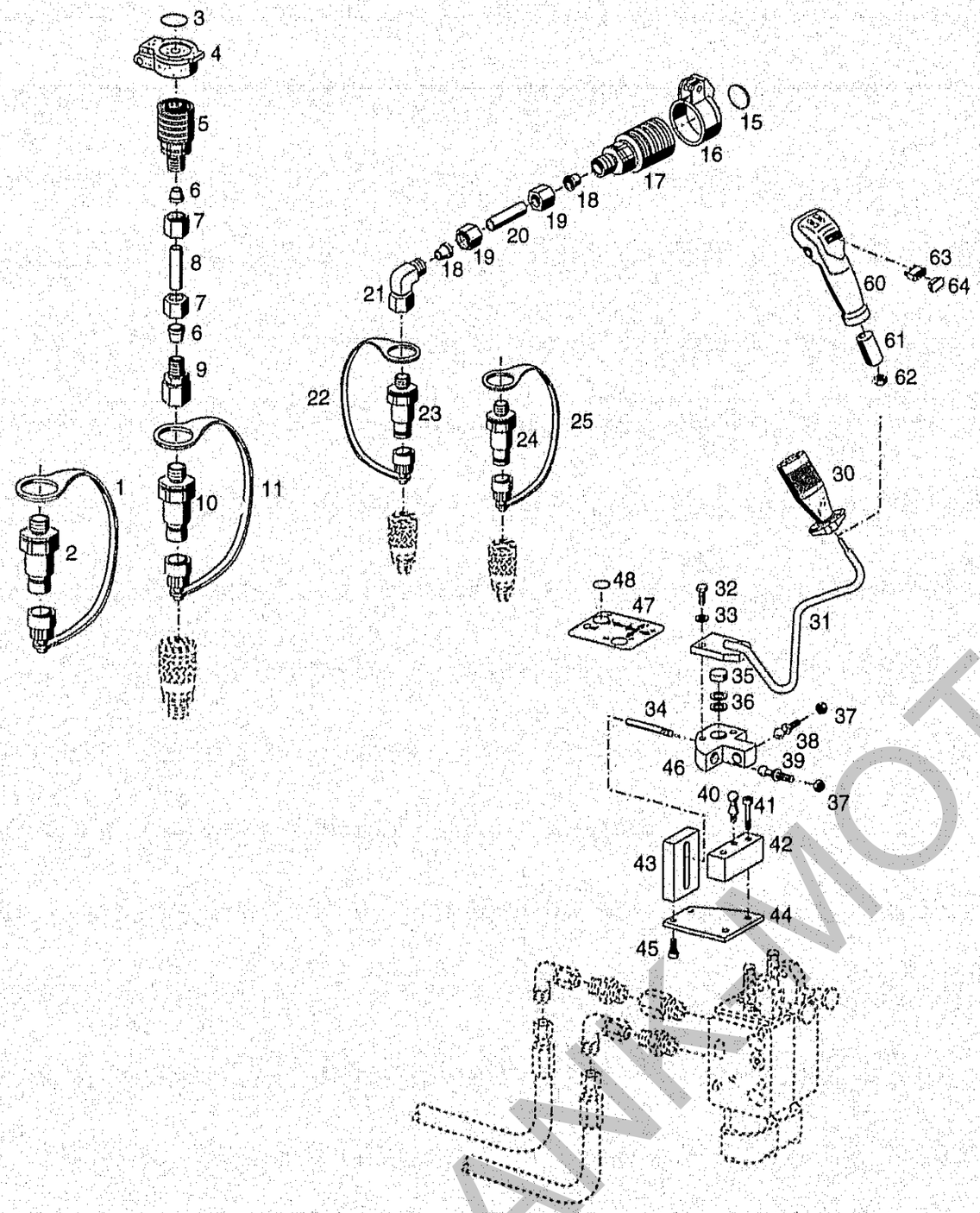

Bildtafel - table - No. 94

C98-094.ai 06.08.03

BILDTAFEL NR.94
EINHEBELSTEUERUNG TYP 524-80-12
BAUSATZ STECKKUPPLUNG BG.2 TYP 526-80-11
BAUSATZ STECKKUPPLUNG BG.3 TYP 526-80-16
ADAPTER FÜR STECKKUPPLUNG TYP 526-80-17
ADAPTER FÜR DRUCKL. RÜCKLAUF TYP 526-80-18

TABLE NO.94
SINGLE-LEVER COUPLING TYPE 524-80-12
ASSEMBLY KIT COUPLING TYPE 526-80-11
ASSEMBLY KIT COUPLING TYPE 526-80-16
ADAPTER FOR COUPLING TYPE 526-80-17
ADAPTER FOR PRESSURELESS RETURN FLOW TYPE 526-80-18

Bild-Nr. Ill.No.	Bestell-Nr. Part No.		Benennung	Abm./Bemerk. Dimen./Remarks	Stück Pieces	Denomination
	526-80-16		BAUSATZ STECKER (best. aus Teilen 1 - 2)	BG.3	1	ASSEMBLY KIT PLUG (cons. of parts 1 - 2)
1	027 976		Staubkappe f. Stecker	rot	1	Dast cap red
	027 977		Staubkappe f. Stecker	schwarz	n. B.	Dast cap black
	027 978		Staubkappe f. Stecker	blau	n. B.	Dast cap bleu
	027 979		Staubkappe f. Stecker	grün	n. B.	Dast cap green
	027 980		Staubkappe f. Stecker	gelb	n. B.	Dast cap yellow
	027 981		Staubkappe f. Stecker	weiß	n. B.	Dast cap white
2	027 969		Stecker BG. 3		1	Plug
	526-80-18		ADAPTER F. DRUCKL. RÜCKLAUF (best. aus Teilen 3 - 11)	BG.3	1	ADAPTER FOR PRESSURELESS RETURN FLOW (cons. of parts 3-11)
3	023 420		Aufkleber rot	Ø20	1	Sticker
4	023 309		Staubschutzdeckel		1	Dust protection cover
5	020 602	000 078 01 55	Kupplungsmuffe (mit Teil 4)	M18x1,5	1	Coupling sleeve (with parts 4)
	026 937		Dichtungssatz	für Teil 5	n. B.	Gasket kit
6	015 751	000 990 22 57	Profilring	Ø12	2	Profile ring
7	015 725	000 990 23 56	Überwurfmutter	M18x1,5	2	Lock nut
8	117 609		Verbindungsrohr	Ø12x35	1	Pipe
9	028 619		Reduzierstutzen	f. Ø15/12	1	Reducer
10	027 969		Stecker BG.3	M22x1,5	1	Plug
11	027 976		Staubkappe f. Stecker	rot	1	Dust cap red
	027 977		Staubkappe f. Stecker	schwarz	n. B.	Dast cap black
	027 978		Staubkappe f. Stecker	blau	n. B.	Dast cap bleu
	027 979		Staubkappe f. Stecker	grün	n. B.	Dast cap green
	027 980		Staubkappe f. Stecker	gelb	n. B.	Dast cap yellow
	027 981		Staubkappe f. Stecker	weiß	n. B.	Dast cap white
	526-80-17		ADAPTER F. STECK-KUPPLUNG (best. aus Teilen 15 - 23)	BG.2	1	ADAPTER FOR COUPLING (cons. of parts 15-23)
15	023 420		Aufkleber rot	Ø20	1	Sticker
16	023 309		Staubschutzdeckel		1	Dust cover
17	020 602	000 078 01 55	Kupplungsmuffe (mit Teil 16)		1	Coupling sleeve (with parts 4)
	026 937		Dichtungssatz	für Teil 17	n. B.	Gasket kit
18	015 751	000 990 22 57	Profilring	Ø12	2	Profile ring
19	015 725	000 990 23 56	Überwurfmutter	M18x1,5	2	Lock nut
20	117 609		Verbindungsrohr	Ø12x35	1	Pipe
21	028 615		Einstellb. Winkelstutzen	SV für Ø12; M18x1,5	1	Adjustable angle socket
22	027 962		Staubkappe f. Stecker	rot	1	Dust cap red
	027 963		Staubkappe f. Stecker	schwarz	n. B.	Dust cap black
	027 964		Staubkappe f. Stecker	blau	n. B.	Dust cap blue
	027 965		Staubkappe f. Stecker	grün	n. B.	Dust cap green
	027 966		Staubkappe f. Stecker	gelb	n. B.	Dust cap yellow
	027 967		Staubkappe f. Stecker	weiß	n. B.	Dust cap white
23	027 955		Stecker BG.2	M18x1,5	1	Plug

FRANK MOTORGERÄTE

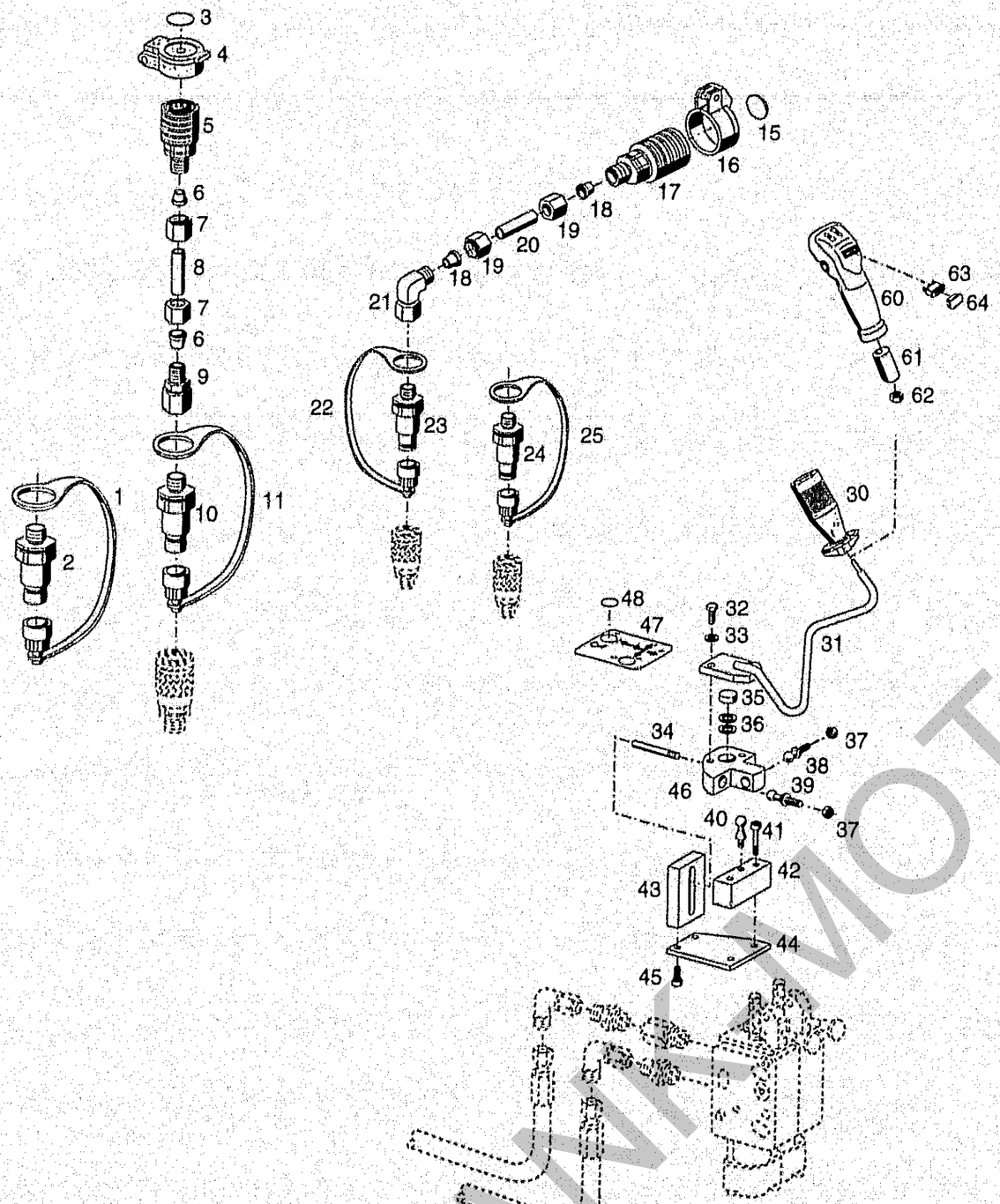

Bildtafel - table - No. 94

C98-094.ai 06.08.03

BILDTAFEL NR.94
EINHEBELSTEUERUNG TYP 524-80-12
BAUSATZ STECKKUPPLUNG BG.2 TYP 526-80-11
BAUSATZ STECKKUPPLUNG BG.3 TYP 526-80-16
ADAPTER FÜR STECKKUPPLUNG TYP 526-80-17
ADAPTER FÜR DRUCKL. RÜCKLAUF TYP 526-80-18

TABLE NO.94
SINGLE-LEVER COUPLING TYPE 524-80-12
ASSEMBLY KIT COUPLING TYPE 526-80-11
ASSEMBLY KIT COUPLING TYPE 526-80-16
ADAPTER FOR COUPLING TYPE 526-80-17
ADAPTER FOR PRESSURELESS RETURN FLOW TYPE 526-80-18

Bild-Nr. Ill.No.	Bestell-Nr. Part No.		Benennung	Abm./Bemerk. Dimen./Remarks	Stück Pieces	Denomination
	526-80-11		BAUSATZ STECKER (best. aus Teilen 24 u. 25)	BG.2	1	ASSEMBLY KIT PLUG (cons. of parts 24 and 25)
24	027 955		Stecker BG.2	M18x1,5	1	Plug
25	027 962		Staubkappe f. Stecker	rot	1	Dust cap red
	027 963		Staubkappe f. Stecker	schwarz	n. B.	Dust cap black
	027 964		Staubkappe f. Stecker	blau	n. B.	Dust cap blue
	027 965		Staubkappe f. Stecker	grün	n. B.	Dust cap green
	027 966		Staubkappe f. Stecker	gelb	n. B.	Dust cap yellow
	027 967		Staubkappe f. Stecker	weiß	n. B.	Dust cap white
	524-80-12		ZSB. EINHEBEL-STEUERUNG (best. aus Teilen 30-45)		1	SINGLE-LEVER CONTROL (cons. of parts 30-45)
30	027 478		Ballengriff B1	M10	1	Machine handle
31	132 935		Zsb. Hebel	NL.	1	Lever
32	011 503	DIN933M6x16	Sechskantschraube		2	Hexagon nut
33	011 742	DIN137B6	Federscheibe		2	Lock washer
	131 552		EINHEBELBETÄTIGUNG (best. aus Teilen 34-45)		1	SINGEL-LEVER OPERATION (cons.of parts 34-45)
34	224 991-BC		Gewindestift	M8x45	1	Slotted pin
35	224 992-BC		Kugelführung		1	Ball guide
36	222 662-BC		Tellerfeder	Ø8xØ4,2x0,5	n. B.	Basin spring
37	DIN439M6		Sechskantmutter fl.		2	Hexagon nut flat
38	224 985-BC		Kugelzapfen		1	Ball stud
39	224 984-BC		Kugelzapfen		1	Ball stud
40	224 983-BC		Kugelzapfen		1	Ball stud
41	207 127-BC		Zylinderschraube	M5x40	2	Cylinder screw
42	224 987-BC		Aufnahme		1	Location
43	224 989-BC		Führung		1	Guide
44	224 988-BC		Blech		1	Plate
45	239 100-BC		Zylinderschraube	M5x20	2	Cylinder screw
46	224 986-BC		Gelenk		2	Pivot
47	132 414		Hinweisschild	80x70	1	Instruction plate
48	023 418		Aufkleber weiß	Ø20	n. B.	Sticker white
	023 419		Aufkleber gelb	Ø20	n. B.	Sticker yellow
	023 420		Aufkleber rot	Ø20	n. B.	Sticker red
	023 421		Aufkleber blau	Ø20	n. B.	Sticker blue
	028 169		Aufkleber grün	Ø20	n. B.	Sticker green
	028 170		Aufkleber schwarz	Ø20	n. B.	Sticker black
	524-80-16		Bausatz Multifunktionshebel (best aus Teilen 31 – 45 und 60-64)		1 1	Multi funktions lever
60	142 350		Multifunktionsgriff kpl. (mit 8 Kabel)		1 1	Multi - funktion grip
61	137 943		Griffstiel		1 1	Adapter grip
62	011 585	DIN934M10	Sechskantmutter		1 1	Hexagon nut
63	796 801		Schalter		1 1	Switch
64	796 800		Kappe		1 1	Cap

FRANK MOTORGERÄTE

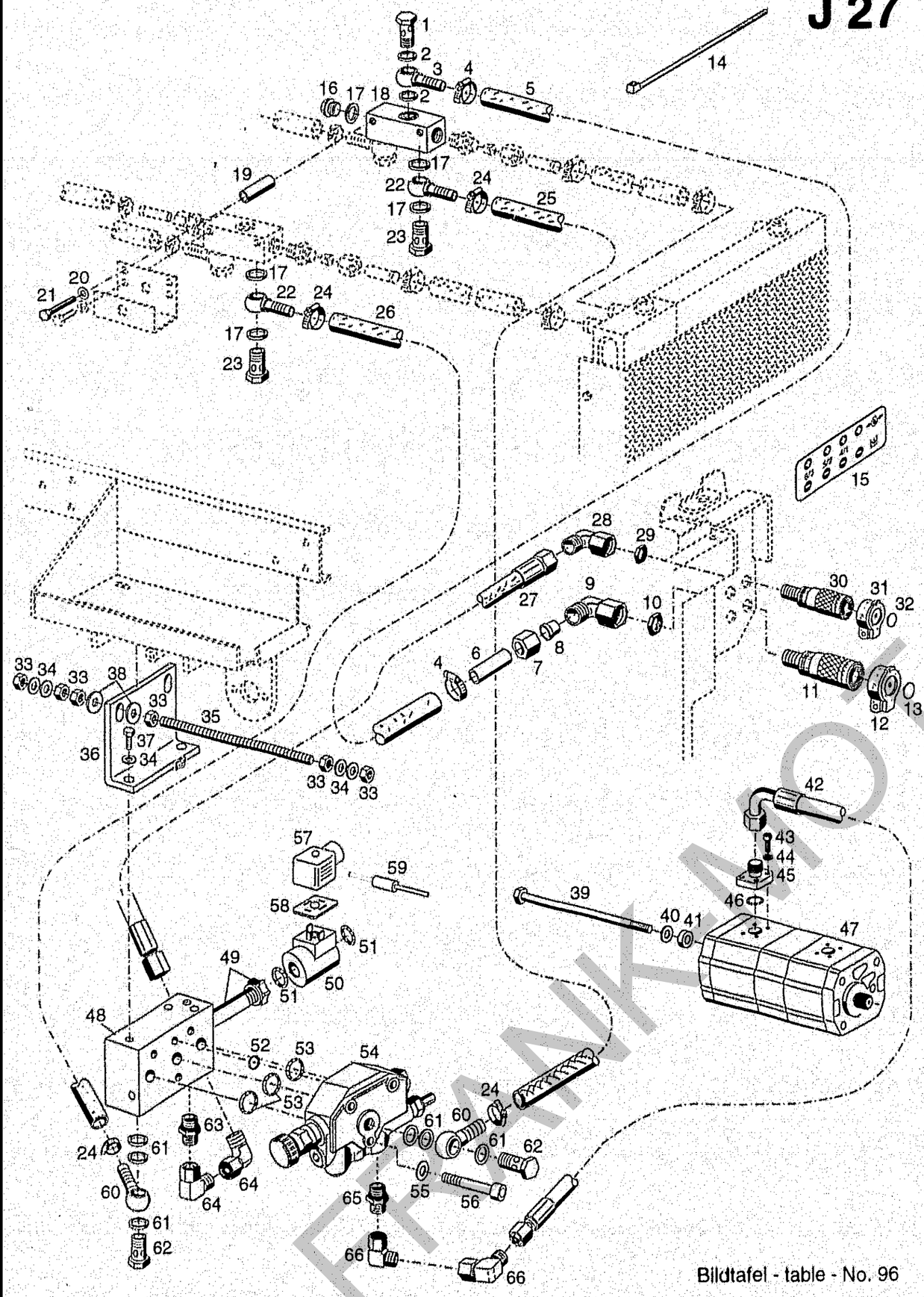

Bildtafel - table - No. 96

C98-096.al 16.04.02

BILDTAFEL NR. 96
DRUCKLOSER RÜCKLAUF HINTEN TYP 524-80-47
MENGENTEILER 2.KREIS TYP 524-80-46

TABLE NO. 96
PRESSURELESS RETURN FLOW REAR TYPE 524-80-47
FLOW DIVIDER 2nd CIRCUIT TYPE 524-80-46

Bild-Nr. Ill.No.	Bestell-Nr. Part No.		Benennung	Abm./Bemerk. Dimen./Remarks	Stück Pieces	Denomination
	524-80-47		DRUCKLOSER RÜCKLAUF HINTEN (best. aus Teilen 1-15)		1	PRESSURELESS RETURN FLOW REAR (cons. of parts 1-15)
1	025 293	DIN7643-18	Hohlschraube	M22x1,5	1	Hollow screw
2	010 401	DIN7603A22x27CU	Dichtring		2	Sealing ring
3	027 917		Schlauchnippel	NW16	1	Ring ass.
4	010 909		Schlauchklemme	16-28	2	Hose clip
5	029 032		Schlauch	Ø16x4x1100	1	Hose
6	132 073		Rohr	Ø15x1,5x50	1	Pipe
7	015 727		Überwurfmutter	M22x1,5	1	Lock nut
8	015 752		Profilring	f. Ø15	1	Profile ring
9	028 624		Einstellb. Winkelstutzen	f. Ø15 M22x1,5	1	Adjustable angle
10	010 103	DIN439BM22x1,5	Sechskantmutter	flach	1	Hexagon nut, flat
11	027 968		Verschlußmuffe (mit Teilen 10 u. 12)	BG3, M22x1,5	1	Coupling sleeve (with parts 10 a. 12)
12	028 218		Staubschutzdeckel	schwarz BG 3	1	Dust cover
13	027 956		Clip f. Staubschutzdeckel	rot	1	Clip, red
14	027 250		Kabelband	365x7,8	n. B.	Cable strip
15	132 416		Hinweisschild	Überflüssige Symbole werden abgetrennt	1	Instruction sign
	524-80-46		BAUSATZ MENGENTEILER 2. KREIS (best. aus Teilen 16 - 66 und Teil 25 u. 35-37 der Tafel 11)		1	FLOW DIVIDER KIT 2nd CIRCUIT (cons. of parts 16-66 and parts 25 a. 35-37 of table 11)
16	010 407	DIN7604AM22x1,5	Verschlußschraube		1	Sealing screw
17	010 401	DIN7603A22x27CU	Dichtring		5	Sealing ring
18	132 072		Verteilerrohr	40x40x100	1	Distributor tube
19	028 166		Distanzrohr	Ø18x9x50	2	Spacer
20	011 742	DIN137B6	Federscheibe		2	Lock. washer
21	022 975	DIN933M6x60	Sechskantschraube		2	Hexagon screw
22	027 917		Schlauchnippel	NW16	1	Ring ass.
23	025 293	DIN7643-18	Hohlschraube	M22x1,5	2	Hollow screw
24	010 909		Schlauchklemme	16-28	4	Hose clip
25	029 789		Rücklaufschlauch	Ø16x4x520	1	Hose
26	029 788		Rücklaufschlauch	Ø16x4x460	1	Hose
27	021 945		Hochdruckschlauch	Ø12x1350, (1SC10)	1	High-pressure hose
28	028 615		Einstellb. Winkelstutzen	SV f.Ø12, M18x1,5	1	Adjustable angle socket
29	016 205		Sechskantmutter	M18x1,5	1	Hexagon nut
30	027 954		Verschlußmuffe (mit Teilen 29u. 31)	BG2, M18x1,5	1	Coupling sleeve (with parts 29 a. 31)
31	028 217		Staubschutzdeckel	schwarz BG2	1	Dust cover
32	027 956		Clip f. Staubschutzdeckel	rot	1	Clip, red
33	011 579	DIN934M8	Sechskantmutter		12	Hexagon nut
34	010 044	DIN125A8,4	Scheibe		10	Shim
35	027 349	DIN976BM8x220	Gewindebolzen		2	Thread bolt
36	143 534		Halter		1	Holder
37	011 511	DIN933M8x20	Sechskantschraube		2	Hexagon screw
38	012 537	DIN9021A8,4	Scheibe		4	Shim
39	027 871	DIN931M10x210	10.9 Sechskantschraube		2	Hexagon screw
40	010 056	DIN127A10	Federring		2	Lock washer
41	025 171		Scheibe	Ø20x11x7	2	Shim

FRANKMOTOR

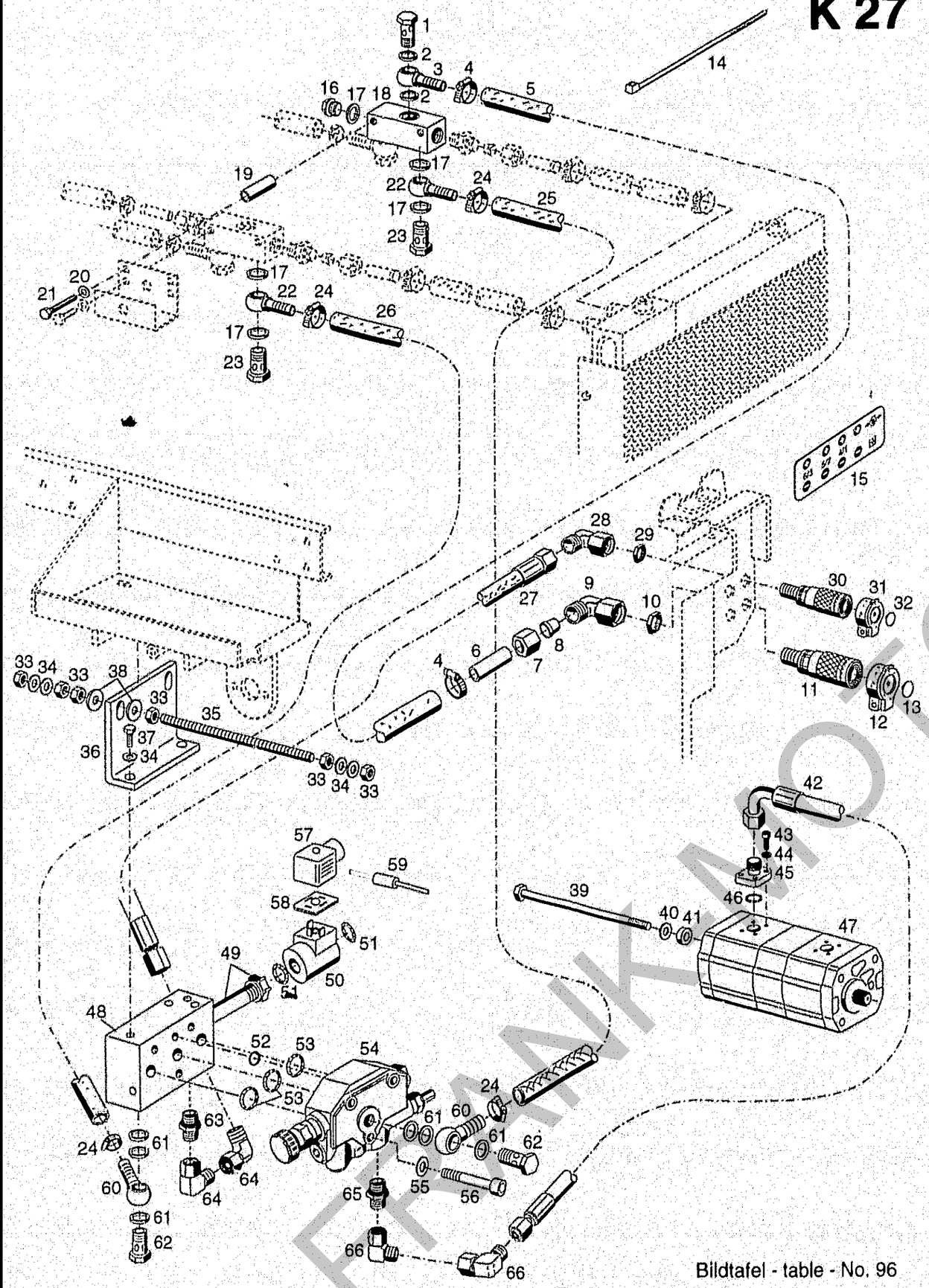

Bildtafel - table - No. 96

C98-096.ai 16.04.02

BILDTAFEL NR. 96
DRUCKLOSER RÜCKLAUF HINTEN TYP 524-80-47
MENGENTEILER 2.KREIS TYP 524-80-46

TABLE NO. 96
PRESSURELESS RETURN FLOW REAR TYPE 524-80-47
FLOW DIVIDER 2nd CIRCUIT TYPE 524-80-46

Bild-Nr. Ill.No.	Bestell-Nr. Part No.		Benennung	Abm./Bemerk. Dimen./Remarks	Stück Pieces	Denomination
42	126 705		Schlauchleitung	Ø15x1350, 90° (2SC12)	1	High-pressure hose
43	011 218	DIN912M6x20	Innensechskantschraube		4	Sockethead screw
44	010 447	DIN7980-6	Federring		4	Lock washer
45	015 814		Ger. Flanschver-schraubung (best. aus Teilen 43-46)	f. Ø15	1	Swivel union ass. (cons. of parts 43-46)
46	012 662		Ringdichtung	Ø18x2,5	1	Ring seal
47	027 789		Zsb. Tandempumpe	14 und 11 ccm	1	Tandem pump
	028 137		Dichtungssatz für Tandempumpe 1.u. 2. Stufe		1	Gasket kit for tandem pump (1st a. 2nd pump)
	029 146		ZSB. KONSTANT-STROMTEILER (best. aus Teilen 48-56)		1	FLOW REGULATION (cons. of parts 48-56)
48	029 303		Ventilkörper		1	Valve plate
49	029 304		3/2 Wegeventil		1	Valve
50	029 305		Magnet (mit Teil 51)		1	Magnet (with parts 51)
51	014 722		O-Ring	Ø16x2	2	O-ring
52	029 306		O-Ring	Ø9,92x2,62	1	O-ring
53	029 307		O-Ring	Ø17,3x2,62	3	O-ring
54	029 302		Konstantstromteiler (mit Teilen 52 und 53)	Bei Montage auf 200 bar einstellen	1	Flow regulation
55	011 140	DIN127B8	Federring		3	Lock washer
56	011 867	DIN912M8x60	Innensechskantschraube		3	Sockethead screw
57	126 318		Gerätestecker schwarz		1	Plug
58	128 432		Dichtung		1	Gasket
59	027 136		Diode	nur bei Hydro-Maschinen eingebaut	1	Diode
60	027 916		Schlauchnippel	NW 13	2	Hose stem
61	010 395	DIN7603A18x24CU	Dichtring		6	Sealing ring
62	025 291	DIN7643-15	Hohlschraube	M18x1,5	2	Hollow screw
63	028 602		Ger. Einschraubstutzen	f. Ø12 M18x1,5	1	Straight screw union
64	028 615		Einstellb. Winkelstutzen	SV f.Ø12, M18x1,5	2	Adjustable angle socket
65	028 603		Ger. Einschraubstutzen	f. Ø15 M18x1,5	1	Straight screw union
66	028 624		Einstellb. Winkelstutzen	SV f.Ø15, M22x1,5	2	Adjustable angle socket

FRANKMOTOR GERETTET

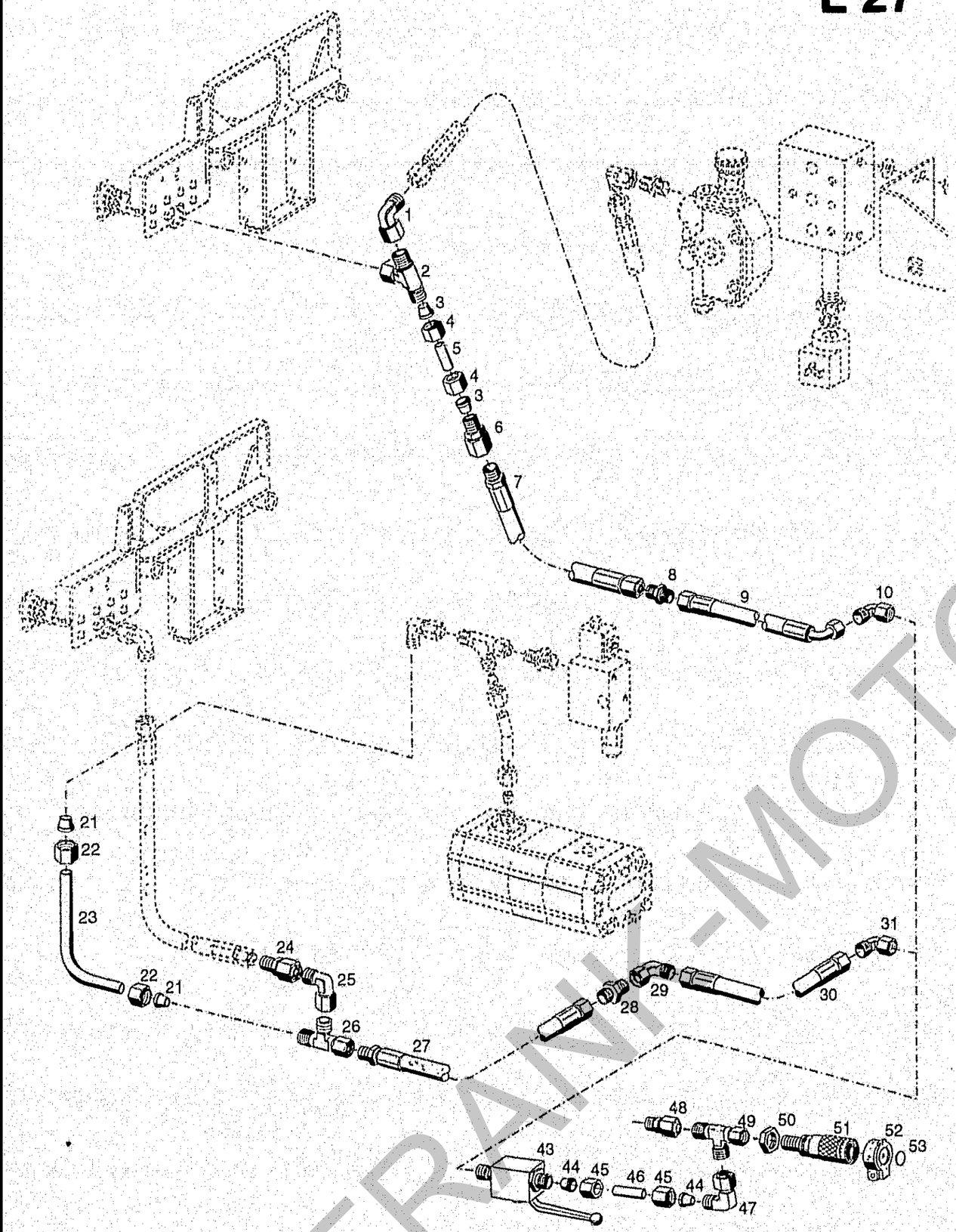

Bildtafel - table - No. 97

C98-097.al 18.04.02

BILDTAFEL NR. 97
BAUSATZ VERBINDUNGSLEITUNG TYP 524-80-28

TABLE NO. 97
CONNECTING PIPE ASSY. TYPE 524-80-28

Bild-Nr. Ill.No.	Bestell-Nr. Part No.	Benennung	Abm./Bemerk. Dimen./Remarks	Stück Pieces	Denomination
	524-80-28	VERBINDUNGS-LEITUNG (best. aus Teilen 1-53)		1	CONNECTING PIPE (cons. of parts 1-53)
1	028 615	Einstellb. Winkelstutzen (f. Ø12, M18x1,5)	Einbauvariante bei eingebautem Mengenteller 524-80-46	1	Adjustabele angle socket
2	015 894	Einstellb. T-Stutzen (f. Ø12)		1	T-union
3	015 751	Profilring f. Ø12		2	Profile ring
4	015 725	Überwurfmutter (f. Ø12; M18x1,5)		2	Lock nut
5	117 609	Verbindungsrohr (f. Ø12)		1	Pipe
6	028 619	Reduzierstutzen	Ø15/Ø12	1	Reduction union
7	028 065	Höchstdruckschlauch	Ø15x2300 (2SC12)	1	High pressure pipe
8	028 642	Gerader Stutzen	GS 15L	1	Straight coupling
9	028 699	Schlauchleitung	Ø15x1800, 90°	1	High pressure pipe
10	028 624	Einstellb. Winkelstutzen	f. Ø15, M22x1,5	1	Adjustabele angle socket
21	015 752	Profilring Ø15	Einbauvariante bei eingebautem Umlauföl 524-80-45	2	Profile ring
22	015 727	Überwurfmutter (M22x1,5)		2	Lock nut
23	126 303	Druckleitung (Ø15x1,5x196)		1	Pressure pipe
24	028 619	Reduzierstutzen (Ø15/Ø12)		1	Reduction union
25	028 624	Einstellb. Winkelstutzen (f. Ø15, M22x1,5)		1	Adjustabele angle
26	028 620	Einstellb. L.-Stutzen (f. Ø15)		1	L-union
27	028 065	Höchstdruckschlauch (NW12,Ø15x2300)		1	High pressure pipe
28	028 642	Gerader Stutzen	GS 15L	1	Straight coupling
29	028 624	Einstellb. Winkelstutzen	f. Ø15, M22x1,5 n B	1	Adjustabele angle
30	026 581	Höchstdruckschlauch	Ø15x1500 (2SC12)	1	High pressure pipe
31	028 624	Einstellb. Winkelstutzen	f. Ø15, M22x1,5	1	Adjustabele angle
43	027 875	Zab. Kugelhahn	Teile für Einbauvarianten 524-80-45 und 524-80-46	1	Ball cock
44	015 752	Profilring Ø15		2	Profile ring
45	015 727	Überwurfmutter (M22x1,5)		2	Lock nut
46	023 197	Rohr Ø15x1,5x50		1	Pipe
47	028 624	Einstellb. Winkel-stutzen SV f.Ø15		1	Adjustable angle socket
48	028 619	Reduzierverschraubung (Ø15/Ø12)		1	Reduction union
49	028 620	Einstellb. L.-Stutzen (f. Ø15)		1	L-union
50	010 103	DIN439BM22x1,5 Sechskantmutter fl.		1	Hexagon nut, flat
51	027 968	Verschlußmuffe (mit Teilen 50 u. 52) (BG3, M22x1,5)		1	Coupling sleeve (with parts 50 and 52)
52	028 218	Staubschutzdeckel (schwarz BG 3)		1	Dust cover
53	027 956	Clip f. Staubschutzdeckel (rot)		1	Clip, red

FRANK-MOTOR GERÄTE

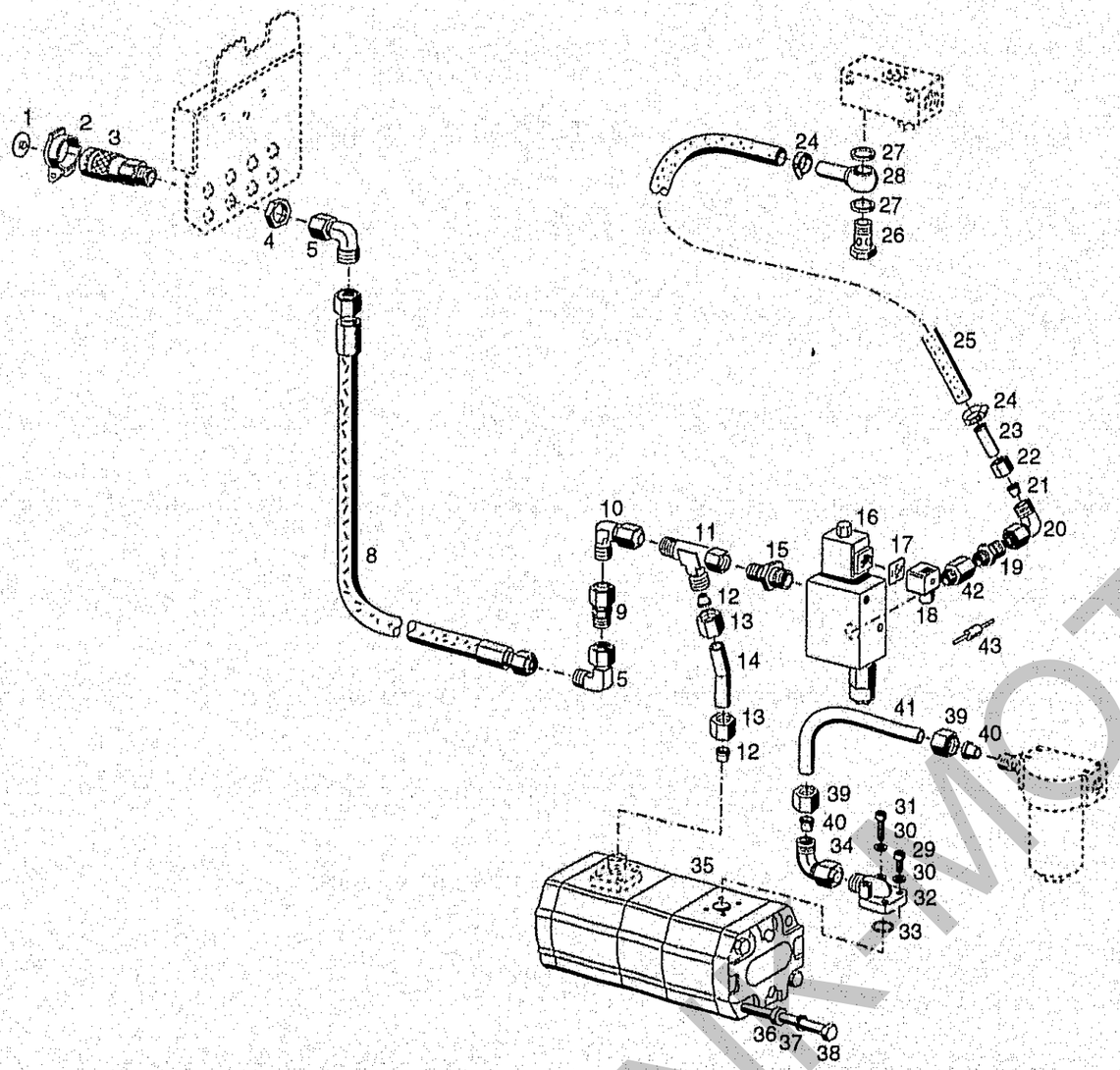

Bildtafel - table - No. 98

C98-098.ai 18.04.02

BILDTAFEL NR. 98
UMLAUFÖL HINTEN UNGEREGELT TYP 524-80-45

TABLE NO. 98
HYDR. CIRCUIT REAR NOT ADJUSTABLE TYPE 524-80-45

Bild-Nr. Ill.No.	Bestell-Nr. Part No.		Benennung	Abm./Bemerk. Dimen./Remarks	Stück Pieces	Denomination
	524-80-45		BAUSATZ UMLAUFÖL HINTEN UNGEREGELT (best. aus Teilen 1-38 und und Teil 15 u. 18 der Tafel 118)		1	HYDR. CIRCUIT REAR NOT ADJUST. (cons. of parts 1-38 and parts 15 and 18 on table 118)
1	027 956		Clip f. Staubschutzdeckel	rot	1	Clip, red
2	028 217		Staubschutzdeckel	schwarz BG2	1	Dust cover
3	027 954		Verschlußmuffe (mit Teilen 2 u. 4)	BG2, M18x1,5	1	Coupling sleeve (with parts 2 a. 4)
4	016 205		Sechskantmutter	M18x1,5	1	Hexagon nut
5	028 615		Einstellb. Winkelstutzen	SV f. Ø12; M18x1,5	2	Adjustable angle
8	019 297		Höchstdruckschlauch	Ø12x410	1	High pressure pipe
9	028 619		Reduzierstutzen	Ø15/Ø12	1	Reduction union
10	026 585		Einstellb. Winkelstutzen	f. Ø15, M22x1,5	1	Adjustabele angle socket
11	028 620		Einstellb. L.-Stutzen	f. Ø15	1	L-union
12	015 752		Profilring	f. Ø15	2	Profile ring
13	015 727		Überwurfmutter	f. Ø15, M22x1,5	2	Lock nut
14	146 347		Rohr	Ø15x1,5, 55°	1	Pipe
15	028 635		Ger. Einschraubstutzen	f. Ø15, R3/8"	1	Screw union, straight
16	028 318		Zsb. Umlaufventil		1	Hydraulic valve
17	128 432		Dichtung	29x29x1,5	1	Gasket
18	126 318		Gerätestecker schwarz	3-polig GDM-3009-N	1	Plug
19	028 635		Ger. Einschraubstutzen	f. Ø15, R3/8"	1	Screw union, straight
20	028 624		Einstellb. Winkelstutzen	f. Ø15, M22x1,5	1	Adjustabele angle socket
21	015 752		Profilring	f. Ø15	1	Profile ring
22	015 727		Überwurfmutter	f. Ø15, M22x1,5	1	Lock nut
23	132 073		Rohr	Ø15x1,5x50	1	Pipe
24	010 909		Schlauchklemme	16-28	2	Hose clip
25	026 662		Schlauch	Ø16x4x900	1	Hose
26	025 293	DIN7643-18	Hohlschraube	M22x1,5	1	Hollow screw
27	010 401	DIN7603A22x27CU	Dichtring		2	Sealing ring
28	027 917		Schlauchnippel	NW 16	1	Hose stem
29	027 827	DIN912M6x22	Innensechskantschraube		2	Sockethead screw
30	010 447	DIN7980-6	Federscheibe		4	Lock washer
31	027 244	DIN912M6x35	Innensechskantschraube		2	Sockethead screw
32	028 634		Winkelflanschverschraubung (best. aus Teilen 29-33)	f. Ø15	1	Swivel union ass. (cons. of parts 29-33)
33	012 662		Ringdichtung	Ø18x2,5	1	Ring seal
34	028 624		Einstellb. Winkelstutzen	SV f.Ø15	1	Adjustable angle socket
35	027 789		Zsb. Tandempumpe	14 und 11 ccm	1	Tandem pump
	028 137		Dichtungssatz für Tandempumpe 1. u. 2. Stufe		1	Gasket kit for tandem pump (1st a. 2nd pump)
36	025 171		Scheibe	Ø20xØ11x7	2	Shim
37	010 056	DIN127A10	Federring		2	Lock washer
38	027 871	DIN931M10x210	10.9 Sechskantschraube		2	Hexagon screw
39	015 727		Überwurfmutter	M22x1,5	2	Lock nut
40	015 752		Profilring	Ø15	2	Profile ring
41	126 303		Druckleitung (Ø15x1,5x196)	Serienmäßige Leitung muß gekürzt werden	1	Pressure pipe
42	026 202		Doppelstutzen		1	Double sleeve
43	027 136		Diode	BY254	1	Diode

FRANK MOTORGERÄTE

Geräteverstellpumpe, Leistungshydraulik, Hydr. Neigungsverstellung, Hydr. Pendelsperre Hydr. Trageeinrichtung

A 29

Spaltenverzeichnis

			Zeile Spalte
Tafel	100	Geräte-Verstellpumpe Typ 524-80-33 Verstellpumpe, Saugleitungen	B 29 - C 30
Tafel	102	Geräte-Verstellpumpe Typ 524-80-33 Steuergerät, Steckkupplungen	D 29 - D 30
Tafel	104	Geräte-Verstellpumpe Typ 524-80-34 Verstellpumpe, Steckkupplungen	E 29 - F 30
Tafel	106	Geräte-Verstellpumpe Typ 524-80-34 Saugfilter, Rücklauffilter	G 29 - G 30
Tafel	108	Leistungshydraulik Typ 524-80-31 Pumpe, Leitungen, Steckkupplungen Eingebaut bis FG. Nr. 524 10 144H	H 29 – I 30
Tafel	108a	Leistungshydraulik Typ 524-80-35 Pumpe, Leitungen, Steckkupplungen Eingebaut ab FG. Nr. 524 10 145H	J 29 – K 30
Tafel	109	Leistungshydraulik Typ 524-80-31/-35 Filter, Druckbegrenzungspatrone	L 29 – M 30

Variable capacity hydr. pump, power hydraulic, hydr. banking adjustment, hydr. pendulum lock, hydr. valve equipment

A 30

Column contens

			Line columns
Table	100	Adjust. access. hydr. pump type 524-80-33 Variable capacity hydr. pump, suction pipe	B 29 - C 30
Table	102	Adjust. access. hydr. pump type 524-80-33 Control instrument, hydraulic coupling	D 29 - D 30
Table	104	Adjust. access. hydr. pump type 524-80-34 Variable capacity hydr. pump, hydraulic coupling	E 29 - F 30
Table	106	Adjust. access. hydr. pump type 524-80-34 Suction filter, strainer pressure limit	G 29 - G 30
Table	108	Power hydraulic type 524-80-31 pump, hydr. pipes, hydr. coupling mounted up to chassis no. 524 10 144H	H 29 – I 30
Table	108a	Power hydraulic type 524-80-35 pump, hydr. pipes, hydr. coupling mounted from chassis no. 524 10 145H	J 29 – K 30
Table	109	Power hydraulic type 524-80-31/-35 Strainer pressure limit, valve	L 29 – M 30

FRANK-MOTOR

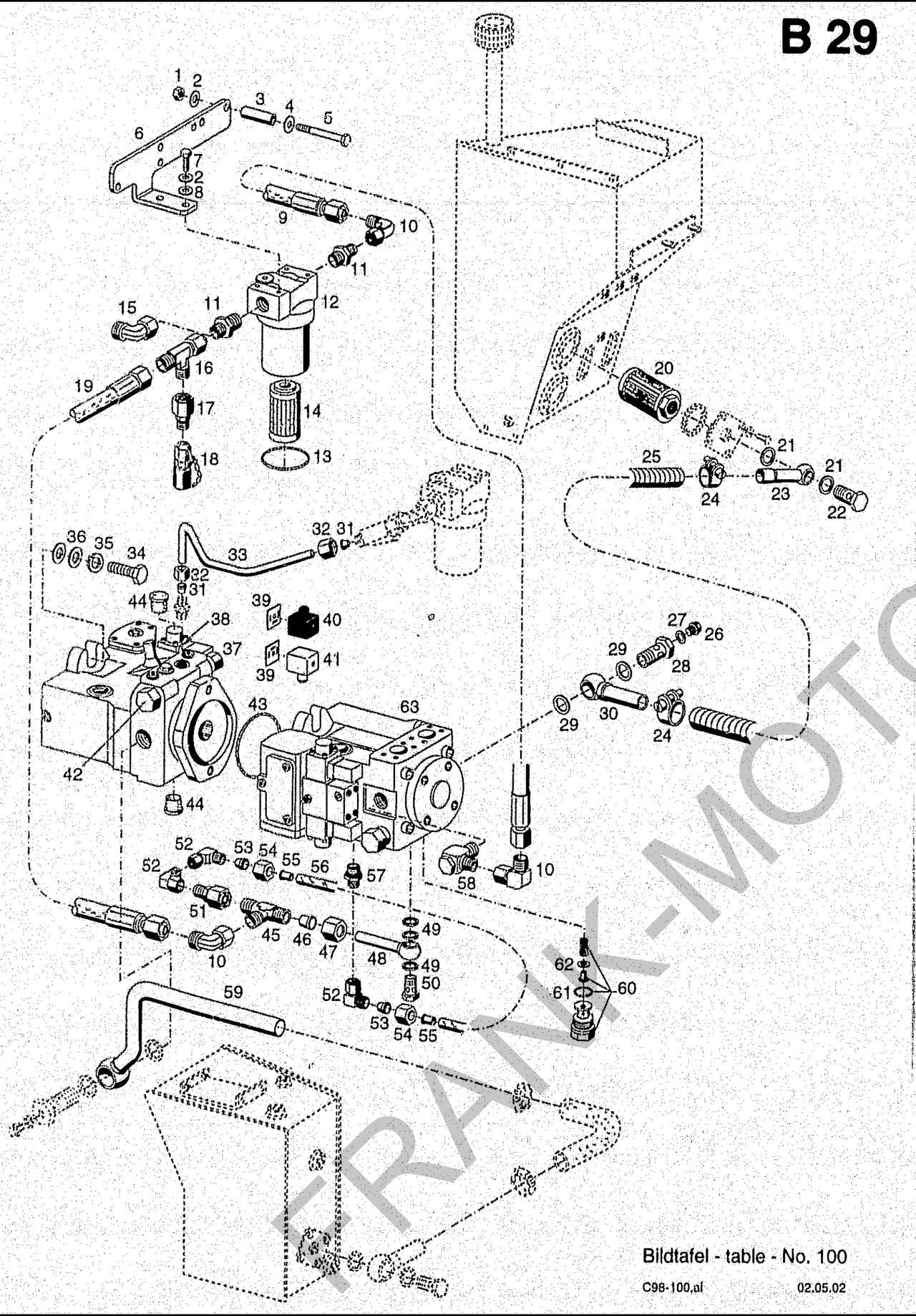

Bildtafel - table - No. 100

C98-100.ai 02.05.02

BILDTAFEL NR. 100
GERÄTE-VERSTELLPUMPE TYP 524-80-33
VERSTELLPUMPE, SAUGLEITUNGEN

TABLE NO. 100
ADJUST. ACCESSORIES HYDR. PUMP TYPE 524-80-33
VARIABLE CAPACITY HYDR. PUMP, SUCTION PIPE

Bild-Nr. / Ill.No.	Bestell-Nr. / Part No.		Benennung	Abm./Bemerk. / Dimen./Remarks	Stück / Pieces	Denomination
	524-80-33		GERÄTE-VERSTELL-PUMPE (best. aus Teilen 1-62 und Teilen 1-43 der Tafel 102)	0-100 Liter	1	ADJUSTABLE ACCESSORIES HYDRAULIC PUMP (cons. of parts 1-62 a. 1-43 on table 102)
1	011 579	DIN934M8	Sechskantmutter		2	Hexagon nut
2	010 063	DIN137B8	Federscheibe		4	Lock washer
3	796 389		Distanzrohr	Ø17xØ8,5x32	2	Spacer
4	012 537	DIN9021A8,4	Schelbe		2	Shim
5	011 175	DIN933M8x100	Sechskantschraube		2	Hexagon screw
6	141 512		Halter		1	Holder
7	011 509	DIN933M8x16	Sechskantschraube		2	Hexagon screw
8	010 044	DIN125A8,4	Schelbe		2	Shim
9	028 177		Hochdruckschlauch	Ø15x1300 (2SC12)	1	Pressure hose
10	028 624		Einstellb. Winkelstutzen	f. Ø15	3	Adjustable angle socket
11	028 625		Ger. Einschraubstutzen	f. Ø15, R3/4"	2	Screw socket straight
12	131 551		ZSB.DRUCKFILTER- (mit Teilen 13 u. 14)		1	PASSAGE FILTER (with parts 13 u. 14)
13	028 109		Runddichtring	Ø63,17xØ2,62	1	O-Ring
14	132 897		Filterelement		1	Filter cartridge
15	028 624		Einstellb. Winkelstutzen (f. Ø15)	Nur für 1-Mann Kabine	1	Adjustable angle socket
16	028 620		Einstellb. L.-Stutzen	f. Ø15	1	L-union
17	028 622		Reduzierstutzen	Ø15/Ø8	1	Reduction union
18	029 133		Messkupplung	f. Ø8, M14x1,5	1	Measuring connection
19	026 581		Hochdruckschlauch	Ø15x1500 (2SC12)	1	Pressure hose
20	029 541		Saugfilterelement	Ø63x200, R1 ¼"	1	Suction filter
21	028 796		Megu-Schraubendichtung	30,8x38,1x2,34	2	Sealing ring
22	026 578	DIN7643M30x1,5	Hohlschraube - 28		1	Hollow screw
23	133 839		Zsb. Verbindungsleitung	NL.	1	Connecting pipe
24	029 662		Gelenkbolzenschelle	36-39	2	Wire clip
25	029 744		Saugschlauch	Ø28x4,5x2000	1	Hose
26	011 037	DIN910M14x1,5	Verschlussschraube		1	Sealing screw
27	010 391	DIN7603A14x20	Dichtring		1	Sealing ring
28	027 584		Hohlschraube	SW41x60, M33x2	1	Hollow screw
29	028 795		Megu-Schraubendichtung	33,7x42x2	2	Sealing ring
30	133 842		Zsb. Saugleitung	NL.	1	Suction pipe
31	015 752		Profilring	f. Ø15	2	Profile ring
32	015 727		Überwurfmutter	f. Ø15, M22x1,5	2	Lock nut
33	133 929		Druckleitung	Ø15x1,5x350	1	Pressure pipe
34	011 542	DIN933M12x35	Sechskantschraube		2	Hexagon screw
35	010 057	DIN127A12	Federring		2	Spring ring
36	010 047	DIN125A13	Schelbe		4	Shim
37	133 872		ZSB. VERSTELLPUMPE (mit Teilen 38-43)	mit Durchtrieb für 2. Verstellpumpe	1	VARIABLE CAPA-CITY HYDR. PUMP
	796 910		Zsb. Dichtungssatz		1	Gasket kit ass.
38	787 466		Prop. Magnet (mit Schrauben M6x70)		2	Prop. magneto (with screw m6x70)
	782 132		Ringdichtung (für Teil 38)	Ø18,77x1,78	2	Ring seal (for parts 38)
39	128 432		Dichtung	29x29x1,5	3	Gasket
40	126 318		Gerätestecker	schwarz	2	Plug (black)
41	028 020		Gerätestecker	grau	1	Plug (grey)

FRANK-MOTOR

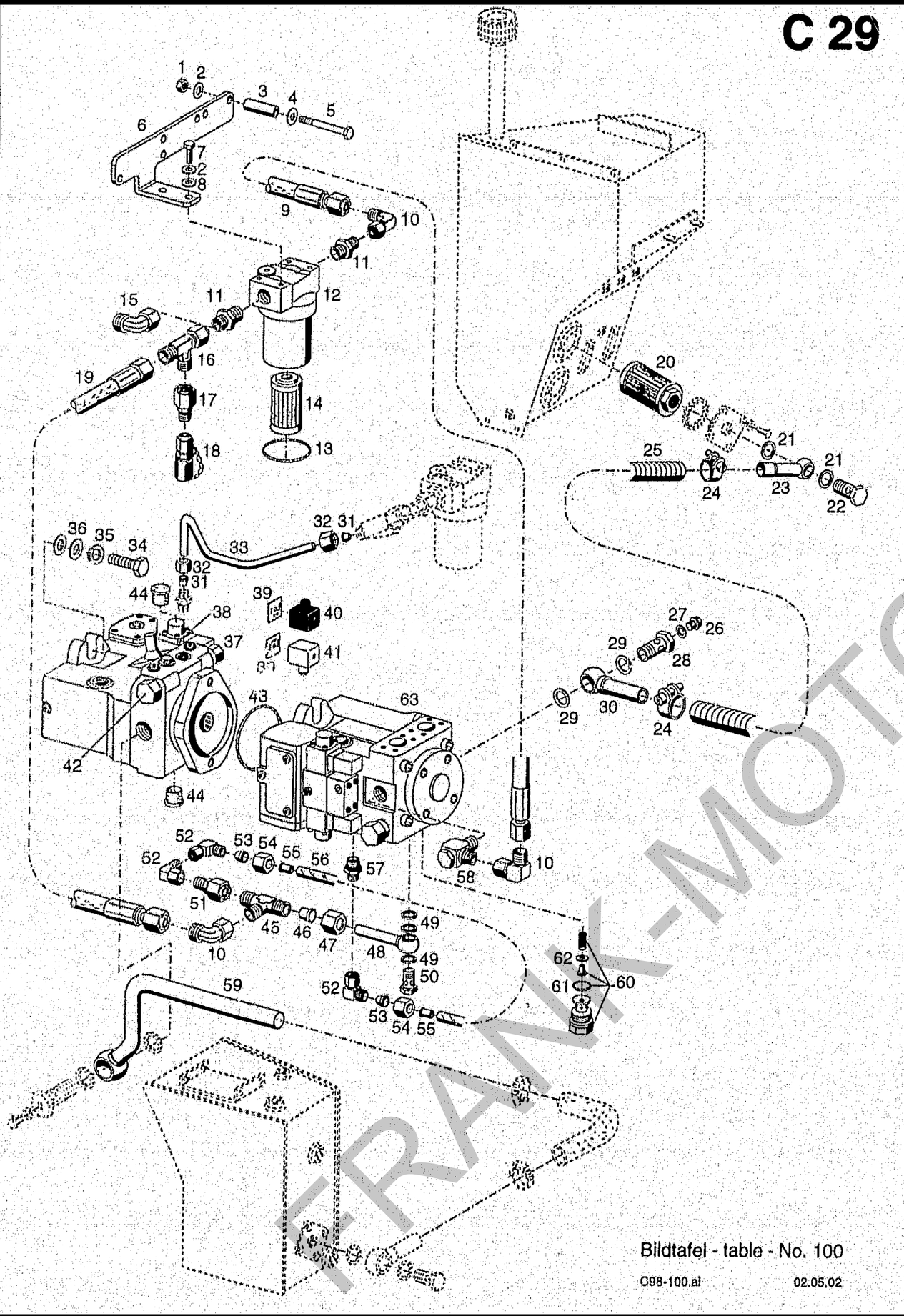

Bildtafel - table - No. 100

C98-100.ai 02.05.02

BILDTAFEL NR. 100
GERÄTE-VERSTELLPUMPE TYP 524-80-33
VERSTELLPUMPE, SAUGLEITUNGEN

TABLE NO. 100
ADJUST. ACCESSORIES HYDR. PUMP TYPE 524-80-33
VARIABLE CAPACITY HYDR. PUMP, SUCTION PIPE

Bild-Nr. Ill.No.	Bestell-Nr. Part No.		Benennung	Abm./Bemerk. Dimen./Remarks	Stück Pieces	Denomination
42	447 133-HY		Druckbegrenzungsventil HD		2	Pressure limitation
	783 961		Stützring (SG 23,5x28x1,4-P)	für Teil 42	2	Supporting ring
	782 138		Runddichtring (Ø23,47x2,62)	for parts 42	2	Ring seal
43	783 816		Runddichtring	Ø101,27x2,62	1	Sealing ring
44	027 211		Schutzkappe (Ø30x22)		2	Protection cap
45	028 611		T-Stutzen	f. Ø15	1	T-union
46	015 752		Profilring	f. Ø15	1	Profile ring
47	015 727		Überwurfmutter	f. Ø15, M22x1,5	1	Lock nut
48	133 845		Zsb. Druckleitung	NL. Ø15, kürzen auf 65mm	1	Pressure pipe
49	010 395	DIN7603A18x24OU	Dichtring		3	Sealing ring
50	025 291	DIN7643-15	Hohlschraube	M18x1,5	1	Hollow screw
51	028 622		Reduzierstutzen	Ø15/Ø8	1	Reduction union
52	028 616		Einstellb. Winkelstutzen	SV, f. Ø8	3	Adjustable screw union
53	015 749		Profilring	f. Ø8	2	Profile ring
54	015 723		Überwurfmutter	f. Ø8, M14x1,5	2	Lock nut
55	026 929		Einsteckhülse	E8/4	2	Sleeve
56	028 355		Druckrohr	Ø8x2x600	1	Pressure pipe
57	028 604		Ger. Einschraubstutzen	f. Ø8, M14x1,5	1	Screw union, straight
58	028 629		Winkel-Schwenkstutzen	f. Ø15, M18x1,5	1	Swivel union
59	133 847		Zsb. Saugleitung	NL.	1	Suction pipe
60	133 776		Zsb. Speisedruckventil		1	Feed pressure valve
61	782 138		Runddichtring	Ø23,47x2,62	1	Sealing ring
62	028 492		Beilegscheibe	Ø10xØ16x0,3	n. B.	Shim
	028 493		Beilegscheibe	Ø10xØ16x0,5	n. B.	Shim
	028 494		Beilegscheibe	Ø10xØ16x1,0	n. B.	Shim
63	132 593		ZSB. VERSTELLPUMPE (mit Teilen 60-62)		1	VARIABLE CAPACITY HYDR. PUMP (with parts 60-62)
	788 718		Dichtungssatz (für Verstellpumpe)		1	Gasket kit (for variable cap. hydr. pump)

FRANK-MOTOR

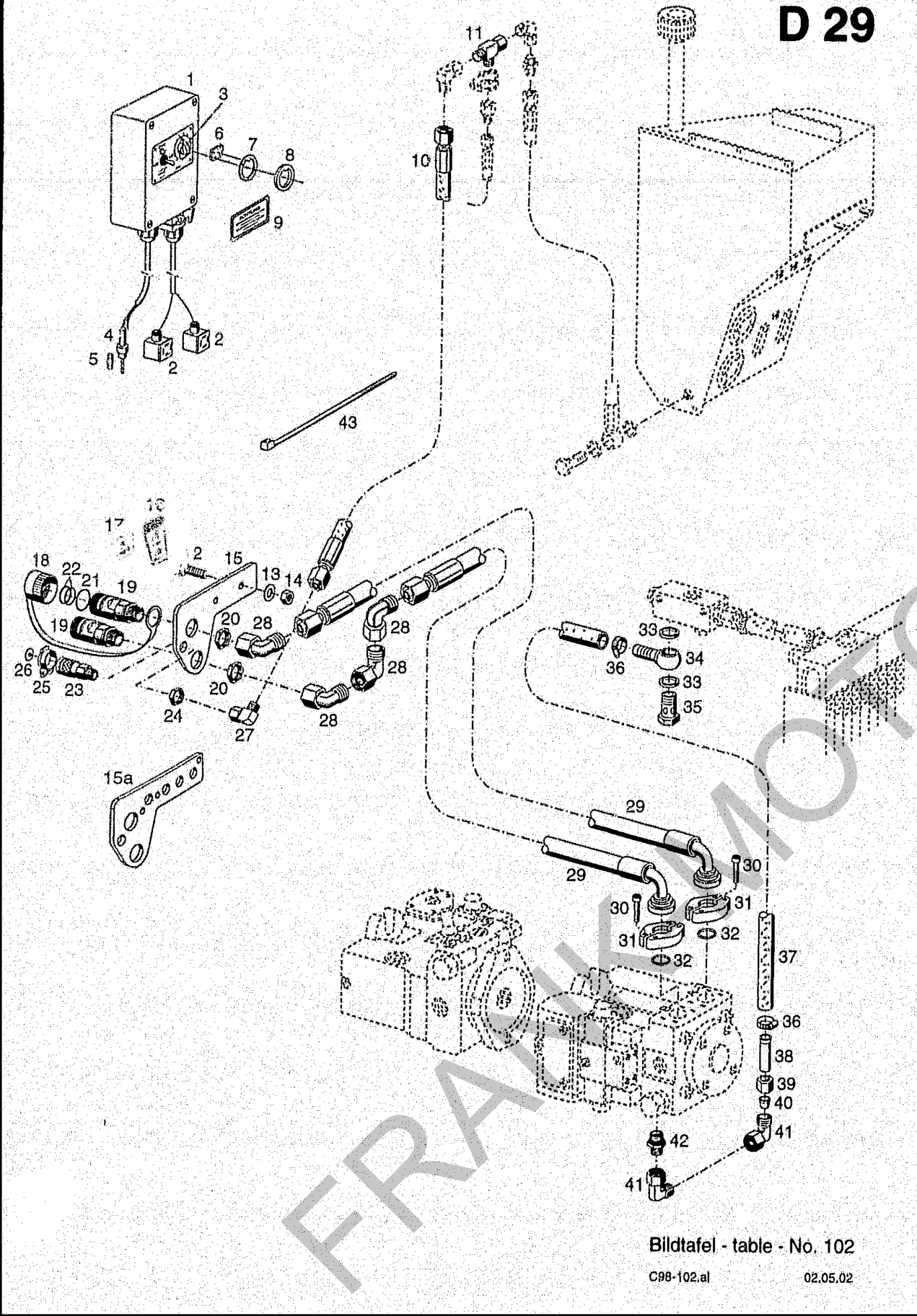

Bildtafel - table - No. 102

C98-102.al 02.05.02

BILDTAFEL NR. 102
GERÄTE-VERSTELLPUMPE TYP 524-80-33
STEUERGERÄT, STECKKUPPLUNGEN

TABLE NO. 102
ADJUST. ACCESSORIES HYDR. PUMP, TYPE 524-80-33
CONTROL INSTRUMENT, HYDRAULIC COUPLINGS

Bild-Nr. Ill.No.	Bestell-Nr. Part No.		Benennung	Abm./Bemerk. Dimen./Remarks	Stück Pieces	Denomination
1	134 499		Zsb. Steuergerät (best. aus Teilen 1-5)		1	Control instrument (cons. of parts 1-5)
2	028 450		Gerätestecker	GDM 209 D (mit Diode)	2	Plug (with Diode)
3	030 190		Zeigerknopf		1	Pointer
4	028 447		Sicherungshalter		1	Fuse carrier
5	028 446		Sicherung	5A	1	Fuse
6	027 074		Klettenband (30 mm)	selbstklebend (Meterware)	n. B.	Adhesive strip
7	als Ersatzteil nicht lieferbar		Flauschband	75 mm breit, selbstkl.	1	Coating band
8	028 515		Drehknopfbegrenzung (mit Teil 7)	Ø44xØ64x3	1	Turning knob delimitation
9	028 527		Hinweisschild	Ölstrom dem Gerät ...	1	Instruction sign
10	027 927		Hochdruckschlauch	Ø12x1900 (2SC10)	1	High pressure hose
11	028 617		Einstellbare L-Stutzen	SV, f. Ø12	1	Adjustable L-union
12	011 511	DIN933M8x20	Sechskantschraube		2	Hexagon screw
13	010 063	DIN137B8	Federscheibe		2	Lock washer
14	011 579	DIN934M8	Sechskantmutter		2	Hexagon nut
15	134 497		Halteplatte	255x190x8 (f. 2sitz. K.)	1	Retaining plate
15a	141 520		Halteplatte	282,5x190x6 (f. 1sitzer Kabine)	1	Retaining plate
16	028 528		Hinweisschild	Umlauföl	1	Instruction sign
17	028 529		Hinweisschild	Lecköl, 24x21	1	Instruction sign
18	028 363		Staubkappe	rot	2	Dust cap
19	028 362		Verschlußmuffe (mit Teilen 20-22)	BG6, M36x2	2	Coupling sleeve (with parts 20-22)
20	028 553		Sechskantmutter	M36x2	2	Hexagon nut
21	028 552		Runddichtring	Ø43x3,5	2	Ring seal
22	028 551		Dichtungssatz (best. aus O-Ring 35x2,5 und Stützring 39x35x1)		n. B.	Gasket kit
23	027 954		Verschlußmuffe (mit Teilen 24 u. 25)	BG2, M18x1,5	1	Coupling sleeve (with parts 24 a. 25)
24	016 205		Sechskantmutter	M18x1,5	1	Hexagon nut
25	028 217		Staubschutzdeckel	schwarz BG 2	1	Dust cover
26	027 956		Clip f. Staubschutzdeckel	rot	1	Clip, red
27	028 615		Einstellb. Winkelstutzen	SV, f. Ø12	1	Adjustable screw union
28	028 636		Einstellb. Winkelstutzen	f. Ø25, M36x2	4	Adjustable screw union
29	030 187		Höchstdruckschlauch	NW20x1420 lg, 90° gebogen	2	High pressure hose
30	011 059	DIN912M10x35	Innensechskantschraube		8	Sockethead screw
31	028 582		SAE-Flanschhälfte	3/4"	4	Flanged union
32	023 777		Runddichtring	Ø25x3,53	2	Sealing ring
33	010 401	DIN7603A22x27CU	Dichtring		2	Sealing ring
34	027 917		Schlauchnippel	NW16	1	Hose nipple
35	025 293	DIN7643-18	Hohlschraube	M22x1,5	1	Hollow screw
36	010 909	000 970 14 67	Schlauchklemme	16-28	2	Hose clip
37	029 201-2600		Schlauch (Meterware)	Ø16x4x2600	1	Hose
38	132 073		Rohr	Ø15x1,5x50	1	Pipe
39	015 727	000 990 25 56	Überwurfmutter	M22x1,5	1	Lock nut
40	015 752	000 990 24 57	Profilring	Ø15	1	Profile ring
41	028 624		Einstellb. Winkelstutzen	SV, f. Ø15	2	Adjustable screw union
42	028 610		Ger. Einschraubstutzen	f. Ø15, M22x1,5	1	Screw socket straight
43	027 250		Kabelband	365x7,8	n. B.	Cable strip

FRAIKIN MOTOREN

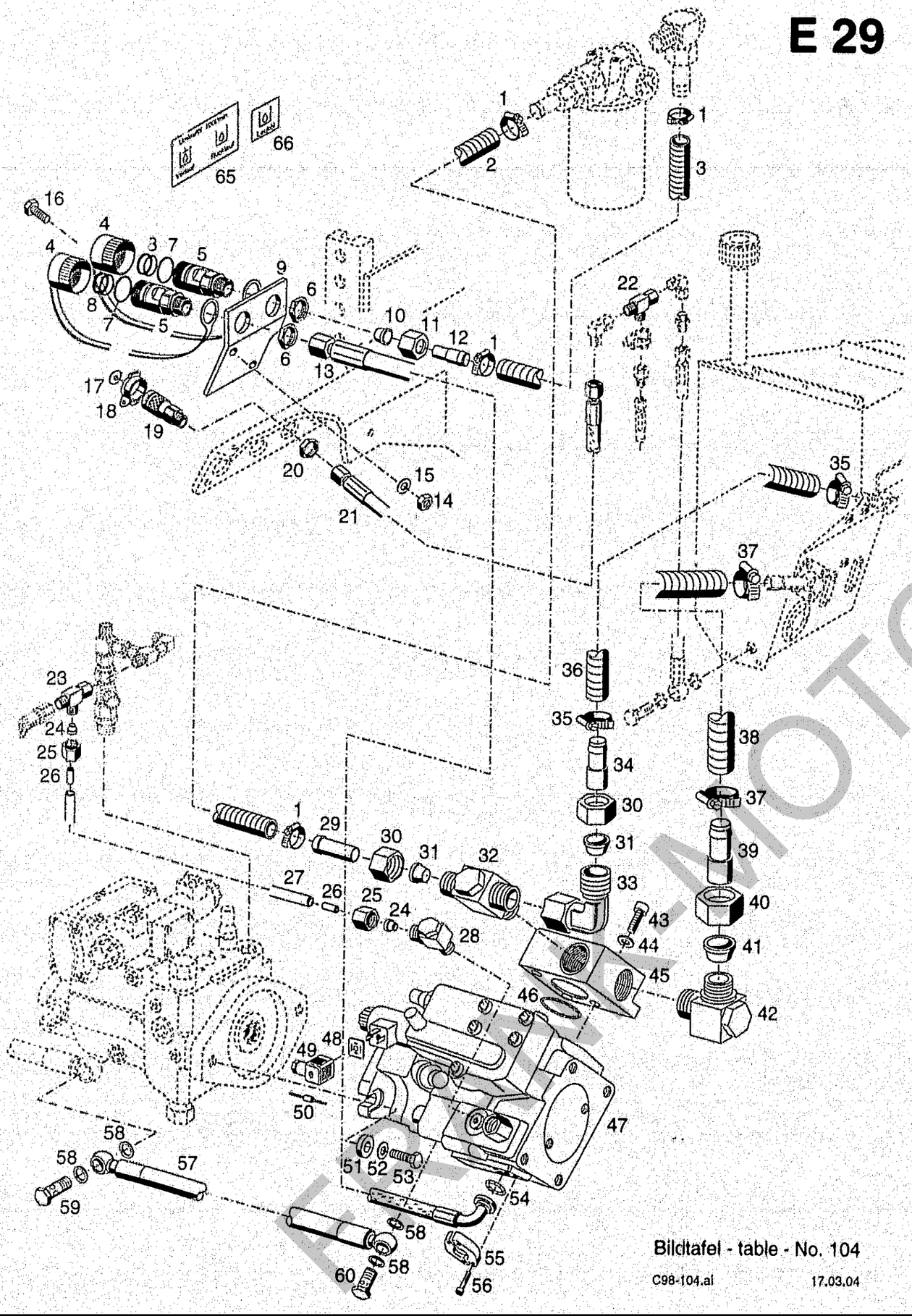

Bildtafel - table - No. 104

C98-104.ai 17.03.04

BILDTAFEL NR. 104
GERÄTE-VERSTELLPUMPE TYP 524-80-34
VERSTELLPUMPE, STECKKUPPLUNGEN

TABLE NO. 104
ADJUST. ACCESSORIES HYDR. PUMP TYPE 524-80-34
VARIABLE CAPACITY HYDR. PUMP, HYDRAULIK COUPLING

Bild-Nr. Ill.No.	Bestell-Nr. Part No.		Benennung	Abm./Bemerk. Dimen./Remarks	Stück Pieces	Denomination
	524-80-34		GERÄTE-VERSTELL-PUMPE (best. aus Tafel 104 u. 106)	0-100 Liter	1	ADJUSTABLE ACCESSORIES HYDRAULIC PUMP (cons. of parts on table 102 and 104)
1	010 902		Schlauchklemme	25-40	4	Pipe clip
2			Saugschlauch	Ø28x4,5x	1	Suction hose
3	029 744		Saugschlauch	Ø28x4,5x2000	1	Suction hose
4	028 363		Staubkappe	rot	2	Dust cap
5	028 362		Verschlussmuffe (mit Teilen 6-8)	BG6, M36x2	2	Coupling sleeve (with parts 6-8)
6	028 553		Sechskantmutter	M36x2	2	Hexagon nut
7	028 552		Runddichtring	Ø43x3,5	2	Ring seal
8	028 551		Dichtungssatz (best. aus O-Ring 35x2,5 und Stützring 39x35x1)		n. B.	Gasket kit
9	143 737		Halteplatte	135x130x5	1	Fixing plate
10	027 462		Profilring	f. Ø25	1	Profile ring
11	027 461		Überwurfmutter	f. Ø25, M36x2	1	Wing nut
12	143 782		Rohr	Ø30x5x25x65	1	Pipe
13	030 191		Höchstdruckschlauch	NW20x1600 (4SP)	1	High pressure hose
14	011 579	DIN934M8	Sechskantmutter		2	Hexagon nut
15	010 063	DIN137B8	Federscheibe		2	Lock washer
16	011 511	DIN933M8x20	Sechskantschraube		2	Hexagon screw
17	027 956		Clip f. Staubschutzdeckel	rot	1	Clip, red
18	028 217		Staubschutzdeckel	schwarz BG 2	1	Dust cover
19	027 954		Verschlussmuffe (mit Teilen 18 u. 20)	BG2, M18x1,5	1	Coupling sleeve (with parts 18 a. 20)
20	016 205		Sechskantmutter	M18x1,5	1	Hexagon nut
21	027 927		Hochdruckschlauch	Ø12x1900 (2SC10)	1	High-pressure hose
22	028 617		Einstellb. L-Stutzen	SV, f. Ø12	1	Adjustable L-union
23	028 621		Einstellb. L.-Stutzen	f. Ø8	1	L-union
24	015 749		Profilring	f. Ø8	2	Profile ring
25	015 723		Überwurfmutter	f. Ø8, M14x1,5	2	Lock nut
26	026 929		Einsteckhülse	E8/4	2	Sleeve
27	029 388		Druckrohr	Ø8x2x450	1	Pressure pipe
28	028 626		Winkel-Schwenkstutzen	f. Ø8, M14x1,5	1	Swivel union
29	143 780		Rohr	Ø30x4x60	1	Pipe
30	028 117		Überwurfmutter	f. Ø28, M36x2	3	wing nut
31	028 118		Profilring	f. Ø28	3	Profile ring
32	030 211		T-Schwenkverschraubung	f. Ø28, M36x2	1	T-union
33	030 212		Einstellb. Winkelver-schraubung (mit Teilen 30 u. 31)	f. Ø28, M36x2	1	Swivel union (with parts 30 a. 31)
34	143 779		Rohr	Ø28x5x23,4x55	1	Pipe
35	010 908		Schlauchklemme	20-32	2	Pipe clip
36	030 215		Rücklaufschlauch	Ø22x4,5x2000	1	Return flow hose
37	010 902		Schlauchklemme	25-40	2	Pipe clip
38	029 744		Saugschlauch	Ø28x4,5x2000	1	Suction hose
39	143 781		Rohr	Ø35x6x30x65	1	Pipe
40	030 716		Überwurfmutter	f. Ø35, M45x2	1	wing nut
41	030 717		Profilring	f. Ø35	1	Profile ring

ERSATZTEILE-MOTORGERÄTE

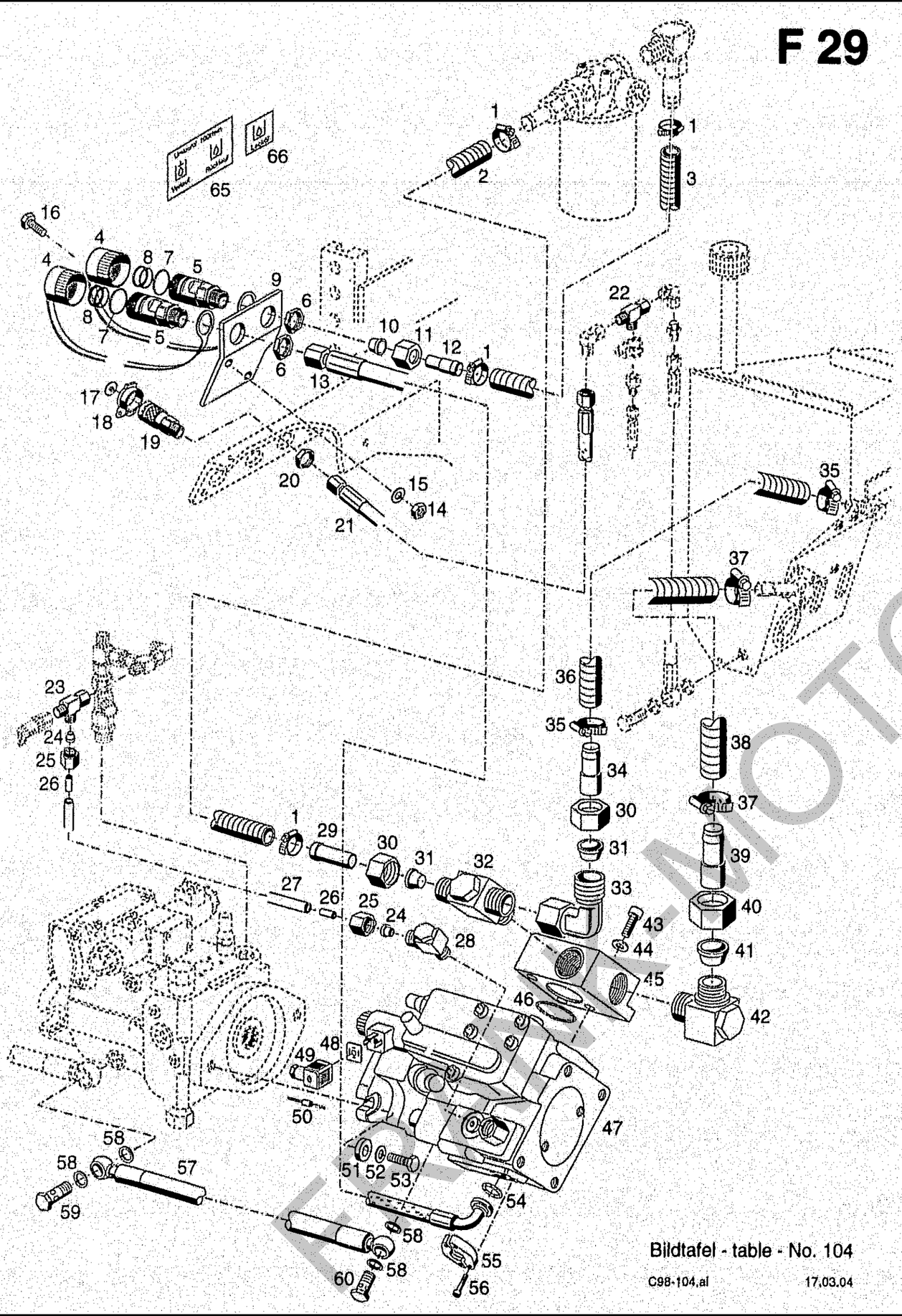

BILDTAFEL NR. 104
GERÄTE-VERSTELLPUMPE TYP 524-80-34
VERSTELLPUMPE, STECKKUPPLUNGEN

TABLE NO. 104
ADJUST. ACCESSORIES HYDR. PUMP TYPE 524-80-34
VARIABLE CAPACITY HYDR. PUMP, HYDRAULIK COUPLING

Bild-Nr. Ill.No.	Bestell-Nr. Part No.		Benennung	Abm./Bemerk. Dimen./Remarks	Stück Pieces	Denomination
42	030 213		Winkel-Schwenkverschraubung (mit Teilen 40 u. 41)	f. Ø35, M42x2	1	Swivel union (with parts 40 a. 41)
43	011 064	DIN912M12x35	Innensechskantschraube		3	Sockethead scew
44	010 449	DIN7980-12	Federring		3	Spring ring
45	143 773		Anschlussplatte	100x100x52	1	Connecting plate
46	014 734		Runddichtring	Ø51x3	1	Sealing ring
47	143 364		ZSB. AXIALKOLBEN-VERSTELLPUMPE		1	VARIABLE CAPACITY HYDRAULIC PUMP
48	128 432		Dichtung	29x29x1,5	1	Gasket
49	126 318		Gerätestecker	schwarz	1	Plug (black)
50	027 136		Diode	BY 254	1	Diode
51	026 576		Distanzhülse	12,5x25x5	2	Shim
52	010 065	DIN137B12	Federscheibe		2	Lock washer
53	011 542	DIN933M12x35	Sechskantschraube		2	Hexagon screw
54	023 777		Runddichtring	Ø25x3,53	1	Sealing ring
55	028 582		SAE-Flanschhälfte	3/4"	2	Flanged union
56	011 059	DIN912M10x35	Innensechskantschraube		4	Sockethead screw
57	030 606		Niederdruckschlauch (1SC16x275)		1	Low pressure pipe
58	010 401	DIN7603A22x27CU	Dichtring		4	Sealing ring
59	026 647		Hohlschraube	M22x1,5 SW27x72,5	1	Hollow screw
60	025 293	DIN7643-18	Hohlschraube	M22x1,5	1	Hollow screw
65	143 999		Hinweisschild	Umlauföl	1	Instructions sign
66	028 529		Hinweisschild	Lecköl	1	Instructions sign

FRANK-MOTOR GERÄTE

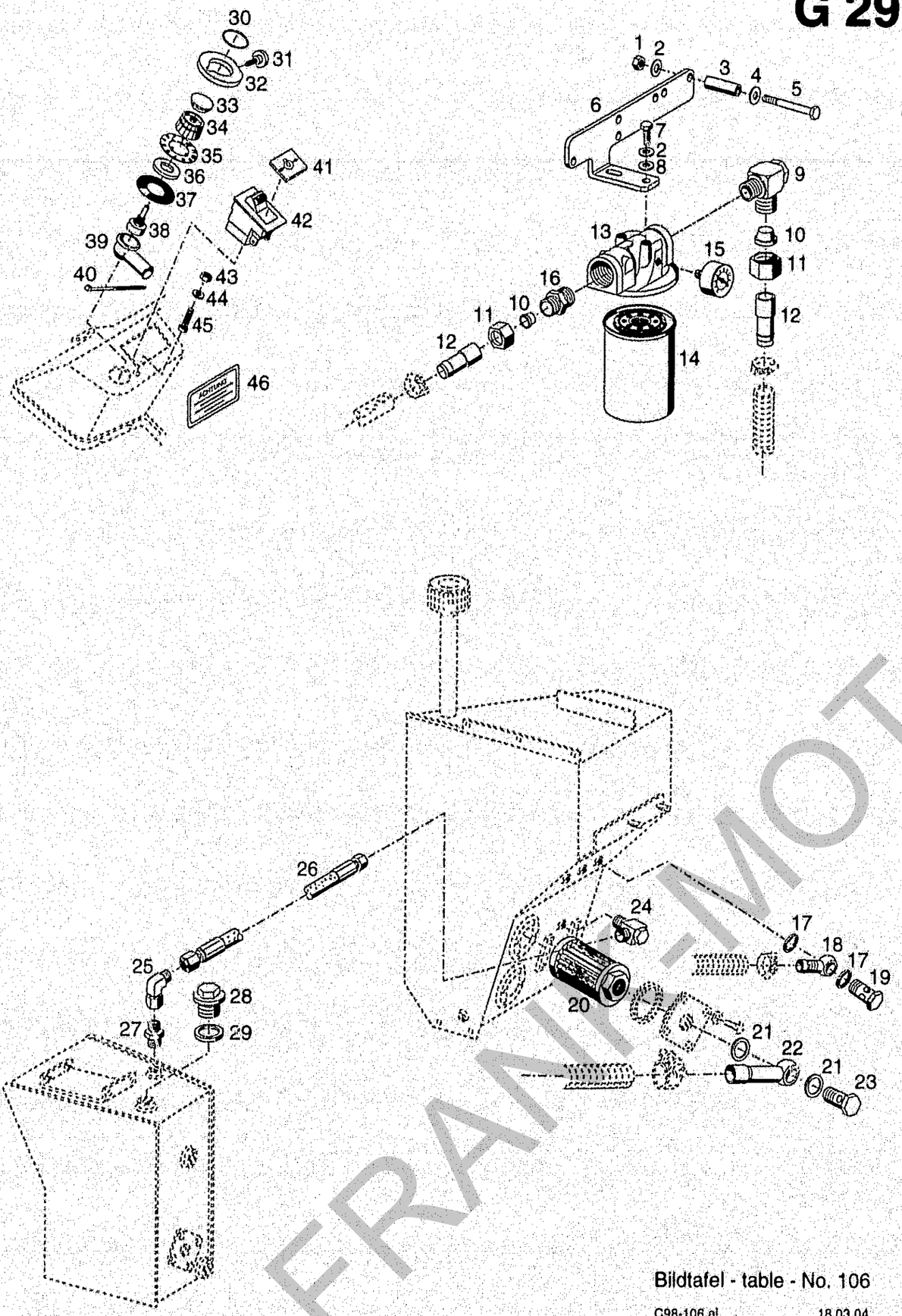

Bildtafel - table - No. 106

C98-106.ai 18.03.04

BILDTAFEL NR. 106
GERÄTE-VERSTELLPUMPE TYP 524-80-34
SAUGFILTER, RÜCKLAUFFILTER

TABLE NO. 106
ADJUST. ACCESSORIES HYDR. PUMP TYPE 524-80-34
SUCTION FILTER, STRAINER PRESURE LIMIT

Bild-Nr. III.No.	Bestell-Nr. Part No.		Benennung	Abm./Bemerk. Dimen./Remarks	Stück Pieces	Denomination
1	011 579	DIN934M8	Sechskantmutter		2	Hexagon nut
2	010 063	DIN137B8	Federscheibe		4	Lock washer
3	796 389		Distanzrohr	Ø17xØ8,5x32	2	Spacer
4	012 537	DIN9021A8,4	Scheibe		2	Shim
5	011 175	DIN933M8x100	Sechskantschraube		2	Hexagon screw
6	141 512		Halter		1	Holder
7	011 509	DIN933M8x16	Sechskantschraube		2	Hexagon screw
8	010 044	DIN125A8,4	Scheibe		2	Shim
9	030 209		Winkel-Schwenkverschraubung (mit Teilen 10 u. 11)	f. Ø35, G1 ¼"	1	Swivel union (with parts 10 a. 11)
10	030 717		Profilring	f. Ø35	2	Profile ring
11	030 716		Überwurfmutter	f. Ø35, M45x2	2	wing nut
12	143 781		Rohr	Ø35x6x30x65	2	Pipe
13	143 990		Zsb. Rücklauffilter (mit Teilen 14 und 15)		1	Strainer ass. (with parts 14 and 15)
14	143 991		Ersatzpatrone		1	Filter cartridge
15	029 089		Manometer		1	Pressure gauge
16	030 210		Ger. Einschraubverschraubung (mit Teilen 10 u. 11)	f. Ø35; G1 ¼"	1	Screw socket straight (with parts 10 a. 11)
17	010 402	DIN7603A26x31CU	Dichtring		2	Sealing ring
18	029 060		Schlauchnippel	NW20	1	Ring ass.
19	025 294	DIN7643-22	Hohlschraube-22	M26x1,5	1	Hollow screw
20	029 541		Saugfilterelement	Ø63x200, R1 1/4"	1	Suction filter
21	028 796		Megu-Schraubendichtung	30,8x38,1x2,84	2	Sealing ring
22	133 839		Zsb. Verbindungsleitung	NL.	1	Connection pipe
23	026 578	DIN7643-28	Hohlschraube-28	M30x1,5	1	Hollow screw
24	030 729		Gehäuse	8L; M14x1,5	1	Swivel union
	030 730		Hohlschraube	M14x1,5	1	Swivel union
	028 937		Haltering mit Weichdichtung	f. Ø14/8	1	Sealing ring
25	028 616		Einstellb. Winkelstutzen	f. Ø8	1	Swivel union
26	025 369		Hochdruckschlauch	Ø8x1500 (1SC6)	1	Pressure hose
27	028 607		Ger. Einschraubstutzen	f. Ø8; M16x1,5	1	Screw socket straight
28	028 124	DIN910M30x1,5	Verschlußschraube		1	Sealing screw
29	026 579	DIN7603A30x36CU	Dichtring		1	Sealing ring
30	012 688		Runddichtring	Ø26x2	1	O-Ring
31	023 202	DIN464M4x16	Rändelschraube		1	Knurled screw
32	144 808		Kunststoffring		1	Plastic ring
33	138 042		Deckel		1	Cover
34	144 812		Drehknopf	mit Nut	1	Twist knob
35	137 991		Zahlenscheibe		1	Numeral shim
36	028 132		Scheibe	Ø14,5x30x3	1	Shim
37	138 067		Hintergrundaufkleber		1	Sticker
38	137 989		Potentiometer		1	Potentiometer
39	114 820		Gummikappe		1	Rubber cab
40	019 743		Kabelband		1	Cable strip
41	788 591		Einsatzsymbol Öldruckmotor		n. B.	Symbol oil pressure
42	028 769		Tastenkippschalter		n. B.	Switch
43	011 571	DIN934M4	Sechskantmutter		1	Hexagon nut
44	011 741	DIN137B4	Federscheibe		1	Lock washer
45	010 457	DIN7985M4x30	Linsenschraube		1	Lenthead screw
46	028 527		Hinweisschild	Ölstrom dem Gerät ...	1	Instruction sign

FRANK-MOTOR ORIGINAL

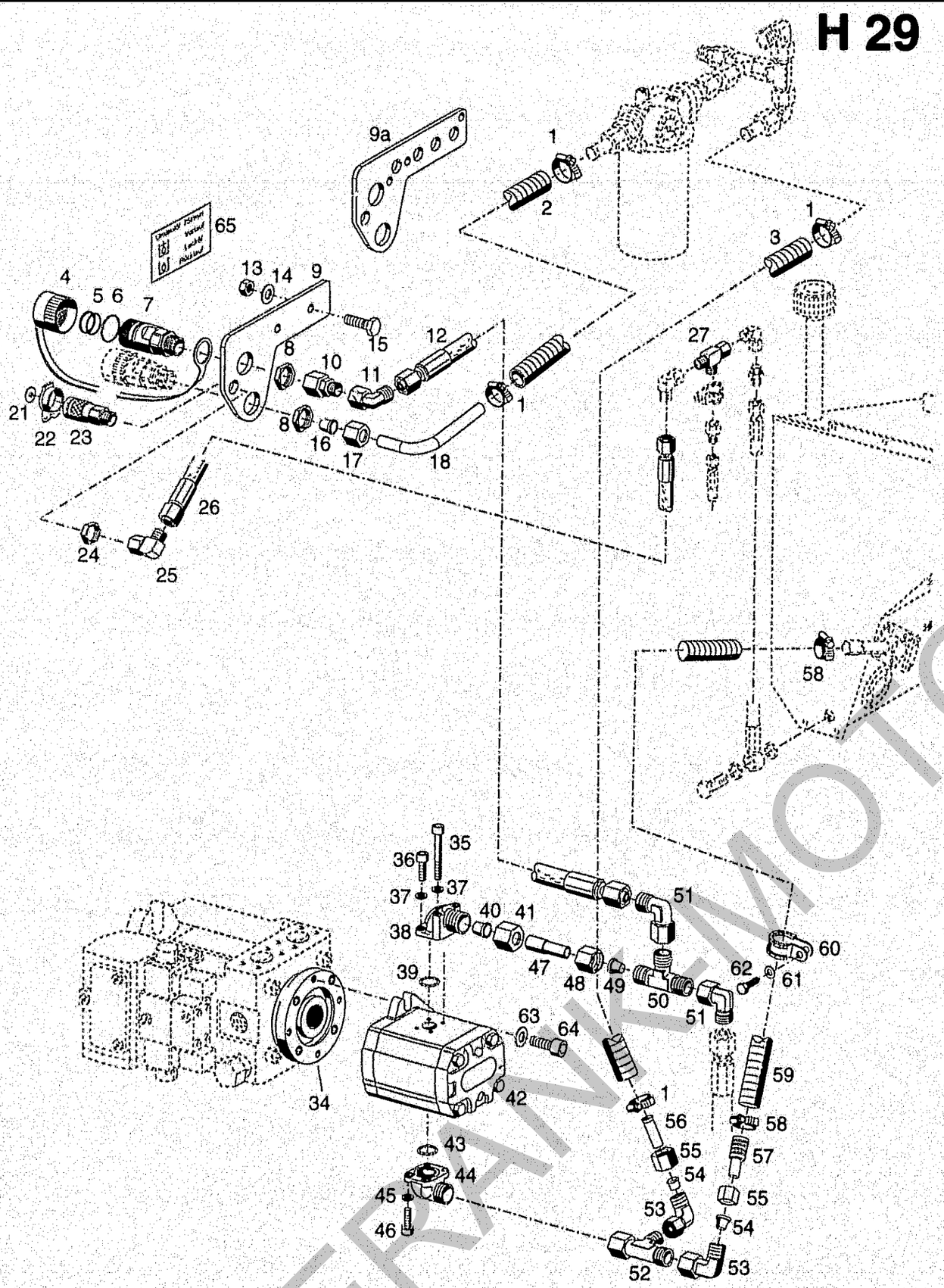

Bildtafel - table - No. 108

C98-108.al 07.11.02

BILDTAFEL NR. 108
BAUSATZ LEISTUNGSHYDRAULIK TYP 524-80-31
PUMPE, LEITUNGEN, STECKKUPPLUNGEN VORN

EINGEBAUT BIS 524 10 144H

TABLE NO. 108
POWER HYDRAULIC TYPE 524-80-31
PUMP, HYDRAULIC PIPES;
HYDRAULIC COUPLING FRONT
MOUNTET UP TO 524 10 144H

Bild-Nr. Ill.No.	Bestell-Nr. Part No.		Benennung	Abm./Bemerk. Dimen./Remarks	Stück Pieces	Denomination
	524-80-31		Bausatz Leistungs-hydraulik (best. aus Teilen der Tafel 108 und 109)	75 Liter	1	Power hydraulic (cons. of parts on table 108 and 109)
1	010 908		Schlauchklemme	20-32	4	Pipe clip
2	029 748		Rücklaufschlauch	Ø22x4,5x2300	1	Return flow hose
3	029 557		Schlauch	Ø22x4,5x1250	1	Return flow hose
4	028 363		Staubkappe	rot	2	Dust cap
5	028 551		Dichtungssatz (best. aus O-Ring 35x2,5 und Stützring 39x35x1)		n. B.	Gasket kit
6	028 552		Runddichtring	Ø43x3,5	2	Ring seal
7	029 738		Verschlussmuffe (mit Teilen 6 u. 8)	BG6, M30x2	2	Coupling sleeve (with parts 6 a. 8)
8	030 185		Sechskantmutter	M30x2	2	Hexagon nut
9	134 497		Halteplatte	255x190x8 (f. 2sitz. K.)	1	Retaining plate
9a	141 520		Halteplatte	282,5x190x6 (f. 1sitzer Kabine)	1	Retaining plate
10	029 745		Reduzierstutzen	22/18	1	Reduction fitting
11	030 017		Winkelstutzen	f. Ø18, M26x1,5	1	Ellbow connection
12	029 737		Hochdruckschlauch	Ø18x1500 (2SC16)	1	High pressure hose
13	011 579	DIN934M8	Sechskantmutter		2	Hexagon nut
14	010 063	DIN137B8	Federscheibe		2	Lock washer
15	011 511	DIN933M8x20	Sechskantschraube		2	Hexagon screw
16	015 750		Profilring	f. Ø22	1	Profile ring
17	015 724		Überwurfmutter	f. Ø22, M30x2	1	Wing nut
18	134 868		Bogen	Ø 22	1	Elbow
21	027 956		Clip f. Staubschutzdeckel	rot	1	Clip, red
22	028 217		Staubschutzdeckel	schwarz BG 2	1	Dust cover
23	027 954		Verschlussmuffe (mit Teilen 22 u. 24)	BG2, M18x1,5	1	Coupling sleeve (with parts 32 a. 34)
24	016 205	000 990 01 50	Sechskantmutter	M18x1,5	1	Hexagon nut
25	028 615		Einstellb, Winkelstutzen	SV; f. Ø12	1	Adjustable screw union
26	027 927		Hochdruckschlauch	Ø12x1900 (2SC10)	1	High-pressure hose
27	028 617		Einstellbare L-Stutzen	SV, f. Ø12	1	Adjustable L-union
34	140 980		Durchtriebsflansch		1	Intermedia gearbox
35	029 299	DIN912M6x45	Innensechskantschraube		2	Socket-head screw
36	027 827	DIN912M6x22	Innensechskantschraube		2	Socket-head screw
37	010 447	DIN7980-6	Federring		4	Lock washer
38	029 735		Winkelflansch-verschraubung (best. aus Teilen 35-41)	f. Ø20	1	Swivel union ass. (cons. of parts 35-41)
39	014 744		Ringdichtung	Ø20x2,5	1	Ring seal
40	023 797		Profilring	f. Ø20	1	Profile ring
41	023 796		Überwurfmutter	f. Ø20, M30x2	1	wing nut
42	140 974		Zsb. Zahnradpumpe		1	Hydraulik wheel pump
43	014 753		Ringdichtung	Ø24x2,5	1	Ring seal
44	015 815		Winkelflansch-verschraubung (best. aus Teilen 43-46)	f. Ø22	1	Swivel union (cons. of parts 43-46)
45	010 447	DIN7980-6	Federring		4	Lock washer

FRANKMOTOR ORIGINAL

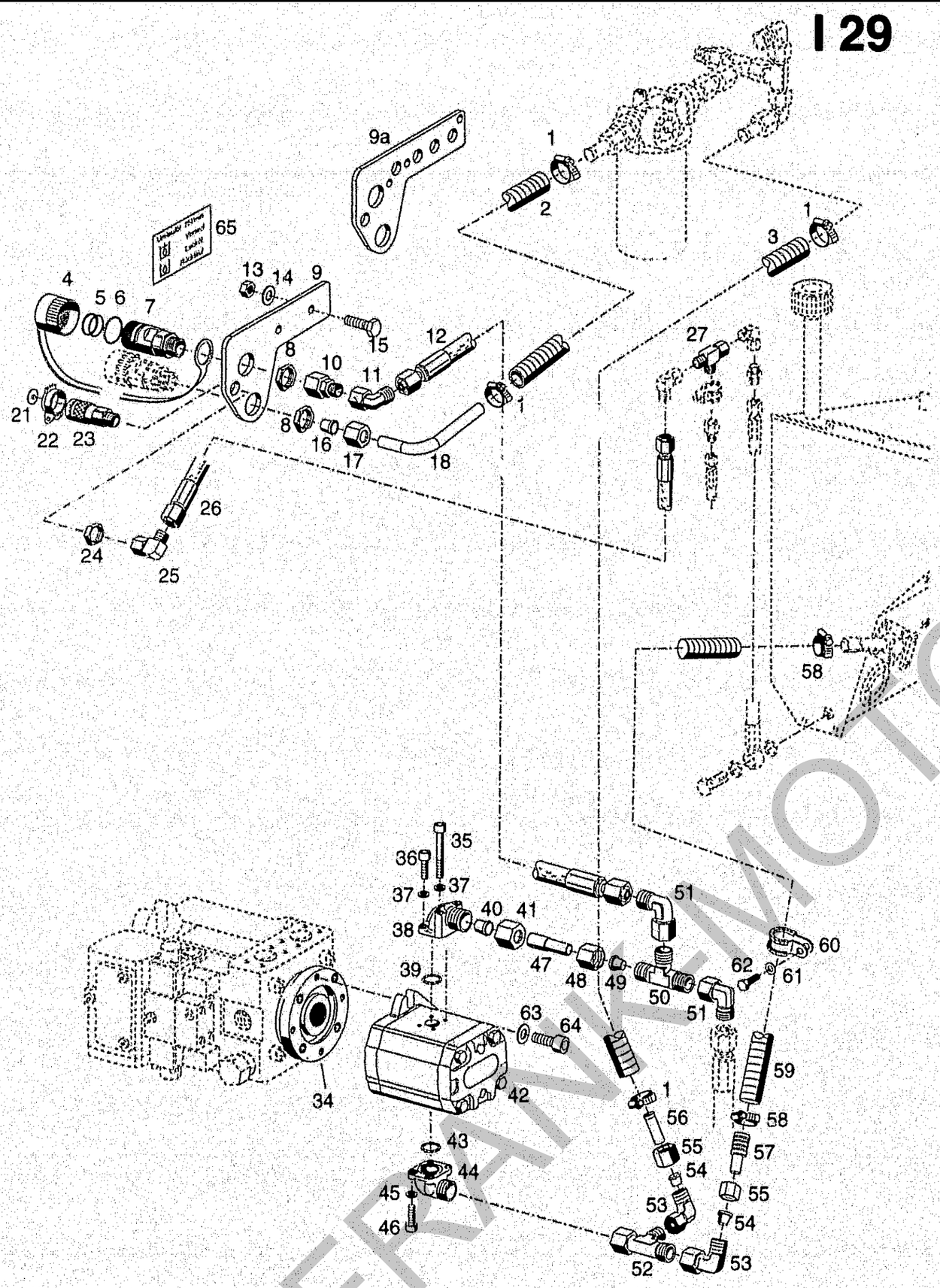

Bildtafel - table - No. 108

C98-108.ai 07.11.02

BILDTAFEL NR. 108
BAUSATZ LEISTUNGSHYDRAULIK TYP 524-80-31
PUMPE, LEITUNGEN, STECKKUPPLUNGEN VORN

EINGEBAUT BIS 524 10 144H

TABLE NO. 108
POWER HYDRAULIC TYPE 524-80-31
PUMP, HYDRAULIC PIPES;
HYDRAULIC COUPLING FRONT
MOUNTET UP TO 524 10 144H

Bild-Nr. Ill.No.	Bestell-Nr. Part No.		Benennung	Abm./Bemerk. Dimen./Remarks	Stück Pieces	Denomination
46	027 827	DIN912M6x22	Innensechskantschraube		4	Socket-head screw
47	141 009		Rohr	Ø20/Ø18x60	1	Pipe
48	022 529		Überwurfmutter	f. Ø18, M26x1,5	1	Wing nut
49	022 531		Profilring	f. Ø18	1	Profile ring
50	029 736		T-Stutzen	f. Ø18	1	T-union
51	028 601		Einstellb. Winkelstutzen	f. Ø18	2	Swivel union
52	029 470		Einstellb. L-Verschraubung	f. Ø22	1	L-union
53	029 055		Einstellb. Winkelstutzen	f. Ø22	2	Swivel union
54	015 750		Profilring	f. Ø22	2	Profile ring
55	015 724		Überwurfmutter	f. Ø22, M30x2	2	Wing nut
56	139 273		Rohr	Ø22x1,5x60 aufgedornt	1	Pipe
57	141 011		Rohr	Ø28x65	1	Pipe
58	010 902		Schlauchklemme	25-40	2	Pipe clip
59	029 744		Saugschlauch	Ø28x4,5x2000	1	Suction hose
60	030 011		Rohrschelle m. Gummip.	f. Ø40	1	Pipe clamp
61	010 063	DIN137B8	Federscheibe		1	Lock washer
62	011 510	DIN933M8x16	Sechskantschraube		1	Hexagon screw
63	010 046	DIN125-10,5	Scheibe		2	Shim
64	011 214	DIN912M10x25	Innensechskantschraube		2	Sockethead scew
65	141 012		Hinweisschild		1	Instructions sign

FRANKEMOTOR

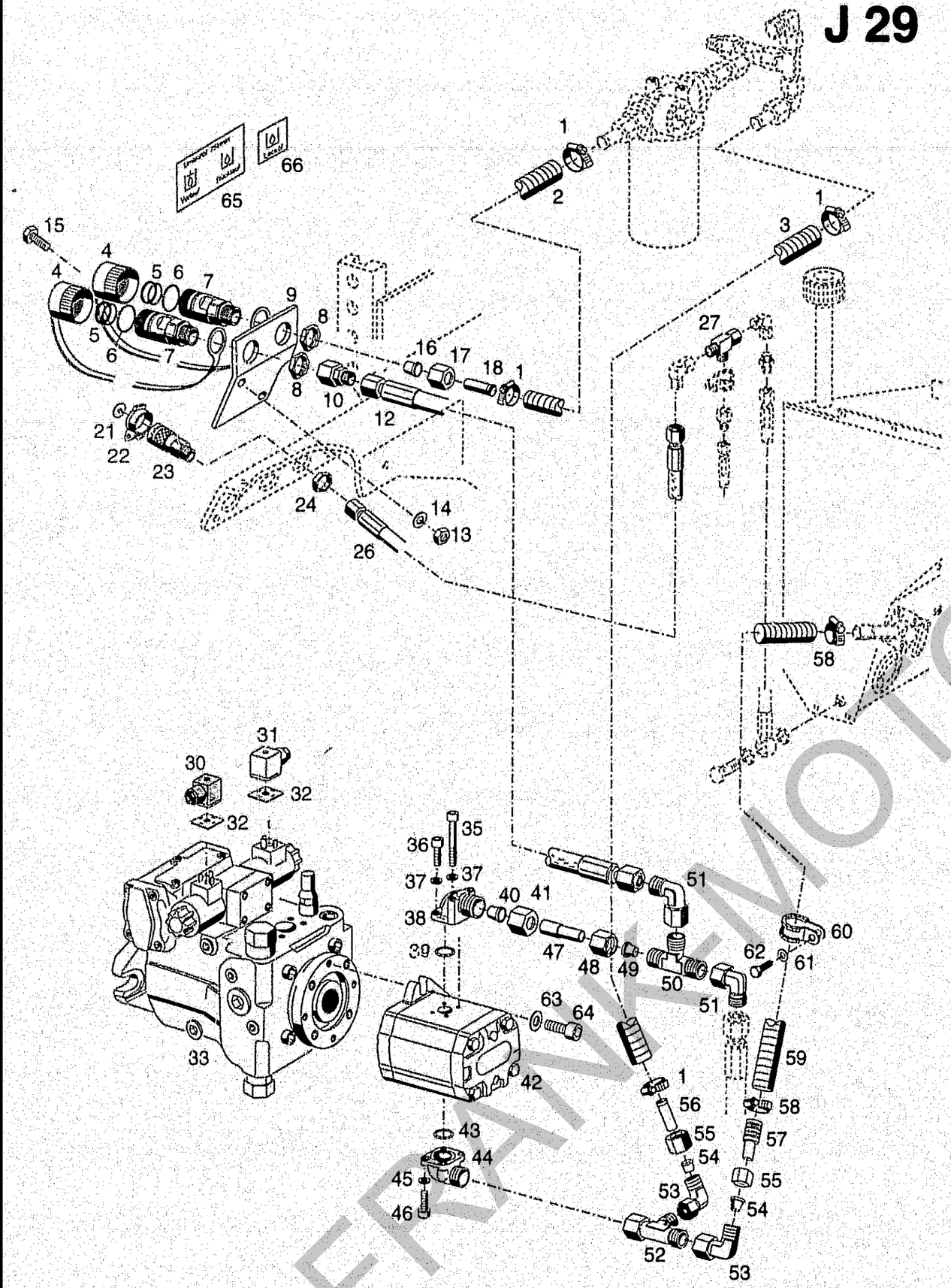

Bildtafel - table - No. 108a

C98-108a.ai 07.11.02

BILDTAFEL NR. 108a
BAUSATZ LEISTUNGSHYDRAULIK TYP 524-80-35
PUMPE, LEITUNGEN, STECKKUPPLUNGEN VORN

EINGEBAUT AB 524 10 145H

TABLE NO. 108a
POWER HYDRAULIC TYPE 524-80-35
PUMP, HYDRAULIC PIPES;
HYDRAULIC COUPLING FRONT
MOUNTET FROM 524 10 145H

Bild-Nr. Ill.No.	Bestell-Nr. Part No.		Benennung	Abm./Bemerk. Dimen./Remarks	Stück Pieces	Denomination
	524-80-35		Bausatz Leistungs-hydraulik (best. aus Teilen der Tafel 108a und 109)	75 Liter	1	Power hydraulic (cons. of parts on table 108a and 109)
1	010 908		Schlauchklemme	20-32	4	Pipe clip
2	029 748		Rücklaufschlauch	Ø22x4,5x2300	1	Return flow hose
3	029 557		Schlauch	Ø22x4,5x1250	1	Return flow hose
4	028 363		Staubkappe	rot	2	Dust cap
5	028 551		Dichtungssatz (best. aus O-Ring 35x2,5 und Stützring 39x35x1)		n. B.	Gasket kit
6	028 552		Runddichtring	Ø43x3,5	2	Ring seal
7	029 738		Verschlussmuffe (mit Teilen 5, 6 u. 8)	BG6, M30x2	2	Coupling sleeve (with parts 5, 6 a. 8)
8	030 185		Sechskantmutter	M30x2	2	Hexagon nut
9	143 737		Halteplatte	135x130x5	1	Fixing plate
10	029 745		Reduzierstutzen	22/18	1	Reduction fitting
12	029 737		Hochdruckschlauch	Ø18x1500 (2SC16)	1	High pressure hose
13	011 579	DIN934M8	Sechskantmutter		2	Hexagon nut
14	010 063	DIN137B8	Federscheibe		2	Lock washer
15	011 511	DIN933M8x20	Sechskantschraube		2	Hexagon screw
16	015 750		Profilring	f. Ø22	1	Profile ring
17	015 724		Überwurfmutter	f. Ø22, M30x2	1	Wing nut
18	139 273		Rohr	Ø22x1,5x60 aufgedornt	1	Pipe
21	027 956		Clip f. Staubschutzdeckel	rot	1	Clip, red
22	028 217		Staubschutzdeckel	schwarz BG 2	1	Dust cover
23	027 954		Verschlussmuffe (mit Teilen 22 u. 24)	BG2, M18x1,5	1	Coupling sleeve (with parts 32 a. 34)
24	016 205	000 990 01 50	Sechskantmutter	M18x1,5	1	Hexagon nut
26	027 927		Hochdruckschlauch	Ø12x1900 (2SC10)	1	High-pressure hose
27	028 617		Einstellbare L-Stutzen	SV, f. Ø12	1	Adjustable L-union
30	126 318		Gerätestecker	schwarz	1	Plug (black)
31	028 020		Gerätestecker	grau	1	Plug (grey)
32	128 432		Dichtung	29x29x1,5	2	Gasket
33	143 683		ZSB. VERSTELLPUMPE (mit Teilen 30-32)		1	VARIABLE CAPA-CITY HYDR. PUMP
	788 718	601 784DT-HY	Dichtungssatz (für Teil 33)		1	Gasket kit
35	029 299	DIN912M6x45	Innensechskantschraube		2	Socket-head screw
36	027 827	DIN912M6x22	Innensechskantschraube		2	Socket-head screw
37	010 447	DIN7980-6	Federring		4	Lock washer
38	029 735		Winkelflansch-verschraubung (best. aus Teilen 35-41)	f. Ø20	1	Swivel union ass. (cons. of parts 35-41)
39	014 744		Ringdichtung	Ø20x2,5	1	Ring seal
40	023 797		Profilring	f. Ø20	1	Profile ring
41	023 796		Überwurfmutter	f. Ø20, M30x2	1	wing nut
42	140 974		Zsb. Zahnradpumpe		1	Hydraulik wheel pump
43	014 753		Ringdichtung	Ø24x2,5	1	Ring seal

FRANKMOTOR GERÄTE

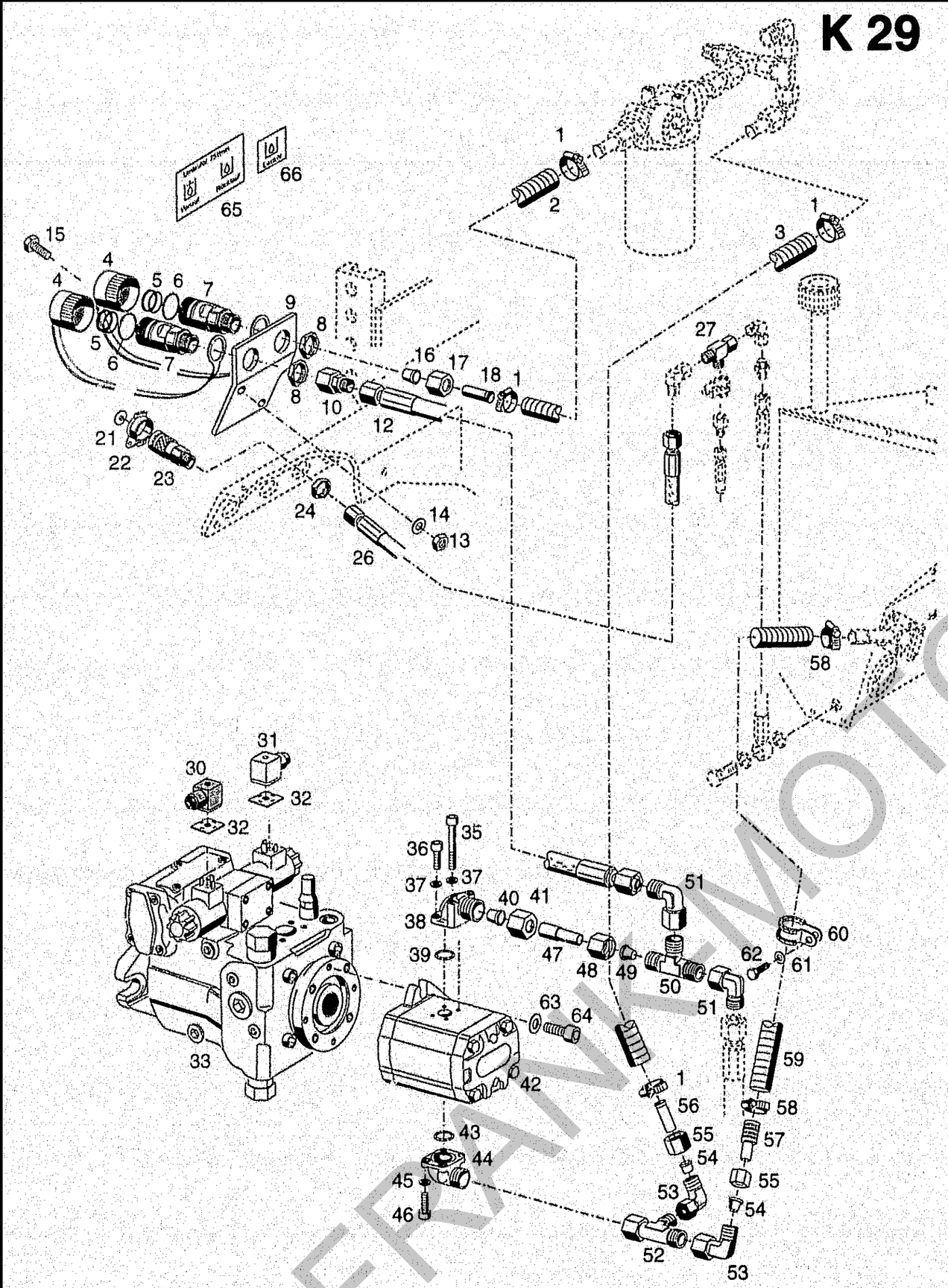

Bildtafel - table - No. 108a

C98-108a.al 07.11.02

BILDTAFEL NR. 108a
BAUSATZ LEISTUNGSHYDRAULIK TYP 524-80-35
PUMPE, LEITUNGEN, STECKKUPPLUNGEN VORN

EINGEBAUT AB 524 10 145H

TABLE NO. 108a
POWER HYDRAULIC TYPE 524-80-35
PUMP, HYDRAULIC PIPES;
HYDRAULIC COUPLING FRONT
MOUNTET FROM 524 10 145H

Bild-Nr. Ill.No.	Bestell-Nr. Part No.		Benennung	Abm./Bemerk. Dimen./Remarks	Stück Pieces	Denomination
44	015 815		Winkelflanschverschr. (best. aus Teilen 43-46)	f. Ø22	1	Swivel union (cons. of parts 43-46)
45	010 447	DIN7980-6	Federring		4	Lock washer
46	027 827	DIN912M6x22	Innensechskantschraube		4	Socket-head screw
47	141 009		Rohr	Ø20/Ø18x60	1	Pipe
48	022 529		Überwurfmutter	f. Ø18, M26x1,5	1	Wing nut
49	022 531		Profilring	f. Ø18	1	Profile ring
50	029 736		T-Stutzen	f. Ø18	1	T-union
51	028 601		Einstellb. Winkelstutzen	f. Ø18	2	Swivel union
52	029 470		Einstellb. L-Verschraubung	f. Ø22	1	L-union
53	029 055		Einstellb. Winkelstutzen	f. Ø22	2	Swivel union
54	015 750		Profilring	f. Ø22	2	Profile ring
55	015 724		Überwurfmutter	f. Ø22, M30x2	2	Wing nut
56	139 273		Rohr	Ø22x1,5x60 aufgedornt	1	Pipe
57	141 011		Rohr	Ø28x65	1	Pipe
58	010 902		Schlauchklemme	25-40	2	Pipe clip
59	029 744		Saugschlauch	Ø28x4,5x2000	1	Suction hose
60	030 011		Rohrschelle m. Gummip.	f. Ø40	1	Pipe clamp
61	010 063	DIN137B8	Federscheibe		1	Lock washer
62	011 510	DIN933M8x16	Sechskantschraube		1	Hexagon screw
63	010 046	DIN125-10,5	Scheibe		2	Shim
64	011 214	DIN912M10x25	Innensechskantschraube		2	Sockethead screw
65	143 998		Hinweisschild	Umlauföl	1	Instructions sign
66	028 529		Hinweisschild	Lecköl	1	Instructions sign

FRANKMOTOR

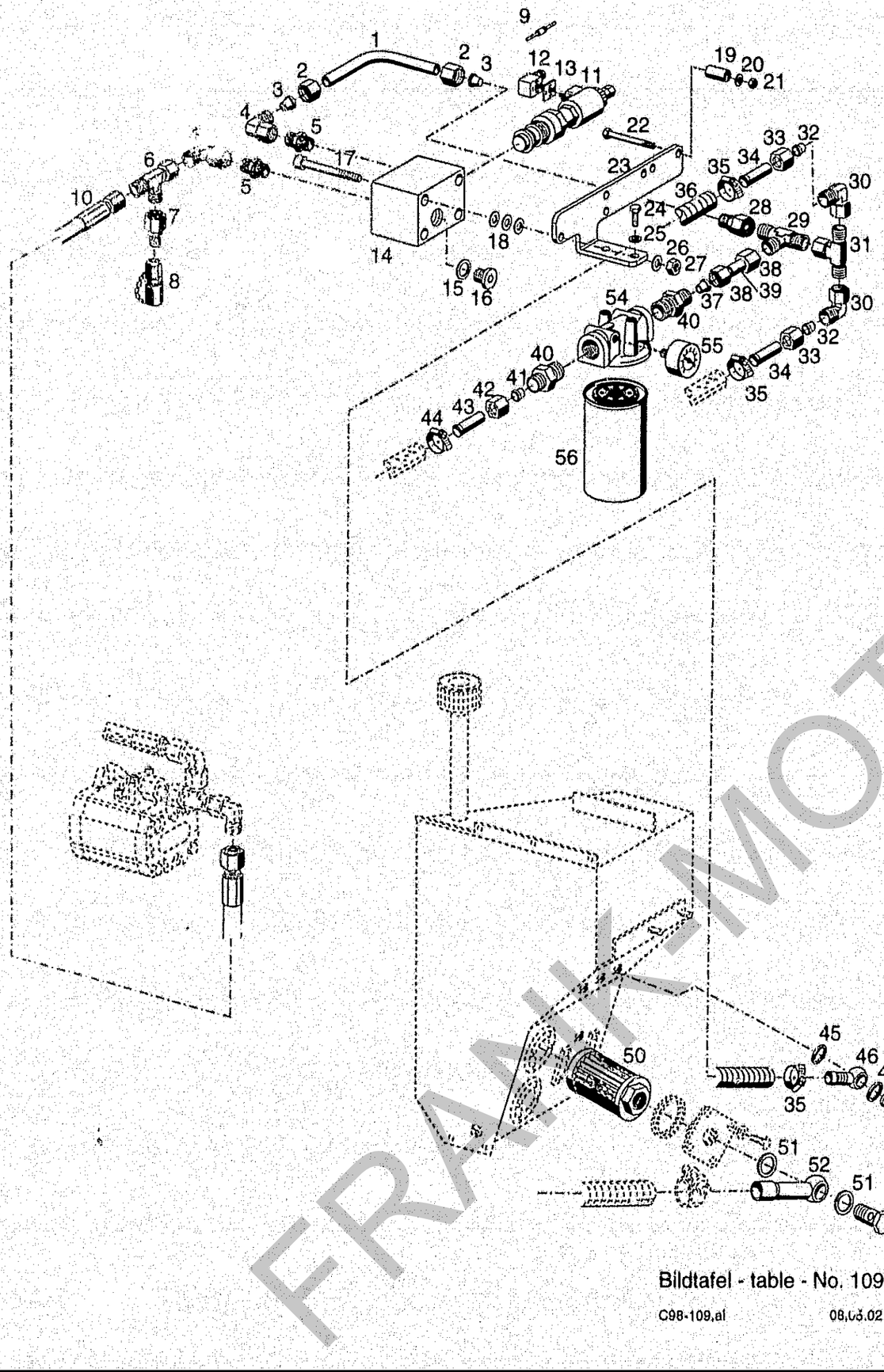

Bildtafel - table - No. 109

C98-109.ai 08.05.02

BILDTAFEL NR. 109
BAUSATZ LEISTUNGSHYDRAULIK TYP 524-80-31/-35
FILTER, DRUCKBEGRENZUNGSPATRONE

TABLE NO. 109
POWER HYDRAULIC TYPE 524-80-31/-35
STRAINER PRESURE LIMIT. VALVE

Bild-Nr. III.No.	Bestell-Nr. Part No.		Benennung	Abm./Bemerk. Dimen./Remarks	Stück Pieces	Denomination
1	140 984		Rohr	Ø18	1	Pipe
2	022 529		Überwurfmutter	f. Ø18, M26x1,5	2	Wing nut
3	022 531		Profilring	f. Ø18	2	Profile ring
4	028 601		Einstellb. Winkelstutzen	f. Ø18	2	Swivel union
5	029 092		Ger. Einschraubstutzen	f. Ø18; R1/2"	2	Screw socket straight
6	029 811		Einstellb. L-Stutzen	f. Ø18, M26x1,5	1	L-union
7	029 754		Reduzierstutzen	18/8	1	Reduction fitting
8	029 133		Messkupplung	M14x1,5	1	Union
9	027 136		Diode	BY 254	1	Diode
10	029 737		Hockdruckschlauch	Ø18x1500 (2SC16)	1	High pressure hose
11	029 740		Druckbegrenzungs-patrone (mit Teilen 12 u. 13)	auf 180 bar eingestellt	1	Strainer presure limit valve (with parts 11 a. 12)
12	126 318		Gerätestecker	schwarz	1	plag
13	128 432		Dichtung	29x29x1,5	1	Gasket
14	029 741		Gehäuse		1	Housing
15	010 401	DIN7603A22x27	Dichtring		1	Gasket
16	011 025	DIN908R½"	Verschlussschraube		1	Plug
17	022 772	DIN912M6x90	Innensechskantschraube		2	Sockethead scew
18	010 887	DIN125-6,4	Scheibe		6	Shim
19	796 389		Distanzrohr	17x8,5x32	2	Spacer
20	010 063	DIN137B8	Federscheibe		2	Lock washer
21	011 579	DIN934M8	Sechskantmutter		2	Hexagon nut
22	011 175	DIN933M8x100	Sechskantschraube		2	Hexagon screw
23	141 512		Halter		1	Fixture
24	011 509	DIN933M8x16	Sechskantschraube		2	Hexagon nut
25	010 044	DIN125-8,4	Scheibe		2	Shim
26	011 742	DIN137B6	Federscheibe		2	Lock washer
27	011 577	DIN934M6	Sechskantmutter		2	Hexagon screw
28	029 745		Reduzierstutzen	22/18	1	Reduction fitting
29	029 742		T-Stutzen	f. Ø22	1	T-union
30	029 055		Einstellb. Winkelstutzen	f. Ø22	2	Swivel union
31	029 743		Einstellb. T-Stutzen	f. Ø22	1	T-union
32	015 750		Profilring	f. Ø22	2	Profile ring
33	015 724		Überwurfmutter	f. Ø22, M30x2	2	Wing nut
34	139 273		Rohr	Ø22x1,5x60 aufgedornt	2	Pipe
35	010 908		Schlauchklemme	20-32	3	Pipe clip
36	029 749		Rücklaufschlauch	Ø22x4,5x1500	1	Return flow hose
37	015 750		Profilring	f. Ø22	2	Profile ring
38	015 724		Überwurfmutter	f. Ø22, M30x2	2	Wing nut
39	140 983		Rohr	22x1,5x40	1	Pipe
40	028 597		Ger. Einschraubstutzen	f. Ø22; R3/4"	2	Screw socket straight
41	015 750		Profilring	f. Ø22	1	Profile ring
42	015 724		Überwurfmutter	f. Ø22, M30x2	1	Wing nut
43	139 273		Rohr	Ø22x1,5x60 aufgedornt	1	Pipe
44	010 908		Schlauchklemme	20-32	1	Pipe clip
45	010 402	DIN7603A26x31CU	Dichtring		2	Sealing ring
46	029 060		Schlauchnippel	NW20	1	Ring ass.
47	025 294	DIN7643-22	Hohlschraube-22	M26x1,5	1	Hollow screw
50	029 541		Saugfilterelement	Ø63x200, R1 1/4"	1	Suction filter
51	028 796		Megu-Schraubendichtung	30,8x38,1x2,34	2	Sealing ring

FRANK-MOTOR

BILDTAFEL NR. 109
BAUSATZ LEIS[illegible]NGSHYDRAULIK TYP 524-80-31/-35
FILTER, DRUCKBEGRENZUNGSPATRONE

TABLE NO. 109
POWER HYDRAULIC TYPE 524-80-31/-35
STRAINER PRESURE LIMIT. VALVE

Bild-Nr. Ill.No.	Bestell-Nr. Part No.		Benennung	Abm./Bemerk. Dimen./Remarks	Stück Pieces	Denomination
52	133 839		Zsb. Verbindungsleitung	NL.	1	Connection pipe
53	026 578	DIN7643-28	Hohlschraube-28	M30x1,5	1	Hollow screw
54	136 569		Filter kpl. (mit Teilen 55 und 56)		1	Strainer (with parts 55 and 56)
55	029 089		Manometer		1	Pressure gauge
56	029 088		Ersatzpatrone		1	Filter cartridge

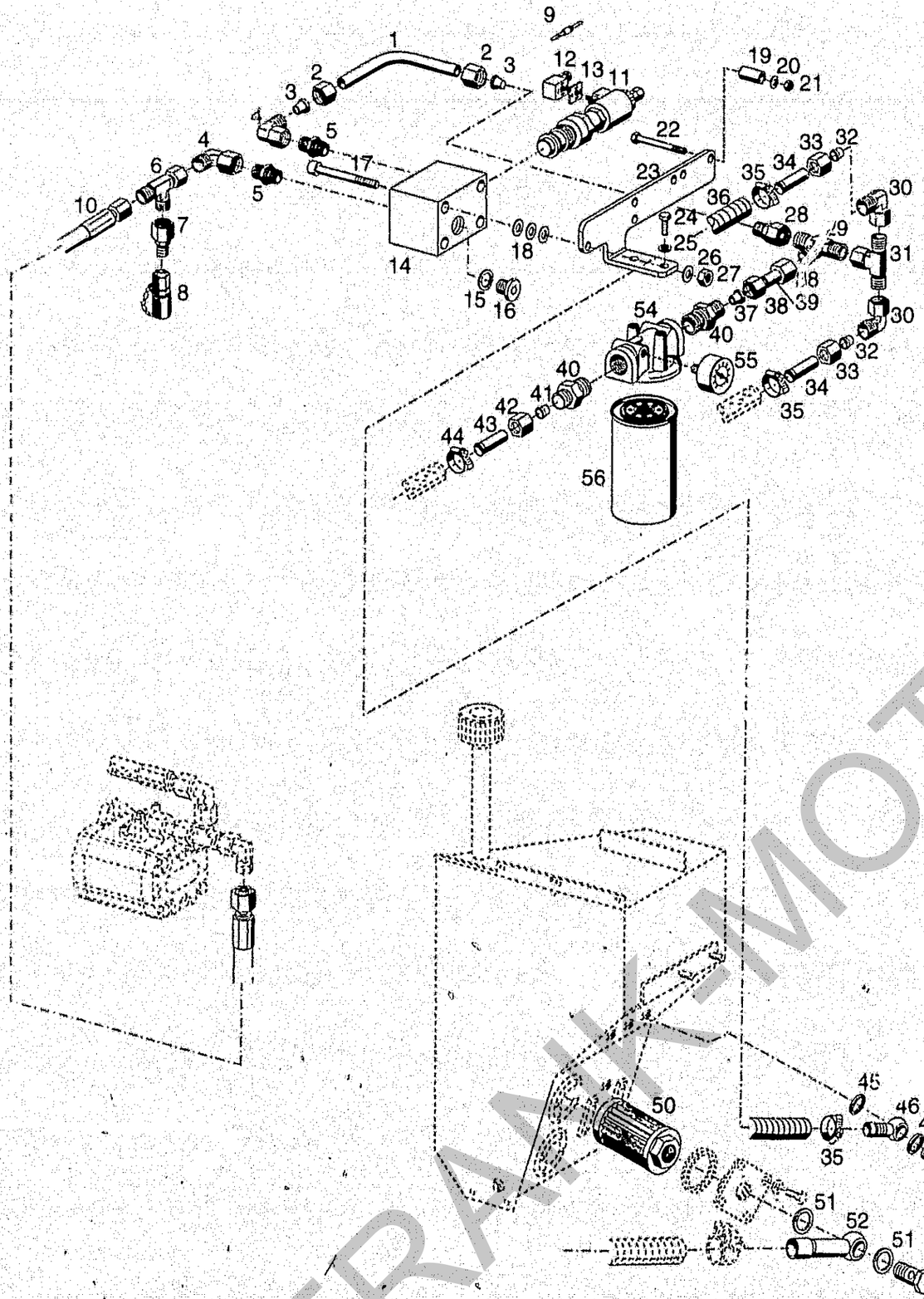

Bildtafel - table - No. 109

C98-109.ai 08.05.02

FRANK-MOTOR

Geräteverstellpumpe, Leistungshydraulik, Hydr. Neigungsverstellung, Hydr. Pendelsperre Hydr. Trageeinrichtung

A 31

Spaltenverzeichnis			Zeile Spalte
Tafel	110	Hydr. Neigungsverstellung Typ 524-01-12 Hydr. Pendelsperre Typ 524-01-4	B 31 - B 32
Tafel	112	Hydr. Trageeinrichtung Typ 524-80-19	C 31 - C 32

Variable capacity hydr. pump, power hydraulic, hydr. banking adjustment, hydr. pendulum lock, hydr. valve equipment

A 32

Column contens			Line columns
Tafel	110	Hydr. banking adjustment type 524-01-12 Hydr. pendulum lock type 524-01-4	B 31 - B 32
Tafel	112	Hydraulic valve equipment type 524-80-19	C 31 - C 32

FRANK-MOTORGERÄTE

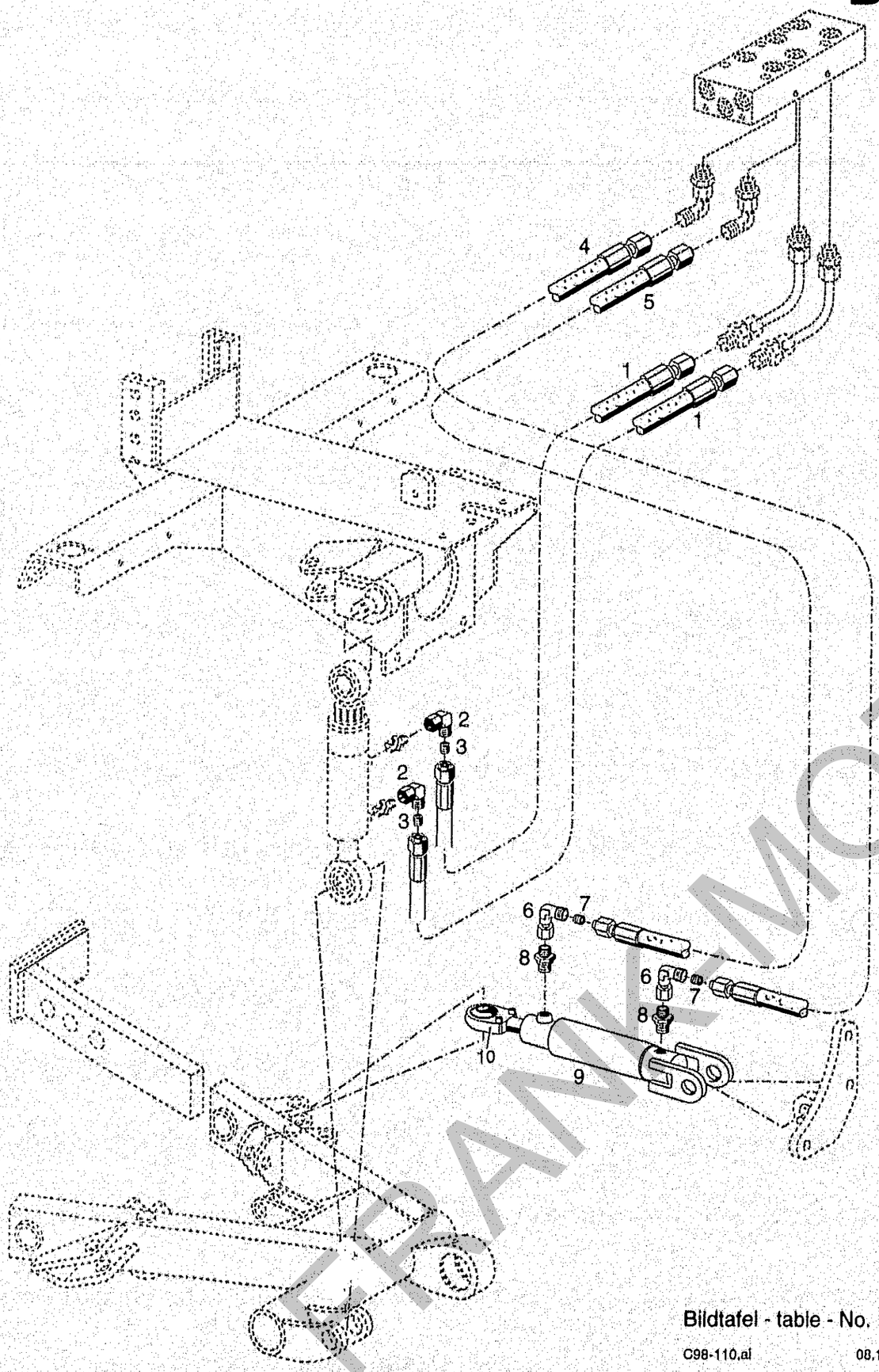

BILDTAFEL NR. 110
HYDR. NEIGUNGSVERSTELLUNG TYP 524-01-12
HYDR.PENDELSPERRE TYP 524-01-4

TABLE NO. 110
HYDRAULIC BANKING ADJUSTMENT TYPE 524-01-12
HYDRAULIC PENDULUM LOCK TYPE 524-01-4

Bild-Nr. Ill.No.	Bestell-Nr. Part No.	Benennung	Abm./Bemerk. Dimen./Remarks	Stück Pieces	Denomination
	524-01-12	BAUSATZ HYDR. NEIGUNGS-VERSTELLUNG (best. aus Teilen 1-3)		1	HYDRAULIC BANK-ING ADJUSTMENT ASSY. (cons. of parts 1-3)
1	019 291	Hochdruckschlauch	Ø8x1730, (1SC6)	2	Pressure hose
2	026 914	Einstellb. Winkel-drosselver schraubung für. Ø8, mit M6	Eingebaut bis 11.11.03	2	Screw union, straight
2a	028 616	Einstellb. Winkelstutzen	Eingebaut ab 12.11.03		
3	127 643	Düse 0,7	Entfällt ab 12.11.03	2	Nozzle
	524-01-4	BAUSATZ HYDR. PENDEL-SPERRE (best. aus Teilen 4-9 der Tafel 110 und Telle 26-29. der Tafel 61)		1	HYDRAULIC PENDU-LUM LOCK ASSY. (cons. of parts 4-9 on table 110 and 26-29 on table 61)
4	019 289	Hochdruckschlauch	Ø8x1200, (1SC6)	1	Pressure hose
5	019 287	Hochdruckschlauch	Ø8x900, (1SC6)	1	Pressure hose
6	026 914	Einstellb. Winkel-drossel-verschraubung	f. Ø8, mit M6	2	Screw union, straight
7	127 643	Düse 0,7		2	Nozzle
8	028 608	Ger. Einschraubstutzen	f. Ø8, M12x1,5	2	Screw union, straiht
9	140 184	Zsb. Hydr. Zylinder	340/80-40/22	1	Cylinder ass.
	145 269	Zsb. Dichtungssatz	für 140 184	1	Gasket kit
10	144 477	Gelenkkopf	GIHR-K 20 FO	1	Rocker bearing

FRANK-MOTORGERÄTE

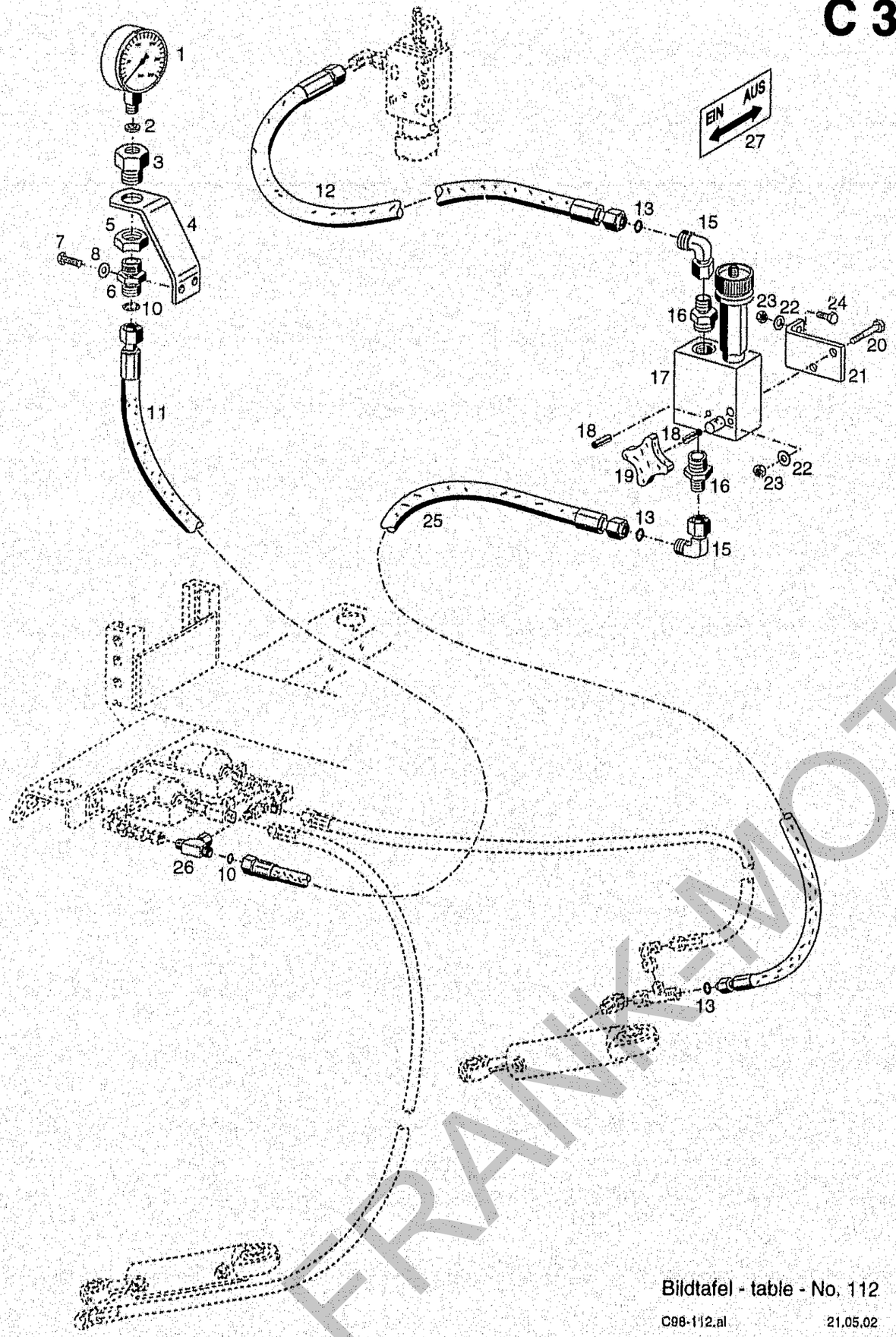

Bildtafel - table - No. 112

C98-112.al 21.05.02

BILDTAFEL NR. 112
HYDR.TRAGEEINRICHTUNG TYP 524-80-19

TABLE NO. 112
HYDRAULIC VALVE EQUIPMENT TYPE 524-80-19

Bild-Nr. Ill.No.	Bestell-Nr. Part No.		Benennung	Abm./Bemerk. Dimen./Remarks	Stück Pieces	Denomination
	524-80-19		ZSB. HYDRAULISCHE TRAGEEINRICHTUNG (best. aus Teilen der Tafel 112)		1	HYDRAULIC VALVE EQUIPMENT (cons. of parts of Table 112)
1	023 609		Manometer	bis 250 bar	1	Pressure gauge
2	012 715		Flachdichtring	Ø5xØ11,5x3	1	Flat gasket
3	023 505		Gewindenippel	SW27x30	1	Thread nipple
4	132 762		Winkel	35x4x145	1	Angle
5	010 102	DIN439BM18x1,5	Sechskantmutter		1	Hexagon nut
6	028 613		Ger. Einschraubstutzen	f. Ø8, R1/4"	1	Screw union, straight
7	011 502	DIN933M6x12	Sechskantschraube		1	Hexagon screw
8	011 742	DIN137B6	Federscheibe		1	Lock washer
10	025 385		Ringdichtung	Ø6x1,5	2	Sealing ring
11	025 369		Hochdruckschlauch	Ø8x1500 lg. (1SC6)	1	Pressure hose
12	023 854		Hochdruckschlauch	Ø12x520 lg. (2SC10)	1	Pressure hose
13	028 586		Ringdichtung	Ø9,5x2	4	Sealing ring
15	028 616		Einstellb. Winkelstutzen	f. Ø8 M14x1,5	2	Angle screw union
16	028 606		Ger. Einschraubstutzen	f. Ø8, M18x1,5	2	Screw union
17	023 608		Druckbegrenzungsventil (mit Teilen 18 u. 19)		1	Pressure limit, valve (with parts 18 a. 19)
18	011 966	DIN1481-4x20	Spannstift		3	Tension pin
19	024 182		Kreuzgriff		1	Handwheel
20	011 162	DIN931M6x45	Sechskantschraube		2	Hexagon screw
21	132 990		Winkel	45x5x91,5	1	Angle
22	011 742	DIN137B6	Federscheibe		4	Lock washer
23	011 577	DIN934M6	Sechskantmutter		4	Hexagon nut
24	011 158	DIN933M6x20	Sechskantschraube		2	Hexagon sorew
25	021 852		Hochdruckschlauch	Ø12x940 lg. (1SC10)	1	Pressure hose
26	028 623		Einstellbarer T-Stutzen	f. Ø8	1	T-Union
27	023 078	000 001 16 01	Schaltschild	50x30	1	Selector diagram

FRANK-MOTORGERÄTE

Instrumentenbrett, Kabine

Spaltenverzeichnis		Zeile Spalte
Tafel 118	Instrumentenbrett, Instrumente, Radio-Einbausatz Typ 5234-87	B 33 - D 34
Tafel 120	Kabine Fahrerhaus, Kotflügel, Elektronikbox	E 33 - H 34
Tafel 121	Kabine Frontscheibe, Wischeranlage	I 33 - J 34
Tafel 122	Kabine Türe links und rechts, Seitenscheibe	K 33 - L 34
Tafel 123	Kabine Heckfenster, Waschanlage	M 33 - M 34

Instrument panel, cab

Column contens		Line columns
Table 118	Instrumenten panel, instruments, radio kit type 5234-87	B 33 - D 34
Table 120	Cab driver cabin, fenders, electronic box	E 33 - H 34
Table 121	Cab windscreen, wiper system	I 33 - J 34
Table 122	Cab door left and right, side window	K 33 - L 34
Table 123	Cab rear window, washing system	M 33 - M 34

FRANK-MOTOR VORGERAETE

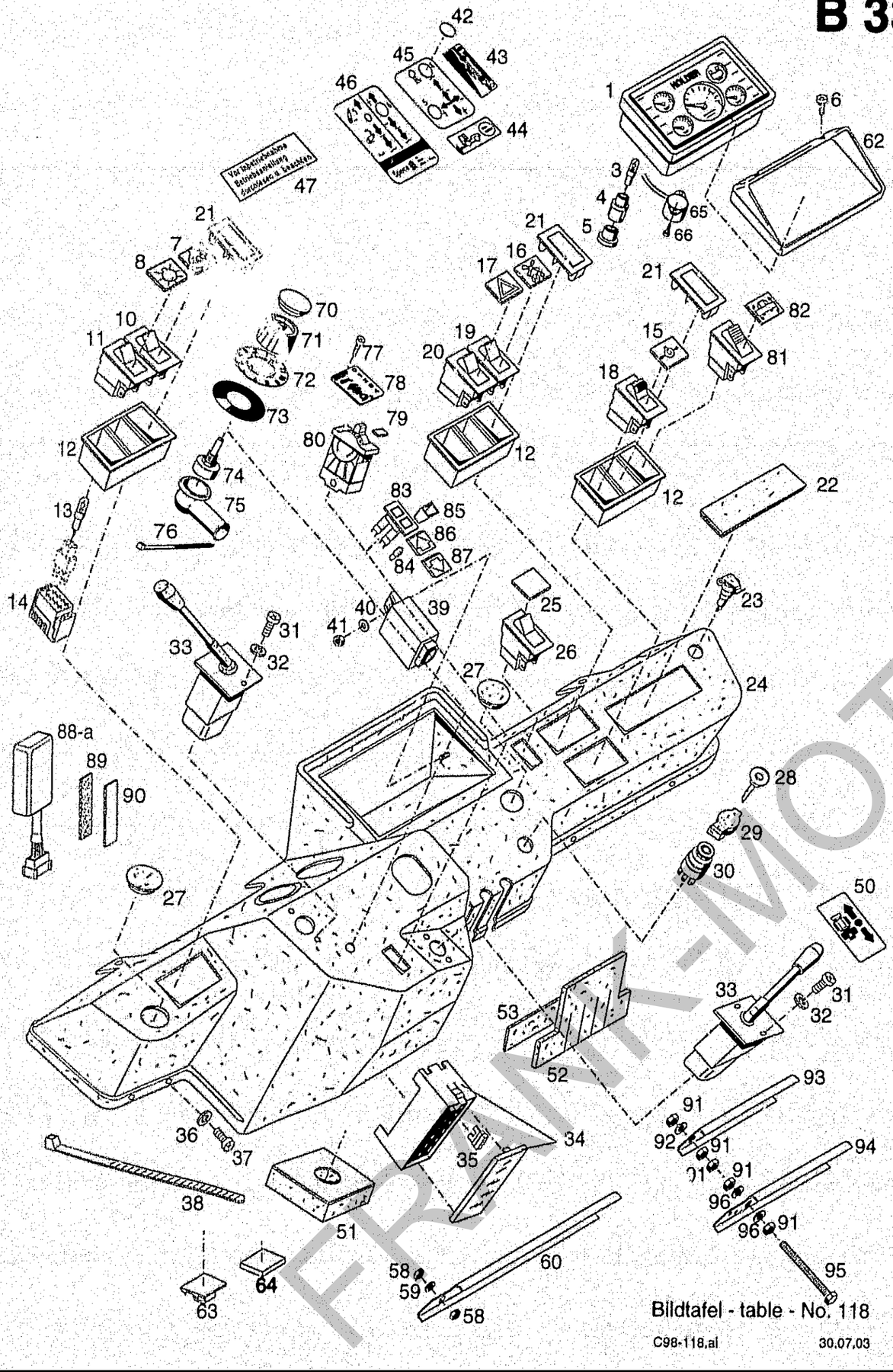

BILDTAFEL NR. 118
INSTRUMENTENBRETT, INSTRUMENTE
RADIO-EINBAUSATZ TYP 5234-87

TABLE NO. 118
INSTRUMENT PANEL, INSTRUMENTS
RADIO KIT TYPE 5234-87

Bild-Nr. Ill.No.	Bestell-Nr. Part No.		Benennung	Abm./Bemerk. Dimen./Remarks	Stück Pieces	Denomination
1	140 572		MULTIFUNKTIONSANZEIGE DIGITAL (mit Teilen 3 - 5)		1	MULTI-FUNCTION DIGITAL DISPLAY (with parts 3 - 5)
3	012 020	DIN72601-12V1,2W	Glassockellampe		16	Bulb
4	796 802		Fassung (mit Teil 3)		16	Lamp socket (with parts 3)
5	797 039		Schutzkappe		20	Protection cap
7	594 426-SW		Einsatzsymbol Differentialsperre		1	Symbol diff-lock
8	788 595		Einsatzsymbol Hauptlicht		1	Symbol light
10	788 032		Schalter	Differential	1	Switch
11	028 767		Schalter	Licht / light	1	Switch
12	796 798		Gehäuse		3	Housing
13	012 020	DIN72601-12V1,2W	Glassockellampe		n. B.	Glass socket bulb
14	797 003		Steckhülsengehäuse		n. B.	Sleeve housing
15	788 591		Einsatzsymbol Öldruckmotor		n. B.	Symbol oil pressure
16	028 765		Einsatzsymbol Heizgebläse		1	Symbol heater fan
17	028 758		Einsatzsymbol Warnlicht		1	Symbol pilot light
18	028 769		Tastenkippschalter		n. B.	Switch
19	788 041		Schalter	Heizgebläse	1	Switch (for radiator)
20	788 038		Schalter	Warnlicht / warn light	1	Switch
21	131 545		Blende		n. B.	Sceen
22	796 799		Deckel	muß für 1-Mann Kabine abgesägt werden	1	Cover
23	019 559	000 181 12 14	Steckdose	2-polig	1	Plug
24	132 534		Instrumentenhaube	für 2-Mann Kabine	1	Instrument panel
	139 187		Instrumentenhaube	für 1-Mann Kabine	1	Instrument panel
25	027 911		Einsatz ohne Symbol	grün / green	1	Intel without symbol
26	027 910		Kippschalter	Digitalanzeige	1	Switch (for digital display)
27	150 015-SW		Deckel		2	Cover
28	026 560		Zündschlüssel		2	Ignition Key
29	112 531	6060 181 01 26	Klappdeckel		1	Lid
30	026 559		Glühstarter (mit Teil 28)		1	Glow starter (with parts 40)
31	010 012	DIN84M4x12	Zylinderschraube		2	Zylindrical screw
32	011 741	DIN137B4	Federscheibe		2	Lock washer
33	023 129		Kombischalter		1	Combined switch
34	780 445		Sicherungsdose	mit Deckel	1	Fuse box (with cover)
35	027 733	DIN72581-CS15A	Sicherung Hellblau		13	Fuse
	029 249	DIN72581-CS30A	Sicherung Hellgrün		2	Fuse
36	011 742	DIN137B6	Federscheibe		12	Lock washer
37	023 652	DIN7985M6x20	Linsenschraube		12	Lenthead screw
38	027 250		Kabelband	365x7,8	4	Cable strip
	019 743	000 184 01 45	Kabelband	102x2,5	14	Cable strip
	027 249		Kabelband	290x4,8	2	Cable strip
39	019 591	000 181 80 64	Richtungswarnblinkgeber		1	Traffic light
40	011 742	DIN137B6	Federscheibe		1	Lock washer
41	011 577	DIN934M6	Sechskantmutter		1	Hexagon nut
42	023 418		Aufkleber weiß	Ø20	n. B.	Sticker white
	023 419		Aufkleber gelb	Ø20	n. B.	Sticker yellow
	023 420		Aufkleber rot	Ø20	n. B.	Sticker red
	023 421		Aufkleber blau	Ø20	n. B.	Sticker blue
	028 169		Aufkleber grün	Ø20	n. B.	Sticker green
	028 170		Aufkleber schwarz	Ø20	n. B.	Sticker black

FRANK-MOTOR

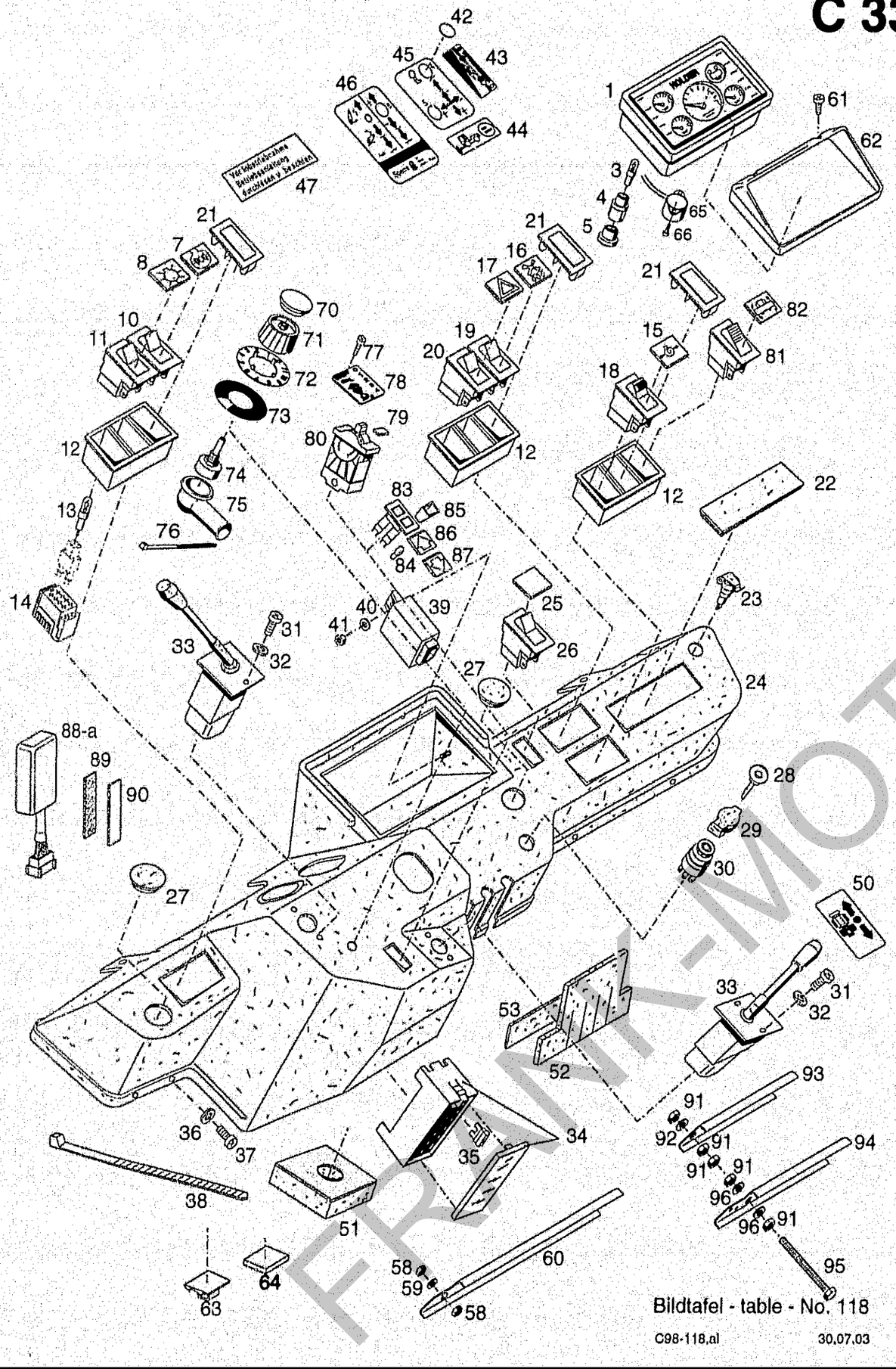

BILDTAFEL NR. 118
INSTRUMENTENBRETT, INSTRUMENTE
RADIO-EINBAUSATZ TYP 5234-87

TABLE NO. 118
INSTRUMENT PANEL, INSTRUMENTS
RADIO KIT TYPE 5234-87

Bild-Nr. Ill.No.	Bestell-Nr. Part No.		Benennung	Abm./Bemerk. Dimen./Remarks	Stück Pieces	Denomination
43	133 161		Schaltschild	Motordrehzahl	1	Selector diagram
44	132 879		Hinweisschild	Frontaushebung	1	Instructions shield
45	132 414		Hinweisschild (80x70)	Einhebelsteuerung	1	Instruction plate
46	132 412		Hinweisschild (110x80)	Heckaushebung 1. Zusatzsteuergerät	n. B.	Instruction plate
47	026 300		Hinweisschild	Vor Inbetriebnahme ...	1	Instruction plate
50	127 215		Schaltschild	Vor-Rückw.	1	Selector diagram
51	132 034		Lenkungsabdeckung	120x120x30	1	Steering cover
52	132 015		Abdeckung	10x240x140	1	Cover
53	027 074		Klettenband	30mm	n. B.	Velcro band
58	011 577	DIN934M6	Sechskantmutter	nur für 2 Mann Kabine	2	Hexagon nut
59	011 742	DIN137B6	Federscheibe		2	Lock washer
60	132 809		Befestigungsblech	Plat. 1,5x313x60	1	Fixing plate
61	021 931	DIN7981B2,9x6,5	Linsenblechschraube		2	Lenthead screw
62	133 464		Sonnenblende		1	Vizor
63	027 477		Cord-Clip		6	Clip
64	028 977		Sockel		4	Clip
65	138 354		Signalgeber		1	Signal transmittler
66	021 931		Linsenblechschraube		2	Lenthead screw
70	138 042		Deckel		1	Cover
71	137 990		Drehknopf		1	Twist knob
72	137 991		Zahlenscheibe		1	Numeral shim
73	138 067		Hintergrundaufkleber		1	Sticker
74	137 989		Potentiometer		1	Potentiometer
75	114 820		Gummikappe		1	Rubber cab
76	019 743		Kabelband		1	Cable strip
77	021 931	DIN7981C2,9x6,5	Linsenblechschraube		2	Lenthead screw
78	137 988		Schaltschild		1	Selector shild
79	137 987		Symbol		1	Symbol
80	137 986		Multifunktionsschalter		1	Switch
81	028 762		Schalter		1	Switch
82	029 793		Symbol	Grün, Hangausgleich	1	Symbol
83	141 942		Kontroll-Leuchte	mit Glassockellampe	1	Pilot light
84	012 020	DIN72601-12V1,2W	Glassockellampe		2	Glass socket bulb
85	141 945		Reflektor		2	Reflector
86	141 946		Symbol	Fahrtrichtungsanz. vorwärts	1	Symol direktions intigator
87	141 947		Symbol	Fahrtrichtungsanz. rückwärts	1	Symol direktions intigator
88	141 901		Elektr. Schaltgerät nur für Maschinen mit Wendegetriebe	Eingebaut bis 31.10.02 im Ersatzfall 144 466 mit Buchsengehäuse 030 325 Kontakt 3x 030 326 u. Leiterdichtung 3x 030 323	1	Electric box
88a	146 412		Elektr. Schaltgerät	Eingebaut ab Ersetzt 144 466	1	Electric box
89	029 265-90		Flauschband	30mm, selbstklebend	1	Velcro band
90	027 074-90		Klettband	30mm, selbstklebend	1	Velcro band
	5234-87		RADIO-EINBAUSATZ (best. aus nachfolgenden 12 Teilen):	Sonderzubehör	1	RADIO KIT (consisting of following items):
	023 673		Zsb. Radio mit Kassettenteil		1	Radio w.tape recorder
	023 674		Zsb. Einbaulautsprecher		1	Speaker
	023 675		Zsb. Antenne		1	Aerial

FRANK-MOTOR ORIGINAL

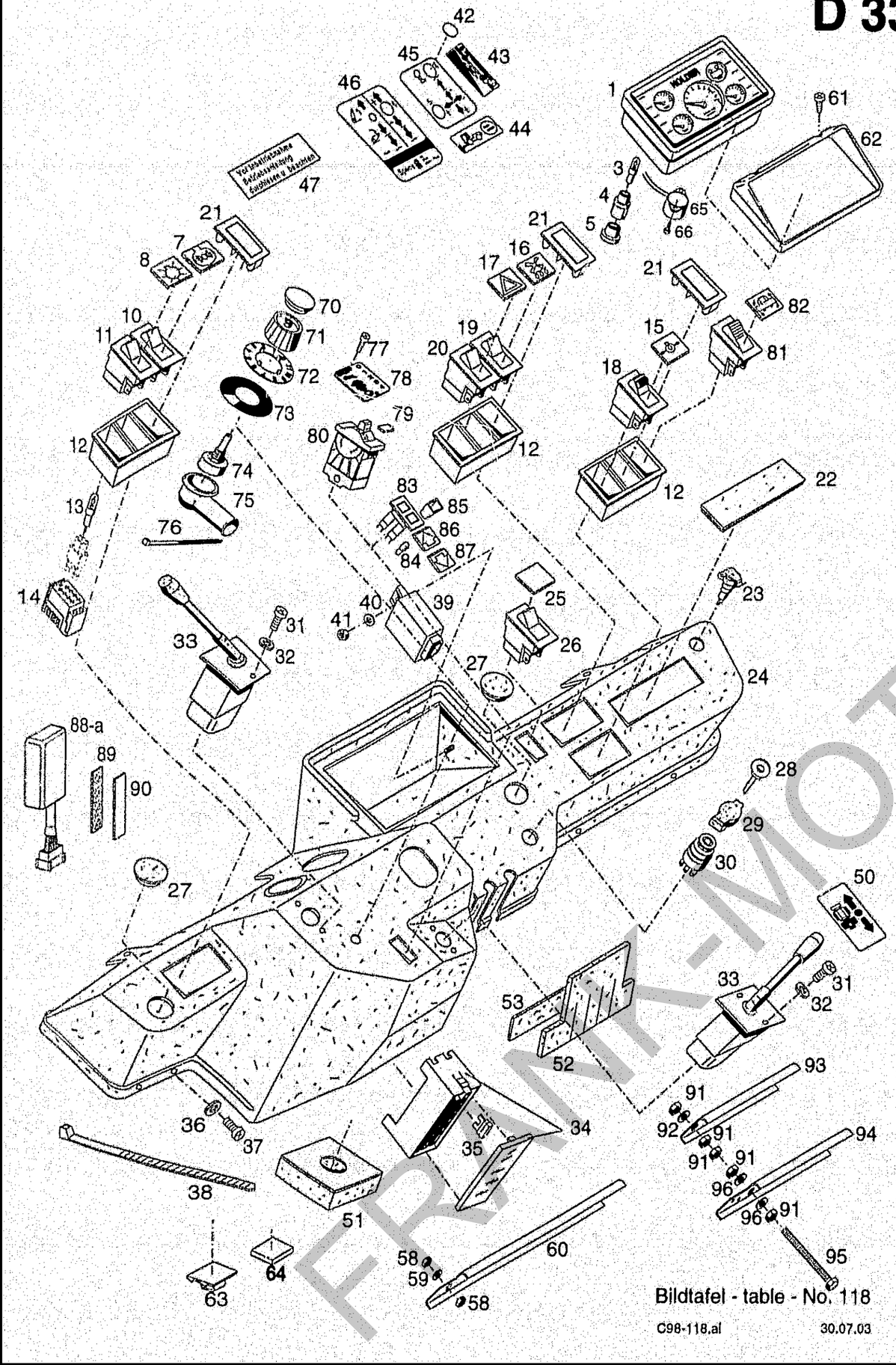

Bildtafel - table - No. 118

C98-118.al 30.07.03

BILDTAFEL NR. 118
INSTRUMENTENBRETT, INSTRUMENTE
RADIO-EINBAUSATZ TYP 5234-87

TABLE NO. 118
INSTRUMENT PANEL, INSTRUMENTS
RADIO KIT TYPE 5234-87

Bild-Nr. Ill.No.	Bestell-Nr. Part No.		Benennung	Abm./Bemerk. Dimen./Remarks	Stück Pieces	Denomination
	012 018	DIN72586-2polig	Lüsterklemme		1	Clip
	023 676	DIN46245-B2,8-1	Steckhülse		1	Sleeve
	023 677	DIN46245-4,8-1	Steckhülse		1	Sleeve
	023 678		Zsb. Kabel	NL. 1,5²x95 Rot	1	Cable ass. red
	023 679		Zsb. Kabel	NL. 1,5²x850 Rot	1	Cable ass. red
	023 680		Zsb. Kabel	NL. 1,5²x850 Braun	1	Cable ass. brown
	011 576	DIN934M5	Sechskantmutter		1	Hexagon nut
	010 061	DIN137B5	Federscheibe		1	Lock washer
	122 058		Kabel	2000 lang für Lautsprecher	1	Cable 2000 long for speaker
91	011 577	DIN934M6	Sechskantmutter	Nur für 1 Mann Kabine	5	Hexagon nut
92	011 742	DIN137B6	Federscheibe		1	Lock washer
93	138 859		Befestigungsblech (140,5x60)		1	Fixing plate
94	138 860		Befestigungsblech (172,5x60)		1	Fixing plate
95	027 692	DIN933M6x70	Sechskantschraube		1	Hexagon screw
96	010 051	DIN125-6,6	Scheibe		2	Sim

FRANK-MOTOR

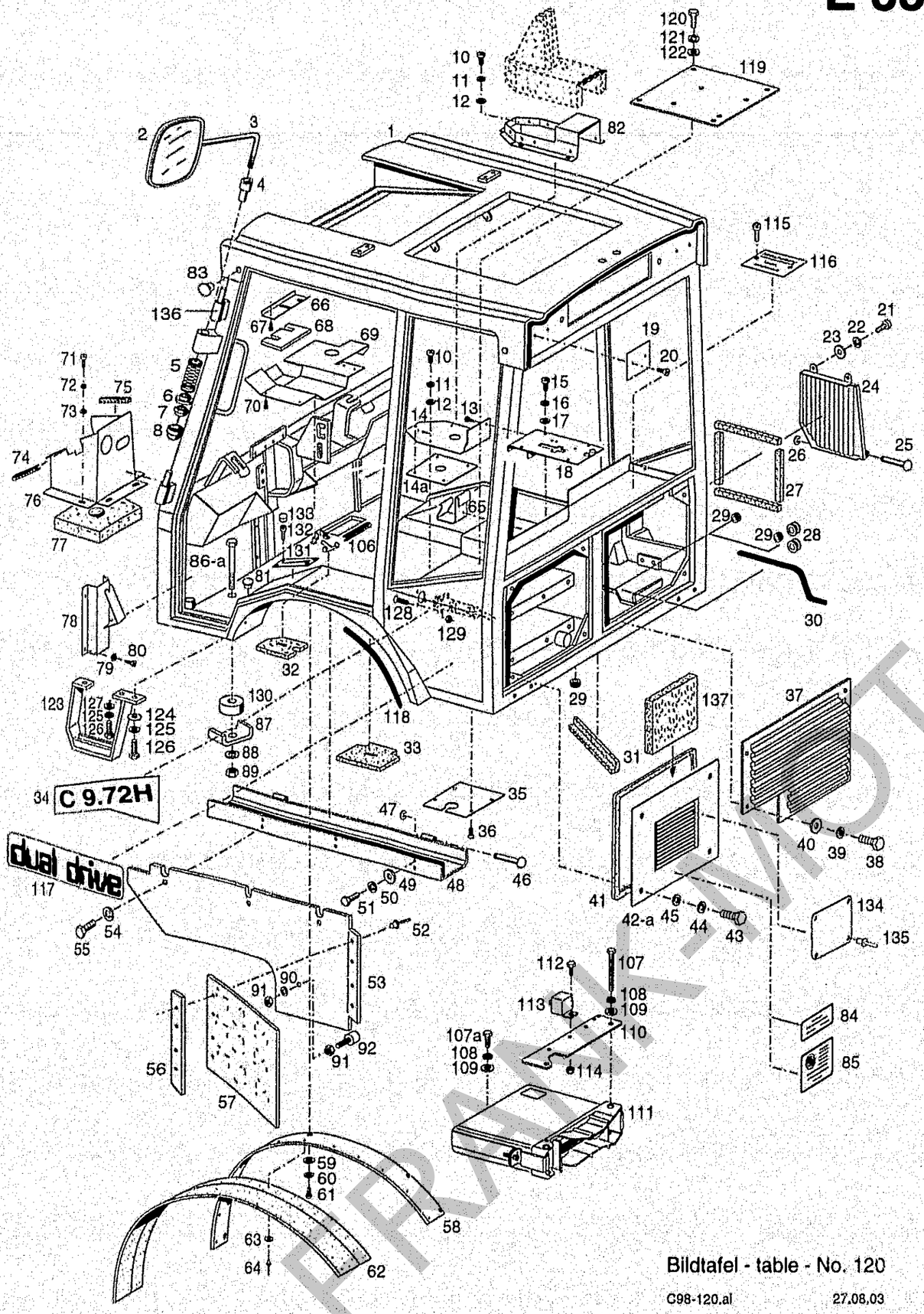

Bildtafel - table - No. 120

C98-120.ai 27.08.03

BILDTAFEL NR. 120
KABINE
FAHRERHAUS, KOTFLÜGEL, ELEKTRONIKBOX

TABLE NO. 120
CAB
DRIVER CABIN, FENDERS, ELECTRONIC BOX

Bild-Nr. Ill.No.	Bestell-Nr. Part No.		Benennung	Abm./Bemerk. Dimen./Remarks	Stück 1-sitzig	Stück 2-sitzig	Denomination
	132 011		VOLLKABINE KOMPL.		-	1	COMPLETE CAB
	138 764		VOLLKABINE KOMPL.	Schmal	1	-	COMPLETE CAB
1	729 480-ED		Zsb. Fahrerhaus lack.		-	1	Driver cabin complete (painted)
	Z11131133		Zsb. Fahrerhaus lack.	Schmal	1	-	Driver cabin complete (painted)
2	791 247	84 451-ED	Spiegel		2	2	Mirror
	134 598		Heizb. Außenspiegel	Sonderzubehör	-	-	Mirror
3	790 189	729 517-ED	Spiegelstange links		1	1	Mirror retainer LH
	790 190	729 518-ED	Spiegelstange rechts		1	1	Mirror retainer RH
4	791 252	84 521-ED	Spiegelbuchse		2	2	Mirror bushing
5	791 255	84 578-ED	Druckfeder		2	2	Pressure spring
6	791 089	84 032-ED	Lagerbuchse		2	2	Bearing bush
7	011 685	DIN985M10	Sechskantmutter	selbsts.	2	2	Hexagon nut, self lock
8	027 089		Schutzkappe	f. M10	2	2	Protection cap
9	021 937	000 004 21 01	Namenszug (HOLDER)	65x470	1	1	HOLDER sign
10	795 911	DIN7985M6x12	Kreuzschlitzschraube		5	5	Lenticular screw
11	011 139	DIN127A6	Federring		5	5	Spring ring
12	010 887	DIN125-6,4	Scheibe		5	5	Shim
13	021 926	DIN7981B4,8x13	Linsenblechschraube		-	1	Plate screw
14	797 282	729 430-ED	Abdeckblech		-	1	Cover sheet
14a	Z11131148		Wartungsdeckel		1	-	Cover
15	795 912	DIN7985M6x16	Linsenschraube		4	4	Lenticular screw
16	011 139	DIN127A6	Federring		4	4	Spring ring
17	010 887	DIN125-6,4	Scheibe		4	4	Shim
18	729 418-ED		Abdeckblech		-	1	Cover sheet
	Z11131176		Abdeckblech		1	-	Cover sheet
19	729 713-ED		Deckel		2	2	Cover
20	021 926	DIN7981B4,8x13	Linsenblechschraube		4	4	Plate screw
21	795 912	DIN7985M6x16	Linsenschraube		2	2	Lenticular screw
22	011 139	DIN127A6	Federring		2	2	Lock washer
23	010 464	DIN9021-6,4	Scheibe		2	2	Shim
24	790 187	729 435-ED	Zsb. Gitter		1	1	Grid ass.
25	789 184	65 730-ED	Scharnierstift		2	2	Hinge pin
26	010 330	DIN6799-6	Sicherungsscheibe		2	2	Lock washer
27	790 800	82 840-ED	Schaumstoff	20x20x1000	1	1	Cellular
28	791 406	85 321-ED	Kabeltülle	Ø20xØ37x11,5	2	2	Rubber socket
29	790 992	83 663-ED	Schlauchdichtung	Ø15xØ30x10	4	4	Rubber socket
30	790 375-330	79 920-330-ED	Kantenschutzprofil	10x13,5x330 lg.	1	1	Edge guard profile
31	84 643-340x80-ED		Dämmstoff	340x80	1	1	Cellular
32	84 643-140x100-ED		Dämmstoff	140x100	1	1	Cellular
33	84 643-150x100-ED		Dämmstoff	150x100	1	1	Cellular
34	131 422		Typenschild links	C 9700	1	1	Type plate LH
	131 423		Typenschild rechts	C 9700	1	1	Type plate RH
	131 412		Typenschild links	C 9700H	1	1	Type plate LH
	131 413		Typenschild rechts	C 9700H	1	1	Type plate RH
	140 672		Typenschild links	C 9800H	1	1	Type plate LH
	140 673		Typenschild rechts	C 9800H	1	1	Type plate RH
	143 567		Typenschild links	C 9.83H	1	1	Type plate LH
	143 568		Typenschild rechts	C 9.83H	1	1	Type plate RH
	143 563		Typenschild links	C 9.72	1	1	Type plate LH
	143 564		Typenschild rechts	C 9.72	1	1	Type plate RH
	143 565		Typenschild links	C 9.72H	1	1	Type plate LH
	143 566		Typenschild rechts	C 9.72H	1	1	Type plate RH

FRANK-MOTOR GERÄTE

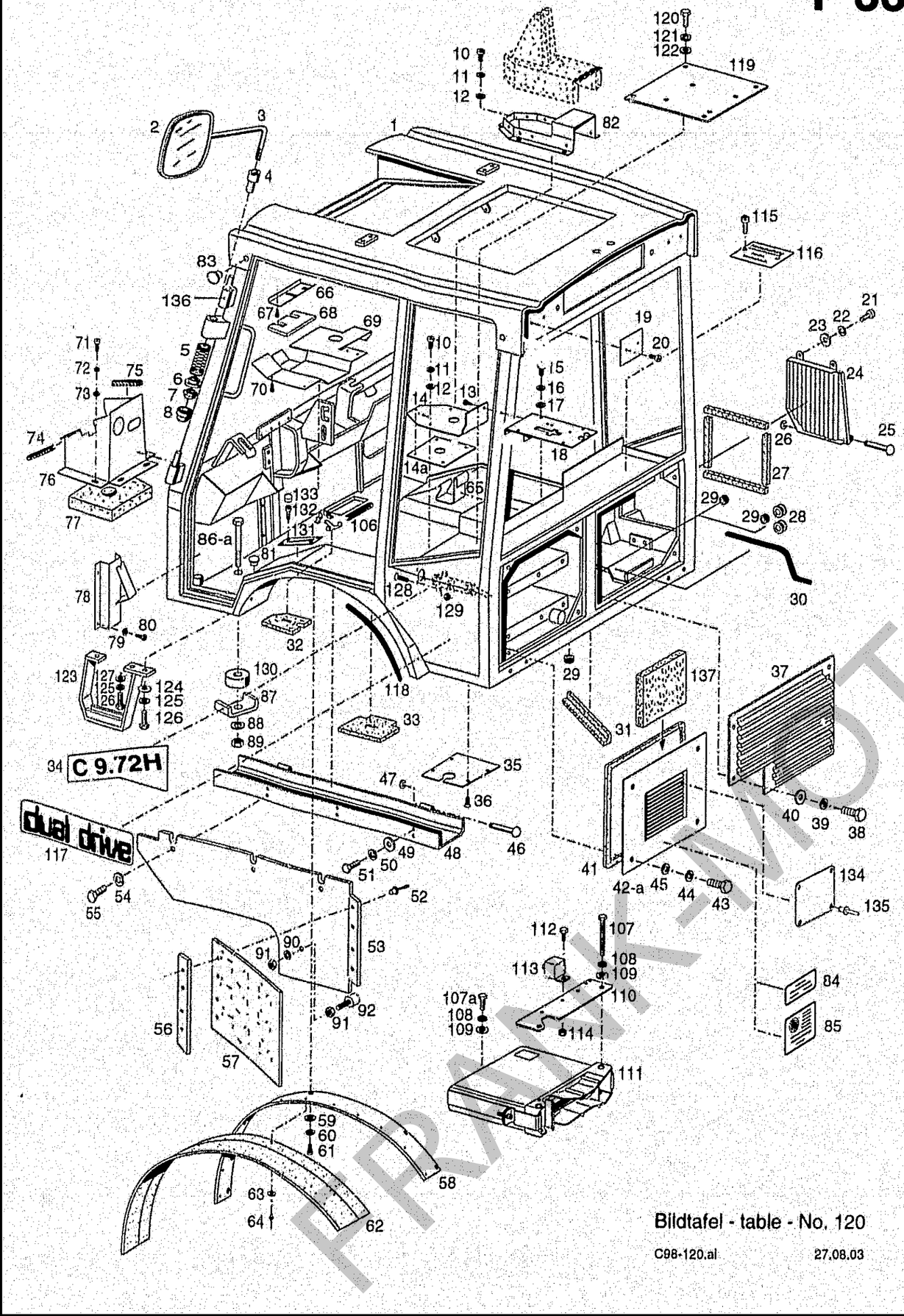

Bildtafel - table - No. 120

C98-120.ai 27.08.03

BILDTAFEL NR. 120
KABINE
FAHRERHAUS, KOTFLÜGEL, ELEKTRONIKBOX

TABLE NO. 120
CAB
DRIVER CABIN, FENDERS, ELECTRONIC BOX

Bild-Nr. Ill.No.	Bestell-Nr. Part No.		Benennung	Abm./Bemerk. Dimen./Remarks	Stück 1-sitzig	Stück 2-sitzig	Denomination
34	144 726		Typenschild links	C 9.78	1	1	Type plate RH
	144 727		Typenschild rechts	C 9.78	1	1	Type plate RH
	144 072		Typenschild links	C 9.78H	1	1	Type plate RH
	144 073		Typenschild rechts	C 9.78H	1	1	Type plate RH
	143 565		Typenschild links	C 9.72H	1	1	Type plate LH
	143 566		Typenschild rechts	C 9.72H	1	1	Type plate RH
	143 567		Typenschild links	C 9.83H	1	1	Type plate LH
	143 568		Typenschild rechts	C 9.83H	1	1	Type plate RH
	144 074		Typenschild links	C 9.88H	1	1	Type plate LH
	144 075		Typenschild rechts	C 9.88H	1	1	Type plate RH
35	729 381-ED		Deckel		1	1	Cover
36	78 443-ED	DIN965M6x10	Senkschraube		4	4	Countersunk screw
37	797 161		Zsb. Rückwand		1	1	Back plate ass.
38	011 503	DIN933M6x16	Sechskantschraube		4	4	Hexagon screw
39	011 139	DIN127A6	Federring		4	4	Spring ring
40	010 464	DIN9021-6,4	Scheibe		4	4	Shim
41	82 632-1580-ED		Klebeband	9x3x1580	1	1	Adhesive strip
42	144 607	729 521-ED	Zsb. Rückwand (mit Teil 41)	ohne Lüftungs-schlitz	1	1	Back plate ass. (with part 41)
42a	144 587	Z11131169	Zsb. Rückwand (mit Teil 41)	mit Lüftungs-schlitz	1	1	Back plate ass. (with part 41)
43	011 503	DIN933M6x16	Sechskantschraube		4	4	Hexagon screw
44	011 139	DIN127A6	Federring		4	4	Spring ring
45	010 887	DIN125-6,4	Scheibe		4	4	Shim
46	789 184	65 730-ED	Scharnierstift		4	4	Hinge pin
47	010 330	DIN6799-6	Sicherungsscheibe		4	4	Lock washer
48	729 177-ED		Zsb. Kabelabdeckung links		1	1	Cable cover LH
	729 178-ED		Zsb. Kabelabdeckung rechts		1	1	Cable cover RH
49	010 044	DIN125-8,4	Scheibe		6	6	Shim
50	010 063	DIN137B8	Federscheibe		6	6	Lock washer
51	011 509	DIN933M8x16	Sechskantschraube		6	6	Hexagon screw
52	016 638	000 990 07 24	Dornniet	Ø4x12	8	8	Rivet
53	729 579-ED		Abdeckblende links	411x783	1	1	Cover plate LH
	729 578-ED		Abdeckblende rechts	411x783	1	1	Cover plate RH
54	010 063	DIN137B8	Federscheibe		6	6	Lock washer
55	011 509	DIN933M8x16	Sechskantschraube		6	6	Hexagon screw
56	729 575-ED		Leiste	30x2x360	2	2	Rail
57	797 312	729 576-ED	Gummiplatte	250x420	2	2	Rubber sheet
58	729 471-ED		Leiste links	55x2x1020	-	1	Rail LH
	524-34-2		Zsb. Kotflügel-verbreiterung (best aus Teilen 58-64)		1	-	Fender extension (cons of parts 58-64)
	729 472-ED		Leiste rechts	55x2x1020	-	1	Rail RH
59	010 464	DIN9021-6,4	Scheibe		-	12	Shim
60	011 139	DIN127A6	Federring		-	12	Lock washer
61	795 912	DIN7985M6x16	Linsenschraube		-	12	Lenticular screw
62	790 188	729 470-ED	Kotflügelverbreiterung	80x1020 lg.	-	2	Fender extension
63	023 819		Scheibe	Ø4,3xØ20x1,3	-	22	Shim
64	016 638	000 990 07 24	Dornniet	Ø4x12	-	22	Rivet
65	015 608	000 992 17 32	Klammer	50x1,25x86	2	2	Bracket
66	729 887-ED		Abdeckblech		1	1	Cover sheet
67	021 926	DIN7981B4,8x13	Linsenblechschraube		1	1	Plate screw
68	729 896-ED		Dämmstoff	207x170	1	1	Cellular
69	729 600-ED		Deckel		-	1	Cover

FRANK-MOTOR-ERSATZTEILE

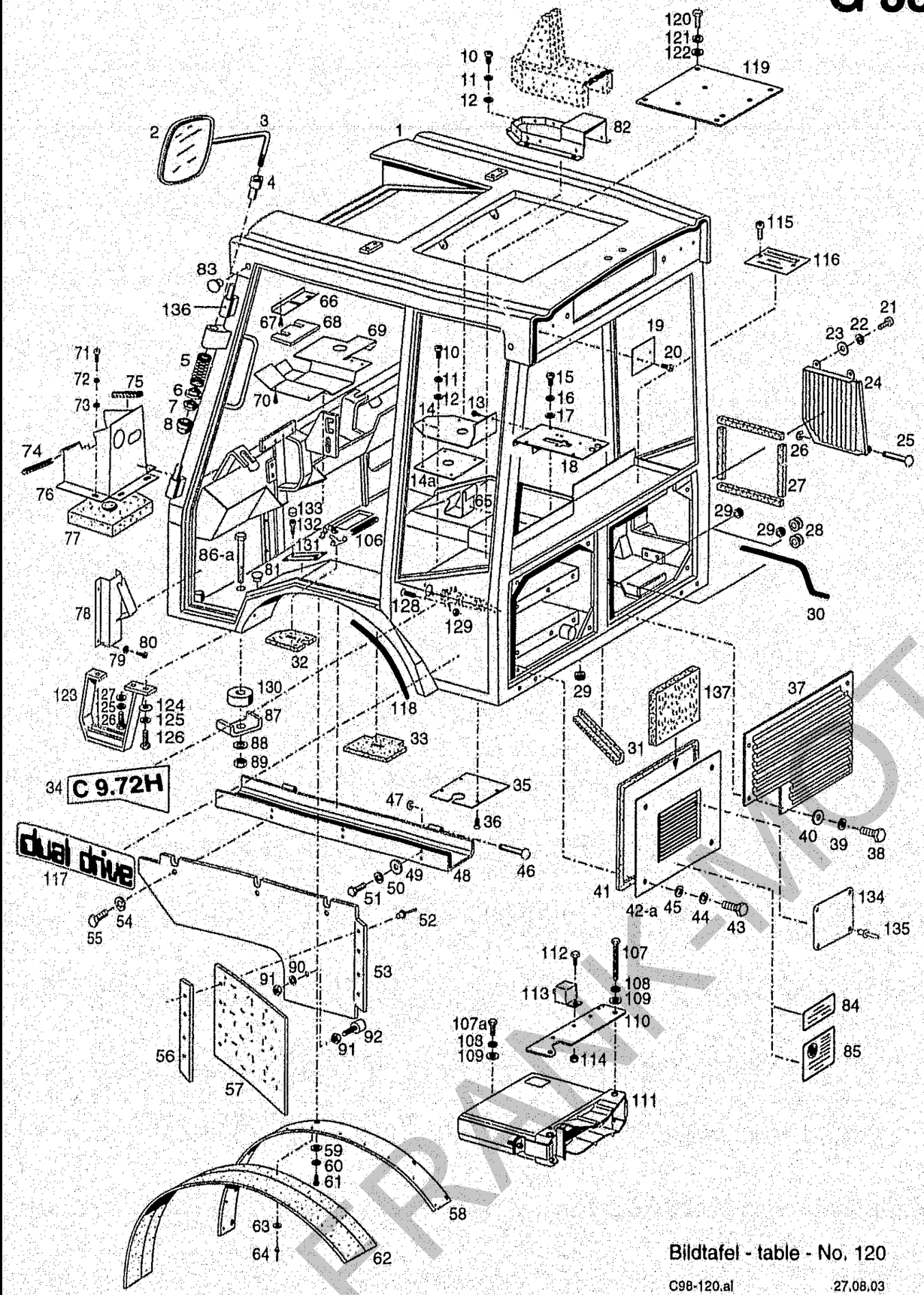

Bildtafel - table - No. 120

C98-120.al 27.08.03

BILDTAFEL NR. 120
KABINE
FAHRERHAUS, KOTFLÜGEL, ELEKTRONIKBOX

TABLE NO. 120
CAB
DRIVER CABIN, FENDERS, ELECTRONIC BOX

Bild-Nr. Ill.No.	Bestell-Nr. Part No.		Benennung	Abm./Bemerk. Dimen./Remarks	Stück 1-sitzig	Stück 2-sitzig	Denomination
	Z11131177		Deckel		1	-	Cover
70	021 926	DIN7981B4,8x13	Linsenblechschraube		4	4	Plate screw
71	795 912	DIN7985M6x16	Linsenschraube		4	4	Lenticular screw
72	011 139	DIN127A6	Federring		4	4	Spring ring
73	010 887	DIN125-6,4	Scheibe		4	4	Shim
74	018 816-110		Kantenschutzprofil	6,5x9,5x110 lang	1	1	Edge guard profile
75	018 816-210		Kantenschutzprofil	6,5x9,5x210 lang	1	1	Edge guard profile
76	729 585-ED		Zsb. Tunnelblech		-	1	Tunnel plate
	Z11131178		Zsb. Tunnelblech		1	-	Tunnel plate
77	als Ersatzteil nicht erhältlich		Dämmstoff	230x170x30	1	1	Cellular
78	729 605-ED		Schlauchverkleidung		1	1	Tube sheet
79	010 885	DIN125-5,3	Scheibe		2	2	Shim
80	021 926	DIN7981B4,8x13	Linsenblechschraube		2	2	Plate screw
81	015 277	000 993 35 47	Verschlußstopfen	F 28	2	2	Plug
82	729 429-ED		Zsb. Abdeckblech		1	1	Cover sheet
83	027 973		Stopfen	Ø24x10x6,5	4	4	Plug
84	022 916	000 001 88 59	Klebebild	Aufenthalt im ...	2	2	Decal
85	029 976		Klebeschild	Biologisch abbaubar Ersetzt 028 982	1	1	Instruction shield
86	011 117	DIN931M12x90	Sechskantschraube hinten montiert	Eingebaut bis 15.12.00	2	2	Hexagon screw
	011 121	DIN931M12x140	Sechskantschraube vorn montiert	austauschbar mit Teil 130	2	2	Hexagon screw
86a	011 118	DIN931M12x110	Sechskantschraube hinten montiert	Eingebaut ab 16.12.00 mit Teil 130	2	2	Hexagon screw
	028 154	DIN931M12x160	Sechskantschraube vorn montiert		2	2	Hexagon screw
87	113 597	6055 161 01 32	Anschlagbügel	50x8x98	4	4	Bracket
88	010 065	DIN137B12	Federscheibe		4	4	Lock washer
89	011 590	DIN934M12	Sechskantmutter		4	4	Hexagon nut
90	010 063	DIN137B8	Federscheibe		4	4	Lock washer
91	011 579	DIN934M8	Sechskantmutter		4	4	Hexagon nut
92	020 846	000 992 19 91	Puffer	M8, Ø20x12	2	2	Buffer
106	024 149		Kantenschutz	6,5x9,5x190	1	1	Edge guard profile
107	022 975	DIN933M6x60	Sechskantschraube		2	2	Hexagon screw
107a	011 102	DIN933M6x12	Sechskantschraube		1	1	Hexagon screw
108	011 742	DIN137B6	Federscheibe		3	3	Lock washer
109	010 464	DIN9021-6,4	Scheibe		3	3	Shim
110	137 856		Halteblech	nur f. Direkt drive	1	1	Fixture plate
111	136 116		Elektronik-Box kpl. MC 7 (f. Verstellp. A11VG50)	bis 524 10 144H nicht austauschbar	1	1	Electronic box
	143 696		Elektronik-Box kpl. MC 7 (f. Verstellp. A4VG40)	ab 524 10 145H bis 524 10 181	1	1	Electronic box
	143 856		Elektronik-Box kpl MC 7 / 21 (f. Verstellp. A4VG40)	ab 524 10 182H oder für Maschinen mit Gerätepumpe 524-80-34 100 Ltr.	1	1	Electronic box
	138 349		Bedienbox BB-3 (zur Einstellung und Überprüfung der Elektronik)		1	1	Operating box (kit for checking electronic system)
	138 350		Verbindungskabel für BB-3		1	1	Conection cable for BB-3

FRANK-MOTOR

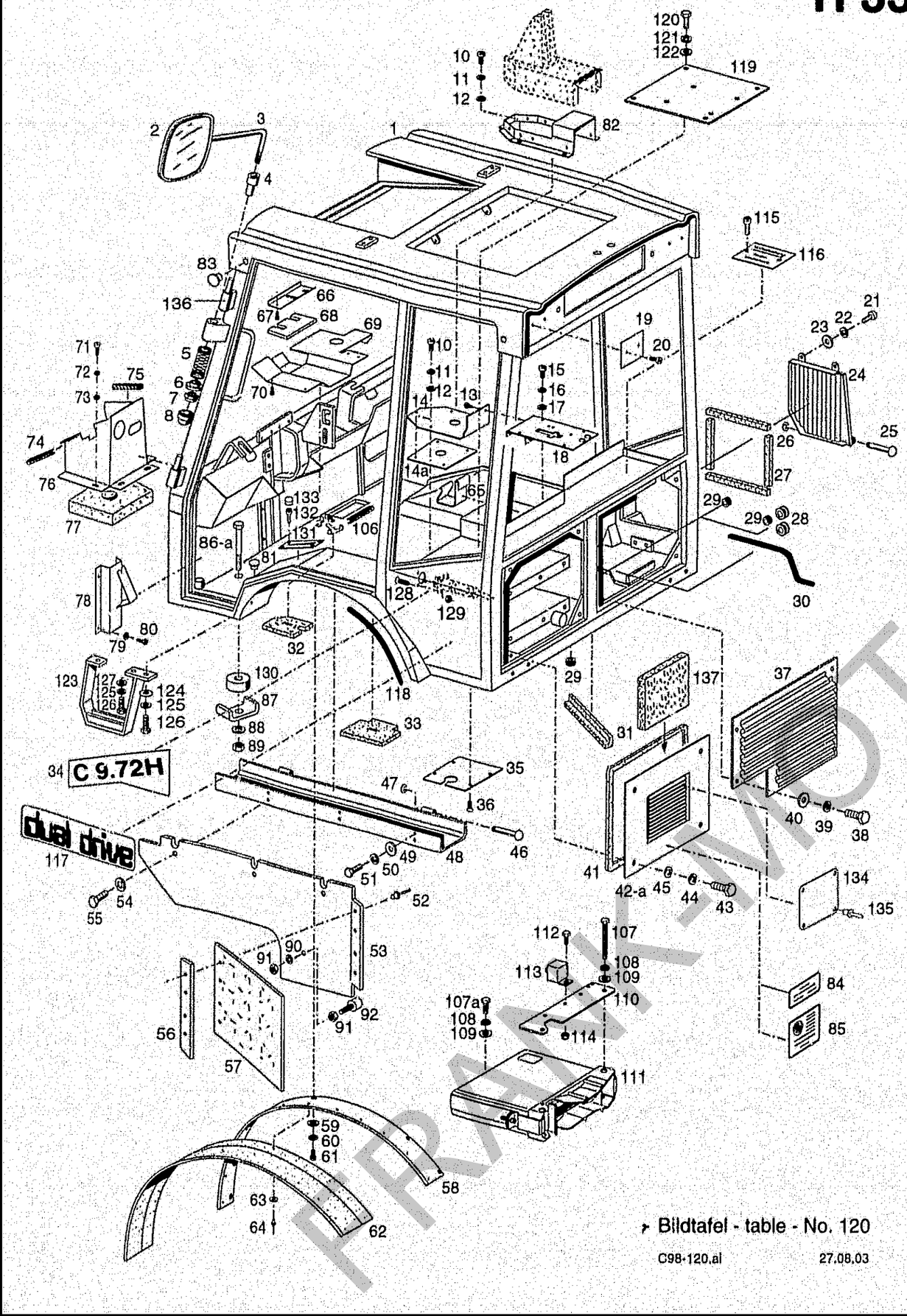

Bildtafel - table - No. 120

C98-120.ai 27.08.03

BILDTAFEL NR. 120
KABINE
FAHRERHAUS, KOTFLÜGEL, ELEKTRONIKBOX

TABLE NO. 120
CAB
DRIVER CABIN, FENDERS, ELECTRONIC BOX

Bild-Nr. Ill.No.	Bestell-Nr. Part No.		Benennung	Abm./Bemerk. Dimen./Remarks	Stück 1-sitzig	Stück 2-sitzig	Denomination
112	011 502	DIN933M6x12	Sechskantschraube	nur für Direkt drive	3	3	Hexagon screw
113	027 135		Wechselrelais		3	3	Cange relais
114	011 683	DIN985M6	Sechskantmutter		3	3	Hexagon nut
115	010 450	DIN7981B2,9x13	Linsenblechschraube		2	2	Lenthead screw
116	138 581		Schaltschild (Notschaltung)	nur für Direkt drive	1	1	Selector shield
117	139 241		Klebeschild		1	1	Instruction
118	018 816-1050		Kantenschutzprofil	6,5x9,5x1050 lang	2	-	Edge guard profile
119	Z11131179		Zsb. Deckel	315x280x4	-	1	Seat plate ass.
	Z11131144		Zsb. Deckel	356x330x4	1	-	Seat plate ass.
120	011 511	DIN933M8x20	Sechskantschraube		4	4	Hexagon screw
121	011 140	DIN127B8	Federring		4	4	Lock washer
122	010 044	DIN125-8,4	Scheibe		4	4	Shim
123	797 047	Z11095008	Zsb. Aufstieg links		1	1	Ascension ass. lh
	797 048	Z11095009	Zsb. Aufstieg rechts		1	1	Ascension ass. rh
124	012 537	DIN9021A8,4	Scheibe		4	4	Shim
125	011 140	DIN127B8	Federring		6	6	Lock washer
126	011 511	DIN933M8x20	Sechskantschraube		6	6	Hexagon screw
127	010 044	DIN125-8,4	Scheibe		2	2	Shim
128	029 375	DIN965M3x10	Senkschraube		2	2	Conter sunk screw
129	025 779	DIN985M3	Sechskantmutter	selbsts.	2	2	Hexagon nut
130	029 808		Scheibe (13x42x18)	Eingebaut ab 12.00	4	4	Shim
131	141 632		Schaltschema	LL-S	1	1	Selector shield
132	021 931	DIN7981C2,9x6,5 NIRO	Linsenblechschraube		4	4	Lenthead screw
133	028 911		Kunststoffkappe	f. Ø3,9	4	4	Cap
134	140 671		Fabrikschild (524H-M)		1	1	Name plate
	144 064		Fabrikschild(524H) (9.83H, 972H	Versand nur mit Genehmigung der Abt. Kundendiens	1	1	Name plate
	144 065		Fabrikschild(524) (9700, 9.72		1	1	Name plate
135	027 936		Dornniet (4x6)		4	4	Rivet
136	797 145		Anschweißrolle		4	4	weld-rolls
137	143 398		Filtermatte		1	1	Filter element

FRANK-MOTOR-RETE

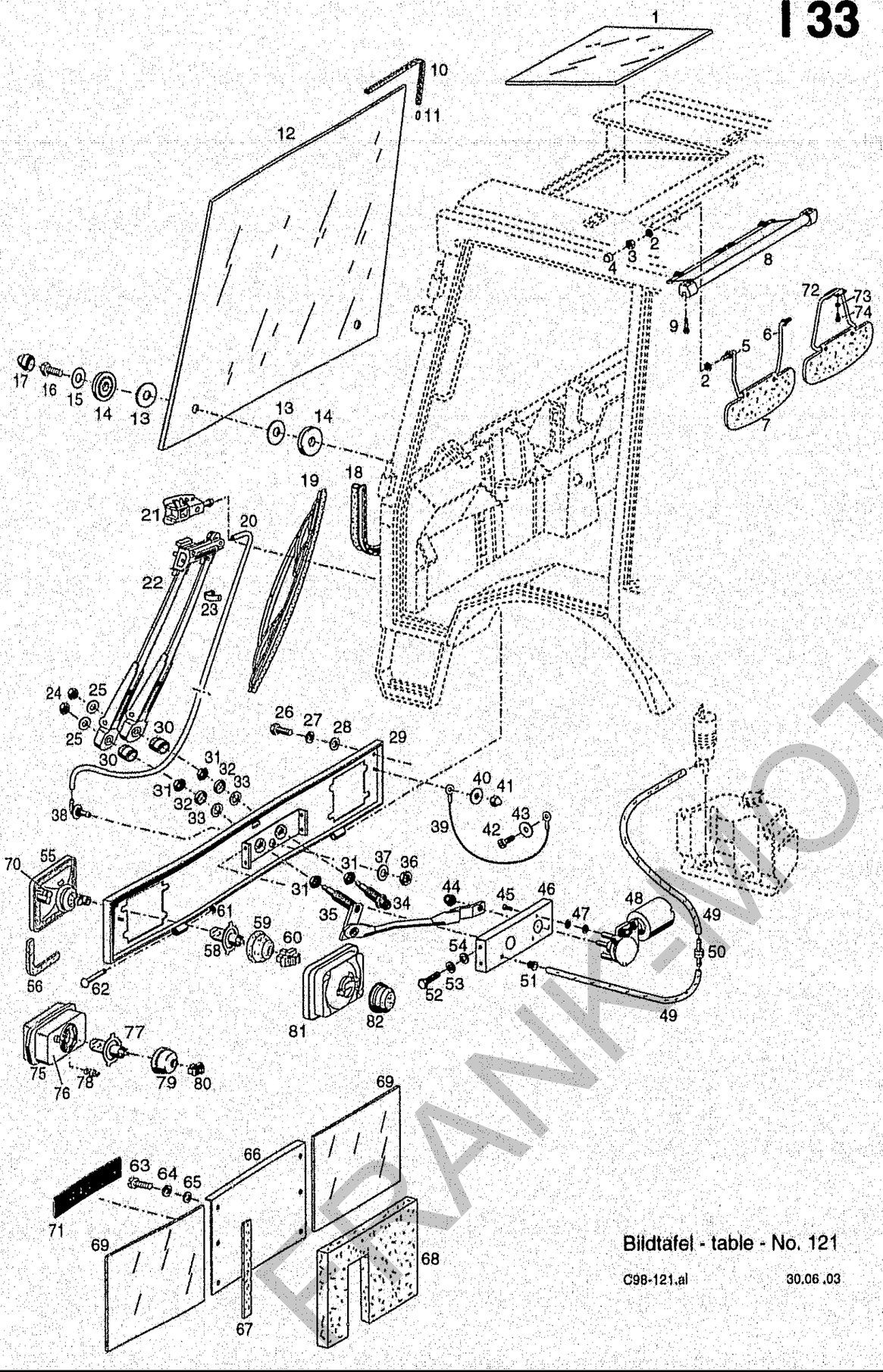

Bildtafel - table - No. 121

C98-121.al 30.06 .03

BILDTAFEL NR. 121
KABINE
FRONTSCHEIBE, WISCHERANLAGE

TABLE NO. 121
CAB
WINDSCREEN, WIPER SYSTEM

Bild-Nr. Ill.No.	Bestell-Nr. Part No.		Benennung	Abm./Bemerk. Dimen./Remarks	Stück 1-sitzig	Stück 2-sitzig	Denomination Pieces
1	791 417	85 386-ED	Dachscheibe	ESG 5mm color	-	1	Roof screen
	797 015	Y09001677	Dachscheibe	ESG 5mm color	1	-	Roof screen
2	790 354	79 107-ED	Tellerfeder		-	4	Plate spring
3	011 935	DIN985M8	Sechskantmutter	selbsts.	-	2	Hexagon nut, self lock
4	023 241		Schutzkappe	f. M8	-	2	Protection cap
5	789 810	717 577-ED	Zsb. Bügel links		-	1	Bracket ass.
6	789 811	717 578-ED	Zsb. Bügel rechts		-	1	Bracket ass.
7	791 173	84 358-ED	Sonnenblende		1	1	Sun shade
8	796 289	85 306-ED	Sonnenrollo		-	1	Sun shade
9	021 926	DIN7981B4,8x13	Blechschraube		-	2	Plate screw
10	790 772-3700	82 687-3700-ED	Klemmprofil	3700 lg.	-	1	Clamp profile
	790 772-3400	82 687-3400-ED	Klemmprofil	3400lg.	1	-	Clamp profile
11	790 787	82 778-ED	Verbindungsprofil		1	1	Connection profile
12	791 398	85 313-ED	Frontscheibe	ESG 6 klar	-	1	Windscreen clear
	796 793	Y09001678	Frontscheibe	ESG 6 klar	1	-	Windscreen clear
13	790 812	82 966-ED	Gummischeibe		4	4	Rubber washer
14	790 777	82 720-ED	Scheibe		4	4	Shim
15	012 537	DIN9021A8,4	Scheibe		2	2	Shim
16	011 518	DIN933M8x30	Sechskantschraube		2	2	Hexagon screw
17	023 241		Schutzkappe	f. M8	2	2	Protection cap
18	790 384-2800	79 997-2800-ED	Kantenschutzprofil	2800 lg.	-	1	Edge guard profile
	790 384-2300	79 997-2300-ED	Kantenschutzprofil	2300lg.	1	-	Edge guard profile
19	790 950	83 555-ED	Wischerblatt	600 lg.	1	1	Wiper blade
20	791 379	85 206-100-ED	Wasserschlauch	Ø3,5x1,25x100 lg.	1	1	Water hose
21	791 377	85 204-ED	Spritzdüse		1	1	Spray nozzle
22	791 395	85 289-ED	Zsb. Wischerarm		1	1	Wiper arm ass.
23	791 378	85 205-ED	Klammer		4	4	Clip
24	011 579	DIN934M8	Sechskantmutter		2	2	Hexagon nut
25	011 140	DIN127A8	Federring		2	2	Lock washer
26	011 514	DIN933M8x25	Sechskantschraube		3	3	Hexagon screw
27	011 140	DIN127A8	Federring		3	3	Lock washer
28	012 537	DIN9021A8,4	Scheibe		3	3	Shim
29	790 185	729 205-ED	Zsb. Frontdeckel	1195x178	-	1	Front cover ass.
	797 017	Z11131077	Zsb. Frontdeckel	1033x178	1	-	Front cover ass.
30	790 998	83 670-ED	Kappe		2	2	Cap
31	790 997	83 669-ED	Sechskantmutter	M16x1	4	4	Hexagon nut
32	900 652-SW		Scheibe	} SWF Teile; Bei Fa.	2	2	Shim
33	900 032-SW		Scheibe (Gummi)	} Holder nicht erhältlich	2	2	Shim
34	790 999	83 673-ED	Zsb. Lagerbolzen (mit Teilen 30 - 33)		1	1	Bearing bolt (with parts 30 - 33)
35	790 195	729 563-ED	Zsb. Wischerlager (mit Teilen 30 - 33)		1	1	Wiper bearing (with parts 30 - 33)
36	010 092	DIN439M8	Sechskantmutter	flach	1	1	Hexagon nut, flat
37	010 063	DIN137B8	Federscheibe		1	1	Lock washer
38	791 380	85 209-ED	Winkelstutzen (mit Teilen 36 u. 37)		1	1	Elbow connection piece (with parts 36 and 37)
39	790 545	80 683-ED	Zsb. Spannseil		2	2	Tension cable ass.
40	010 464	DIN9021B6,4	Scheibe		2	2	Shim
41	011 683	DIN985M6	Sechskantmutter	selbsts.	2	2	Hexagon nut, self lock
42	021 926	DIN7981B4,8x13	Blechschraube		2	2	Plate screw
43	010 463	DIN9021-5,3	Scheibe		2	2	Shim
44	011 683	DIN985M6	Sechskantmutter	selbsts.	1	1	Hexagon nut, self lock

FRANKE-MOTOR GMBH

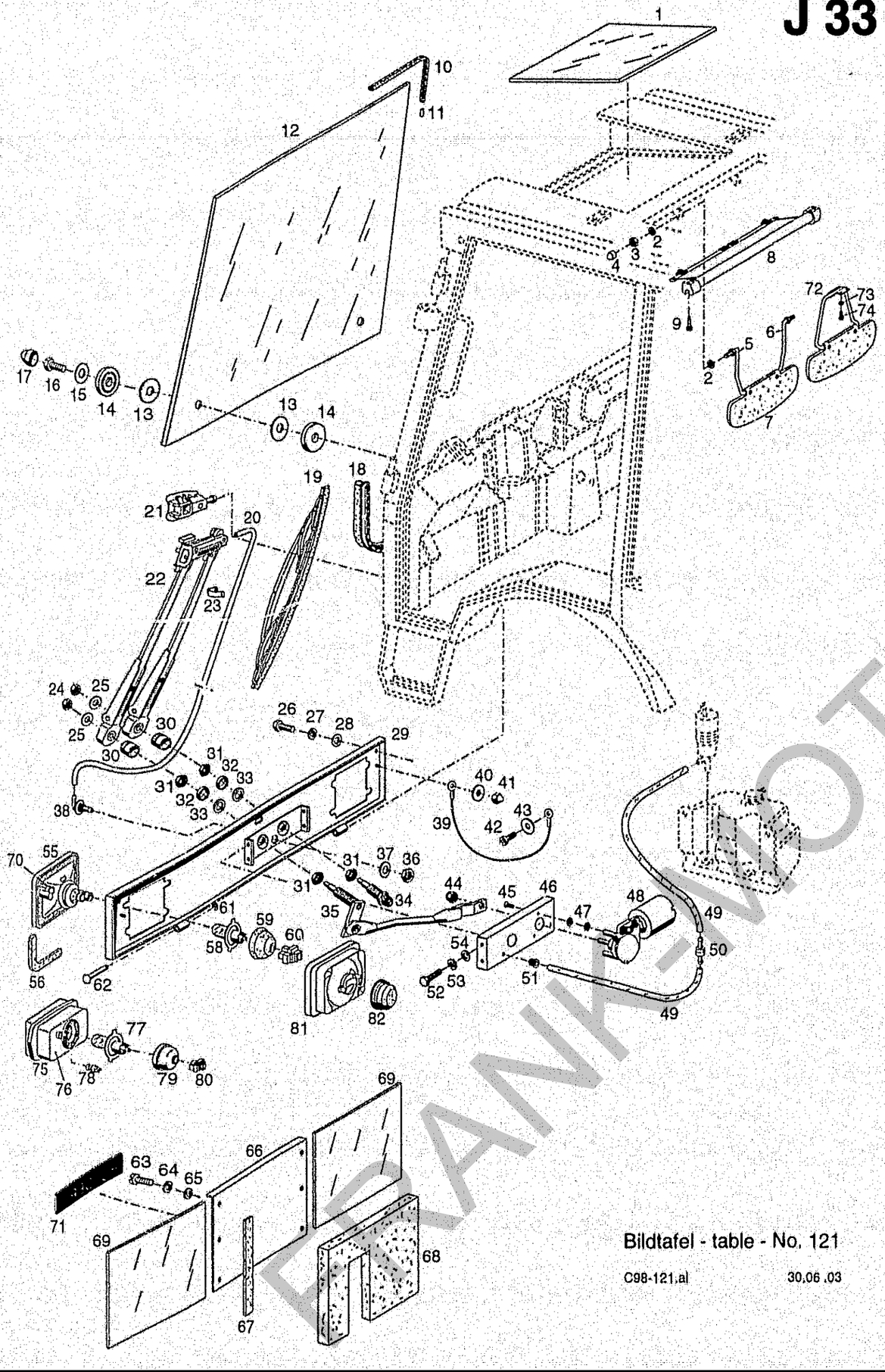

Bildtafel - table - No. 121

C98-121.ai 30.06.03

BILDTAFEL NR. 121
KABINE
FRONTSCHEIBE, WISCHERANLAGE

TABLE NO. 121
CAB
WINDSCREEN, WIPER SYSTEM

Bild-Nr. Ill.No.	Bestell-Nr. Part No.		Benennung	Abm./Bemerk. Dimen./Remarks	Stück 1-sitzig	Stück 2-sitzig	Denomination
45	011 668	DIN965M6x20	Senkschraube		3	3	Countersunk screw
46	729 603-ED		Wischerabdeckung		1	1	Wiper covering
47	011 749	DIN433-6,4	Scheibe		6	6	Shim
48	790 994	83 665-ED	Wischermotor		1	1	Wiper motor
49	790 751-3000	82 585-3000-ED	Wasserschlauch	Ø5x1x3000 lg.	1	1	Water hose
50	791 144	84 193-ED	Rückschlagventil		1	1	Relief valve
51	014 775	000 997 12 14	Gummitülle	Ø7xØ15x12	1	1	Rubber socket
52	011 511	DIN933M8x20	Sechskantschraube		4	4	Hexagon screw
53	011 140	DIN127A8	Federring		4	4	Lock washer
54	012 537	DIN9021A8,4	Scheibe		4	4	Shim
55	791 408	85 325-ED	Zsb. Einbauscheinwerfer H4 Niox (ohne Lampe)	Eingebaut bis 12.06.01 nach Aufbrauch Teil 81	2	2	Integrated headlight ass. Make Niox (without bulb)
56	790 535-600	80 622-600-ED	Klebeband	15x5x600 lg.	2	2	Adhesive strip
58	025 816	DIN72601-12V60/55W	KFZ Glühlampe H4		2	2	Bulb
59	027 182		Schutzkappe	Eingebaut bis 12.06.01 Kabinennr. 210	2	2	Protection cap
60	83 602-ED		Stecker		2	2	Plug
61	010 330	DIN6799-6	Sicherungsscheibe		2	2	Lock washer
62	789 184	65 730-ED	Scharnierstift		2	2	Hinge pin
63	023 652	DIN7985M6x20	Linsenschraube		6	6	Lenticular screw
64	011 139	DIN127A6	Federring		6	6	Lock washer
65	010 464	DIN9021-6,4	Scheibe		6	6	Shim
66	790 194	729 529-ED	Zsb. Frontdeckel unten (mit Teilen 67 u. 68)	268x500	1	1	Front cover ass. (with parts 67 and 68)
67	82 632-1320-ED		Klebeband	1320 lg.	1	1	Adhesive strip
68	als Ersatzteil nicht erhältlich		Dämmstoff	420x230x20	1	1	Cellular
69	791 400	85 315-ED	Vorbauscheibe	color	-	2	Windscreen
	797 018	Y09001676	Vorbauscheibe	color	2	-	Windscreen
	028 262		Sikaflex 221	schwarz	n. B.		Sikaflex
70	015 344	000 993 43 55	Blindstopfen		4	4	Plug
71	019 416	000 004 18 01	Namenszug	36x180x4,5	1	1	Holder sign
72	797 019	Y06006004	Zsb. Sonnenblende		1	-	Sun shade ass.
73	023 292	DIN126-5,5	Scheibe		2	-	Shim
74	013 913	DIN7985M5x12	Linsenschraube		2	-	Lenthead sorew
75	796 876	Y01001016	Scheinwerfer (ohne Teil 77)		4		Headlight unit ass.
76	797 016		Gummigehäuse	Eingebaut ab 12.06.01 Kabinennr. 211	1		Housing rubber
77	025 816	DIN72601-12V60/55W	KFZ-Glühlampe		4		Lamp
78	Y01005013		Glühlampe 12V4W		4		Lamp
79	Y01005076		Staubkappe rot		4		Cap
80	Y01004214		Steckhülsengehäuse		4		Sleeve housing
81	797 296		Zsb. Einbauscheinwerfer H4 Hella (ohne Lampe)	Eingebaut als Ersatz für Teil 55	2	2	Integrated headlight ass. Make Niox (without bulb)
82	797 303		Schutzkappe	nur für Teil 81	2	2	Protection cap

FRANKEMOTOR GMBH

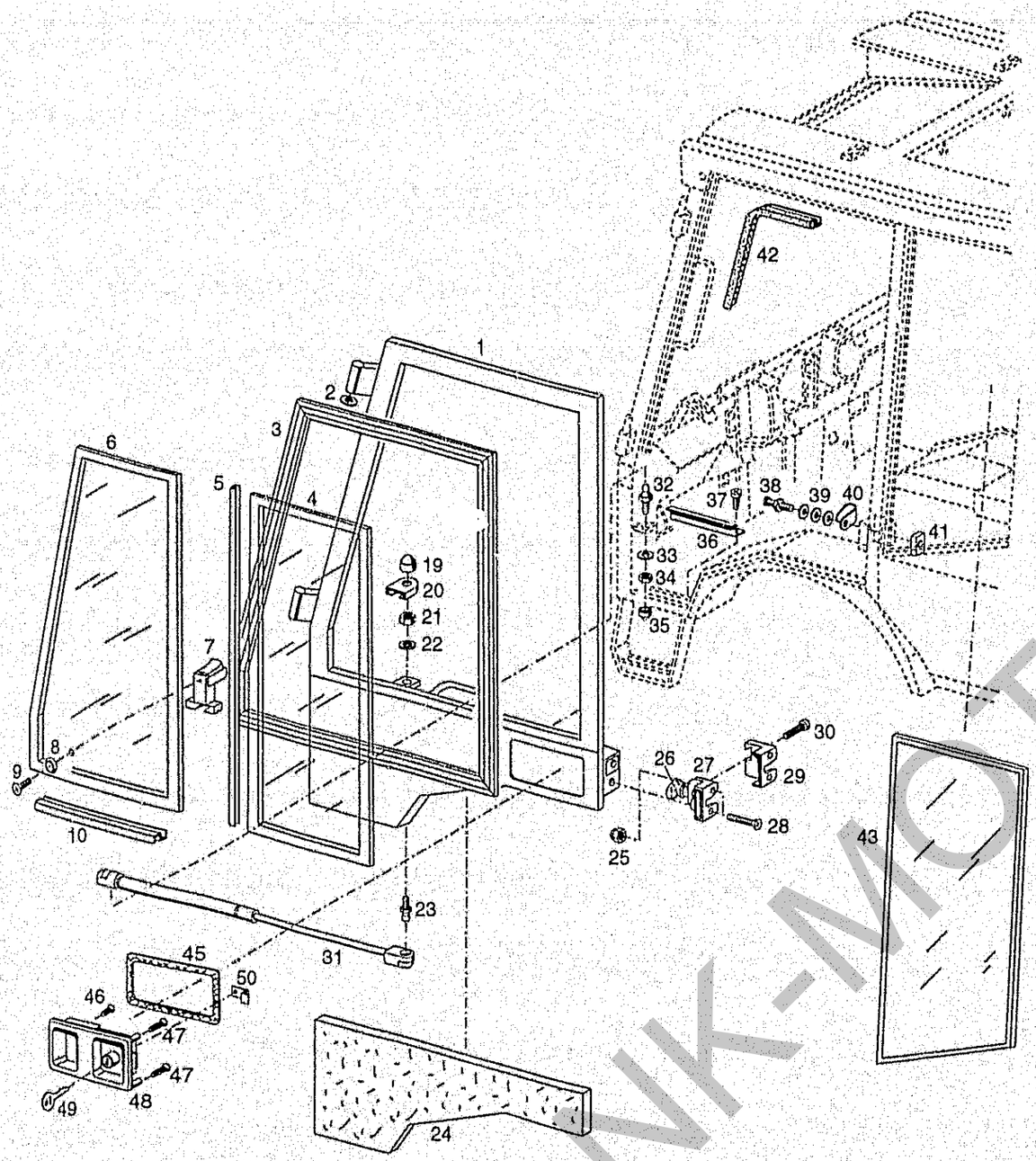

Bildtafel - table - No. 122

C98-122.ai 28.05.02

BILDTAFEL NR. 122
KABINE
TÜRE LINKS UND RECHTS, SEITENSCHEIBE

TABLE NO. 122
CAB
DOOR LEFT AND RIGHT, SIDE WINDOW

Bild-Nr. Ill.No.	Bestell-Nr. Part No.		Benennung	Abm./Bemerk. Dimen./Remarks	Stück 1-sitzig Pieces	Stück 2-sitzig Pieces	Denomination
1	796 932	Z11095066	ZSB. TÜRE LINKS (best. aus Teilen 1-10, 19-30 u. 45-50)		-	1	LEFT DOOR COMPL. (cons. of parts 1-10, 19-30 and 45-50)
	796 933	Z11095067	ZSB. TÜRE RECHTS (best. aus Teilen 1-10, 19-30 u. 45-50)		-	1	RIGHT DOOR COMPL. (cons. of parts 1-10, 19-30 and 45-50)
	797 021	Z11131128	ZSB. TÜRE LINKS (best. aus Teilen 1-10, 19-30 u. 45-50)		1	-	LEFT DOOR COMPL. (cons. of parts 1-10, 19-30 and 45-50)
	797 022	Z11131129	ZSB. TÜRE RECHTS (best. aus Teilen 1-10, 19-30 u. 45-50)		1	-	RIGHT DOOR COMPL. (cons. of parts 1-10, 19-30 and 45-50)
2	789 070	63 036-ED	MS-Ring		4	4	Ring
3	791 396	85 311-ED	SCHIEBEFENSTER LINKS KPL. (best. aus Teilen 3-9)		1	1	SLIDE WINDOW LH COMPL. (cons. of parts 3-9)
	791 397	85 312-ED	SCHIEBEFENSTER RECHTS KPL. (best. aus Teilen 3-9)		1	1	SLIDE WINDOW RH COMPL. (cons. of parts 3-9)
4	4-011962-04-00		Festscheibe	color	2	2	Screen
5			einzeln nicht lieferbar	siehe Pos. 3			
6	4-011962-03-00		Schiebescheibe	color	2	2	Slide screen
7	790 918	83 401-ED	Griff kpl. (mit Teilen 7 und 8)	mit Scheibe Nr. 6 verklebt	2	2	Handle compl. (with parts 7 and 8)
8	790 432	80 091-ED	Schutzscheibe		2	2	Protection screen
9	einzeln nicht lieferbar, siehe Pos. 7		Senkblechschraube	DIN7982B4,8x18	2	2	Tapping screw
10			einzeln nicht lieferbar	siehe Pos. 3			
19	023 241		Schutzkappe	f. M8	2	2	Protection cap
20	790 712	82 486-ED	Überzug		2	2	Lining
21	011 579	DIN934M8	Sechskantmutter		2	2	Hexagon nut
22	790 353	79 103-ED	Sicherungsscheibe		2	2	Lock washer
23	025 892		Kugelzapfen		2	2	Spherical pin
24	729 525-ED		Dämmstoff links	285x720	1	1	Noise damping kit LH
	729 526-ED		Dämmstoff rechts	285x720	1	1	Noise damping kit RH
25	011 683	DIN985M6	Sechskantmutter	selbsts.	2	2	Hexagon nut, self lock
26	791 133	84 182-ED	Innendrücker		2	2	Inner lock
27	791 129	84 153-ED	Drehfallenschloss li.		1	1	Lock, left
	791 130	84 154-ED	Drehfallenschloss re.		1	1	Lock, right
28	025 056	DIN965M6x30	Senkschraube		4	4	Countersunk screw
29	791 351	85 125-ED	Abdeckung links		1	1	Cover LH
	791 352	85 126-ED	Abdeckung rechts		1	1	Cover RH
30	023 652	DIN7985M6x20	Linsenschraube		4	4	Lent screw
31	791 253	84 522-ED	Gasfeder		2	2	Gas spring
32	025 892		Kugelzapfen		2	2	Spherical pin
33	790 353	79 103-ED	Sicherungsscheibe		2	2	Lock washer
34	011 579	DIN934M8	Sechskantmutter		2	2	Hexagon nut
35	023 241		Schutzkappe	f. M8	2	2	Protection cap
36	796 533	729 577-ED	Trittleiste		2	2	Step rail
37	021 926	DIN7981B4,8x13	Linsenblechschraube		6	6	Lenticular plate screw
38	791 128	84 152-ED	Schließbolzen		2	2	Pin
39	010 047	DIN125-13	Scheibe		6	6	Shim
40	791 241	84 431-ED	Abdeckung		2	2	Cover
41	790 016	723 837-ED	Gewindeplatte		2	2	Threaded plate
42	790 384-3800	79 997-3800-ED	Kantenschutzprofil	3800 lg.	2	2	Clamp profile

FRANK-MOTOR

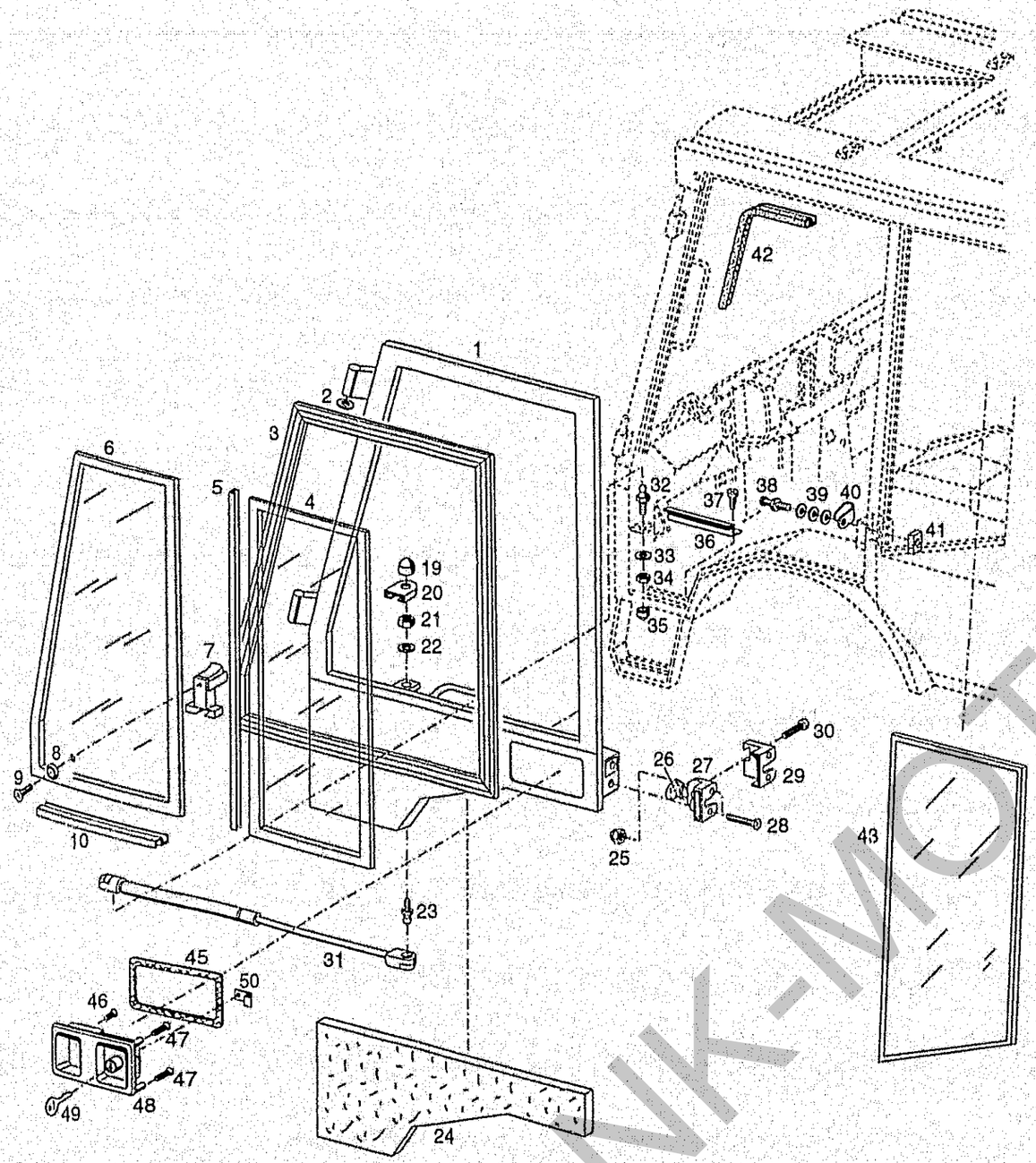

BILDTAFEL NR. 122
KABINE
TÜRE LINKS UND RECHTS, SEITENSCHEIBE

TABLE NO. 122
CAB
DOOR LEFT AND RIGHT, SIDE WINDOW

Bild-Nr. Ill.No.	Bestell-Nr. Part No.		Benennung	Abm./Bemerk. Dimen./Remarks	Stück Pieces 1-sitzig	Stück Pieces 2-sitzig	Denomination
43	791 402	85 317-ED	Seitenscheibe links	color	-	1	Side window left
	797 023	Y09001674	Seitenscheibe links	color	1	-	Side window left
	791 403	85 318-ED	Seitenscheibe rechts	color	-	1	Side window right
	797 024	Y09001675	Seitenscheibe rechts	color	1	-	Side window right
	028 262		Sikaflex 221	schwarz	n. B.		Sikaflex
45	796 936	Y05001023	Kunststoff - Unterlage		2	2	Pad
46	796 107	DIN966M5x18	Linsensenkschraube		2	2	Lenthead screw
47	024 186	DIN965M5x25	Linsensenkschraube		4	4	Lenthead screw
48	796 885	Y05001047	Griffschale		2	2	Handle
49	796 934	Y03001085	Schlüssel		2	2	Key
50	797 025	Z11131125	Adapter f. Türschloss		2	2	Adapter

FRANK-MOTOR

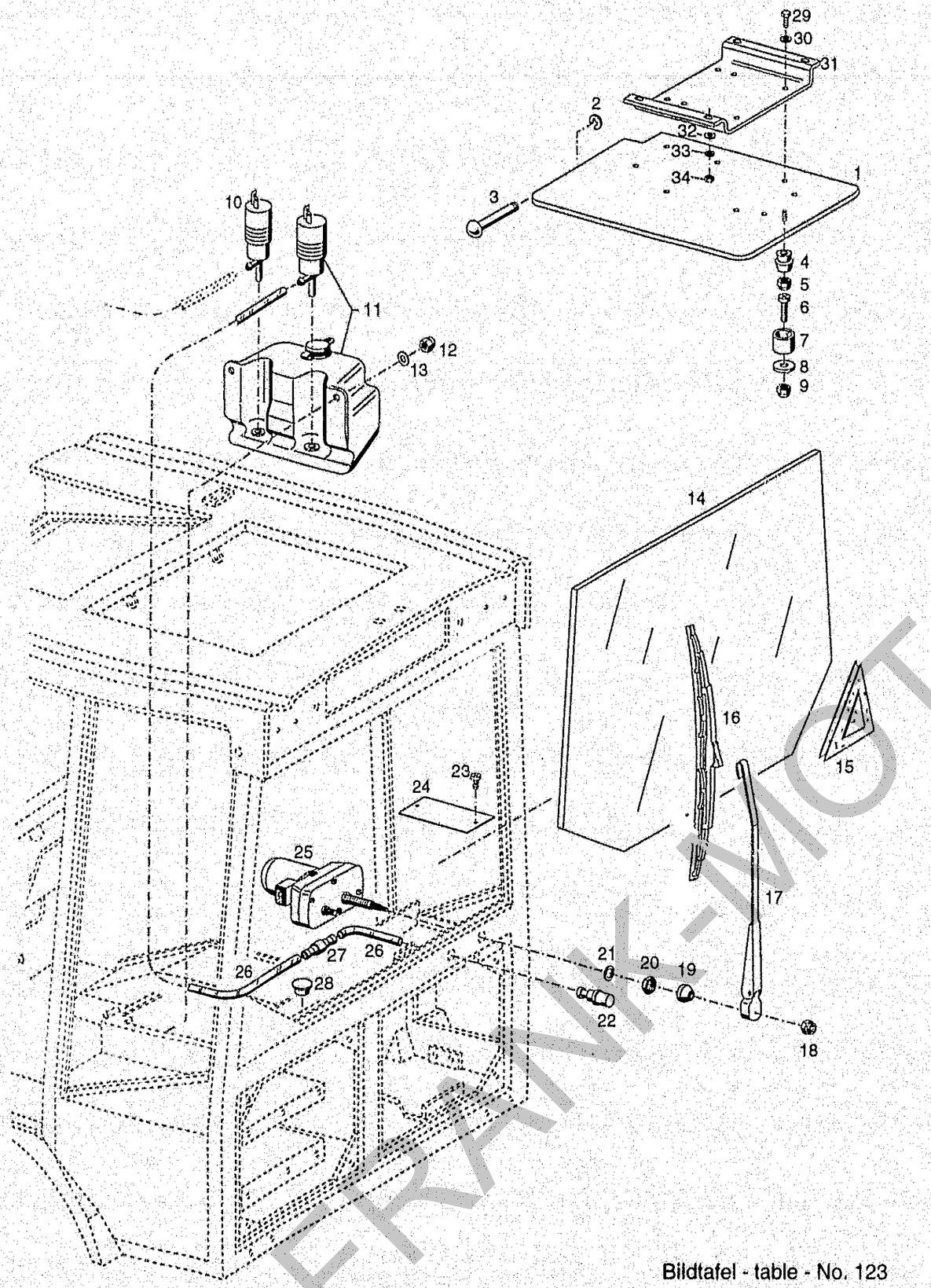

Bildtafel - table - No. 123

C98-123.ai 28.05.02

BILDTAFEL NR. 123
KABINE
HECKFENSTER, WASCHANLAGE

TABLE NO. 123
CAB
REAR WINDOW, WASHING SYSTEM

Bild-Nr. Ill.No.	Bestell-Nr. Part No.		Benennung	Abm./Bemerk. Dimen./Remarks	Stück 1-sitzig	Stück 2-sitzig	Denomination
1	729 612-ED		Zsb. Sitzplatte (mit Verkleidung)			1	Seat plate ass. (with panelling)
2	010 330	DIN6799-6	Sicherungsscheibe			2	Lock washer
3	789 184	65 730-ED	Scharnierstift			2	Hinge pin
4	84 063-ED		Halter			1	Holder
5	011 683	DIN985M6	Sechskantmutter	selbsts.		1	Hexagon nut, self lock
6	795 912	DIN7985M6x16	Linsenschraube			1	Lenticular screw
7	791 104	84 064-ED	Puffer			1	Buffer
8	010 464	DIN9021B6,4	Scheibe			1	Shim
9	011 683	DIN985M6	Sechskantmutter	selbsts.		1	Hexagon nut, self lock
10	791 336	85 100-ED	Elektropumpe		1	1	Electro pump
11	791 321	85 048-ED	E-Pumpe mit Behälter		1	1	Electro pump with tank
12	011 683	DIN985M6	Sechskantmutter	selbsts.	2	2	Hexagon nut, self lock
13	010 464	DIN9021B6,4	Scheibe		2	2	Shim
14	791 399	85 314-ED	Heckscheibe color	Für Maschinen ohne Klimaanlage	1	1	Rear window glass
	797 290		Heckscheibe color	Für Maschinen mit Klimaanlage	1	1	Rear window glass
15	796 323	85 393-ED	PVC-Knoten		1	1	PVC-Flap
16	790 950	83 555-ED	Wischerblatt	600lg.	1	1	Wiper blade
17	790 942	83 540-ED	Wischerarm	325lg.	1	1	Wiper arm
18	011 683	DIN985M6	Sechskantmutter	selbsts.	1	1	Hexagon nut, self lock
19	790 983	83 625-ED	Kappe		1	1	Cap
20	790 361	79 468-ED	Sechskantmutter	M12x1	1	1	Hexagon nut
21	790 984	83 626-ED	Zahnscheibe		1	1	Toothed shim
22	791 210	84 397-ED	Spritzdüse		1	1	Spray nozzle
23	021 926	DIN7981B4,8x13	Blechschraube		2	2	Plate screw
24	729 599-ED		Deckel	140x70	1	1	Cover
25	791 004	83 684-ED	Wischermotor	85°	1	1	Wiper motor
26	790 751-900	82 585-900-ED	Wasserschlauch (Meterw.)	Ø5x1x900lg.	1	1	Water hose
27	791 144	84 193-ED	Rückschlagventil		1	1	Relief valve
28	026 572		Verschlussstopfen	F 24	1	1	Plug
29	011 509	DIN933M8x16	Sechskantschraube		4		Hexagon screw
30	010 063	DIN137B8	Federscheibe		4		Lock washer
31	137 648		Sitzträger		1		Seat base
32	010 044	DIN125-8,4	Scheibe		4		Shim
33	010 063	DIN137B8	Federscheibe		4		Lock washer
34	011 579	DIN934M8	Sechskantmutter		4		Hexagon nut
	028 262		Sikaflex 221	schwarz	n. B.		Sikaflex 221

FRANK-MOTOR

Spaltenverzeichnis

Tafel 124	Kabine Dachverkleidung, Rundumleuchte, Arbeitsscheinwerfer hinten	B 35 - E 36
Tafel 125	Kabine Heizung	F 35 - F 36
Tafel 126	Kabine Vollauskleidung	G 35 - G 36

Column contens

Table 124	Cab rood panelling, rotating beacon, headlights for working rear	B 35 - E 36
Table 125	Cab heating	F 35 - F 36
Table 126	Cab insulation kit (noise and damping)	G 35 - G 36

FRANK-MOTOR VORGERAETE

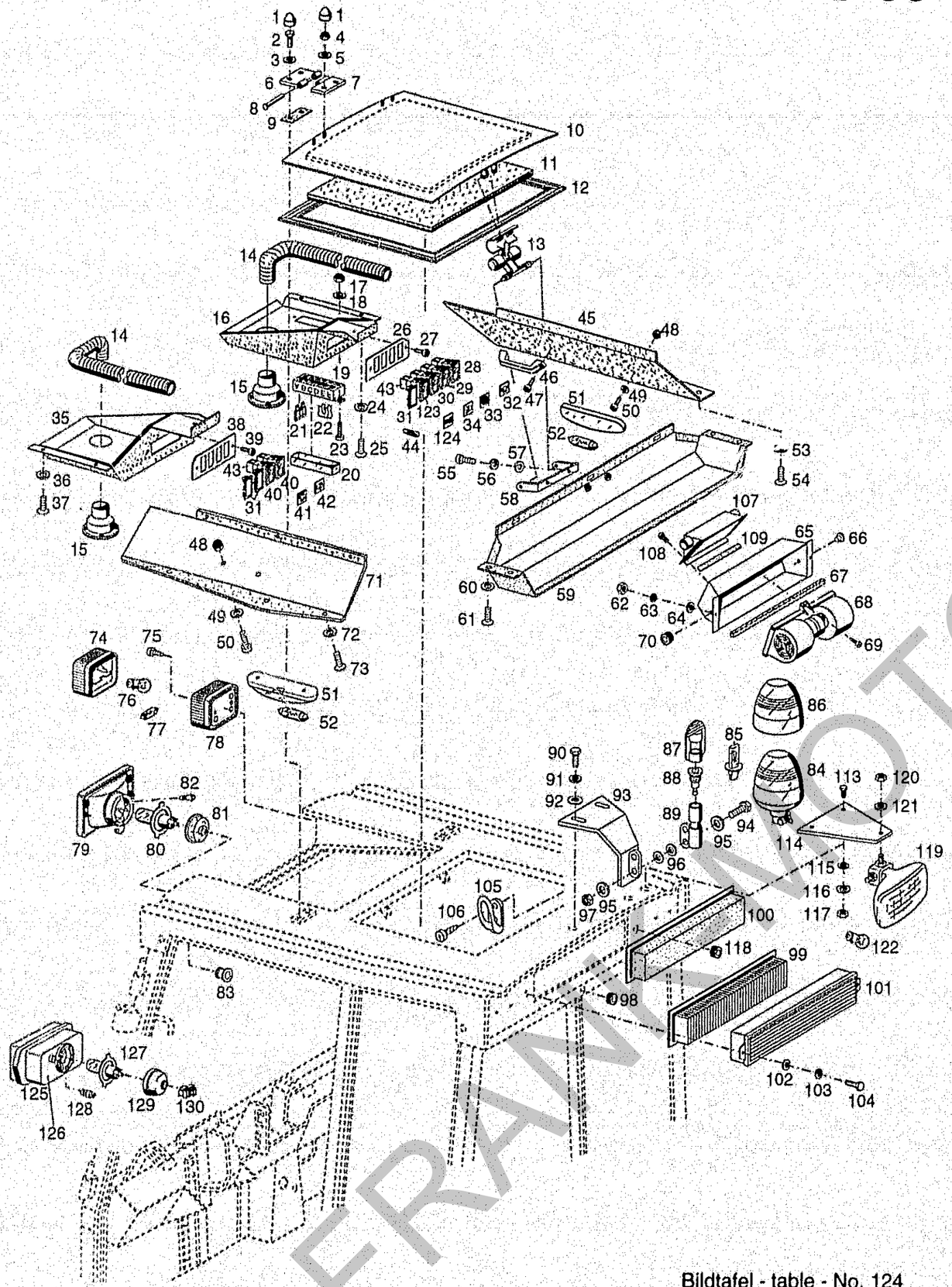

Bildtafel - table - No. 124

C98-124.ai 20.05.03

BILDTAFEL NR. 124
KABINE
DACHVERKLEIDUNG, RUNDUMLEUCHTE, ARBEITSSCHEINWERFER HINTEN

TABLE NO. 124
CAB
ROOF PANELLING, ROTATING BEACON, HEADLIGHTS FOR WORKING REAR

Bild-Nr. Ill.No.	Bestell-Nr. Part No.		Benennung	Abm./Bemerk. Dimen./Remarks	Stück Pieces		Denomination
					1-sitzig	2-sitzig	
1	790 784	82 749-ED	Schutzkappe	f. M6	8	8	Protection cap
2	011 502	DIN933M6x12	Sechskantschraube		4	4	Hexagon screw
3	790 811	82 894-ED	Dichtscheibe		4	4	Sealing shim
4	011 683	DIN985M6	Sechskantmutter	selbsts.	4	4	Hexagon nut, self lock
5	010 464	DIN9021-6,4	Scheibe		4	4	Shim
6	790 203	729 871-ED	Scharnier-Außenhälfte		2	2	Hinge
7	790 202	729 870-ED	Scharnier-Innenhälfte		2	2	Hinge
8	789 178	65 566-ED	Scharnierstift		2	2	Hinge pin
9	als Ersatzteil nicht erhältlich		Dichtung		2	2	Gasket
10	790 198	729 621-ED	Zsb. Dachluke		-	1	Roof hatch
	Z11131103		Zsb. Dachluke		1	-	Roof hatch
11	791 341	85 109-ED	Dachlukenverkleidung	f. schmale Dachluke muß Verkleidung nachgeschnitten werden.	1	1	Hatch panel
12	790 201	729 843-ED	Dichtung Dachluke		-	1	Gasket (roof hatch)
	Z11131180		Dichtung Dachluke		1	-	Gasket (roof hatch)
13	791 335	85 099-ED	Griff		1	1	Grip
14	791 405-1450	85 320-1450-ED	Warmluftschlauch (Meterw.)	1450 lg.	2	2	Air tube
15	131 665		Runddüse		2	2	Nozzle
16	729 506-ED		Zsb. Verkleidungskasten rechts (mit Verkleidung)		-	1	Panel box ass. RH (with panelling)
	Z11131171		Zsb. Verkleidungskasten rechts (mit Verkleidung)		1	-	Panel box ass. RH (with panelling)
17	79 461-ED	DIN985M4	Sechskantmutter	selbsts.	2	2	Hexagon nut, self lock
18	013 717	DIN9021A4,3	Scheibe		2	2	Shim
19	026 562		Sicherungsdose (mit Deckel)		1	1	Fuse box (with cover)
20	026 563		Deckel		1	1	Cover
21	027 733	DIN72581CS15A	Flachsicherung blau	84 863-ED	6	6	Flat fuse
22	026 564		Zweifach-Brücke		5	5	Double bridge
23	010 454	DIN7985M4x16	Linsenschraube		2	2	Lenthead screw
24	790 432	80 091-ED	Stoffschutzscheibe		3	3	Protection screen
25	790 327	DIN7983B4,8x13	Linsenblechschraube	78 254-ED	3	3	Lenticular plate screw
26	729 502-ED		Schalterblende	58x146	1	1	Switch shade
27	78 258-ED	DIN7981B3,5x9,5	Linsenblechschraube		2	2	Lenticular plate screw
28	023 745		Kippschalter mit Beleuchtung (für Rundumleuchte)		1	1	Toggle switch (for rotating beacon)
29	790 964	83 577-ED	Kippschalter (für Gebläse)		1	1	Toggle switch (for fan)
30	791 003	83 683-ED	Kippschalter (Wechsel) (für Scheinwerfer)		1	1	Toggle switch (for headlights)
31	790 991	83 661-ED	Blende		n. B.		Shade
32	024 226		Einsatzsymbol	Rundumleuchte	1	1	Insert symbol
33	791 292	84 911-ED	Einsatzsymbol	Gebläse	1	1	Insert symbol (fan)
34	791 296	84 994-ED	Einsatzsymbol	Abblendlicht	1	1	Insert symbol (light)
35	729 505-ED		Zsb. Verkleidungskasten links (mit Verkleidung)		-	1	Panel box ass. LH (with panelling)
	Z11131175		Zsb. Verkleidungskasten links (mit Verkleidung)		1	-	Panel box ass. LH (with panelling)
36	790 432	80 091-ED	Stoffschutzscheibe		3	3	Protection screen
37	790 327	78 254-ED	Linsenblechschraube	DIN7983B4,8x13	3	3	Lenticular plate screw
38	729 502-ED		Schalterblende	58x146	1	1	Switch shade

FRANK MOTOREK

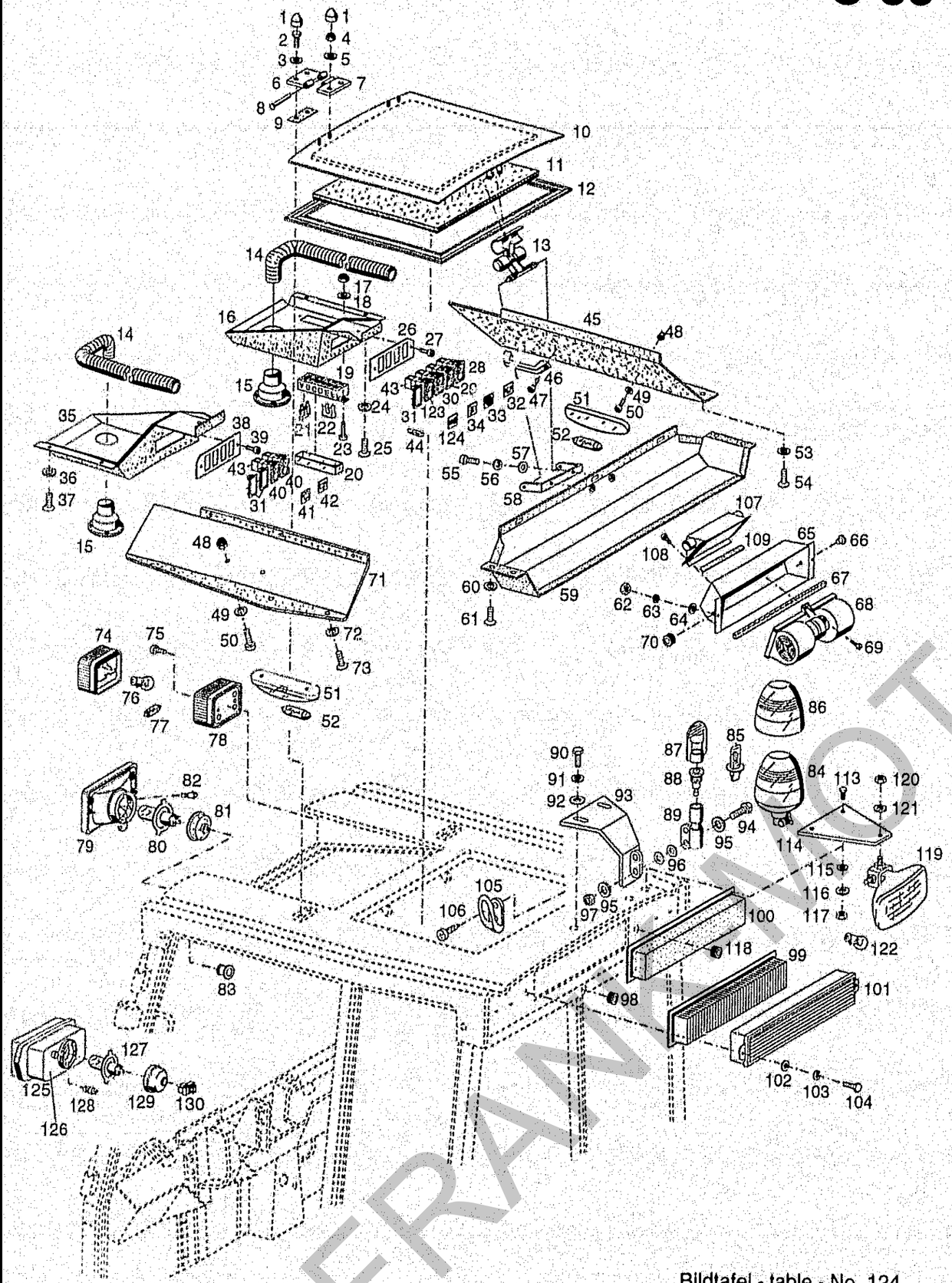

Bildtafel - table - No. 124

C98-124.ai 20.05.03

BILDTAFEL NR. 124
KABINE
DACHVERKLEIDUNG, RUNDUMLEUCHTE, ARBEITSSCHEINWERFER HINTEN

TABLE NO. 124
CAB
ROOF PANELLING, ROTATING BEACON, HEADLIGHTS FOR WORKING REAR

Bild-Nr. Ill.No.	Bestell-Nr. Part No.		Benennung	Abm./Bemerk. Dimen./Remarks	Stück Pieces	Denomination
					1-sitzig 2-sitzig	
39	78 258-ED	DIN7981B3,5x9,5	Linsenblechschraube		2 2	Lenticular plate screw
40	790 963	83 576-ED	Kippschalter (für Front- u. Heckwischer wisch/wasch)		2 2	Toggle switch (for front and rear wiper wish/wash)
41	790 967	83 580-ED	Einsatzsymbol	Frontwischer wisch/wasch	1 1	Insert symbol (front wish/wash)
42	790 968	83 581-ED	Einsatzsymbol	Heckwischer wisch/wasch	1 1	Insert symbol (heck wish/wash)
43	791 294	84 924-ED	Steckhülsengehäuse		4 4	Sleeve housing
44	012 020	DIN72601-12V1,2W	Glassockellampe	Form W	2 2	Bulb
45	729 590-ED		Zsb. Seitenblende rechts (mit Verkleidung)		- 1	Side screen ass. right (with panelling)
	Z11131172		Zsb. Seitenblende rechts (mit Verkleidung)		1 -	Side screen ass. right (with panelling)
46	84 640-ED		Handgriff		- 1	Handle grip
47	021 926	DIN7981B4,8x13	Blechschraube		- 2	Plate screw
48	011 576	DIN934M5	Sechskantmutter		4 4	Hexagon nut
49	010 325	DIN6798A5,3	Fächerscheibe		4 4	Serrated lock washer
50	010 460	DIN7985M5x16	Linsenschraube		4 4	Lenthead screw
51	790 522	80 523-ED	Deckenleuchte		2 2	Ceiling lamp
	9EL 098 113-011		Lichtscheibe		2 2	Diffuser
52	012 027	DIN72601-12V5WL	Glühlampe	Form L	4 4	Bulb
53	790 432	80 091-ED	Stoffschutzscheibe		6 6	Protection screen
54	790 327	DIN7983B4,8x13	Linsenblechschraube	78 254-ED	6 6	Lenticular plate screw
55	795 912	DIN7985M6x16	Linsenschraube		2 2	Lenticular screw
56	011 139	DIN127B6	Federring		2 2	Lock washer
57	010 464	DIN9021-6,4	Scheibe		2 2	Shim
58	790 127	728 293-ED	Bügel		1 1	Stirrup
59	729 501-ED		Zsb. Verkleidungskasten (mit Verkleidung)		- 1	Panel box ass. (with panelling)
	Z11131114		Zsb. Dachblende hinten (mit Verkleidung)		1 -	Panel box ass. (with panelling)
60	790 432	80 091-ED	Stoffschutzscheibe		7 7	Protection screen
61	790 327	DIN7983B4,8x13	Linsenblechschraube	78 254-ED	7 7	Lenticular plate screw
62	011 579	DIN934M8	Sechskantmutter		2 2	Hexagon nut
63	011 140	DIN127B8	Federring		2 2	Lock washer
64	010 044	DIN125A8,4	Scheibe		2 2	Shim
65	797 112	728 274-ED	Zsb. Gebläsekasten		1 1	Fan box ass.
66	790 691	82 298-ED	Stopfen	F 7	1 1	Plug
67	790 800	82 840-ED	Schaumstoff	20x20x610	1 1	Cellular
68	791 328	85 089-ED	Doppelradialgebläse		1 1	Twin radial fan
69	021 926	DIN7981B4,8x13	Blechschraube		5 5	Plate screw
70	014 775	000 997 12 14	Gummitülle	Ø7xØ15x12	1 1	Rubber socket
71	729 589-ED		Zsb. Seitenblende links (mit Verkleidung)		- 1	Side screen ass. left (with panelling)
	Z11131173		Zsb. Seitenblende links (mit Verkleidung)		1 -	Side screen ass. left (with panelling)
72	790 432	80 091-ED	Stoffschutzscheibe		6 6	Protection screen
73	790 327	78 254-ED	Linsenblechschraube	DIN7983B4,8x13	6 6	Lenticular plate screw
74	792 049	9EL 115 003-041	Glas		2 2	Glass
75	021 926	DIN7981B4,8x13	Blechschraube		4 4	Plate screw
76	012 032	DIN72601-12V21WR	Glühlampe	Form RL	2 2	Bulb
77	012 027	DIN72601-12V5WL	Glühlampe	Form L	2 2	Bulb

FRANK MOTOR ERSATZTEILE

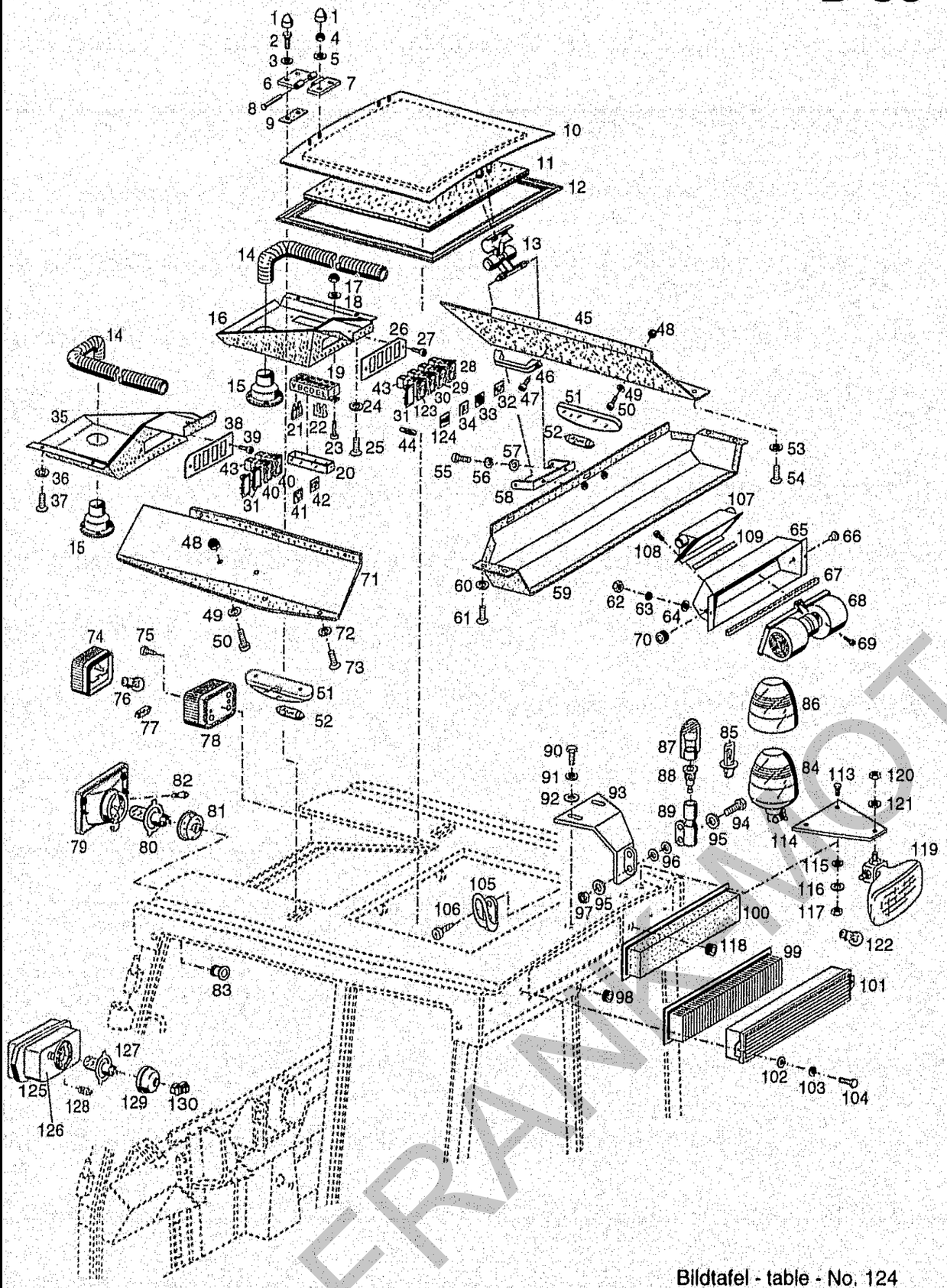

Bildtafel - table - No. 124

C98-124.ai 20.05.03

BILDTAFEL NR. 124
KABINE
DACHVERKLEIDUNG, RUNDUMLEUCHTE, ARBEITSSCHEINWERFER HINTEN

TABLE NO. 124
CAB
ROOF PANELLING, ROTATING BEACON, HEADLIGHTS FOR WORKING REAR

Bild-Nr. Ill.No.	Bestell-Nr. Part No.		Benennung	Abm./Bemerk. Dimen./Remarks	Stück 1-sitzig	Stück 2-sitzig	Denomination
78	111 774	6060 180 01 65	Zsb. Positionslampe		2	2	Position lamp compl.
79	791 322	85 049-ED	Zsb. Scheinwerfereinsatz	Eingebaut bis	2	2	Headlight unit ass.
80	025 816	DIN72601-12V60/55W	KFZ-Glühlampe H4	11.06.01	2	2	Lamp
81	027 178		Kappe	Kabinennr	2	2	Cap
82	029 230	DIN72601-12VT4W	Glühlampe	210,	2	2	Lamp
83	014 775	000 997 12 14	Gummitülle	Ø7xØ15x12	2	2	Rubber socket
84	526-34-74		ZSB. RUNDUM-KENNLEUCHTE (mit Halogenlampe)	Hella	1	1	ROTATING BEACON COMPLETE (w. Hallogene lamp)
85	025 426	DIN72601-12V55WH1	Halogenlampe	Form H1	1	1	Hallogene lamp
86	027 952		Lichtscheibe	Hella	1	1	Diffuser
87	9GH 096 532-001		Gummistopfen	Hella Nr.	1	1	Rubber plug
88	8JB 850 434-011		Steckdose	Hella Nr.	1	1	Socket
89	715 797-ED		Aufsteckrohr		1	1	Connection tube
90	011 511	DIN933M8x20	Sechskantschraube		2	2	Hexagon screw
91	011 140	DIN127B8	Federring		2	2	Lock washer
92	010 044	DIN125A8,4	Scheibe		2	2	Shim
93	789 804	717 542-ED	Halter		1	1	Retainer
94	011 514	DIN933M8x25	Sechskantschraube		1	1	Hexagon screw
95	010 044	DIN125A8,4	Scheibe		2	2	Shim
96	790 354	79 107-ED	Tellerfeder	Ø20xØ8,2x0,8	2	2	Plate spring
97	011 935	DIN985M8	Sechskantmutter	selbsts.	1	1	Hexagon nut, self lock
98	014 775	000 997 12 14	Gummitülle	Ø7xØ15x12	1	1	Rubber socket
99	131 666		JR-Filterelement		1	1	Filter element
100	131 667		Belüftungsfilter mit Activkohle		n. B.		Ventilation filter with active carbon
101	790 129	28 455-ED	Zsb. Griller		1	1	Fresh-air intake
102	010 044	DIN125A8,4	Scheibe		2	2	Shim
103	011 140	DIN127B8	Federring		2	2	Lock washer
104	011 511	DIN933M8x20	Sechskantschraube		2	2	Hexagon screw
105	790 381	79 992-ED	Garderobehaken		2	2	Clothes hook
106	78 258-ED	DIN7981B3,5x9,5	Linsenblechschraube		4	4	Lenticular plate screw
107	790 204	729 954-ED	Zsb. Lüftungskasten		1	1	Ventilating box ass.
108	021 926	DIN7981B4,8x13	Blechschraube		4	4	Plate screw
109	790 713-480	82 487-480-ED	Klebeband (Meterware)	480 lg.	1	1	Adhesive strip
	5234-88		ZSB. ARBEITSSCHEIN-WERFER HINTEN (best. aus Teilen 113-124)	Zubehör	1	1	AUXILIARY HEAD-LIGHT ASS. REAR (cons. of parts 113-124)
113	011 511	DIN933M8x20	Sechskantschraube		2	2	Hexagon screw
114	118 427		Halter	180x130x3	1	1	Fixture
115	010 044	DIN125A8,4	Scheibe		2	2	Shim
116	010 063	DIN137B8	Federscheibe		2	2	Lock washer
117	011 579	DIN934M8	Sechskantmutter		2	2	Hexagon nut
118	014 775	000 997 12 14	Gummitülle	Ø7xØ15x12	1	1	Rubber socket
119	023 683		Zsb. Scheinwerfer (mit Teilen 120 und 121, ohne Glühlampe)		1	1	Headlight ass. (with parts 120 and 121, without bulb)
120	011 585	DIN934M10	Sechskantmutter		1	1	Hexagon nut
121	010 056	DIN127A10	Federring		1	1	Spring ring
122	012 032	DIN72601-12V21WR	Glühlampe	Form RL	1	1	Bulb
123	023 745		Kippschalter (mit Beleuchtung)	für Arbeitsschein-werfer hinten	1	1	Toggle switch (for rear auxiliary headlight)

FRAMO TO CONCRETE

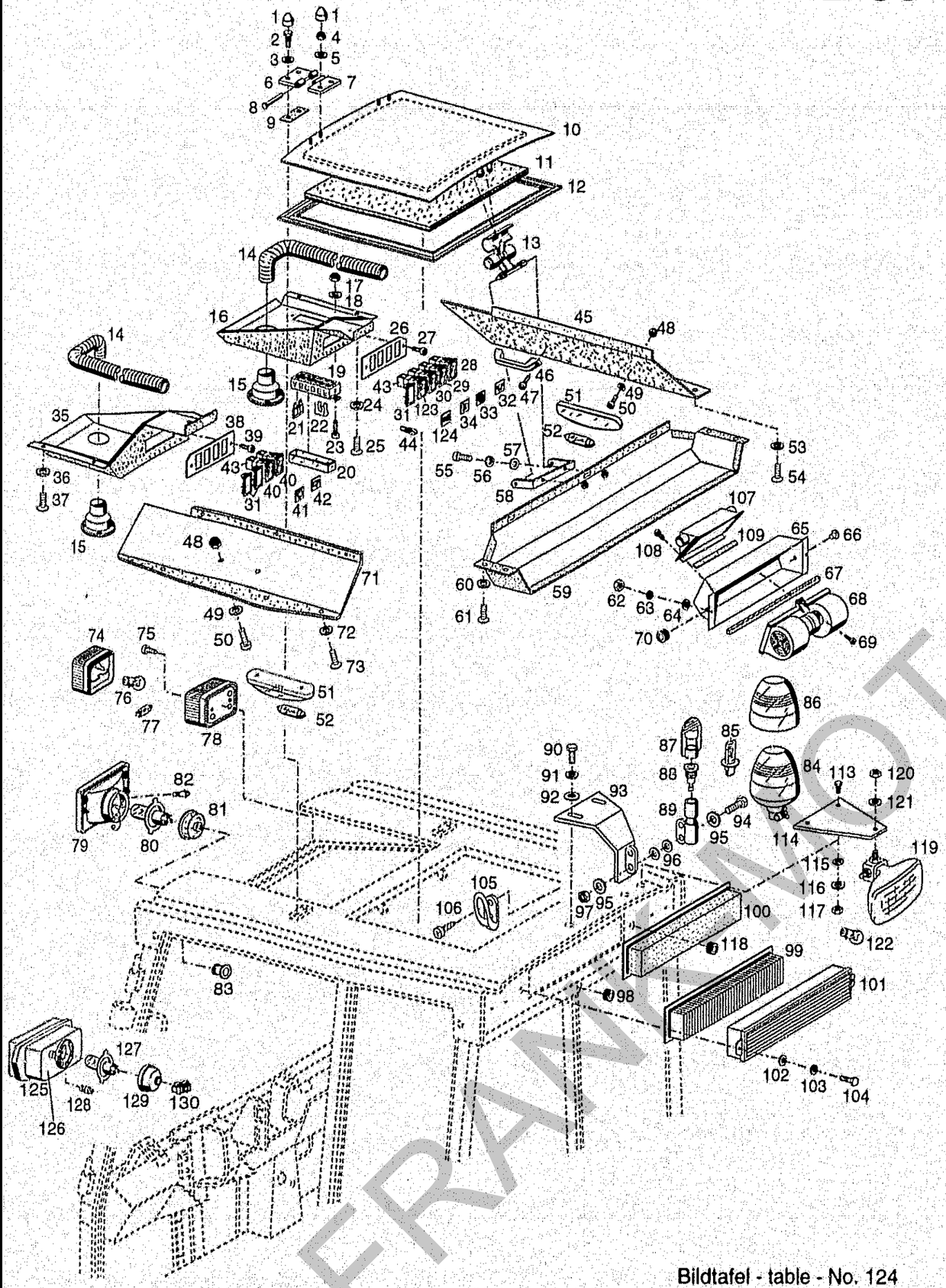

BILDTAFEL NR. 124
KABINE
DACHVERKLEIDUNG, RUNDUMLEUCHTE, ARBEITSSCHEINWERFER HINTEN

TABLE NO. 124
CAB
ROOF PANELLING, ROTATING BEACON, HEADLIGHTS FOR WORKING REAR

Bild-Nr. Ill.No.	Bestell-Nr. Part No.		Benennung	Abm./Bemerk. Dimen./Remarks	Stück 1-sitzig	Stück 2-sitzig	Denomination
124	023 747		Symbol grün	Arbeitsscheinw. hl.	1	1	Symbol green
125	796 876	Y01001016	Scheinwerfer (ohne Teil 77)			4	Headlight unit ass.
126	797 016		Gummigehäuse	Eingebaut ab		1	Housing rubber
127	025 816	DIN72601-12V60/55W	KFZ-Glühlampe	12.06.01		4	Lamp
128	Y01005013		Glühlampe 12V4W	Kabinennr.		4	Lamp
129	Y01005076		Staubkappe rot	211		4	Cap
130	Y01004214		Steckhülsengehäuse			4	Sleeve housing

FRANKMOTOR

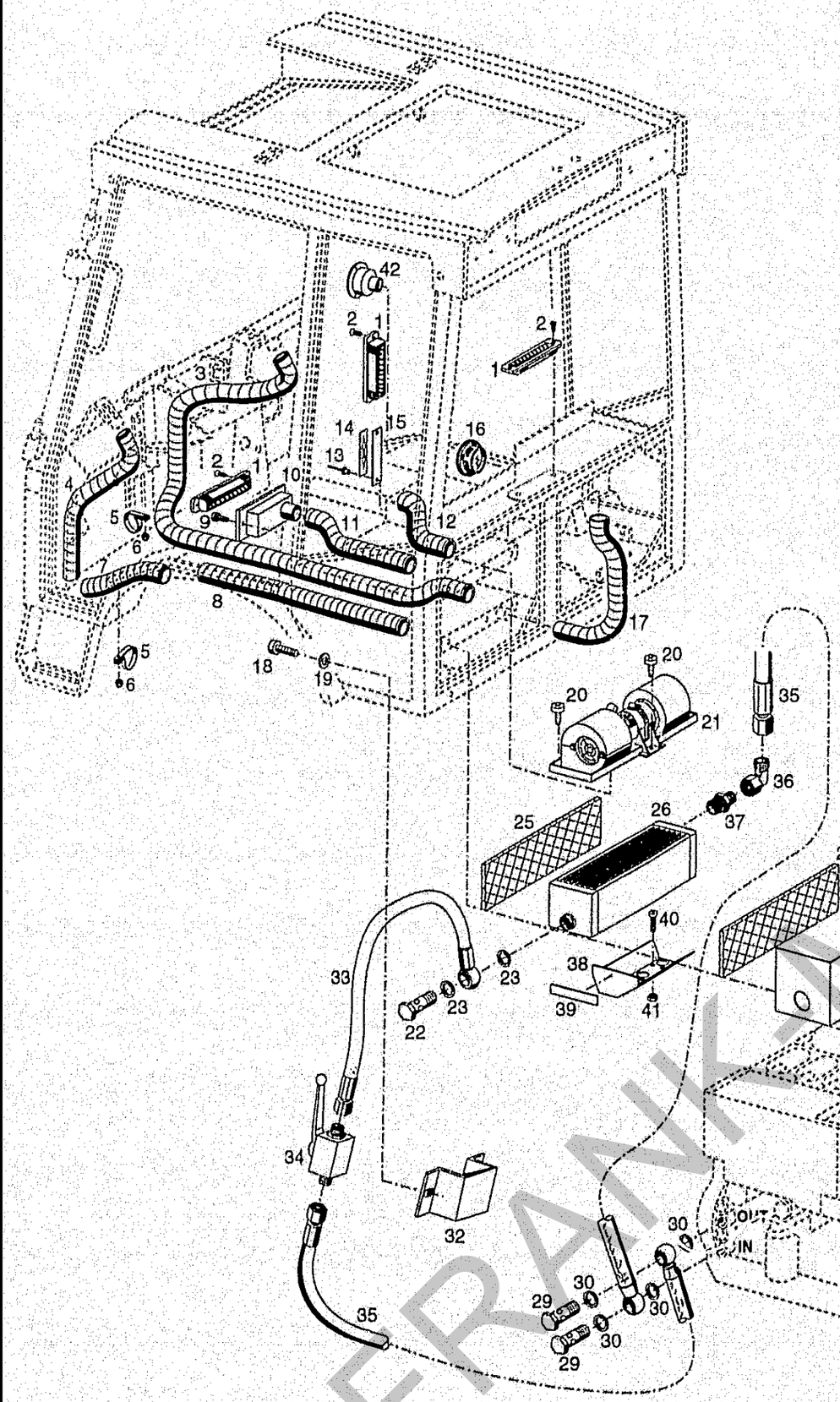

Bildtafel - table - No. 125

C98-125.ai 28.05.02

BILDTAFEL NR. 125
KABINE
HEIZUNG

TABLE NO. 125
CAB
HEATING

Bild-Nr. Ill.No.	Bestell-Nr. Part No.		Benennung	Abm./Bemerk. Dimen./Remarks	Stück Pieces		Denomination
					1-sitzig	2-sitzig	
1	131 664		Spindeldüse		2	3	Nozzle
2	78 237-ED	DIN7981B3,5x13	Blechschraube		4	6	Plate screw
3	791 405-2200	85 320-2200-ED	Luftschlauch	Ø44x2200	1	1	Air tube
4	791 405-550	85 320-550-ED	Luftschlauch	Ø44x550	1	1	Air tube
5	789 817		Schelle		2	2	Socket
6	011 683	DIN985M6	Sechskantmutter	selbsts.	2	2	Hexagon nut, self lock
7	791 405-450	85 320-450-ED	Luftschlauch	Ø44x450	1	1	Air tube
8	791 405-900	85 320-900-ED	Luftschlauch	Ø44x900	1	1	Air tube
9	021 926	DIN7981B4,8x13	Blechschraube		2	2	Plate screw
10	729 380-ED		Zsb. Luftkasten		1	1	Air receiver
11	791 405-650	85 320-650-ED	Luftschlauch	Ø44x650	1	1	Air tube
12	791 405-800	85 320-800-ED	Luftschlauch	Ø44x800	1	1	Air tube
13	013 528	000 990 08 24	Blindniet	5x8 Alu	2	2	Blind rivet
14	133 086		Hinweisschild		1	1	Instuction
15	727 318-ED		Platte	124x20	1	1	Plate
16	791 114	84 094-ED	Runddüse	für Umluft	1	1	Nozzle
17	791 405-550	85 320-550-ED	Luftschlauch	Ø44x550	1	1	Air tube
18	010 460	DIN7985M5x16	Kreuzschlitzschraube		2	2	Screw
19	790 356	79 112-ED	Sicherungsscheibe	S 5	2	2	Locking tab
20	021 926	DIN7981B4,8x13	Blechschraube		5	5	Plate screw
21	783 148	131-201-0007-AU	Doppelradialgebläse		1	1	Twin radial fan
22	025 291	DIN7643-15	Hohlschraube	M18x1,5	1	1	Hollow screw
23	010 395	DIN7603A18x24	Dichtring		2	2	Sealing ring
25	729 528-ED		Dämmstoff	95x340	2	2	Insulating material
26	787 646	483-800-0001-AU	Wärmetauscher		1	1	Heat exchanger
27	Z11094838		Gebläsedeckel		1	1	Cover
28	021 926	DIN7981B4,8x13	Blechschraube		6	6	Plate screw
29	025 291	DIN7643-15	Hohlschraube	M18x1,5	2	2	Hollow screw
30	010 395	DIN7603A18x24CU	Dichtring		4	4	Sealing ring
32	790 087	726 546-ED	Ventilträger	42x48,5x39,5	1	1	Valve carrier
33	027 775		Öldruckschlauch	480 lg.	1	1	Oil hose
34	027 875		Zsb. Kugelhahn		1	1	Ball cock
35	027 777		Öldruckschlauch	2270 lg.	2	2	Oil hose
36	028 624		Einstellb. Winkelstutzen	für Ø15	1	1	Adjustable angle socket
37	028 603		Ger. Einschraubstutzen	für Ø15, M18x1,5	1	1	Screw socket stralght
38	Z11094683		Zsb. Luftleitblech (best. aus Teilen 38-41)	mit Silicon einkleben	1	1	Air spoiler (cons. of parts 38-41)
39	X17004020-110		Dichtungsprofil	110 lg.	1	1	Sealing profile
40	011 503	DIN933M6x16	Sechskantschraube		4	4	Hexagon screw
41	011 577	DIN934M6	Sechskantmutter		4	4	Hexagon nut
42	131 665		Runddüse		1	-	Nozzle

FRANK-MOTOR ARCHIVE

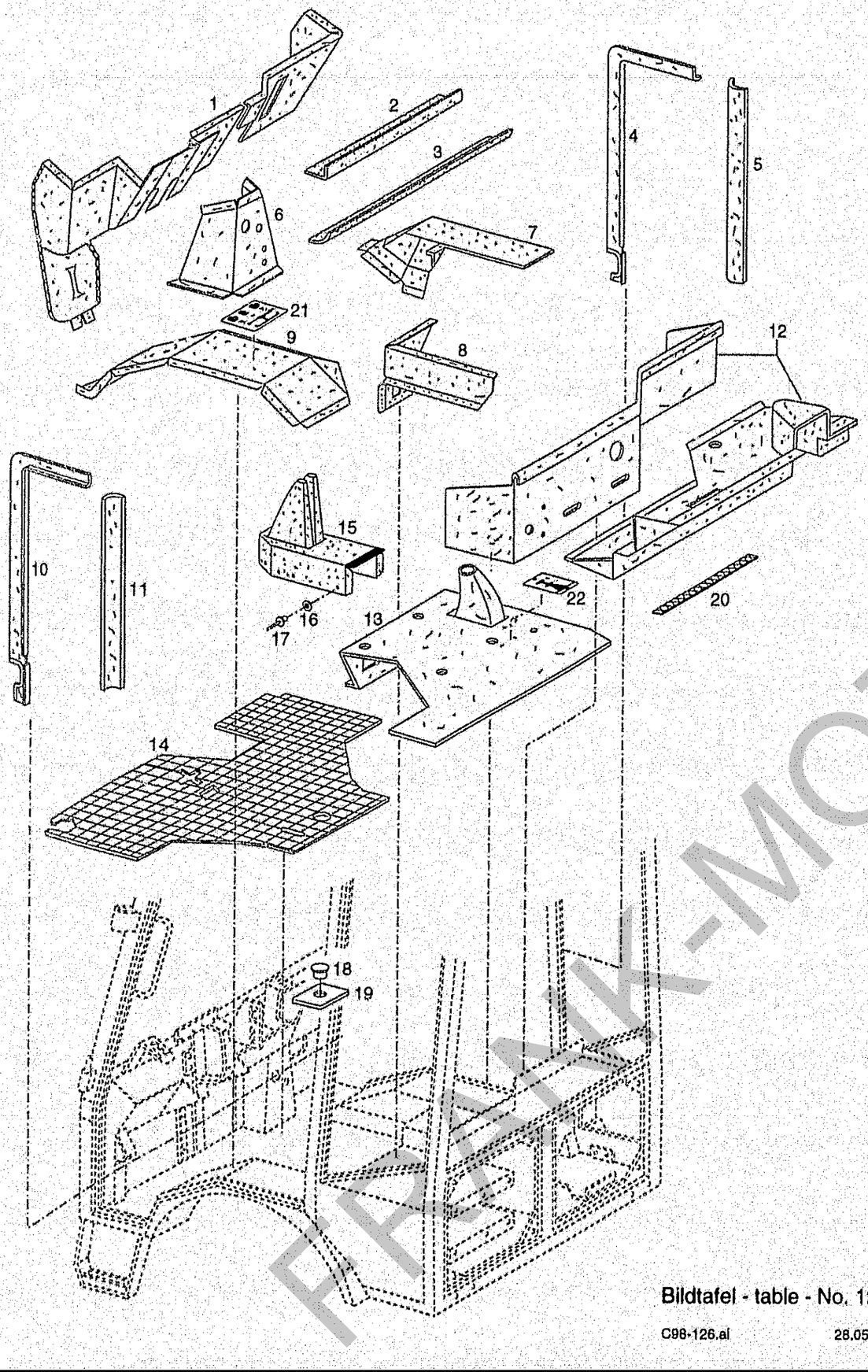

Bildtafel - table - No. 126

C98-126.ai 28.05.02

BILDTAFEL NR. 126
KABINE
VOLLAUSKLEIDUNG

TABLE NO. 126
CAB
INSULATION KIT (NOISE AND DAMPING)

Bild-Nr. Ill.No.	Bestell-Nr. Part No.		Benennung	Abm./Bemerk. Dimen./Remarks	Stück Pieces 1-sitzig	2-sitzig	Denomination
1	85 347-ED		Pultverkleidung 3-teilig		-	1	Lining, in three parts
	Y26005081		Pultverkleidung 3-teilig		1	-	Lining, in three parts
2	85 361-ED		Holmverkleidung mitte		1	1	Bar cover middle
3	85 360-ED		Holmverkleidung hinten		1	1	Bar cover rear
4	85 358-ED		B-Säulenverkleidung rechts		1	1	Column cover RH
5	85 356-ED		C-Säulenverkleidung rechts		1	1	Column cover RH
6	85 354-ED		Frontverkleidung		-	1	Front panelling
	Y26005086		Frontverkleidung		1	-	Front panelling
7	85 352-ED		Kotflügelverkleidung rechts		-	1	Fender panelling RH
	Y26005084		Kotflügelverkleidung rechts		1	-	Fender panelling RH
8	85 362-ED		Sitzkonsole rechts		-	1	Seat console RH
9	85 351-ED		Kotflügelverkleidung links		-	1	Fender panelling LH
	Y26005083		Kotflügelverkleidung links		1	-	Fender panelling LH
10	85 359-ED		B-Säulenverkleidung links		1	1	Column cover LH
11	85 357-ED		C-Säulenverkleidung links		1	1	Column cover LH
12	797 265		Heckverkleidung 2-teilig		-	1	Insulation rear, in two parts
	Y26005085		Heckverkleidung 2-teilig		1	-	Insulation rear, in two parts
13	797 264		Sitzkonsole links		-	1	Seat console LH
	Y26005082		Sitzkonsole links		1	-	Seat console LH
14	790 196	729 595-ED	Bodenmatte		-	1	Mat
	797 485	Z11131136	Bodenmatte		1	-	Mat
15	791 414	85 355-ED	Schaltsack		1	1	Bellows (gear selection)
16	013 717	DIN9021A4,3	Scheibe		9	9	Shim
17	790 372	79 799-ED	Dornniet	Ø4x9,5	9	9	Rivet
18	015 350	000 993 52 55	Verschlußstopfen	F 31	1	1	Plug
19	729 937-ED		Gummiplatte	70x70	1	1	Rubber plate
20	027 074		Klettenband (30 mm)	selbstklebend (Meterware)	n.	B.	Adhesive strip
21	027 357		Schaltschild	69x53; 540/1000	1	1	Selector shild
22	128 352		Schaltschild	60x35; L/S	1	1	Selector shild

FRANK-MOTORGERÄTE