Ersatzteilliste
A62 A65 C65

(5200/15-17-21)

A 1

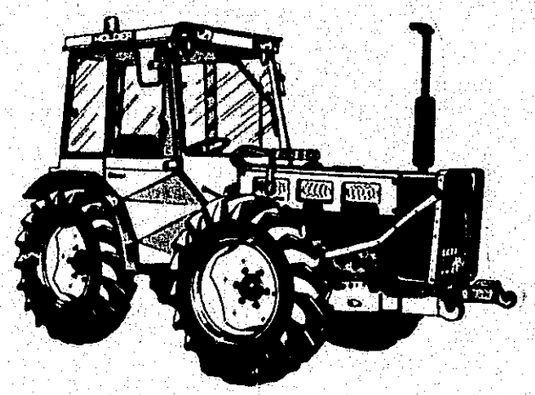

Indexplan

	Spalte
Hinweise für Ersatzteilbestellungen Anschriften der Fremdgerätehersteller	1 - 2
Motor, KKK Servicestützpunkte	3 - 6
Aufbauten vorn, Armaturen	7 - 8
Hydraulik, Hydraulikbausätze	9 - 10
Lenkung, Lenkzylinder	11 - 12
Getriebe vorn, Differential vorn	13 - 14
Achsen, Bausatz Vorderradbremse Knickpunkt, Mittelpartie	15 - 16
Bedienungselemente, Pedale	17 - 18
Getriebe hinten, Differential	19 - 20
Sitz, Reifen	21 - 22
Dreipunktaushebung, Kabelsätze, Dichtungssätze	23 - 24
Zubehör: Frontschutz, Zapfwellenverlängerung, Überdruckabsicherung, Radlastausgleich, Pendelsperre, Kriechgang, Kombinationsbausatz Typ 5280-9	25 - 28
Forstpaket, Kabine, Regelhydraulik	29 - 32

Holder - Zentralersatzteillager
D-72545 Metzingen Postfach 15 55
Telefon 07123/966 250 - Nach Geschäftsschluß Anrufbeantworter 07123/966 229
Telex 7245319 - **Telefax** (07123) 966 228

Spare Parts List
A62 A65 C65

(5200/15-17-21)

A 2

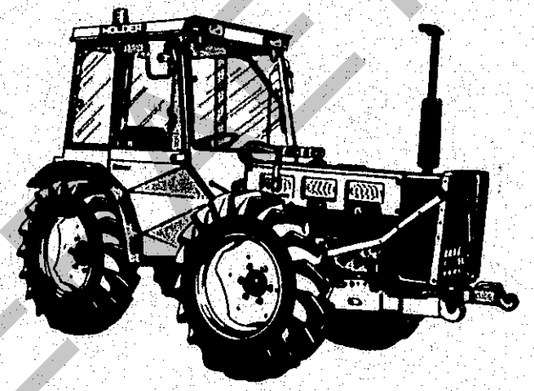

Contents

	column
Instructions for using the microfiche	1 - 2
Engine, KKK Service Stations	3 - 6
Front structures, instruments	7 - 8
Hydraulic system, hydraulic kits	9 - 10
Steering, Steering cylinder	11 - 12
Front gearbox, front differential	13 - 14
Axles, front brake kit, pivot, middle section	15 - 16
Operation controls, pedals	17 - 18
Rear gearbox, differential	19 - 20
Seat, rubber tyres	21 - 22
Three-point linkage, cable sets, gasket kits	23 - 24
Accessories: front protection, P.T.O. extension, excess pressure limitation, wheel stabilizer, pendelum lock, creep gear, combination kit type 5280-9	25 - 28
Foresty package, cab, draft control	29 - 32

Holder - Zentralersatzteillager
D-72545 Metzingen Postfach 15 55
Telefon 07123/966 250 - Nach Geschäftsschluß Anrufbeantworter 07123/966 229
Telex 7245319 - **Telefax** (07123) 966 228

FRANK-MOTORGERÄTE

1.Wichtig für Ersatzteilbestellungen

Es wird gebeten, bei Ersatzteilbestellung folgendes anzugeben:

1. Motornummer bzw. Fahrgestellnummer
2. Stückzahl, Bildnummer, Benennung des Teiles und Bestellnummer (im Zweifelsfall Muster einsenden).
3. Angabe der Versandart.
4. Deutliche und genaue Anschrift mit Post- bzw. Bahnstation.
5. Alle Ersatzteilbestellungen sollen über den zuständigen Vertreter eingereicht werden.
6. Defekte Teile sind frachtfrei mit Anhängezettel an uns einzusenden. Der Anhängezettel muß die genaue Anschrift des Absenders, Datum sowie Nr. des Briefes bzw. Berichtes haben. Altteile werden nur auf besonderen Wunsch unfrei zurückgeschickt.
7. **Ersatzteile von Zulieferfirmen sind bei uns nur teilweise vorrätig. Aus diesem Grunde bitten wir Sie, diese Ersatzteile bzw. Ersatzteillisten beim zuständigen Servicestützpunkt zu bestellen.**
8. Die Originalteile können geringfügig von der Abbildung abweichen. Geänderte Teile, die sich bildlich nicht unterscheiden, haben nach der Bildnummer den Zusatz - a.
9. Bei Ersatzteilbestellungen von geänderten Teilen sind die Angaben in Spalte 4 zu beachten.
10. Bei Ersatzteilbestellungen von DIN-Teilen ist an Stelle der Bezeichnung DIN der Buchstabe X einzusetzen. Für Bestellungen sollten unsere EDV-Bestellformulare benützt werden.

2. Wichtig für Vertreter!

a) Kundendienst.
Die wichtigsten Änderungen werden per Rundschreiben an alle Vertreter bekanntgegeben. Bei umfangreichen Änderungen wird die Ersatzteilliste neu überarbeitet bzw. ein neuer Mikrofilm erstellt.

b) Maße (mm) und Gewichte (kg) sind im metrischen System eingetragen.

c) In jeder Maschine wird vom Werk eine Betriebsanleitung beigefügt.
Alle Vertretungen erhalten je nach Betriebsgröße und Maschinenabnahme eine bestimmte Anzahl Ersatzteillisten-Mikrofilme und Betriebsanleitungen als Erstausstattung.
Zusätzlich angeforderte Betriebsanleitungen und Ersatzteilbildlisten werden zu unserem Selbstkostenpreis berechnet.

1. Important for Spare Parts Orders!

Please give the following details when ordering spares:

1. Engine-No.
2. Quantity, Illustration-No.,Description and Part-No. (in case of doubt please send sample).
3. Shipping instructions.
4. Distinct and clear address with post or railway station.
5. All spare parts orders must be submitted through our local agent.
6. Defective parts should be returned to us franco with slip showing exact address of consignor, date of respective letter or report. Old parts are only returned upon special request, freight unpaid.
7. **Spare parts of our sub-suppliers are usually not stocked by us. Therefore please ask the relevant Service Stations for parts list and order your requirements direct with them.**
8. Occasionally original parts may slightly vary from illustrations. Modified parts not differing in the illustration number.
9. In case of modified parts observe column 4.
10. When ordering DIN parts (= parts with measurements acc. to German specification standards), please always replace DIN by the letter "X". Please use our electronic data progressing forms for placing your orders.

2.Important for agents!

a) Modification-Service.
Essential modifications will be made known to all agents by Circular Letter. In case of all-comprising modifications, the parts will be brought up to latest standards, i.e. new microfilm will be compiled.

b) Measurements (mm) and weights (kg) are metrical. For conversion see on reverse of this page.

c) Each machine is supplied with an operation manual. Representatives receive an initial number of parts books, microfilms and manuals. Additionally required spares lists and operation manuals will be supplied at cost price.

FRANK-MOTOR GMBH

Hinweise über Aufbau und Anwendung von Mikrofilmen C 1

1. Behandlung der Mikrofilme

Die von uns verwendeten Mikrofilme sind weitgehend unempfindlich gegen Kratzer und Verschmutzung. Direkte Sonneneinstrahlung sollte jedoch vermieden werden.

2. Titelleiste

Die Titelleisten der Mikrofilme werden durch verschiedene Farben in folgende Gruppen unterteilt:

Motorgeräte Einachsschlepper	BLAU
Allrad- und Kommunalmaschinen	ORANGE
Motoren	GELB

Rechts in der Titelleiste ist die Bestellnummer und das Ausgabedatum aufgeführt.

3. Der Such- und Leseindex

In jeder senkrechten Spalte ist eine Baugruppe zusammengefaßt (Motor,Getriebe usw.). Reicht eine Spalte für die entsprechende Baugruppe nicht aus, so wird in der nächsten Spalte weitergelesen. Jedes Rechteck auf dem Film ist mit einem Index, bestehend aus Buchstabe und Zahl(A1, A2, A3 oder B1, B2, B3 usw.) gekennzeichnet. Die senkrechten Spalten sind von 1 - 28, bzw.32 die waagrechten Zeilen von A - M numeriert. Zum Auffinden der Einzelteile wird in der oberen Querspalte die entsprechende Baugruppe bzw. Spalte aufgesucht. Im Spaltenverzeichnis sind die einzelnen Bildtafeln mit der Indexangabe aufgeführt. Bildtafel und Text sind jeweils nebeneinander angeordnet. Reicht eine Textseite nicht aus, so wird die Bildtafel wiederholt.

4. Austausch der Mikrofilme

Bei Änderungen wird der Inhalt des Mikrofilms überarbeitet bzw. ergänzt. Der neue Mikrofilm ersetzt jeweils die alte Ausführung.

5. Die Mikrofilm-Ablage

Zur Ablage von Mikrofilmen eignen sich Mikrofilmboxen, Schuppenordner oder Taschen, die im Fachhandel erhältlich sind.

Informations on structure and use of microfilms C 2

1. Handling of microfilms

The microfilms we use are highly resistant to dirt and scratches. However, they should not be exposed to the sun.

2. Title strips

The title strips of the microfilms are divided into the following groups by different colours:

Power units, two-wheel tractors	BLUE
Four-wheel drive tractors/ municipal/industrial tractors	ORANGE
engine	YELLOW

The reference number is stated on the righthand side of the title strip, with the date of issue.

3. The index grid

Each vertical column comprises one particular group of components (engine, transmission etc.). If one column is insufficient to hold all parts of the corresponding group of components, continue reading the next column.

Each rectangle of the film bears an index, consisting of a letter and a figure (A1, A2, A3, or B1, B2, B3 etc.)The vertical columns are marked 1 to 28 resp. 32 The horizontal linesnumbered A to M. To find individual parts, look for the corresponding group of components, resp. column in the upper cross column. The various illustrated tables with their index are stated in the register of columns. Illustrated table and the corresponding texts are always arranged side by side. If one text page will not coverthe parts of an illustrated table, the table will be repeated.

4. Replacing the microfilms

In case of modifications, contents of the microfilm will be brought up to the latest standard, and the up-to-date film will replace the out-of-date one.

5. Filing microfilms

Boxes, bags etc. suitable for filing microfilms are commercially available.

FRANK-MOTOR GMBH

Konvertierung der metrischen Maße
Conversion of metric measurements

Die folgenden Konvertierungen beziehen sich auf die metrischen Maße, wie sie in dieser Ersatzteilliste angegeben sind:
The following conversions relate to the metric measurements as stipulated in this manual:

Capacity - liquid measure:
1 litre - (ltr. or l)
= 33.815 ounces (oz)
= 2.113 pints (pt)
= 1.057 quarts (qt)
= 0.2642 gallon (U.S.gal.)
= 61.025 cubic inches (" in)
= 0.0353 cubic feet (ft)

16 ounces = 1 pint
2 pints = 1 quart
4 quarts = 1 gallon (U.S.)

Weight:
1 kilogram - (kg):
= 2.2046 pounds (lbs.)

16 ounces = 1 pound

Length:
1 milimeter: - (mm)
= 0.03937 inch (in)
= 0.00328 feet (ft)
= 0.00109 yard (yd)

1 centimeter - (cm) = 0.3937 inches (in)
1 meter - (m) = 39.37 inches (in)
1 kilometer (km) = 39370 inches (in)

12 inches = 1.00 foot
1 foot = 12 inches
36 inches = 1.00 yard
3 feet = 1.00 yard

Pressures:
1 bar = 14 lb/sq.in. = 100 KPal (0,1 mPal) = 100 000 pascal = 100 Kilo pal.

FRANK-MOTOR
VORGERAETE

Abkürzungen für gebräuchliche Bemerkungen

Ab FG. Nr.	= ab Fahrgestell Nummer
AL	= Aluminium
Ausf.	= Ausführung
best.	= bestehend
Bis FG.Nr.	= bis Fahrgestell Nummer
B. Nr.	= Bild Nummer
ca.	= zirka
CU	= Kupfer
D	= Durchmesser (Ø)
Doppeltw.	= doppeltwirkend
E.	= ersetzt
Einfachw.	= einfachwirkend
EPT	= Einpresstiefe
f.	= für
fl.	= flach
Ger.	= gerade
Gg.	= Gang
GR.	= Größe
Hydr.	= Hydraulik
i.	= innen
kpl.	= komplett
L	= Länge
lg.	= lang
li	= links
LW	= Länge wirksam
Lz	= Länge zusammengeschoben (gemessen von Mitte - Mitte Kreuzgelenk)
m.	= montiert
n.B.	= nach Bedarf
NL	= nicht lösbar
Nr.	= Nummer
NW	= Nennweite
OM	= Obermesser
Plat.	= Platine
Pos.	= Position
re.	= rechts
Rep.	= Reparatur
selbsts.	= selbstsichernd
St.	= Stück
SV	= Schaft vormontiert
SW	= Schlüsselweite
UM	= Untermesser
Vollst.	= vollständig
VZ	= verzinkt
Z	= Zähnezahl
Zsb.	= Zusammenbau
zus.	= zusammen
Zyl.	= Zylinder

FRANK-MOTORGERAETE

Ersatzteillisten für Anbaugeräte beim entsprechenden Gerätehersteller oder von Fa. Holder anfordern.
Genaue Typenbezeichnung und Gerätenummer angeben

Please ask for parts lists of attachments.
State model, type and serial number of relevant implement.

Firma
Amazonen-Werke
Postfach 51
49202 Hasbergen-Gaste
Tel. 0 54 05/5 01-0
Fax. 0 54 05/5 01-1 47

Firma
Badema
Maschinenbau GmbH
79258 Hartheim-Feldkirchen
Tel. 0 76 33/15 00 11
Fax. 0 76 33/15 00 15

Firma
Bertsche
Maschinenfabrik
78199 Bräunlingen
Tel. 07 71/6 10 17
Fax. 07 71/66 37

Firma
Dr. Braun GmbH
Industriegebiet
78652 Deißlingen-Laufen
Tel. 0 74 20/6 63 u. 20 63
F[illegible] 20/10 86

[illegible]rke
[illegible]straße 8
42[illegible] Hückerswagen
Tel. 0 21 92/85 90
Fax. 0 21 92/32 08 ... .

Firma
Epoke-Maschinenbau
Industriepark Rhön
36124 Eichenzell
Tel. 0 66 59/18 73
Fax. 0 66 59/39 56

Firma
Fischer-Gerätebau
Niedere Klinke 18
74376 Gemmrigheim
Tel. 0 71 43/90 16
Fax. 0 71 43/9 28 46

Firma
W. Gmeiner GmbH & Co.
Bürgermeister-Knoll-Str. 26
92245 Kümmersbruck/Amberg
Tel. 0 96 21/8 30 21
Fax. 0 96 21/8 17 88

Firma
K. Golchert
Gottlieb-Daimler-Straße 12
53879 Euskirchen
Tel. 0 22 51/6 14 35
Fax. 0 22 51/8 04 10

Firma
Heinkel KG
Fahrzeugbau
89143 Blaubeuren/Gerhausen
Tel. 0 73 44/1 73-0
Tel. 0 73 44/1 73-85

Firma
Humus-Maschinenfabrik
Kesselbachstraße 2
88697 Bermatingen/Bodensee
Tel. 0 75 44/9 50 60
Fax. 0 75 44/52 07

Firma
Kahlbacher
Aschbachweg 8
A-6370 Kitzbühel
Tel. 0043/53 56/25 11-0
Fax. 0043/53 56/25 11-19

Firma
Kalinke Vertriebs GmbH
Allmannshausener Str. 2
82335 Berg 2
Tel. 0 81 51/5 00 11
Fax. 0 81 51/5 00 16

Firma
Dipl.-Ing. Georg Kersten
Empeler Straße 95
46459 Rees 1
Tel. 0 28 51/20 22
Fax. 0 28 51/32 03

Firma
Gerhart Krüger Gmbh
Maschinenfabrik
87668 Rieden b. Kaufbeuren
Tel. 0 83 46/10 11
Fax. 0 83 46/10 13

Firma
Kugelmann
Rettenbach 3
87675 Stötten am Auerberg
Tel. 0 88 60/5 03
Fax. 0 88 60/81 51

Firma
Mörtl GmbH & Co. KG
Kesselerstr. 2
97737 Gemünden/Main
Tel. 0 93 51/8 02-0
Fax. 0 93 51/8 02-1 60

Firma
Maschinen-Mohr
Höttingerstr. 44
91792 Ellingen/Bay.
Tel. 0 91 41/50 73-75
Fax. 0 91 41/59 33

Firma
Motrac B. V.
Postfach 113
NL-7200 AC Zutphen
Tel. 00 31/57 50/1 09 44
Fax. 00 31/57 50/1 67 58

Firma
Münz Otto
Fahrzeugbau
Robert-Boschstr. 13
72124 Pliezhausen
Tel. 0 71 27/84 97
Fax. 0 71 27/84 90

Firma
Pfau Kommunalgeräte
Alte Landstr. 15
31832 Springe 13
Tel. 0 50 41/4 04 46
Fax. 0 50 41/40 47

Firma
Ransomes Deutschland GmbH
Postfach 6620
48163 Münster
Tel. 02 51/7 80 08-0
Fax. 02 51/78 76 93

Firma
Rauch GmbH
Postfach 1107
76547 Sinzheim
Tel. 0 72 21/98 50
Fax. 0 72 21/98 52 00

Rousseau
40-40 Avenue Auguste-Wissen
B. P. 32
F-69250 Neuville-Saone
Tel. 00 33/7/8 91 43 61

Vertrieb Deutschland:
-Fa. Herold, 97076 Würzburg
Tel. 09 31/2 13 13/14
-Fa. Jürgens KG,
24376 Kappeln-Mehlby
Tel. 0 46 42/10 91/93
-Fa. Rowedder KG.27551 Delmenhorst
Tel. 0 42 21/7 10 61
-Fa. Claus & Mathes GmbH
40882 Ratingen 8
Tel. 0 21 02/5 12 07/58 28

Firma
Schliesing
Kapellener Straße 30
47239 Duisburg 46
Tel. 0 21 51/4 01 01/02/03
Fax. 0 21 51/40 64 15

Firma
Schmidt GmbH
79837 St. Blasien/Schwarzwald
Tel. 0 76 72/4 12-0
Fax. 0 76 72/4 12 2 30

Spargelse Maskinfabrik A/S
B/A Maskiner
Vjlemosevej
DK-4160 Herlufmagle
Tel. 00 45/57 64 21 05
Fax. 00 45/57 64 21 16

Firma
Sperber Maschinenbau GembH & Co
Werkstr. 2
90765 Fürth-Stadeln
Tel. 09 11/7 62 02-50
Fax. 09 11/7 62 02-59

Firma
Stoll
Postfach 46
74590 Kirchberg-Gagstatt
Tel. 0 79 54/5 82-3
Fax. 0 79 54/5 84

Stensballe/Unicut:
GRM Maskiner
Saturnvej
DK-8700 Horsens
Tel. 00 45/75 64 36 11
Fax. 00 45/75 64 53 20

Firma
Vogel u. Noot:
Otto TH Menke GmbH
Industriestr. 9
86551 Aichach
Tel. 0 82 51/70 92
Fax. 0 82 51/54 42

FRANK-MOTOR
ORGERAETE

Firma
Gebr. Werner GmbH
Althelmerstr. 109
66482 Zweibrücken 17 (Mittelbach)
Tel. 0 63 32/80 63-0
Fax. 0 63 32/80 63-50

Firma
Wiedenmann GmbH
Am Bahnhoff
89192 Rammingen
Tel. 0 73 45/8 03-0
Fax. 0 73 45/8 03-33

Firma
WIMA
Maschinen-u. Gartenbau GmbH
Im Schollengarten 1/a. d. B3
76646 Bruchsal
Tel. 0 72 57/30 41
Fax. 0 72 57/30 40

Firma
Gebr. Zaugg AG
CH-3537 Eggiwil
Tel. 00 41/35/6 19 51
Fax. 00 41/35/6 10 35

FRANK-MOTORGERAETE

Motor

A 3

Spaltenverzeichnis

		Zeile Spalte
Tafel 1	Kühler, Wasserpumpe, Lichtmaschine	B 3 - C 4
Tafel 2	Zylinderblock, Ölpumpe, Ölwanne	D 3 - E 4
Tafel 3	Kurbelwelle, Kolben, Pleuel	F 3 - G 4
Tafel 4	Zylinderkopf, Einspritzdüsen, Ventile	H 3 - J 4
Tafel 5	Kipphebel, Nockenwelle	K 3 - K 4
Tafel 6	Steuerräder, Einspritzpumpe Für Motoren ohne separate Motorabstellung	L 3 - M 4

Engine

A 4

Column contents

		Line columns
Table 1	Radiator, water pump, dynamo	B 3 - C 4
Table 2	Cylinder block, oil pump, oil sump	D 3 - E 4
Table 3	Crankshaft, pistons, connecting rod	F 3 - G 4
Table 4	Cylinder head, valves, injection nozzles	H 3 - J 4
Table 5	Rocker arm, camshaft	K 3 - K 4
Table 6	Control gear, injection pump for engines without separate engine cut-out	L 3 - M 4

FRANK-MOTORGERAETE

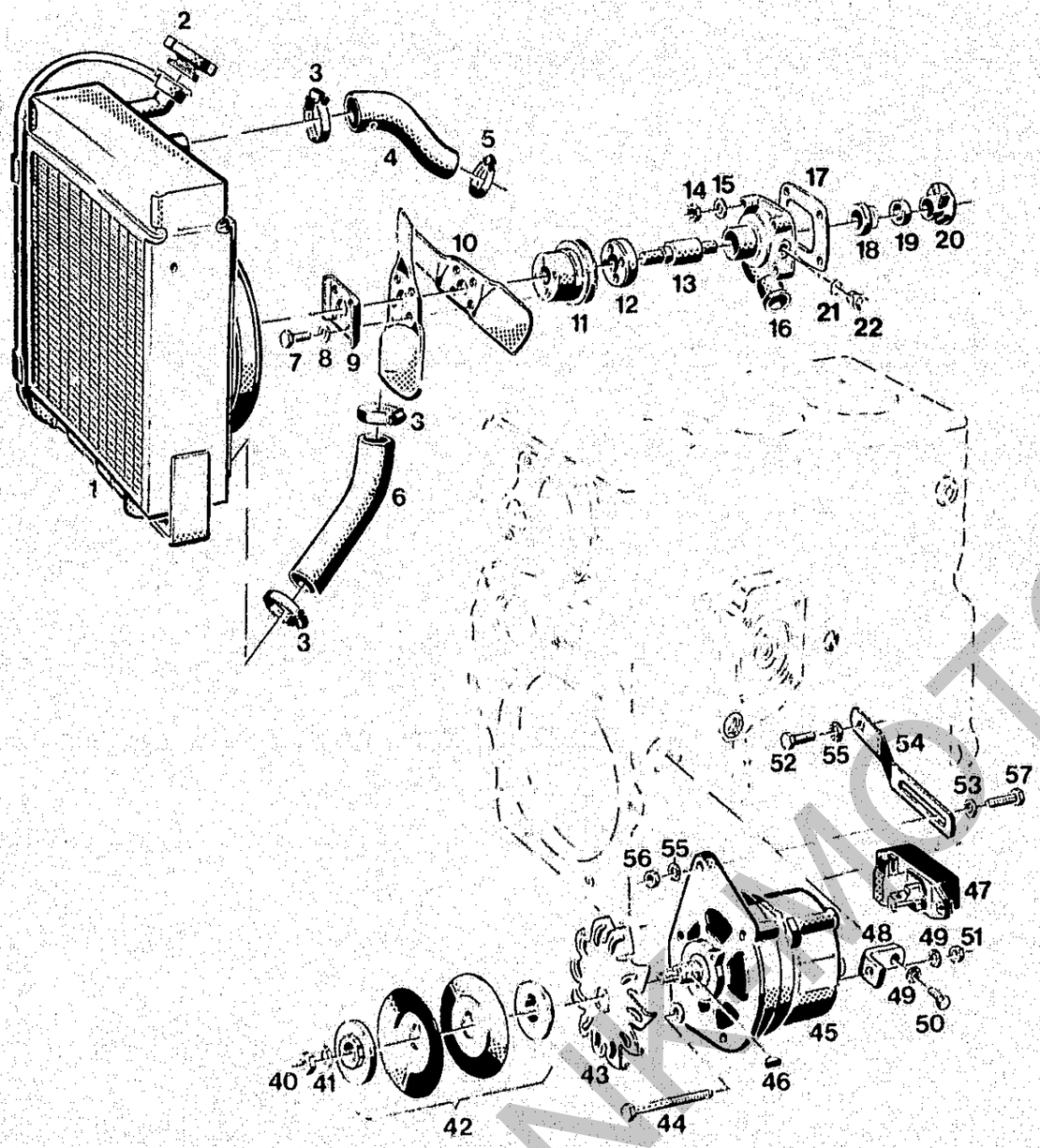

6001-3/4
Bildtafel – table – No. 1

TYP 6001-3/4
BILDTAFEL NR. 1
KÜHLER, WASSERPUMPE, LICHTMASCHINE

TYPE 6001-3/4
TABLE NO. 1
RADIATOR, WATER PUMP, DYNAMO

Bild-Nr. Ill.No.	Bestell-Nr. Part No.	Benennung	Abm./Bemerk. Dimen./Remarks	Stück Pieces	Denomination
113 668	6001 010 03 00	ZSB. HOLDER VIERTAKT DIESELMOTOR NEUMOTOR (ohne Kühler, Anlasser, Hydraulikpumpe, Auspuff)	37 kW (50 PS) Type 6001-3 für A 62	1	HOLDER FOUR-STROKE DIESEL ENGINE COMPL. -NEW- 37 kW - 56 HP (without radiator, starter, hydraulic pump, exhaust) Type 6001-3 for A 62
AT-6001 010 03 00		ZSB. HOLDER VIERTAKT DIESELMOTOR AUSTAUSCHMOTOR (ohne Kühler, Anlasser, Hydraulikpumpe, Lichtmaschine, Kupplung, Keilriemen, Auslaß-, Ansaugkrümmer, Luftfilter, Auspuff)	37 kW (50 PS) Type 6001-3 für A 62	1	HOLDER FOUR-STROKE DIESEL ENGINE COMPL. -RECONDITIONED- 37 kW - 56 HP (without radiator, starter, hydraulic pump, dynamo, clutch, V-belt, exhaust intake and outlet manifold, exhaust) Type 6001-3 for A 62
114 320	6001 010 04 00	ZSB. HOLDER VIERTAKT DIESELMOTOR "TURBO" NEUMOTOR (ohne Kühler, Anlasser, Hydraulikpumpe, Auspuff)	43 kW (59 PS) Type 6001-4 für A 65/C 65	1	HOLDER FOUR-STROKE DIESEL ENGINE TURBO-CHARGED, COMPL. -NEW- 43 kW - 64 HP (without radiator, starter, hydraulic pump, exhaust) Type 6001-4 for A 65/C 65
AT-6001 010 04 00		ZSB. HOLDER VIERTAKT DIESELMOTOR "TURBO" AUSTAUSCHMOTOR (ohne Kühler, Anlasser, Hydraulikpumpe, Lichtmaschine, Kupplung, Keilriemen, Auslaß-, Ansaugkrümmer, Turbolader, Luftfilter Auspuff)	43 kW (59 PS) Type 6001-4 für A 65/C 65	1	HOLDER FOUR-STROKE DIESEL ENGINE TURBO-CHARGED; COMPL. -RECONDITIONED- 43 kW - 64 HP (without radiator, starter, hydraulic pump, dynamo,clutch, V-belt, outlet-intake manifold, turbo-charger, air filter, exhaust) Type 6001-4 for A 65/C 65
1	114 421	6001 030 03 02	Zsb. Kühler kpl. (Hutze Ø315)	1	Radiator ass. compl.
	114 422	6001 031 03 10	Ventilatorhutze für Kühler	Ø315	1 Fan link f. radiator
2	014 861	000 993 10 25	Verschlußdeckel	Ø40	1 Sealing cover
3	010 910	000 970 15 67	Schlauchklemme	Gr. 4	3 Hose clip
4	111 615	6001 034 01 70	Rücklaufschlauch	Ø35x4	1 Return flow hose
5	010 902	000 970 03 67	Schlauchklemme	ID 3 28-38	1 Hose clip
6	111 616	6001 034 01 71	Saugschlauch	Ø34x4	1 Suction hose
7	011 511	DIN933M8x20	10.9 Sechskantschraube		4 Hexagon screw
8	010 063	DIN137B8	Federscheibe		4 Lock washer

FRANK MOTORGERÄTE

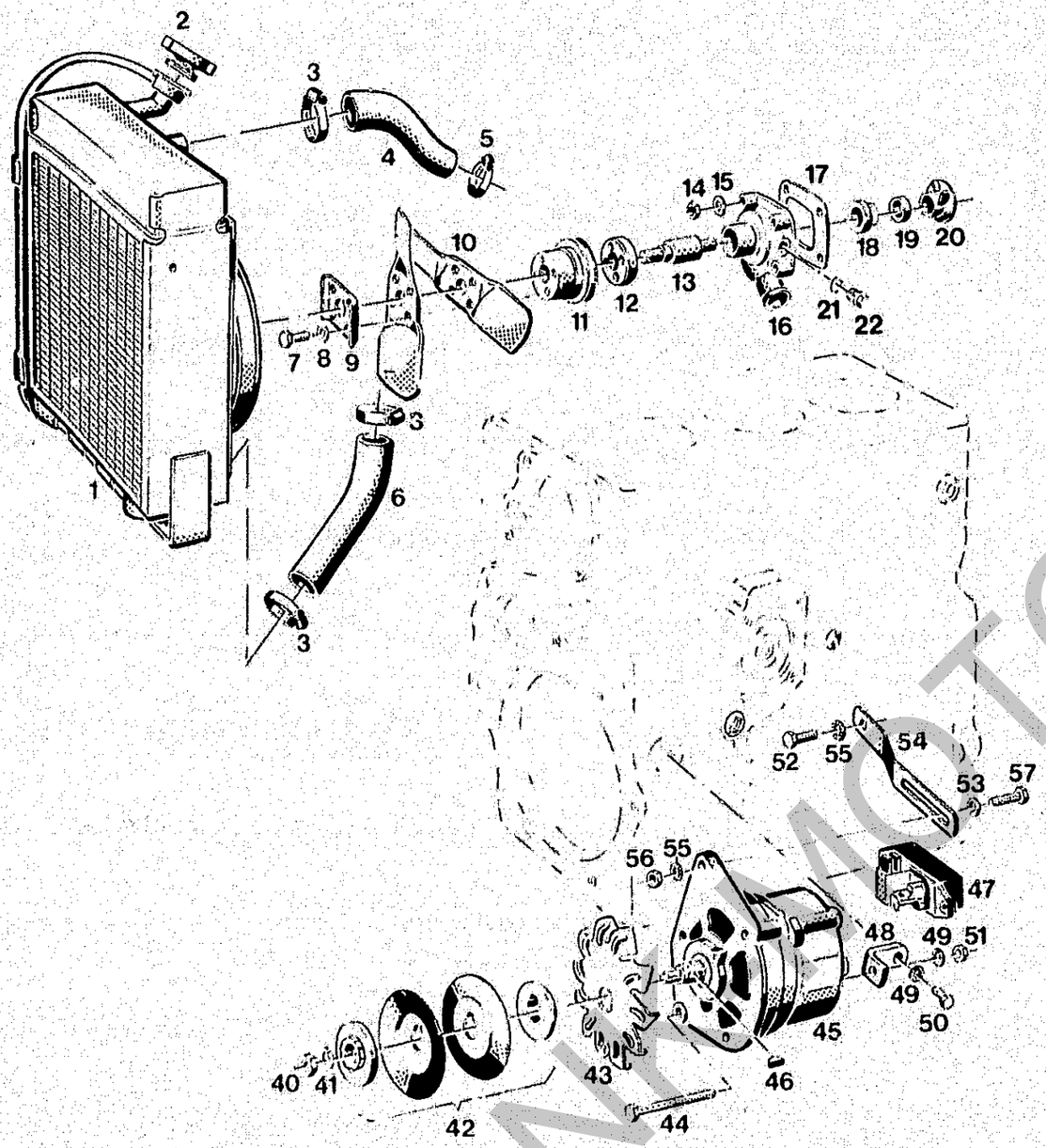

6001-3/4
Bildtafel – table – No. 1

TYPE 6001-3/4
BILDTAFEL NR. 1
KÜHLER, WASSERPUMPE, LICHTMASCHINE

TYPE 6001-3/4
TABLE NO. 1
RADIATOR, WATER PUMP, DYNAMO

Bild-Nr. Ill.No.	Bestell-Nr. Part No.		Benennung	Abm./Bemerk. Dimen./Remarks	Stück Pieces	Denomination
9	111 723	VD 033 80 40	Verstärkungsplatte	50x60x2	1	Reinforcement plate
10	111 614	6001 033 01 41	Lüfterflügel	50x302x2	2	Ran blade
11	022 527	000 990 19 01	Zsb. Keilriemenscheibe	Ø92	1	V-belt pulley ass.
12	111 724	VD 033 80 42	Führungsnabe	Ø60x12	1	Guide hub
13	111 722	VD 033 80 20	Wasserpumpenlager	Ø30x106	1	Water pump bearing
14	011 580	DIN934M8	Sechskantmutter		4	Hexagon nut
15	010 063	DIN137B8	Federscheibe		4	Lock washer
16	111 613	6001 033 01 01	Gehäuse für Wasserpumpe		1	Water pump housing
17	111 725	VD 033 80 80	Dichtung	1 dick	1	Gasket
18	020 913	000 997 04 15	Gleitringdichtung	17xØ35x16	1	Sliding ring seal
19	020 909	000 994 76 22	Anlaufring	12xØ28x7	1	Chek ring
20	111 721	VD 033 80 05	Pumpenrad	Ø54,8x14,5	1	Pump rear
	111 611	6001 030 01 01	ZSB. WASSERPUMPE (best. aus Teilen 12, 13, 16, 18-22)		1	WATER PUMP ASS. (cons. of parts 12, 13, 16-22)
* 21	010 392	DIN7603A16x20CU	Dichtring		1	Sealing ring
* 22	011 038	DIN910M16x1,5	Verschlußschraube		1	Sealing screw
40	011 755	DIN439BM14x1,5	Fl. Sechskantmutter		1	Hexagon nut, flat
41	010 058	DIN127A14	Federring		1	Lock washer
42	020 868	000 998 77 80	Keilriemenscheibe B. Nr. 1126 600 186	Ø77,5x17	1	V-belt pulley
43	020 915	000 998 17 76	Lüfterscheibe B. Nr. 1126 610 047	Ø127x12	1	Fan blade
44	011 090	DIN931M8x85	Sechskantschraube		1	Hexagon screw
45	020 895	000 180 78 10	ZSB. DREHSTROM-GENERATOR MIT TRANSISTORREGLER (best. aus Teilen 40-41, 45-47)	Bosch Nr. 0 120 339 531 14 V. 33 A 390 W	1	THREE-PHASE GENERATOR COMPL. WITH TRANSISTORIZED REGULATOR (cons. pf parts 40-41, 45-47)
46	010 357	DIN6888-3x5	Scheibenfeder	Entfällt ab 1987	1	Woodruff key
47	020 896	000 180 16 33	Transistorenregler mit Bürstenplatte	B. Nr. 0 192 052 004	1	Transistorized regulator w. brush plate
	1 127 014 011		Kohlenbürstensatz für Drehstromlichtmaschine		1	Coal brush set for three-phase generator
48	111 730	VD3 185 80 06	Halter für Lichtmaschine	30x8x84	2	Dynamo washer
49	010 327	DIN6798A8,4	Fächerscheibe		3	Corrugated washer
50	011 509	DIN933M8x16	Sechskantschraube		4	Hexagon screw
51	011 580	DIN934M8	Sechskantmutter		1	Hexagon nut
52	011 511	DIN933M8x20	10.9 Sechskantschraube		1	Hexagon screw
53	014 869	000 991 03 41	Scheibe	8,5x19x2	1	Shim
54	111 731	HD 185 A 07	Halteschiene	20x4x160	1	Retaining rail
55	010 327	DIN6798A8,4	Fächerscheibe		2	Corrgated washer
56	011 580	DIN934M8	Sechskantmutter		1	Hexagon nut
57	011 517	DIN933M8x28	Sechskantschraube		1	Hexagon screw

* Für Heizungsanschluß

* for heater connection

FRANKMOTOR

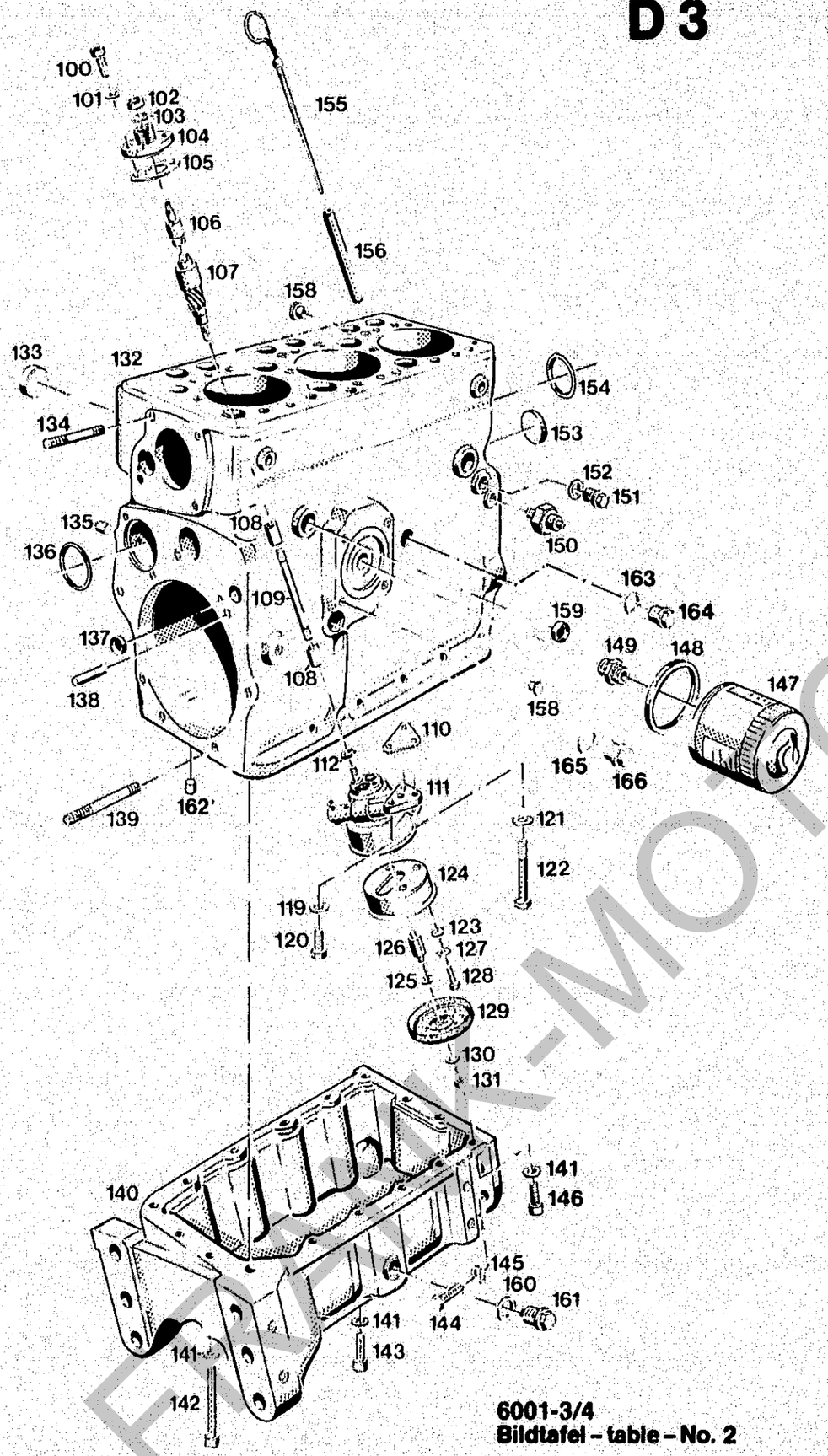

6001-3/4
Bildtafel – table – No. 2

TYPE 6001-3/4
BILDTAFEL NR. 2
ZYLINDERBLOCK, ÖLPUMPE, ÖLWANNE

TYPE 6001-3/4
TABLE NO. 2
CYLINDER BLOCK, OIL PUMP, OIL SUMP

Bild-Nr. Ill.No.	Bestell-Nr. Part No.		Benennung	Abm./Bemerk. Dimen./Remarks	Stück Pieces	Denomination
100	011 865	DIN912M8x20	Innensechskantschraube		2	Sockethead screw
101	010 327	DIN6798A8,4	Fächerscheibe		2	Corrugated washer
102	010 642	DIN3760A6x15x6	Wellendichtring		1	Oil seal
103	010 152	DIN472-15x1	Sicherungsring		1	Circlip
104	111 707	VD 023 81 04	Anschlußflansch		1	Connection flange
105	111 715	VD 023 80 81	Dichtung	36x60x0,5	1	Gasket
106	111 711	VD 023 80 35	Mitnehmer	Ø15x39	1	Follower
107	111 710	VD 023 81 24	Antriebsritzel	Ø26x110	1	Drive pinion
108	111 712	VD 023 80 36	Kupplungsstück	Ø15x22	2	Coupling
109	111 708	VD 023 80 18	Zwischenwelle	10x132	1	Intermediate shaft
110	111 714	VD 023 80 80	Dichtung	44x57,5x0,5	1	Gasket
111	111 592	6001 020 01 53	ZSB. ÖLPUMPE KPL. (best. aus Teilen 112, 123-131)		1	OIL PUMP ASS. COMPL. (cons of parts 112, 123-131)
112	010 131	DIN471-9x1	Sicherungsring		1	Circlip
119	010 063	DIN137B8	Federscheibe		1	Lock washer
120	011 511	DIN933M8x20	10.9 Sechskantschraube		1	Hexagon screw
121	010 064	DIN137B10x18	Federscheibe		1	Lock washer
122	011 108	DIN931M10x75	Sechskantschraube		1	Hexagon screw
123	010 051	DIN126-6,6	Scheibe		3	Shim
124	111 603	6001 023 01 43	Saugglocke	Ø130x1	1	Suction bell
125	010 085	DIN433-8,4	Scheibe		1	Shim
126	111 709	VD 023 80 21	Distanzbolzen	SW 13x39	1	Spacer bolt
127	011 742	DIN137B6	Federscheibe		3	Lock washer
128	011 504	DIN933M6x20	Sechskantschraube		3	Hexagon screw
129	111 604	6001 023 01 44	Saugsieb	92x0,5	1	Suction strainer
130	010 063	DIN137B8	Federscheibe		1	Lock washer
131	011 580	DIN934M8	Sechskantmutter		1	Hexagon nut
	110 037	6001 010 X3 02	ZSB. ZYLINDERBLOCK ORIGINAL (best. aus Teilen 133, 135-137, 150-152, 162-166)		1	CYLINDER BLOCK ASS. -ORIGINAL SIZE- (cons. of parts 133, 135-137, 150-152, 163-166)
133	010 112	DIN443-32	Verschlußdeckel		2	Sealing cover
134	011 613	DIN939M8x45	Stiftschraube		4	Stud
135	015 313	000 993 11 54	Stopfen	Ø10,1x10	5	Plug
136	014 734	000 997 65 09	Ringdichtung	51x3	1	Ring seal
137	010 107	DIN443B16	Verschlußdeckel		2	Sealing cover
138	010 003	DIN7-8x20	Zylinderstift		1	Cylindrical pin
139	011 629	DIN939M10x70	Stiftschraube		4	Stud
140	111 580	6001 011 03 40	Ölwanne	m. Loctite 573 m.	1	Oil sump
141	010 063	DIN137B8	Federscheibe		16	Lock washer
142	011 056	DIN912M8x50	Innensechskantschraube		4	Sockethead screw
143	011 056	DIN912M8x50	Innensechskantschraube		8	Sockethead screw
144	011 530	DIN933M10x30	Sechskantschraube		4	Hexagon screw
145	010 064	DIN137B10x18	Federscheibe		4	Lock washer
146	011 206	DIN912M8x25	Innensechskantschraube		4	Sockethead screw
147	019 468	000 022 96 51	Wechselfilter (mit Dichtring Bild Nr. 148)	W 920 (67 502 58 026)	1	Replacement filter (w. seal Ill. 148)
148	023 148	000 997 74 01	Dichtring	62,5x71,5x5,3	1	Sealing ring

FRANK-MOTOR

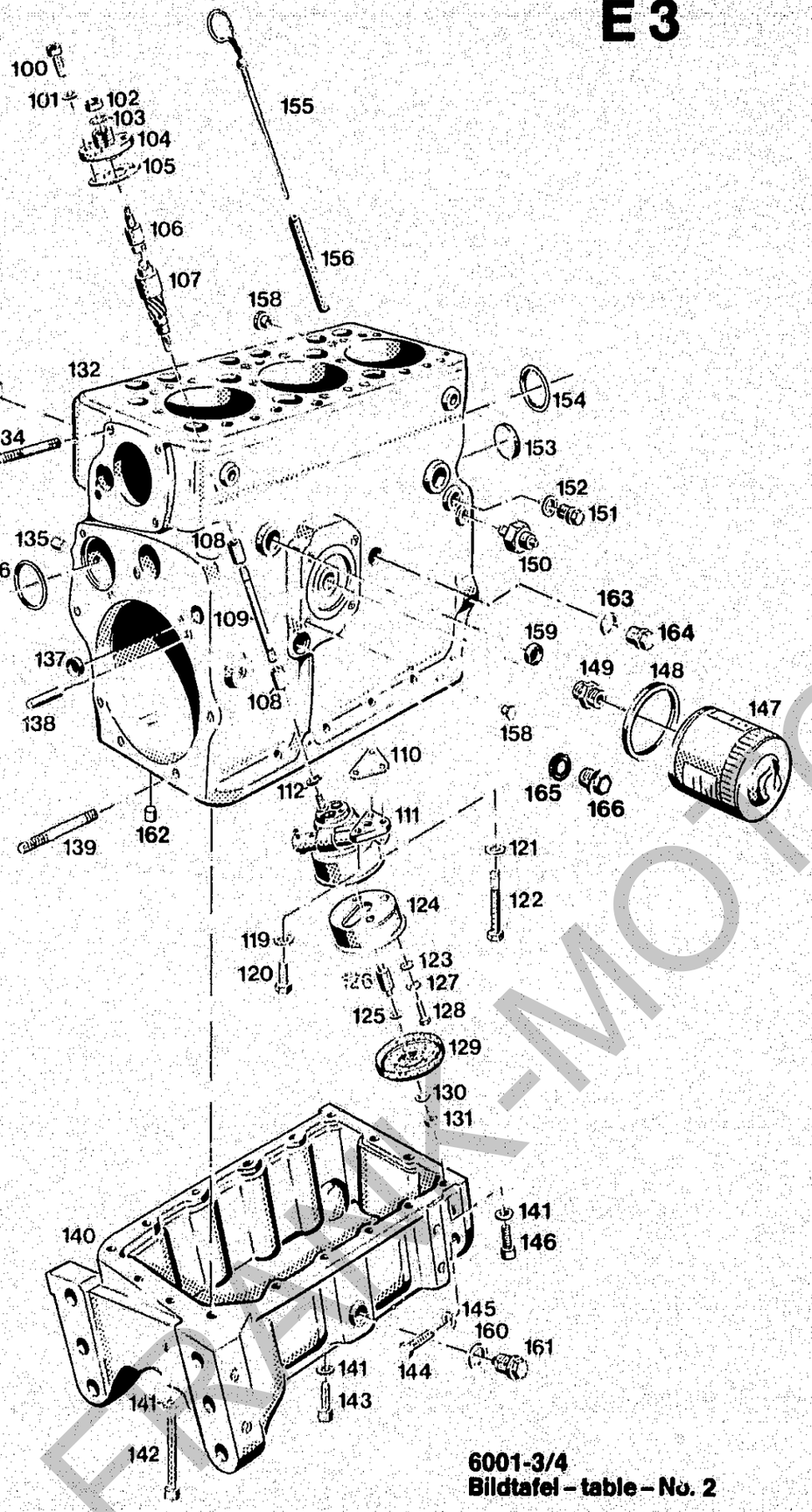

6001-3/4
Bildtafel – table – No. 2

TYPE 6001-3/4
BILDTAFEL NR. 2
ZYLINDERBLOCK, ÖLPUMPE, ÖLWANNE

TYPE 6001-3/4
TABLE NO. 2
CYLINDER BLOCK, OIL PUMP, OIL SUMP

Bild-Nr. Ill.No.	Bestell-Nr. Part No.		Benennung	Abm./Bemerk. Dimen./Remarks	Stück Pieces	Denomination
149	111 706	VD 022 80 32	Gewindenippel	SW 22x29	1	Thread nipple
150	020 898	000 181 80 59	Öldruckkontrollschalter		1	Oil pressure switch
151	011 038	DIN910M16x1,5	Verschlußschraube		1	Sealing screw
152	010 392	DIN7603A16x20CU	Dichtring		1	Sealing ring
153	020 914	000 997 34 23	Dichtung	34,5x3	2	Gasket
154	014 712	000 997 34 09	Ringdichtung	Ø42xØ3	1	Ring seal
155	111 576	6001 010 01 49	Zsb. Ölmeßstab		1	Oil diprod ass.
156	020 910	000 994 77 22	Rohr	Ø8x0,8x90	1	Tube
158	015 324	000 993 10 55	Blindstopfen	Ø14x8	4	Blanking plug
159	010 110	DIN443-25	Verschlußdeckel		2	Sealing cover
160	010 397	DIN7603A20x26CU	Dichtring		1	Sealing ring
161	015 354	000 993 01 60	Magnetstopfen	M20x1,5	1	Magneto plug
162	020 907	000 993 06 54	Stopfen (für Ölkanal)	7,3x10	1	Plug (for oil port)
163	010 391	DIN7603A14x20CU	Dichtring		1	Sealing ring
164	011 037	DIN910M14x1,5	Verschlußschraube		1	Sealing screw
165	010 401	DIN7603A22x27CU	Dichtring		1	Sealing ring
166	010 407	DIN7604AM22x1,5	Verchlußschraube		1	Sealing screw

FREIK-MOTORRAD

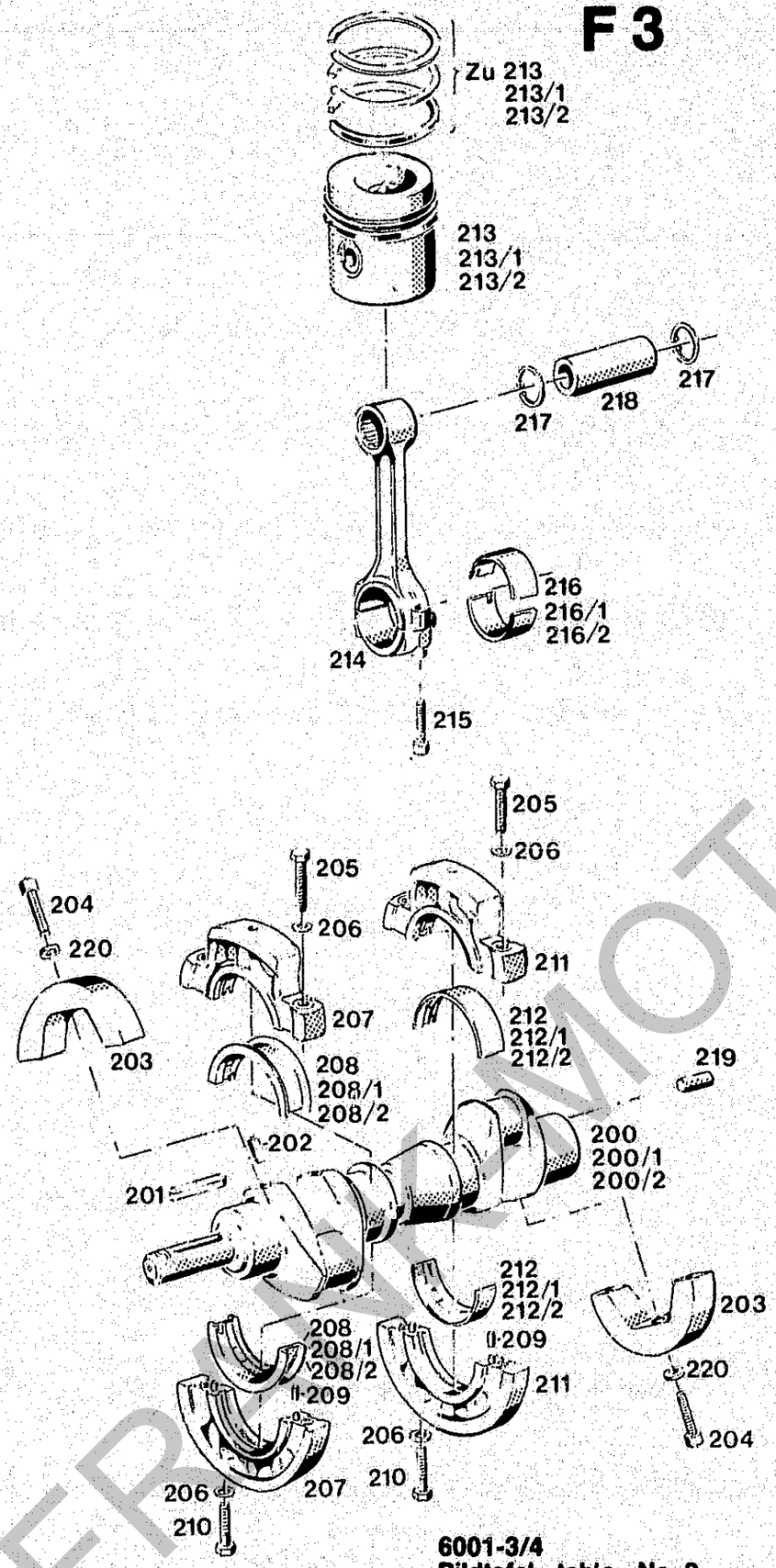

6001-3/4
Bildtafel – table – No. 3

TYPE 6001-3/4
BILDTAFEL NR. 3
KURBELWELLE, KOLBEN

TYPE 6001-3/4
TABLE NO. 3
CRANKSHAFT, PISTON

Bild-Nr. Ill.No.	Bestell-Nr. Part No.		Benennung	Abm./Bemerk. Dimen./Remarks	Stück Pieces	Denomination
200	111 585	6001 013 03 41	Kurbelwelle (Neuteil)	553 lg.	1	Crankshaft (553 long) -new-
200/1	119 377	6001 013 13 41	Austauschkurbelwelle 1. Nachschliff Ø51,75		1	Replacement crankshaft, 1st recondition
200/2	119 379	6001 013 23 41	Austauschkurbelwelle 2. Nachschliff Ø51,50		1	Replacement crankshaft 2nd recondition
201	010 338	DIN6885-8x5x63	Paßfeder	Form A	1	Key
202	010 004	DIN7 10m6x20	Zylinderstift		8	Cylindrical pin
203	109 745	VD 013 80 47	Ausgleichsgewicht	Ø160x40	4	Balance weight
204	011 065	DIN912M12x45	10.9 Innensechskantschraube (mit Loctite montiert)		4	Sockethead screw (assembled with Loctite seal. compound)
205	011 100	DIN931M10x40	Sechskantschraube		4	Hexagon screw
206	010 064	DIN1[illegible]B10x18	Federscheibe		4	Lock washer
207	111 632	VD 010 80 04	ZSB. LAGERRING I (best. aus Teilen 205-207, 209	vorn Ø161,5	1	BEARING RING ASS. I (front-dia. 161,5) (cons. of parts 205-207, 209)
208	111 658	VD 013 80 60	Paßlagerhälfte	Originaldurchmesser für Ø70	2	Bearing shell, half member (original for dia. 70)
208/1	118 604	VD 013 10 60	Paßlagerhälfte	1. Übergröße für Ø69,75	2	Bearing shell half member (1st oversize for dia. 69,75)
208/2	118 605	VD 013 20 60	Paßlagerhälfte	2. Übergröße für Ø69,5	2	Bearing shell, half member (2nd oversize for dia. 69,5)
209	010 716	DIN5402-6x12	Nadelrolle		4	Needle roller
210	011 100	DIN931M10x40	Sechskantschraube		3	Hexagon screw
211	111 631	VD3 010 80 04	ZSB. LAGERRING II (best. aus Teilen 205, 206, 209, 211)	Ø161	1	BEARING RING ASS. II (dia. 161) (cons. of parts 205, 206, 209, 211)
212	111 656	VD3 013 80 5	Hauptlagerhälfte	Original durchmesser für Ø70	2	Main bearing half member (original for dia. 70)
212/1	122 144	VD3 013 10 55	Hauptlagerhälfte	1. Übergröße für Ø69,75	2	Main bearing half member (1st oversize for dia. 69,75)
212/2	122 145	VD3 013 20 55	Hauptlagerhälfte	2. Übergröße für Ø69,5	2	Main bearing half member (2nd oversize for dia. 69,5)
213	111 574	6001 010 01 39	ZSB. KOLBEN VOLLST. ORIGINALDURCHMESSER 99,9 (mit Kolbenringen und Teilen 213, 217, 218)		3	PISTON ASS. COMPLETE ORIGINAL DIA. 99,9 (w. piston rings and parts 213, 217, 218)
	010 487	DIN70910JFCrB	Rechteckring (1. Nut) XR100/91,6x2,5 verchromt	für Originaldurchmesser 99,9	3	Piston ring, 1st groove chromed (original size
	010 488	DIN70911	Minutenring (2. Nut) XM100/91,6x2,5		3	Piston ring, 2nd groove (original size)
	010 489	DIN70948Fe	Gleichfasenring (3. Nut) XG100/91,6x5FE		3	Piston ring, 3rd groove (original size)

FRANKMOTOR

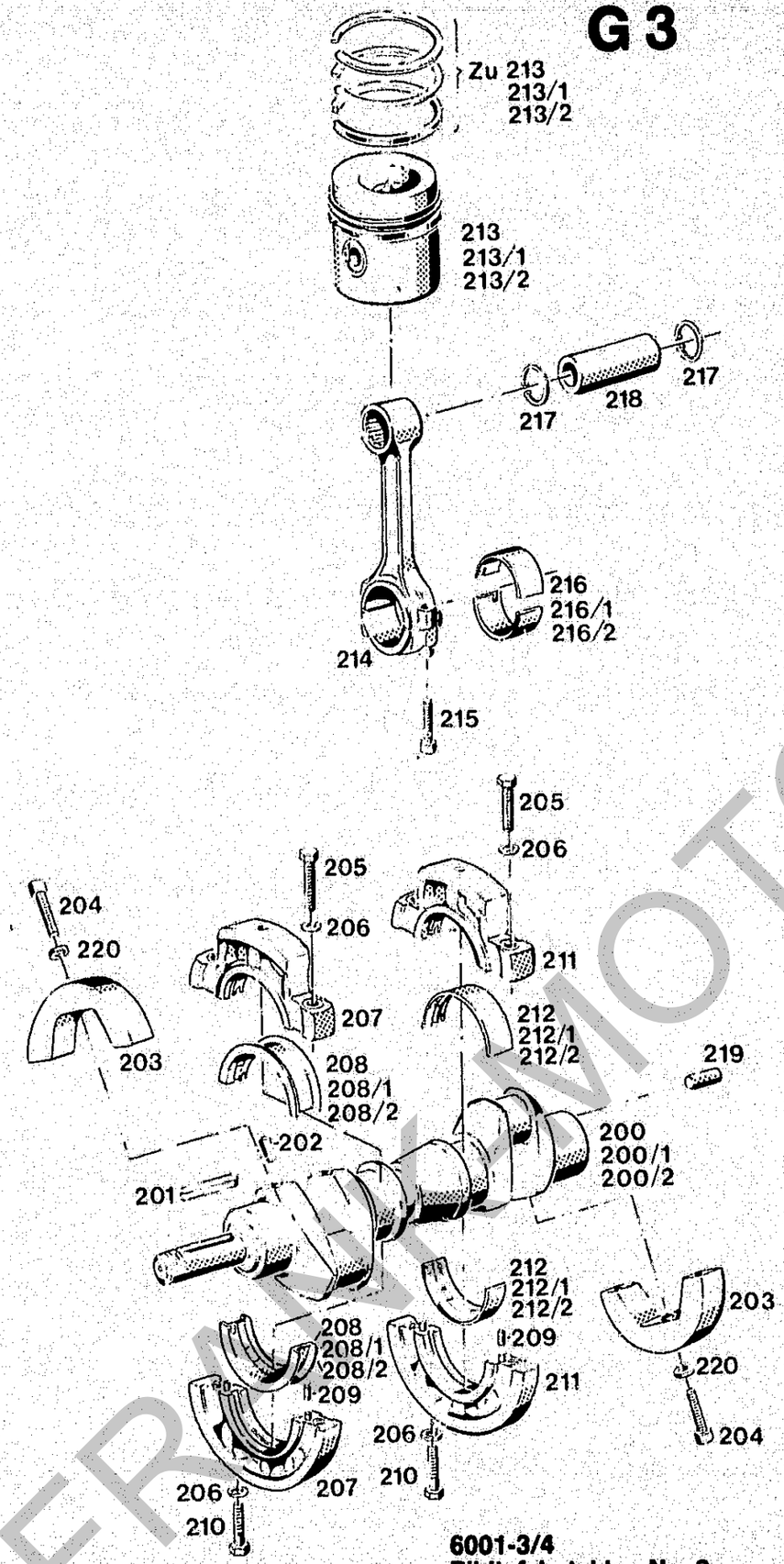

6001-3/4
Bildtafel – table – No. 3

TYPE 6001-3/4
BILDTAFEL NR. 3
KURBELWELLE, KOLBEN

TYPE 6001-3/4
TABLE NO. 3
CRANKSHAFT, PISTON

Bild-Nr. Ill.No.	Bestell-Nr. Part No.		Benennung	Abm./Bemerk. Dimen./Remarks	Stück Pieces	Denomination
213/1	119 078	6001 010 10 39	ZSB. KOLBEN VOLLST. 1. ÜBERGRÖSSE Ø100,4 (mit Kolbenringen und Teilen 217, 218)		3	PISTON ASS. COMPLETE 1ST OVERSIZE DIA. 100,4 (w. piston rings and parts 217, 218)
	025 212	DIN70910JFCrB	Rechteckring (1. Nut) XR100,5x2,5JFC verchromt	für 1. Übergröße Ø100,4	3	Piston ring, 1st groove (for 1st oversize 100,4)
	025 213	DIN70911	Minutenring (2. Nut) XM100,5x2,5		3	Piston ring, 2nd groove (f. 1st oversize 100,4)
	025 214	DIN70948Fe	Gleichfasenring (3. Nut) XG100,5x5FE		3	Piston ring, 3rd groove (f. 1st oversize 100,4)
213/2	119 079	6001 010 20 39	ZSB. KOLBEN VOLLST. 2. ÜBERGRÖSSE Ø100,9 (mit Kolbenringen und Teilen 217, 218)		3	PISTON ASS. COMPLETE 2ND OVERSIZE DIA. 100,9 (w. piston rings and parts 217, 218)
	025 215	DIN70910JFCrB	Rechteckring (1. Nut) XR101x2,5JF CRB verchromt	für 2. Übergröße Ø100,9	3	Piston ring, 1st groove (f. 2nd oversize 100,9) -chromed-
	025 216	DIN70911	Minutenring (2. Nut) XM101x2,5		3	Piston ring, 2nd groove (f. 2nd oversize 100,9)
	025 217	DIN70948Fe	Gleichfasenring (3. Nut) XG101x5FE		3	Piston ring, 3rd groove (f. 2nd oversize 100,9)
214	111 644	VD 010 80 40	ZSB. PLEUEL (mit Pleuelbüchse 111 655 - VD 013 80 53) und Innensechskantschrauben Bildnr. 215		3	CONROD ASS. (with big-end bearing) 111 655 (VD 013 80 53) and sockethead screw Ill. 215
215	011 053	DIN912M8x1x35	Innensechskantschraube		6	Sockethead screw
216	111 726	HD 013 A 52	Pleuellager	Schalenhälfte	6	Big-end bearing (half)
216/1	118 595	HD 013 75 52	Pleuellager 1. Nachschliff	51,75xØ56	6	Big-end bearing 1st recondition (51,75x56 dia.)
216/2	118 596	HD 013 50 52	Pleuellager 2. Nachschliff	51,5xØ56	6	Big-end bearing 2nd recondition (51,5x56 dia.)
217	010 158	DIN472-32x1,2	Sicherungsring		6	Circlip
218	111 582	6001 013 01 25	Kolbenbolzen	Ø32x16x84	3	Gudgeon pin
219	010 321	DIN6325-10x28	Zylinderstift		1	Cylindrical pin
220	014 384	000 994 12 67	Sicherungsscheibe	HS 12	4	Lock washer

FRANKMOTOR GERMANY

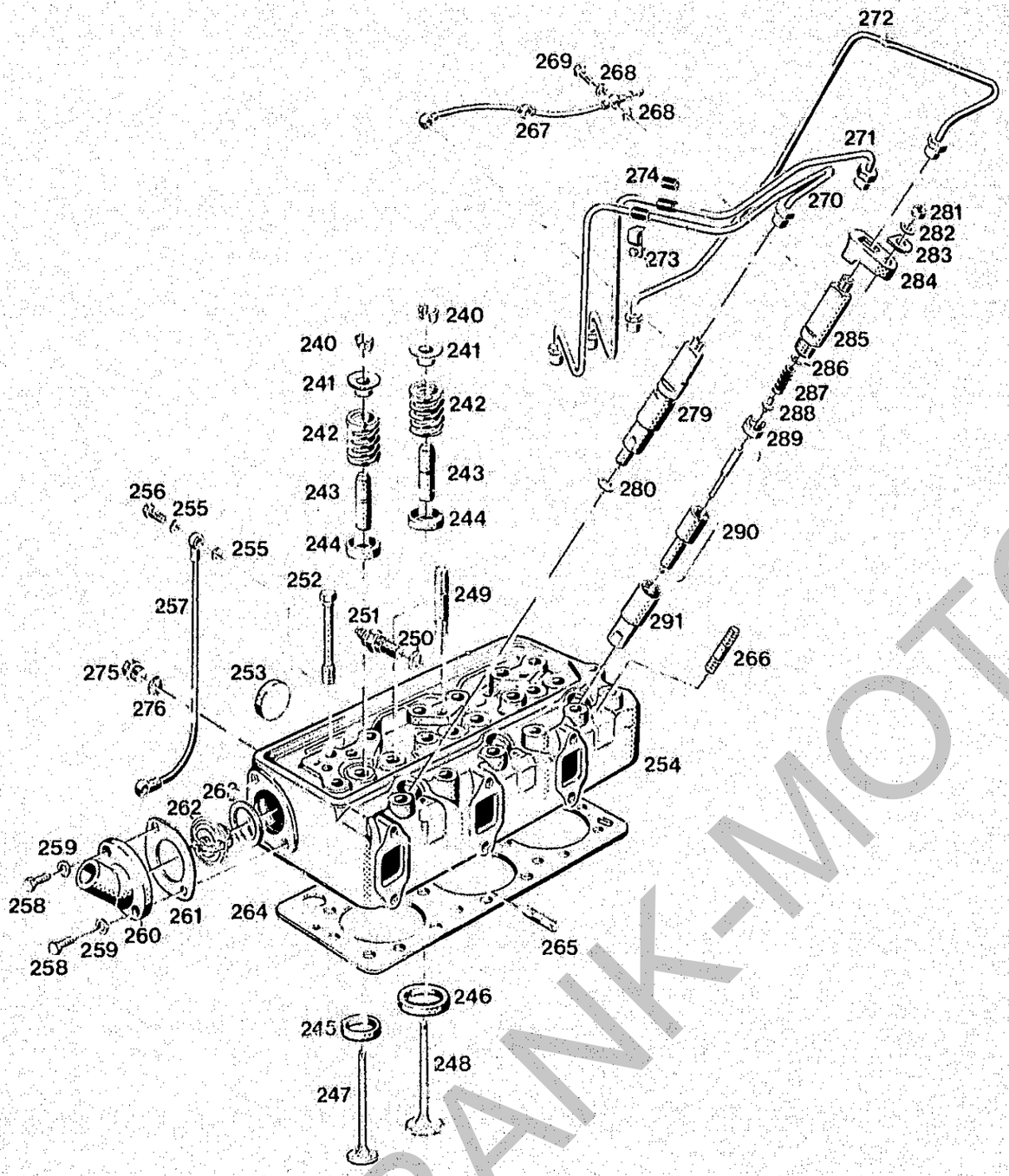

6001-3/4
Bildtafel – table – No. 4

TYPE 6001-3/4
BILDTAFEL NR. 4
ZYLINDERKOPF, EINSPRITZDÜSEN

TYPE 6001-3/4
TABLE NO. 4
CYLINDRICAL PIN, INJECTION NOZZLES

Bild-Nr. Ill.No.	Bestell-Nr. Part No.		Benennung	Abm./Bemerk. Dimen./Remarks	Stück Pieces	Denomination
240	111 678	VD 014 80 46	Rillen-Ventilkegelstück	Hälfte	12	Grooved valve cone, (half member)
241	111 586	6001 014 01 47	Federteller	Ø33x13,5	6	Spring basin
242	020 906	000 992 44 02	Ventilfeder	Ø35,2x40x8x3,5	6	Valve spring
243	111 684	VD 014 80 65	Ventilführung	8xØ15x59 im Zylinder-Kopf eingepreßt	6	Valve guide (press-fitted in cylinder head)
244	111 679	VD 014 81 48	Rotokap	15xØ35x11,5	6	Rotocap
245	111 683	VD 014 80 62	Ventilsitzring Auslaß Ø30xØ40x8	Nach dem Einpressen Ventilsitz-bearbbeiten, After press-fitting finisch valve seat.	3	Valve seat ring (VD 014 80 62, outlet dia. 30 x dia. 40x8)
246	111 682	VD 014 80 61	Ventilsitzring Einlaß Ø35xØ44x8		3	Valve seat ring (VD 014 80 61, inlet dia. 35 x dia. 44x8)
247	111 681	VD 014 80 52	Auslaßventil Ø35x125	Nach Aufbrauch wird 119 218 eingebaut, Materialverbesserung	3	Exhaust valve (VD 014 80 52)-(If stocks exhausted part 119 218 will be assembled)
248	111 680	VD 014 80 51	Einlaßventil	Ø40x125	3	Inlet valve
249	011 629	DIN939M10x70	Stiftschraube		3	Stud
250	010 391	DIN7603A14x20CU	Dichtring		1	Sealing ring
251	020 899	000 181 80 61	Temperaturgeber	6-24 V	1	Temperatur indicator
252	020 902	000 990 36 30	Dehnschraube	SW 19x121	16	Tension screw
253	010 112	DIN43-32	Verschlußdeckel	A oder B	3	Sealing cover
254	111 634	VD3 010 81 05	Zsb. Zylinderkopf (mit Teilen 243, 245, 246, 253 einpressen)		1	Cylinder head ass. cpl. (assemble with parts 243, 245, 246, 253)
255	010 386	DIN7603A8x11,5CU	Dichtring		4	Sealing ring
256	025 287	DIN7643M8x1	Hohlschraube 4-5		2	Hollow screw
257	111 688	VD 020 81 16	Zsb. Ölleitung	NL	1	Oil pipe ass.
258	011 511	DIN933M8x20	10.9 Sechskantschraube		2	Hexagon screw
259	010 063	DIN137B8	Federscheibe		2	Lock washer
260	111 728	VD 035 80 05	Flansch		1	Flange
261	111 729	HD 035 A 80	Flanschdichtung	1,0 dick	1	Flange gasket
262	111 727	HD 035 A 01	Thermostat 83°		1	Thermostat
263	010 963	000 997 82 01	Flachdichtring	Ø39x55x3	1	Flat gasket
264	111 581	6001 012 02 80	Zylinderkopfdichtung (424x185x0,8)	Für Saugmotor 6001-3	1	Cylinder head gasket
	115 168	6001 012 04 80	Zylinderkopfdichtung (424x185x1,0) (mit roter Randbeschichtung)	Für Turbomotor 6001-4	1	Cylinder head gasket (w. red edge lining)
265	011 609	DIN939M8x25	Stiftschraube		12	Stud
266	011 612	DIN939M8x35	Stiftschraube		3	Stud
267	111 687	HD3 020 A 11	Zsb. Leckölleitung		1	Leak oil pipe ass.
268	010 386	DIN7603A8x11,5CU	Dichtring		6	Sealing ring
269	025 287	DIN7643M8x1	Hohlschraube 4-5		3	Hollow screw
270	111 593	6001 020 01 56	Zsb. Einspritzleitung I		1	Injection pipe ass. I
271	111 594	6001 020 02 56	Zsb. Einspritzleitung II		1	Injection pipe ass. II
272	111 595	6001 020 03 56	Zsb. Einspritzleitung III		1	Injection pipe ass. III
273	111 607	6001 025 01 65	Rohrschelle		2	Pipe clamp
274	111 719	VD 024 80 84	Gummitülle einzeln		3	Rubber socket, sep.

FRANK-MOTOR

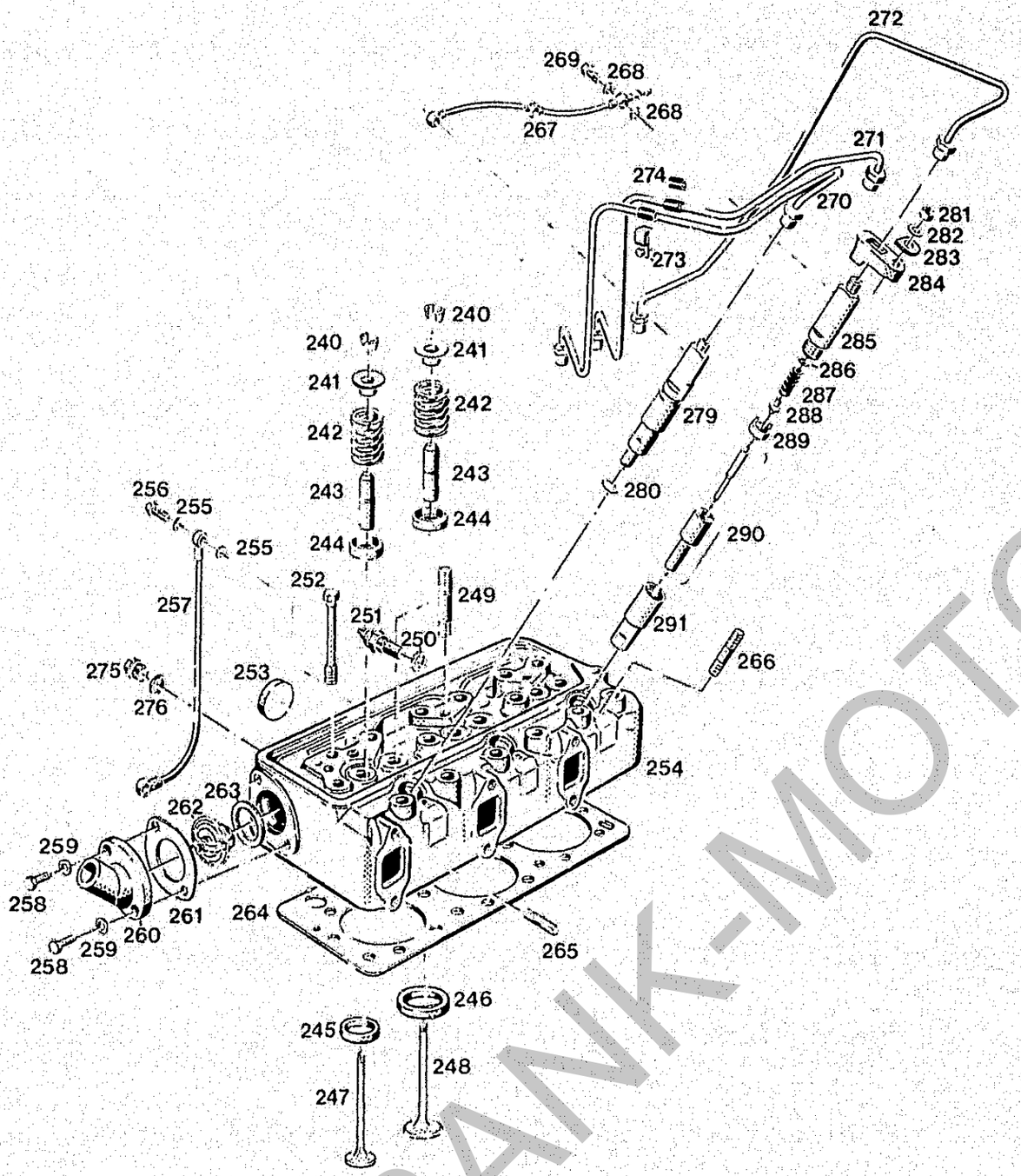

6001-3/4
Bildtafel – table – No. 4

TYPE 6001-3/4
BILDTAFEL NR. 4
ZYLINDERKOPF, EINSPRITZDÜSEN

TYPE 6001-3/4
TABLE NO. 4
CYLINDRICAL PIN, INJECTION NOZZLES

Bild-Nr. III.No.	Bestell-Nr. Part No.		Benennung	Abm./Bemerk. Dimen./Remarks	Stück Pieces	Denomination
275	011 038	DIN910M16x1,5	Verschlußschraube		1	Sealing screw
276	010 392	DIN7603A16x20	Dichtring		1	Sealing ring
279	114 438	6001 020 01 55	ZSB. DÜSENHALTER KPL. (best. aus Teilen 285-291)		3	NOZZLE HOLDER ASS. CPL. (cons. of parts 285-291)
280	020 912	000 997 06 13	Dichtung	Ø9,5x18,7x2CU	3	Gasket
281	011 580	DIN934M8	Sechskantmutter		3	Hexagon nut
282	010 063	DIN137B8	Federscheibe		3	Lock washer
283	111 703	VD 021 80 43	Verstärkungsplatte	25x4x25	3	Reinforcement plate
284	020 892	000 021 80 44	Spannpratze	66x75,5x2,5	3	Clamp jaw
285			Düsenhaltekörper	Nicht als Ersatzteil lieferbar	3	Nozzle holder body (not separately supplied)
286	2 430 100 011		Ausgleichscheibe	1,00 mm dick	n. B.	Equalizing shim 1,00 mm
	2 430 100 012		Ausgleichscheibe	1,05 mm dick	n. B.	Equalizing shim 1,05 mm
	2 430 100 013		Ausgleichscheibe	1,10 mm dick	n. B.	Equalizing shim 1,10 mm
	2 430 100 015		Ausgleichscheibe	1,15 mm dick	n. B.	Equalizing shim 1,15 mm
	2 430 100 016		Ausgleichscheibe	1,20 mm dick	n. B.	Equalizing shim 1,20 mm
	2 430 100 017		Ausgleichscheibe	1,25 mm dick	n. B.	Equalizing shim 1,25 mm
	2 430 100 018		Ausgleichscheibe	1,30 mm dick	n. B.	Equalizing shim 1,30 mm
	2 430 100 020		Ausgleichscheibe	1,35 mm dick	n. B.	Equalizing shim 1,35 mm
	2 430 100 021		Ausgleichscheibe	1,40 mm dick	n. B.	Equalizing shim 1,40 mm
	2 430 100 023		Ausgleichscheibe	1,45 mm dick	n. B.	Equalizing shim 1,45 mm
	2 430 100 024		Ausgleichscheibe	1,50 mm dick	n. B.	Equalizing shim 1,50 mm
	2 430 100 025		Ausgleichscheibe	1,55 mm dick	n. B.	Equalizing shim 1,55 mm
	2 430 100 026		Ausgleichscheibe	1,60 mm dick	n. B.	Equalizing shim 1,60 mm
	2 430 100 028		Ausgleichscheibe	1,65 mm dick	n. B.	Equalizing shim 1,65 mm
	2 430 100 029		Ausgleichscheibe	1,70 mm dick	n. B.	Equalizing shim 1,70 mm
	2 430 100 030		Ausgleichscheibe	1,75 mm dick	n. B.	Equalizing shim 1,75 mm
	2 430 100 032		Ausgleichscheibe	1,80 mm dick	n. B.	Equalizing shim 1,80 mm
	2 430 100 033		Ausgleichscheibe	1,85 mm dick	n. B.	Equalizing shim 1,85 mm
	2 430 100 034		Ausgleichscheibe	1,90 mm dick	n. B.	Equalizing shim 1,90 mm
	2 430 100 035		Ausgleichscheibe	1,95 mm dick	n. B.	Equalizing shim 1,95 mm

FRANK-MOTORGERÄTE

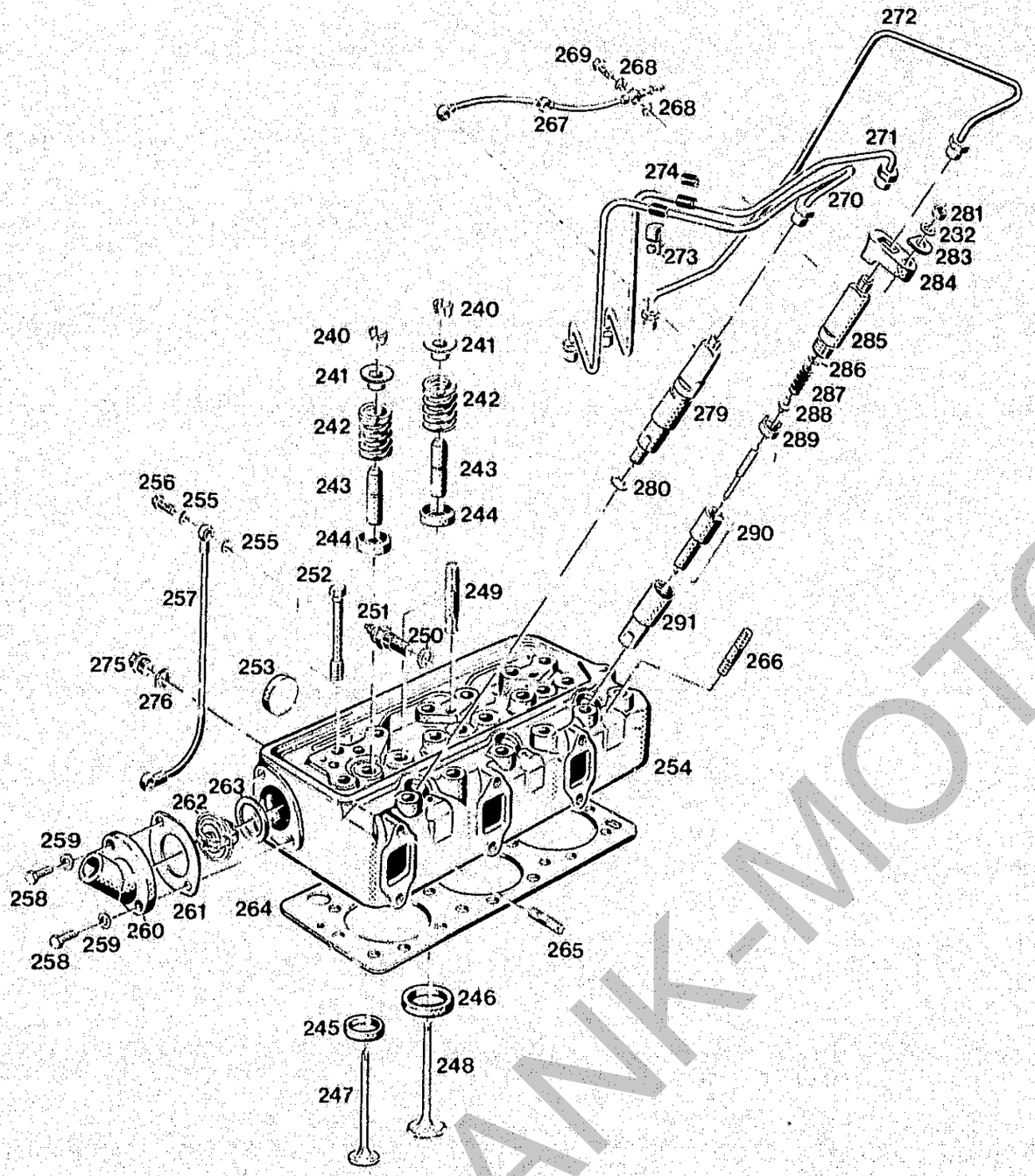

TYPE 6001-3/4
BILDTAFEL NR. 4
ZYLINDERKOPF, EINSPRITZDÜSEN

TYPE 6001-3/4
TABLE NO. 4
CYLINDRICAL PIN, INJECTION NOZZLES

Bild-Nr. / Ill.No.	Bestell-Nr. / Part No.	Benennung	Abm./Bemerk. / Dimen./Remarks	Stück / Pieces	Denomination
287	2 434 619 017	Schraubenfeder		3	Helical spring
288	2 433 124 011	Druckbolzen		3	Pressure bolt
289	2 430 136 015	Zwischenscheibe		3	Spacer ring
290	114 420 6001 021 01 55	Düse (156°, 5 Loch, 185 bar)	DLLA 156 S 911	3	Nozzle (156°, 5 hole, 185 bar)
291	2 433 314 153	Überwurfmutter		3	Lock nut

FRANK-MOTOR

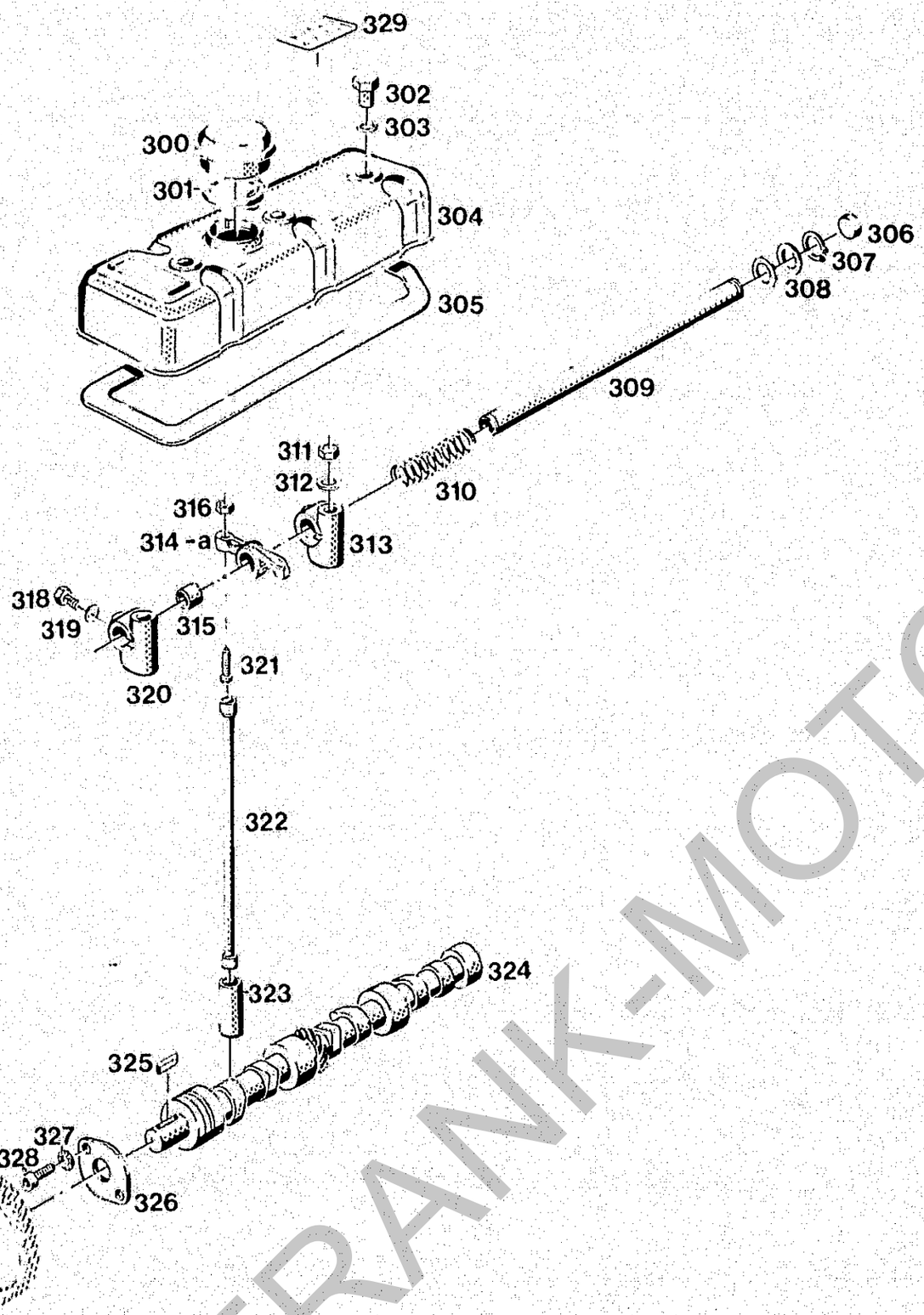

TYPE 6001-3/4
BILDTAFEL NR. 5
KIPPHEBEL, NOCKENWELLE

TYPE 6001-3/4
TABLE NO. 5
ROCKER ARM, CAMSHAFT

Bild-Nr. Ill.No.	Bestell-Nr. Part No.		Benennung	Abm./Bemerk. Dimen./Remarks	Stück Pieces	Denomination
300	111 689	VD 020 80 33	ZSB. ENTLÜFTUNGS-FILTER (mit Dichtung 301)		1	VENTILATION FILTER ASS. (w. gasket 301)
301	014 761	000 997 07 10	Flachdichtring	Ø44xØ60x3	1	Flat gasket
302	020 903	000 990 53 50	Bundmutter	SW 22x20	3	Collar nut
303	014 701	000 997 23 09	Ringdichtung	Ø18xØ14xØ2	3	Ring seal
304	111 639	VD3 010 80 14	Zsb. Zylinderkopfhaube		1	Cyli. head cover ass.
305	111 650	VD3 012 81 81	Dichtung	148x426x4	1	Gasket
306	010 107	DIN443B16	Verschlußdeckel	Form B	2	Sealing cover
307	010 138	DIN471-20x1,2	Sicherungsring		2	Lock washer
308	013 621	000 991 46 40	Beilegescheibe	Ø20,5xØ28x0,2	n. B.	Shim
	015 627	000 991 17 39	Beilegescheibe	Ø20,5xØ28x0,5	n. B.	Shim
309	111 663	VD3 014 81 15	Kipphebelachse	19,5x358	1	Rocker arm shaft
310	020 905	000 992 10 02	Druckfeder	Ø21x75xØ2	2	Pressure spring
311	011 586	DIN934M10	Sechskantmutter		3	Hexagon nut
312	010 064	DIN137B10x18	Federscheibe		3	Lock washer
313	111 661	VD 014 01 14	Lagerbock		2	Support
314a	111 573	600. 010 01 13	Zsb. Kipphebel (mit Büchse)		6	Rocker arm ass. (w. bush)
315	111 674	VD 014 80 31	Lagerbuchse einzeln	19,4xØ22,5x21,8	6	Bush, separate
316	011 582	DIN934M8x1	Sechskantmutter		6	Hexagon nut
318	011 509	DIN933M8x16	Sechskantschraube		1	Hexagon screw
319	010 063	DIN137B8	Federscheibe		1	Lock washer
320	111 662	VD 014 02 14	Lagerbock f. Ölzuführung		1	Support for oil feed
321	111 589	6001 014 01 57	Ventil-Einstellschraube	M8x1x34	6	Valve adjustment screw
322	111 641	VD 010 80 19	Zsb. Stößelstange		6	Tappet rod
323	111 664	VD 014 80 18	Stößel	Ø25x52	6	Tappet
324	111 666	VD3 014 80 21	Nockenwelle	Ø45x460	1	Camshaft
325	010 337	DIN6885A8x5x25	Paßfeder		1	Key
326	111 677	VD 014 80 45	Flansch	50x86x3,5	1	Flange
327	010 327	DIN6798-8,4	Fächerscheibe		2	Corrugated washer
328	011 206	DIN912M8x25	Innensechskantschraube		2	Sockethead screw
329	019 899	000 001 27 59	Hinweisschild	25x92	1	Sign

FRANK-MOTOR-RAFT

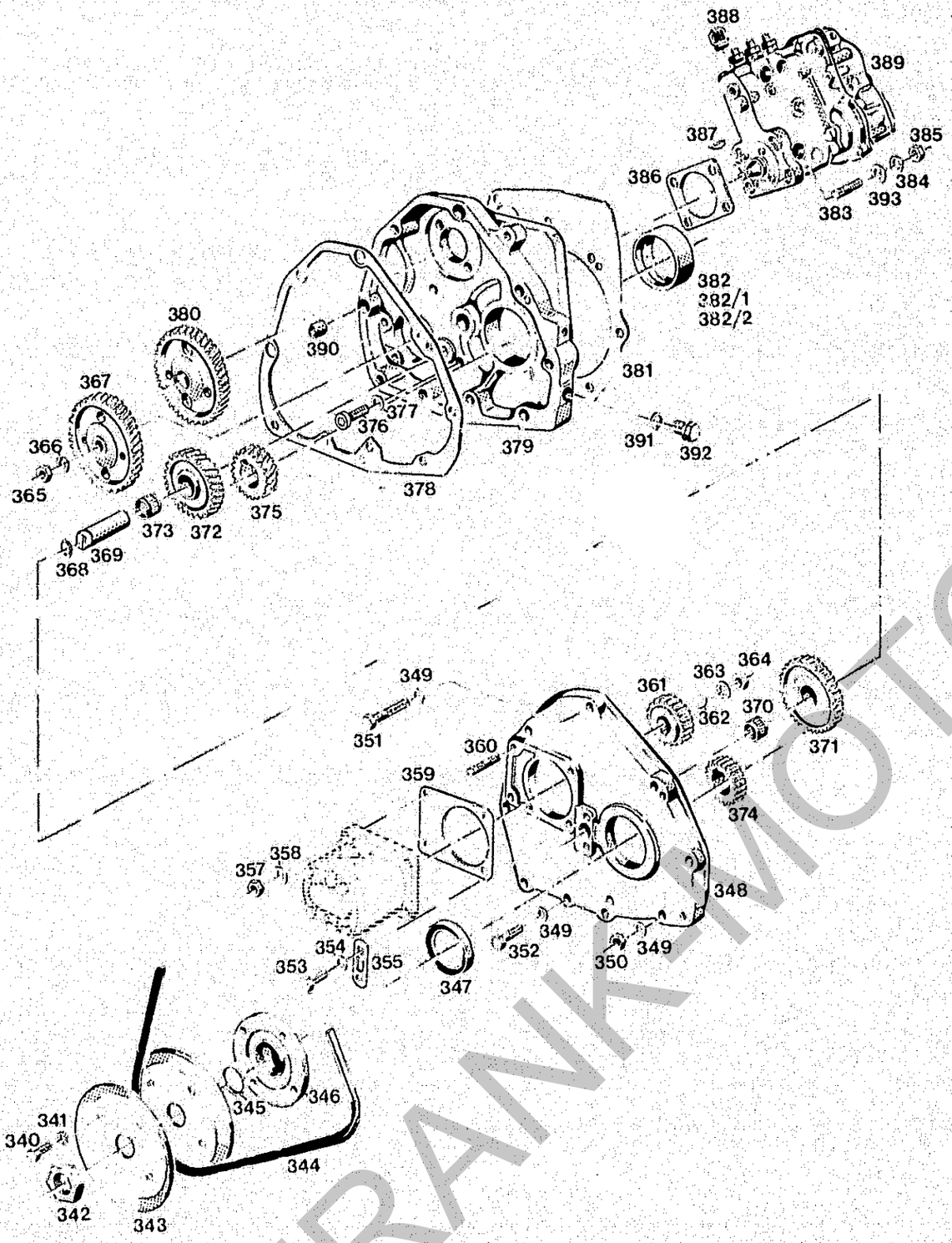

6001-3/4
Bildtafel – table – No. 6

TYPE 6001-3/4
BILDTAFEL NR. 6
STEUERRÄDER, EINSPRITZPUMPE FÜR MASCHINEN OHNE SEPARATE MOTORABSTELLUNG

TYPE 6001-3/4
TABLE NO. 6
CONTROL GEARS, INJECTION PUMP FOR ENGINES WITHOUT SEPARATE ENGINE CUT-OUT

Bild Nr. / Ill.No.	Bestell-Nr. / Part No.		Benennung	Abm./Bemerk. / Dimen./Remarks	Stück / Pieces	Denomination
340	011 509	DIN933M8x16	Sechskantschraube		4	Hexagon screw
341	010 327	DIN6798A8,4	Fächerscheibe		4	Corrugated washer
342	010 105	DIN439M30x1,5	Sechskantmutter flach		1	Hexagon nut, flat
343	020 916	000 998 16 98	Riemenscheibenhälfte	Ø170x2	2	V-belt pulley, half member (dia. 170x2)
344	023 688		Hochleistungsschmalkeilriemen	AV 10/9,5x980	1	High-efficiency narrow V-belt
345	014 721	000 997 47 09	Ringdichtung	Ø26xØ33xØ3,5	1	Ring seal
346	111 720	HD 032 A 06	Flansch	Ø108x33	1	Flange
347	010 681	DIN3760-50x68x8	Wellendichtring		1	Oil seal
348	118 384		Deckel f. Steuergehäusse		1	Cover f. control housing
349	010 064	DIN137B10x18	Federscheibe		6	Lock washer
350	011 586	DIN934M10	Sechskantmutter		4	Hexagon nut
351	011 103	DIN931M10x50	Sechskantschraube		2	Hexagon screw
352	011 100	DIN931M10x40	Sechskantschraube		3	Hexagon screw
353	011 509	DIN933M8x16	Sechskantschraube		2	Hexagon screw
354	010 063	DIN137B8	Federscheibe		2	Lock washer
355	111 676	VD 014 21 45	Flansch	25x4x60	1	Flange
357	011 580	DIN934M8	Sechskantmutter		4	Hexagon nut
358	010 063	DIN137B8	Federscheibe		4	Lock washer
359	019 284	000 078 A 80	Dichtung	92x120	1	Gasket
360	011 609	DIN939M8x25	Stiftschraube		4	Stud
361	111 673	VD 014 78 24	Antriebsrad f. Hydr. Pumpe	Z=20 Ø56,6x17	1	Drive gear f. hydro pump (20 teeth)
362	010 357	DIN6888-3x5	Schelbenfeder		1	Woodruff key
363	010 057	DIN127A12	Federring		1	Spring ring
364	016 243	000 990 54 50	Sechskantmutter	M12x1,5 SW 17x8	1	Hexagon nut
365	011 590	DIN934M12	Sechskantmutter		1	Hexagon nut
366	011 142	DIN127B12	Federring		1	Spring ring
367	118 392		Antriebsrad f.Einspritzpumpe		1	Drive pinion f.Injection pump
368	014 744	000 997 86 09	Ringdichtung	Ø20x2,5	1	Ring seal
369	118 387		Lagerbolzen	Ø25x71,5	1	Bearing pin
370	012 792	000 997 10 58	Nadelkäfig	Ø25xØ33x20	1	Needle cage
371	118 394		Zwischenrad vorn	Ø97,8x20	1	Intermediate gear, front
372	118 388		Zwischenrad hinten	Ø93,7x20	1	Intermediate gear, rear
373	012 792	000 997 10 58	Nadelkäfig	Ø25xØ33x20	1	Needle cage
374	111 669	VD 014 01 24	Antriebsrad vorn	Z=20, Ø55,6x22	1	Drive gear front (20 teeth)
375	111 670	VD 014 06 24	Antriebsrad hinten	Ø59,5x22	1	Drive gear rear
376	118 391	DIN912M10x25	Innensechskantschraube		3	Socketheat screw
377	010 056	DIN127A10	Federring		3	Spring ring
378	118 386		Dichtung	0,5 dick	1	Gasket
379	118 382		Steuergehäuse	59 hoch	1	Control housing
380	118 390		Antriebsrad f. Nockenwelle	Ø113,5x28,5	1	Camshaft drive gear
381	111 685	VD 014 80 81	Dichtung	Ø5 dick	1	Gasket

FRANK-MOTOR

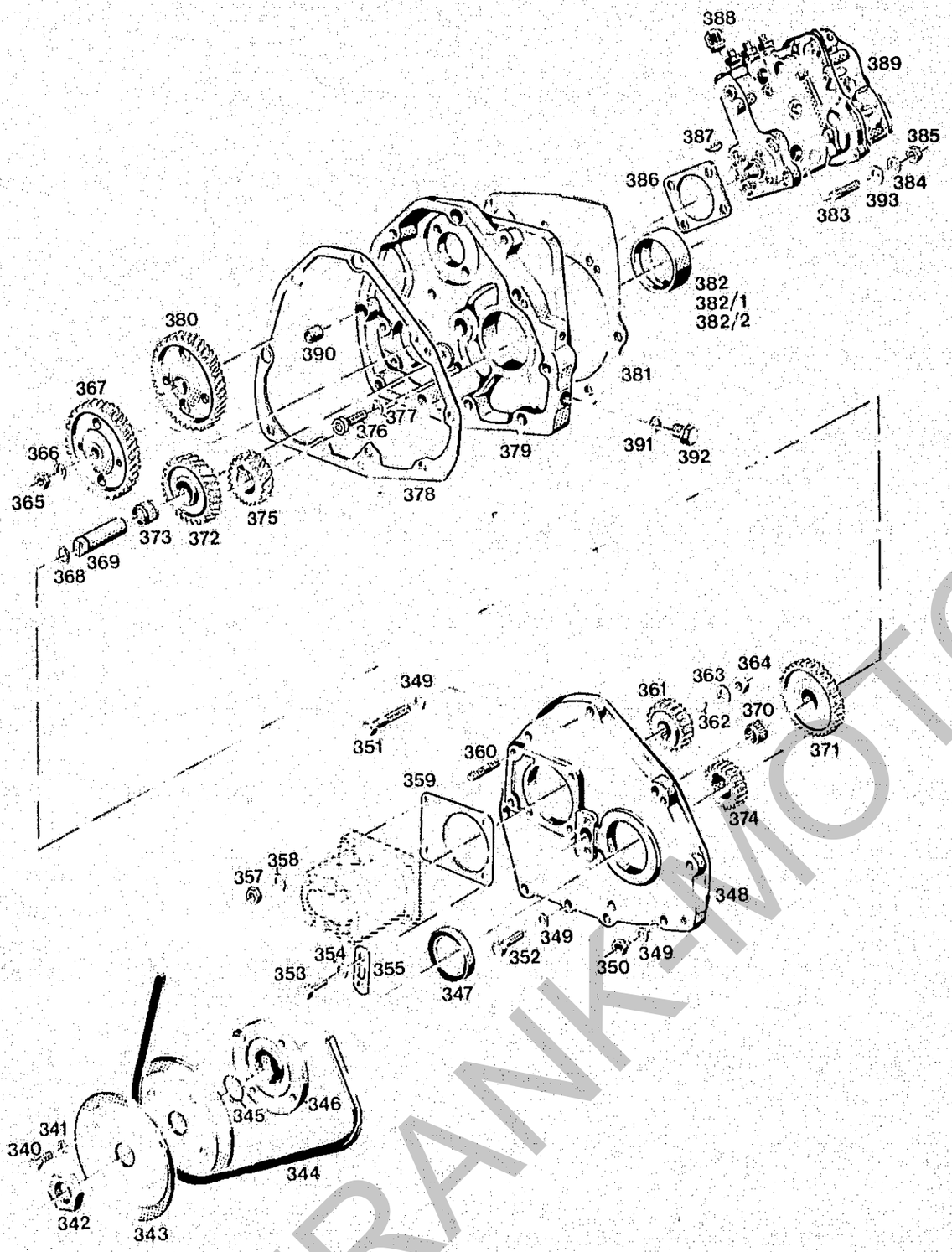

6001-3/4
Bildtafel – table – No. 6

TYPE 6001-3/4
BILDTAFEL NR. 6
STEUERRÄDER, EINSPRITZPUMPE FÜR MASCHINEN OHNE SEPARATE MOTORABSTELLUNG

TYPE 6001-3/4
TABLE NO. 6
CONTROL GEARS, INJECTION PUMP FOR ENGINES WITHOUT SEPARATE ENGINE CUT-OUT

Bild-Nr. Ill.No.	Bestell-Nr. Part No.		Benennung	Abm./Bemerk. Dimen./Remarks	Stück Pieces	Denomination
382	111 657	VD 013 80 56	Hauptlagerbuchse	Originaldurchmesser 74,5x27	1	Main bearing shell (original dia. 74,5x27)
382/1	118 602	VD 013 10 56	Hauptlagerbuchse	1. Übergröße für Ø74,5xØ69,75x27	1	Main bearing shell (1st oversize for Ø74,5xØ69,75x27)
382/2	118 603	VD 013 20 56	Hauptlagerbuchse	2. Übergröße für Ø74,5xØ69,5x27	1	Main bearing shell (2nd oversize for Ø74,5xØ69,5x27)
383	011 624	DIN939M10x30	Stiftschraube		3	Stud
384	010 064	DIN137B10x18	Federscheibe		3	Lock washer
385	011 586	DIN934M10	Sechskantmutter		3	Hexagon nut
386	111 705	HD 021 B 80	Dichtung	82x116x1	1	Gasket
387	010 358	DIN6888-3x6,5	Scheibenfeder		1	Woodruff key
388	0 457 104 001		Luftfilter	Bosch-teil	1	Air filter
389	118 608		ZSB. EINSPRITZPUMPE MIT REGLER (separate Abstellvorrichtung) (Bosch Nr. 0400 463 149	Für Saugmotor 6001-3 37 kW 50 PS	1	INJECTION PUMP ASS. WITH REGULATOR (sep. shut-off mechanism) Bosch No. 0400 463 149 (f. engine 6001-3)
	118 609		ZSB. EINSPRITZPUMPE MIT REGLER (separate Abstellvorrichtung) Bosch Nr. 0400 463 150	Für Turbomotor 6001-4 43 kW 59 PS	1	INJECTION PUMP ASS. WITH REGULATOR (sep. Bosch no. 0400 463 150 (for Turbo engine 6001-4)
390	111 675	VD 014 80 32	Paßbuchse	Ø15x15	2	Bush
391	010 392	DIN7603A16x20CU	Dichtring		1	Sealing ring
392	011 038	DIN910M16x1,5	Verschlußschraube		1	Sealing screw
393	010 046	DIN125A10,5	Scheibe		3	Shim

FRANK-MOTOR

Motor

A 5

Spaltenverzeichnis

		Zeile Spalte
Tafel 6a	Steuerräder, Einspritzpumpe für Motoren mit separater Motorabstellung	B 5 - C 6
Tafel 7	Kupplung, Anlasser	D 5 - D 6
Tafel 8	Luftfilter, Auspuff	E 5 - F 6
Tafel 9	Turbolader	G 5 - H 6
	Servicestützpunkte für KKK Turbolader	I 5 - I 6

Engine

A 6

Column contents

		Line columns
Table 6a	Control gear, injection pump for engines with separate engine cut-out	B 5 - C 6
Table 7	Clutch, starter	D 5 - D 6
Table 8	Air filter, exhaust	E 5 - F 6
Table 9	Turbocharger	G 5 - H 6
	Service stations for KKK Turbo loader	I 5 - I 6

FRANK-MOTOR GERAETE

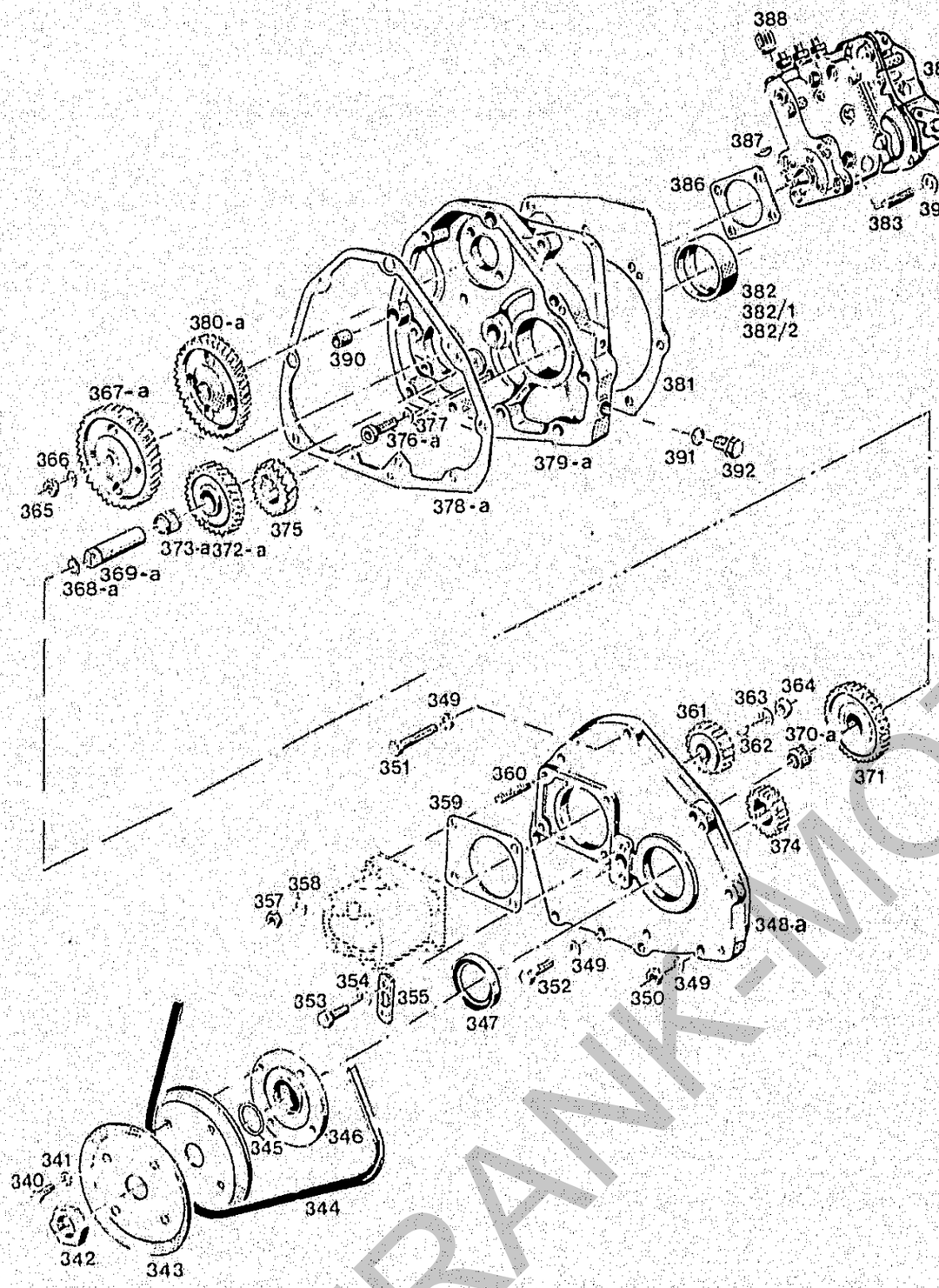

TYP 6001-3/4
BILDTAFEL NR. 6a
STEUERRÄDER, EINSPRITZPUMPE FÜR MOTOREN MIT SEPARATER MOTORABSTELLUNG

TYPE 6001-3/4
TABLE NO. 6a
CONTROL GEAR, INJECTION PUMP FOR ENGINES WITH SEPARATE ENGINE CUT-OUT

Bild-Nr. Ill.No.	Bestell-Nr. Part No.		Benennung	Abm./Bemerk. Dimen./Remarks	Stück Pieces	Denomination
340	011 509	DIN933M8x16	Sechskantschraube		4	Hexagon screw
341	010 327	DIN6798A8,4	Fächerscheibe		4	Corrugated washer
342	010 105	DIN439M30x1,5	Fl. Sechskantmutter	Mit Loctite mont.	1	Hexagon nut
343	020 916	000 998 16 98	Keilriemenscheiben-hälfte	Ø170	2	V-belt pulley, half-member
344	023 688		Keilriemen (gezahnt)	AV-10/9,5x980 Super FX	1	V-belt
345	014 721	000 997 47 09	Ringdichtung	26xØ33xØ3,5	1	Ring seal
346	111 720	HD 032 A 06	Flansch	Ø108x33 gehärtet ab ...	1	Flange (hardened from ...)
347	010 681	DIN3760-50x68x8	Radialdichtung		1	Radial gasket
*348a	118 384		Deckel f. Steuerg.		1	Gearbox cover
349	010 064	DIN137B10x18	Federscheibe		9	Lock washer
350	011 585	DIN934M10	Sechskantmutter		4	Hexagon nut
351	011 103	DIN931M10x50	Sechskantschraube		2	Hexagon screw
352	011 102	DIN931M10x40	Sechskantschraube		3	Hexagon screw
353	011 509	DIN933M8x16	Sechskantschraube		2	Hexagon screw
354	010 063	DIN137B8	Federscheibe		2	Lock washer
355	111 676	VD 014 21 45	Flansch	25x4x60	1	Flange
357	011 579	DIN934M8	Sechskantmutter		4	Hexagon nut
358	010 063	DIN137B8	Federscheibe		4	Lock washer
359	019 284	000 078 A 80	Dichtung	92x120x0,5	1	Gasket
360	011 609	DIN939M8x25	Stiftschraube		4	Stud
361	111 673	VD 014 78 24	Antriebsrad für Hydr.-Pumpe	Z 20, Ø55,6	1	Drive gear for hydraulic pump
362	010 357	DIN6888-3x5	Scheibenfeder		1	Plate spring
363	010 057	DIN127A12	Federring		1	Spring ring
365	011 590	DIN934M12	Sechskantmutter		1	Hexagon nut
366	011 142	DIN127B12	Federring		1	Spring ring
*367a	118 392		Antriebsrad für E. P.	Z 40, Ø113,5	1	Drive gear for i. p.
*368a	014 744	000 997 86 09	Ringdichtung	Ø20x2,5	1	Ring seal
*369a	118 387		Lagerbolzen	Ø25x71,5	1	Pillow block
*370a	012 792	000 997 10 58	Nadelkäfig	K25x33x20	1	Needle cage
*371a	118 394		Zwischenrad, vorn	Z=37, Ø97,8x20	1	Intermediate drive gear, front
*372a	118 988		Zwischenrad, hinten	Z=33, Ø93,7x20	1	Intermediate drive gear, rear
*373a	012 792	000 997 10 58	Nadelkäfig	K25x33x20	1	Needle cage
374	111 669	VD 014 01 24	Antriebsrad vorn	Z 20, Ø55,6	1	Front drive gear
375	111 670	VD 014 06 24	Antriebsrad hinten	Z 20, Ø59,5	1	Rear drive gear
*376a	011 214	DIN912M10x25	Innensechskantschraube		3	Hexagon screw
377	010 056	DIN127A10	Federring		3	Lock washer
*378a	118 386		Dichtung	0,5 dick	1	Gasket
*379a	118 382		Steuergehäuse		1	Gearbox for auxiliary pumps

* Teile eingebaut ab Motornummer
bei 6001-4 (59 PS) 6410 611
bei 6001-3 (50 PS) 6313 852
(Für Motoren mit separater Motorabstellung)

* Assembled in engine 6001-4 (59 PS) from engine No. 6410 611, and in Type 6001-3 (50 PS) from No. 6313 852 (for engines with separate engine cut-out)

FRANK-MOTOREN

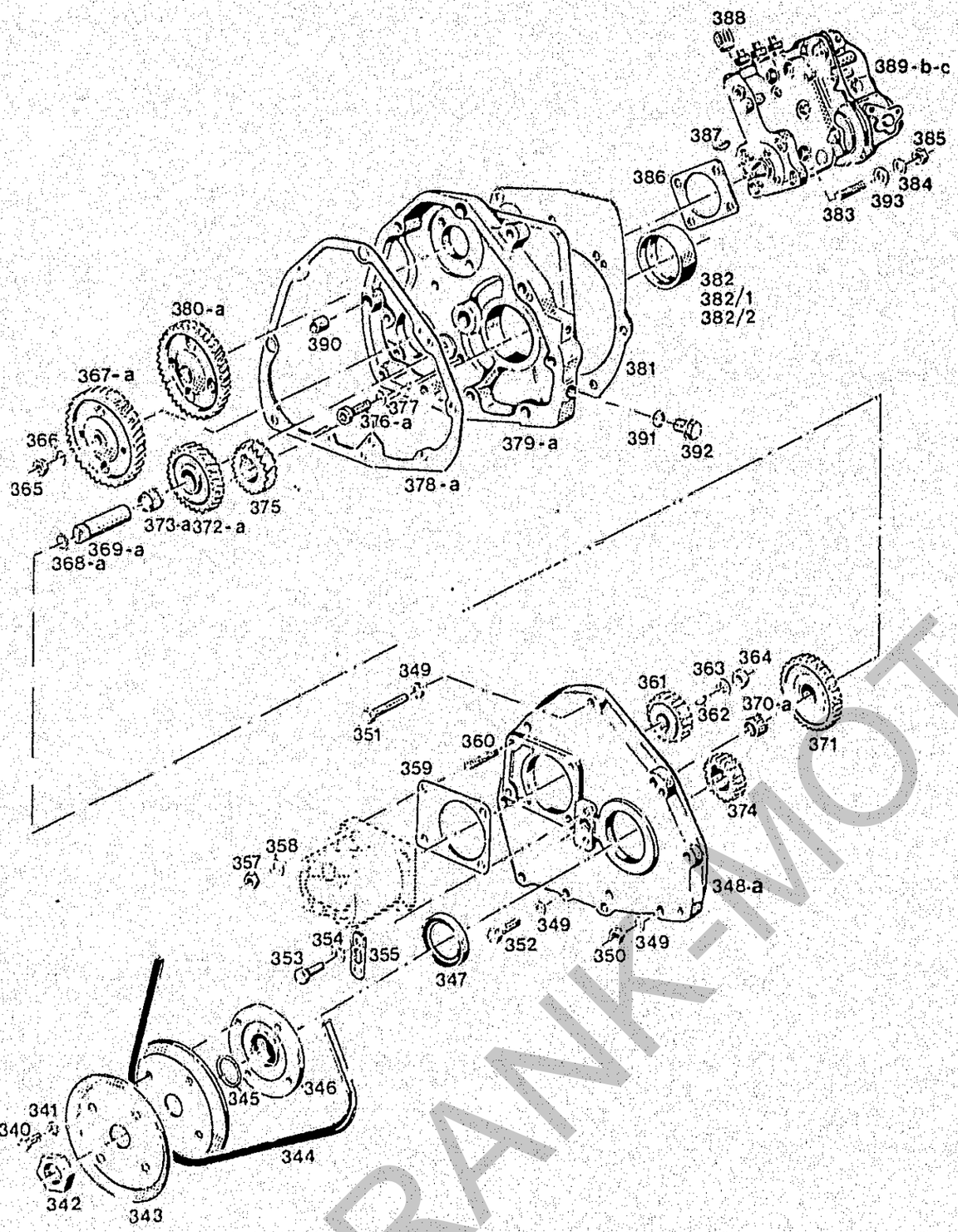

TYP 6001-3/4
BILDTAFEL NR. 6a
STEUERRÄDER, EINSPRITZPUMPE
FÜR MOTOREN MIT SEPARATER
MOTORABSTELLUNG

TYPE 6001-3/4
TABLE NO. 6a
CONTROL GEAR, INJECTION PUMP
FOR ENGINES WITH SEPARATE
ENGINE CUT-OUT

Bild-Nr. Ill.No.	Bestell-Nr. Part No.		Benennung	Abm./Bemerk. Dimen./Remarks	Stück Pieces	Denomination
*380a	118 390		Antriebsrad für Nockenwelle	Z 40, Ø113,5	1	Drive gear for camshaft
381	111 685	VD 014 80 81	Dichtung	0,5 dick	1	Gasket
382	111 657	VD 013 80 56	Hauptlagerbuchse (Original)	Ø74,5xØ70	1	Main bearing shell (standard)
382/1	118 602	VD 013 10 56	Hauptlagerbuchse (1. Übergröße)	Ø69,75	1	Main bearing shell (1st oversize)
382/2	118 603	VD 013 20 56	Hauptlagerbuchse (2. Übergröße)	Ø69,5	1	Main bearing shell (2nd oversize)
383	011 624	DIN939M10x30	Stiftschraube		3	Stud
384	010 064	DIN137B10x18	Federscheibe		3	Lock washer

* Teile eingebaut ab Motornummer
bei 6001-4 (59 PS) 6410 611
bei 6001-3 (50 PS) 6313 852
(Für Motoren mit separater Motorabstellung)

* Assembled in engine 6001-4 (59 PS)
from engine No. 6410 611, and in Type
6001-3 (50 PS) from No. 6313 852
(for engines with separate engine cut-out)

FRANK-MOTOR

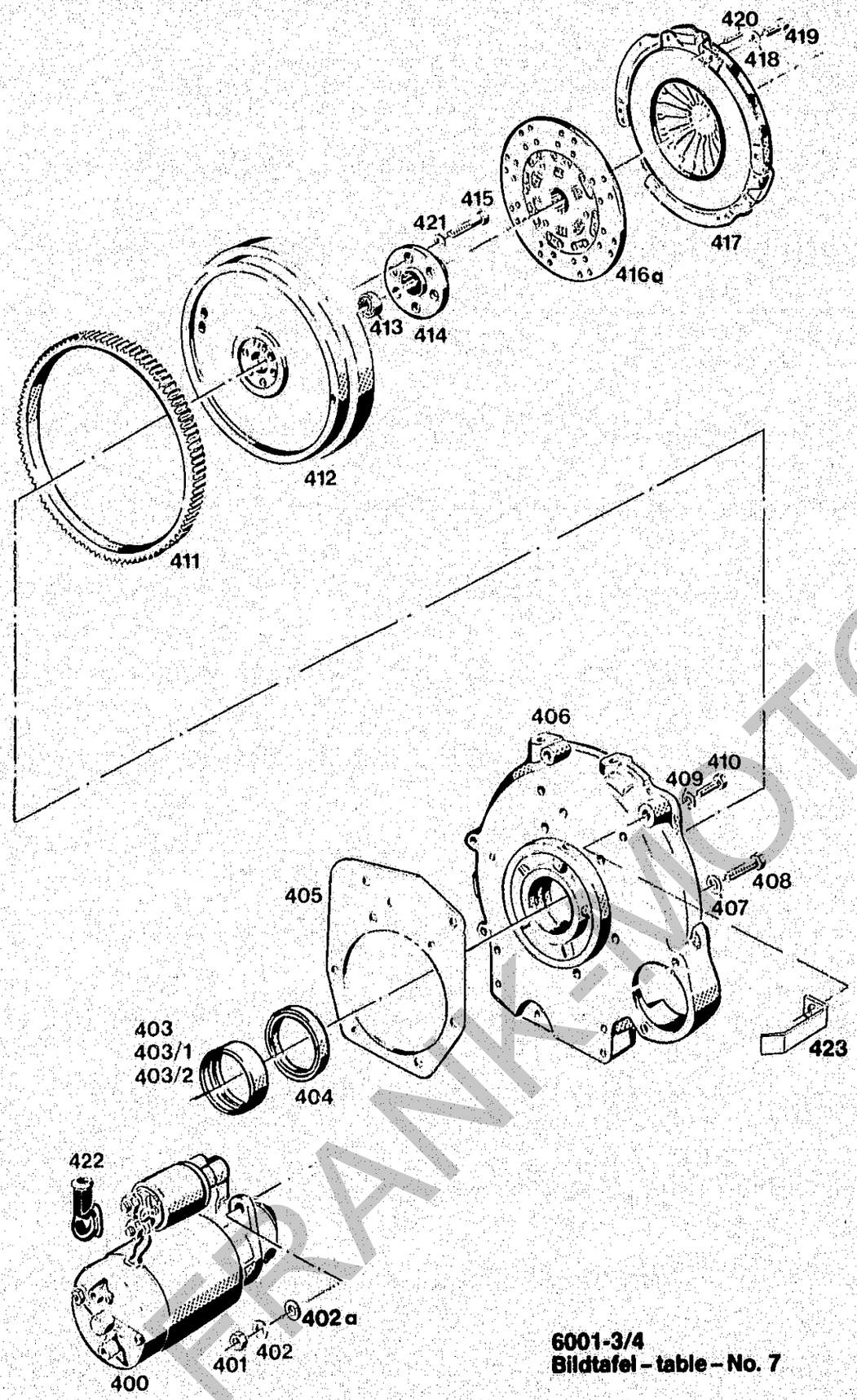

6001-3/4
Bildtafel – table – No. 7

TYPE 6001-3/4
BILDTAFEL NR. 7
KUPPLUNG, ANLASSER

TYPE 6001-3/4
TABLE NO. 7
CLUTCH, STARTER

Bild-Nr. Ill.No.	Bestell-Nr. Part No.		Benennung	Abm./Bemerk. Dimen./Remarks	Stück Pieces	Denomination
400	021 160	000 180 25 50	Zsb. Anlasser (12V 2,4 kW)	0 001 362 041	1	Starter ass. (12 V 2,4 kW)
401	011 586	DIN934M10	Sechskantmutter		2	Hexagon nut
402	010 064	DIN137B10x18	Federscheibe		2	Lock washer
402a	014 883	000 991 22 41	Scheibe	Ø10,5xØ22x5	2	Shim
403	111 657	VD 013 80 56	Hauptlagerbuchse (Originaldurchmesser Ø74,5xØ70x27)		1	Main bearing shell (original dia. Ø74,5xØ70x27)
403/1	118 602	VD 013 10 56	Hauptlagerbuchse (1. Nachschliff für Ø74,5xØ69,75x27)		1	Main bearing shell (1st recondition for Ø74,5xØ69,75x27)
403/2	118 603	VD 013 20 56	Hauptlagerbuchse (2. Nachschliff für Ø74,5xØ69,5x27)		1	Main bearing shell (2nd recondition for Ø74,5xØ69,5x27)
404	010 691	DIN3760-70x90x13	Wellendichtring		1	Oil seal
405	110 048	6001 011 01 80	Dichtung	0,5 dick	1	Gasket
406	110 044	6001 011 01 02	Lagerdeckel		1	Bearing cover
407	014 384	000 994 12 67	Sicherungsscheibe	HS 12	7	Locking tab
408	011 544	DIN933M12x40	Sechskantschraube		7	Hexagon screw
409	020 911	000 994 11 67	Sicherungsscheibe	HS 10	2	Locking tab
410	011 530	DIN933M10x30	Sechskantschraube		2	Hexagon screw
411	111 583	6001 013 01 32	Anlasserzahnkranz	Ø327x14	1	Starter gear ring
412	110 051	6001 013 01 42	Schwungrad	Ø325	1	Flywheel
413	010 243	DIN625-6002Z	Ring-Rillenlager	Ø15xØ32x9	1	Deep-groove ball bearing
414	111 619	6001 072 01 23	Mitnehmernabe	Ø84x26	1	Follower hub
415	011 060	DIN912M10x40	10.9 Innensechskant-schraube		6	Sockethead screw
416	111 617	6001 040 02 31	Zsb. Mitnehmerscheibe 20 1861 674 101 (240 TPB)	Bis Ende 1986 austauschbar	1	Follower ass. up to chassis No. .... (interchangeable)
416a	120 843		Zsb. Mitnehmerscheibe 20 1861 674 201 (240 TPB)	Ab Ende 1986 Dämpfungsfedern verbessert Federn sind mit oranger od. silberner Farbe gekennz.	1	Follower ass. (from chassis No. .... improved gas spring-marked with orange colour)
417	118 800		Zsb. Druckplatte (MF 240 belüftete Ausführung F. u. S. Nr. 06 3082 161 001)		1	Pressure plate ass. (ventilated version F. u. S. No. 06 3082 161 001)
418	010 063	DIN137B8	Federscheibe		6	Lock washer
419	011 865	DIN912M8x20	Innensechskantschraube		6	Sockethead screw
420	010 601	DIN1481-6x20	Spannstift		3	Stud
421	020 911	000 994 11 67	Sicherungsscheibe	HS 10	6	Locking tab
422	114 820	504 184 00 90	Gummikappe		1	Rubber cap
423	015 183	000 995 06 67	Befestigungsschelle	20x2,5x80	1	Fixing socket

FRANK-MOTORSPORT

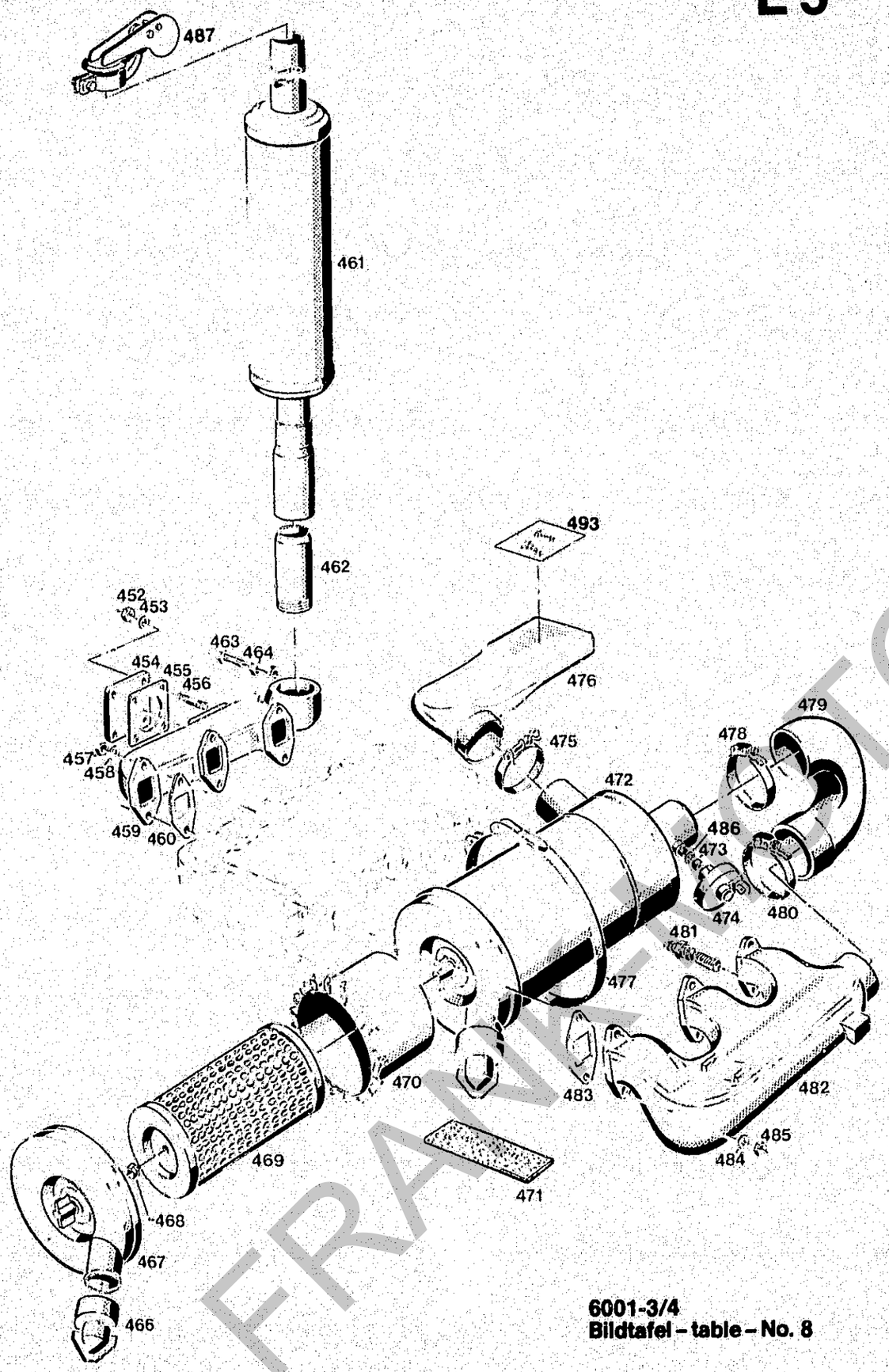

6001-3/4
Bildtafel – table – No. 8

TYPE 6001-3/4
BILDTAFEL NR. 8
LUFTFILTER, AUSPUFF

TYPE 6001-3/4
TABLE NO. 8
AIR FILTER, EXHAUST

Bild-Nr. Ill.No.	Bestell-Nr. Part No.		Benennung	Abm./Bemerk. Dimen./Remarks	Stück Pieces	Denomination
452	011 579	DIN934M8	Sechskantmutter		4	Hexagon nut
453	010 063	DIN137B8	Federscheibe		4	Loxk washer
454	109 829	VD3 142 80 05	Flansch	79x79x6,5	1	Flange
455	114 231	504 142 00 80	Dichtung	76x76x2	1	Gasket
456	011 012	DIN835M8x18	Stiftschraube		4	Stud
457	011 580	DIN934M8	Sechskantmutter		6	Hexagon nut
458	010 063	DIN137B8	Federscheibe		6	Lock washer
*459	111 622	6001 142 03 52	Auslaßkrümmer	für Saugmotor	1	Exhaust manifold (for suction engine)
460	025 800		Flanschdichtung (92x47x1)	Ersetzt 000 025 80 78 (91x47x2,5) Satzweise austauschbar	3	Flange gasket
461	110 596	6090 140 02 06	Zsb. Auspuff		1	Exhaust ass.
462	110 610	6090 142 07 35	Rohr	Ø55x4x155	1	Pipe
463	011 514	DIN933M8x25	Sechskantschraube		1	Hexagon screw
464	011 753	DIN439M8	Sechskantmutter		1	Hexagon nut
466	39 000 40 391 MH		Staubentlierungsventil	M. u. H. Teil	1	Dust outlet valve
467	45 114 17 951 MH		Boden vollst.	M. u. H. Teil	1	Base
468	01 691 08 000 MH		Bundmutter M8	M. u. H. Teil	1	Collar nut M8
469	020 606	000 025 14 52	Filterpatrone	M. u. H. Teil	1	Filter cartridge
470	45 114 06 129 MH		Leitapparat	M. u. H. Teil	1	Conductor mechanism
471	111 610	B50 025 80 82	Filterunterlage	40x114x5	3	Filter base
472	020 891	000 020 50 01	ZSB. KOMBINATIONS-LUFTFILTER M. u. H. Teil Nr. 45 114 92 314 (best. aus Teilen 466-470, 473)	Bei Turbo Motoren Filter um 180° verdreht	1	COMBINATION AIR FILTER ASS. (M. u. H. No. 45 114 92 314- (cons of parts 466-470, 473)
473	23 005 31 171 MH		Filzscheibe	M. u. H. Teil	1	Felt washer
474	020 900	000 181 81 65	Wartungsschalter		1	Service pilot switch
475	010 928	000 970 65 67	Schneckengewinde	Schelle (SGT 50-70/13)	1	Worm-Thread clamp
476	111 609	6001 025 03 81	Formstück (für Saugmotor)	307 lg.	1	Molded material 307 long (f. suction engine)
	110 070	6001 025 04 81	Formstück (für Turbomotor)	433 lg.	1	Molded material 433 long (f. turbo engine)
477	015 170	000 995 64 66	Schnellverschluß-Schelle	D 200	1	Instant locking mechanism
478	015 172	000 995 66 66	Spannschelle (62-82)	nur für Saugmotor	1	Tension clamp
479	114 946	6001 025 01 81	Gummiformstück		1	Molded rubber piece
480	015 172	000 995 66 66	Spannschelle (62-82)		1	Tension clamp
481	020 897	000 181 01 11	Glühkerze		1	Glow plug
*482	111 606	6001 025 03 05	Ansaugkrümmer	398 lg.	1	Intake manifold
483	020 894	000 025 01 78	Flanschdichtung	47x91x1	3	Flange gasket
484	010 063	DIN137B8	Federscheibe		6	Lock washer
485	011 580	DIN934M8	Sechskantmutter		6	Hexagon nut
486	010 387	DIN7603A10x14CU	Flachdichtung	Bis FG. Nr.	1	Flat gasket (up to chassis No. ....)

* Teile für Turbo-Motor siehe Bildtafel 9.

* Parts for turbo engine see table 9.

FRANK-MOTOR-PRÄTE

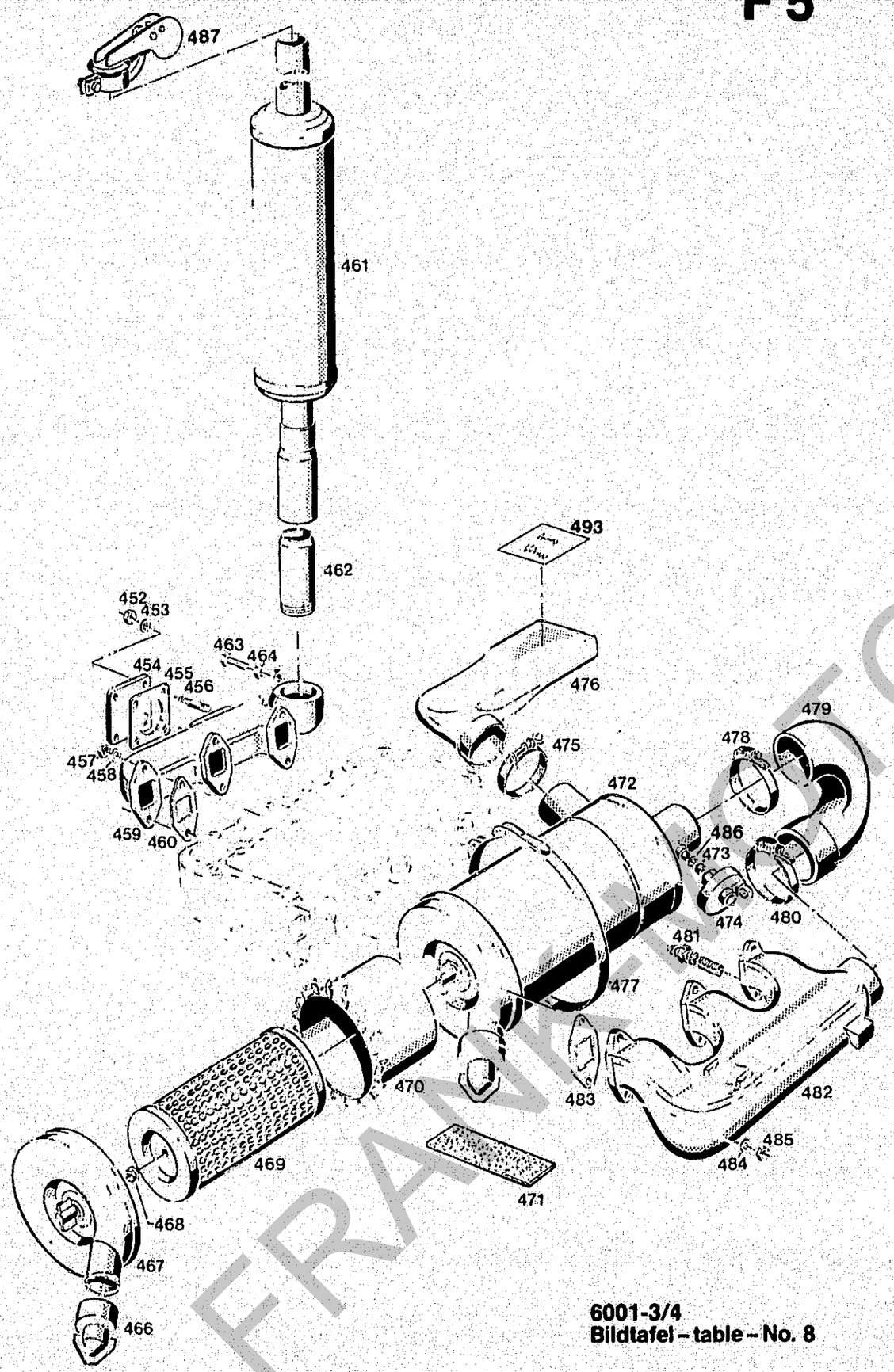

6001-3/4
Bildtafel – table – No. 8

TYPE 6001-3/4
BILDTAFEL NR. 8
LUFTFILTER, AUSPUFF

TYPE 6001-3/4
TABLE NO. 8
AIR FILTER, EXHAUST

Bild-Nr. Ill.No.	Bestell-Nr. Part No.		Benennung	Abm./Bemerk. Dimen./Remarks	Stück Pieces	Denomination
487	110 600	6090 140 01 78	Wetterschutzkappe kpl.		1	Rain protection cap compl.
493	025 148		Hinweisschild (Dauergefrierschutz bis -30°)	Ersetzt Hinweisschild 000 001 05 59 bis -20°.	1	Sign (cons. anti-free agent to -30°)

FRANKTH ORGERÄTE

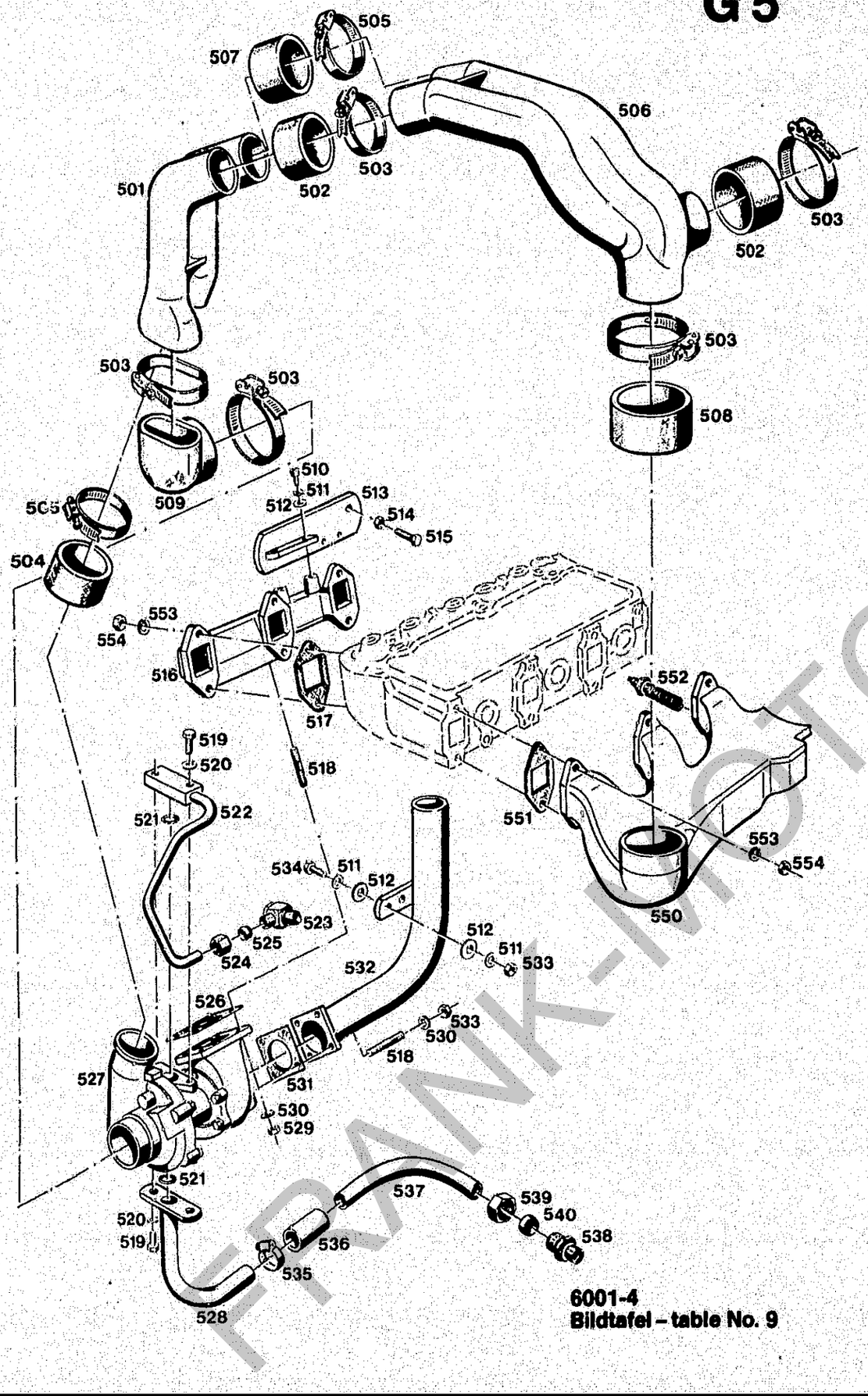

6001-4
Bildtafel – table No. 9

TYPE 6001-4
BILDTAFEL Nr. 9
TURBOLADER

TYPE 6001-4
TABLE NO. 9
TURBO CHARGER

Bild-Nr. / Ill.No.	Bestell-Nr. / Part No.		Benennung	Abm./Bemerk. / Dimen./Remarks	Stück / Pieces	Denomination
501	110 066	6001 025 05 05	Ansaugrohr	299 lg.	1	Induction pipe (299 lg.)
502	110 076	6001 025 04 84	Schlauch	Ø60x5x50	2	Hose
503	015 172	000 995 66 66	Spannschelle	62-82x12	8	Tightening clamp
504	110 074	6001 025 02 84	Schlauch	Ø50x5x50	1	Hose
505	010 951	000 970 67 66	Schlauchschelle	47-67x12	4	Hose clamp
506	110 067	6001 025 06 05	Ansaugrohr	380 lg	1	Induction pipe
507	110 075	6001 025 03 84	Schlauch	Ø55x5x50	1	Hose
508	110 077	6001 025 05 84	Schlauch	Ø70x5x40 lg	1	Hose
509	110 071	6001 025 05 81	Gummiformstück	77,5x86	1	Molded rubber piece (77,5x86)
510	011 206	DIN912M8x25	Innensechskantschraube		2	Sockethead screw
511	010 063	DIN137B8	Federscheibe		6	Lock washer
512	012 537	DIN9021-8,4	Scheibe		6	Shim
513	110 084	6001 140 01 31	Zsb. Halteschiene		1	Retaining rail ass.
514	011 580	DIN934M8	Sechskantmutter		1	Hexagon nut
515	011 515	DIN933M8x25	Sechskantschraube		1	Hexagon screw
516	110 096	6001 142 05 52	Auslaßkrümmer		1	Exhaust manifold
517	025 800		Flanschdichtung (92x47x1)	Ersetzt Nr. 000 025 80 78 (91x47x2,5) Satzweise austauschbar.	3	Flange gasket
518	011 609	DIN939M8x25	Stiftschraube		8	Stud
519	011 514	DIN933M8x25	Sechskantschraube		4	Hexagon screw
520	010 063	DIN137B8	Federscheibe		4	Lock washer
521	012 687	000 997 60 29	Runddichtring	DIN3770 Ø20x2,65	2	Sealing ring
522	114 822	6001 020 02 39	Zsb. Druckleitung	NL	1	Pressure pipe ass.
523	015 864	000 990 18 90	Drosselfreie Winkelschwenkverschraubung (mit Teilen 524 u. 525)		1	Throttle-free angle screw union (compr. parts 524 and 525)
524	022 530	000 990 31 56	Überwurfmutter	M16x1,5	1	Lock nut
525	022 532	000 990 31 57	Profilring	Ø10	1	Wedge ring
526	110 098	6001 142 01 80	Dichtung	60x90x2	1	Gasket
527	110 085	6001 140 01 40	ZSB. ABGASTURBOLADER Bitte wenden Sie sich bei Reparaturen des Abgasturboladers an den nächsten Service-Stützpunkt. Siehe nachfolgende Aufstellung.		1	EXHAUST TURBO CHARGER ASS. (The turbo charger can be only repaired by accredited service stations. Please ask Holder for addressen in your vicinity)
528	114 821	6001 020 02 42	Zsb. Rücklaufrohr		1	Return flow pipe ass.
529	022 205	DIN980M8	Sechskantmutter selbst.		4	Hexagon nut, self lock
530	010 063	DIN137B8	Federscheibe		4	Lock washer
531	114 231	504 142 00 80	Dichtung	76x76x2	1	Gasket
532	110 082	6001 140 01 07	Zsb. Rohrbogen		1	Ratchet arc ass.
533	011 580	DIN934M8	Sechskantmutter		4	Hexagon nut
534	011 518	DIN933M8x30	Sechskantschraube		2	Hexagon screw
535	010 916	000 970 26 67	Schlauchschelle	für Ø17-26	2	Hose clamp
536	110 073	6001 025 01 84	Schlauch		1	Hose
537	114 824	6001 024 03 23	Rücklaufrohr	Ø18x1,5x144	1	Return flow pipe

FRANK-NOT

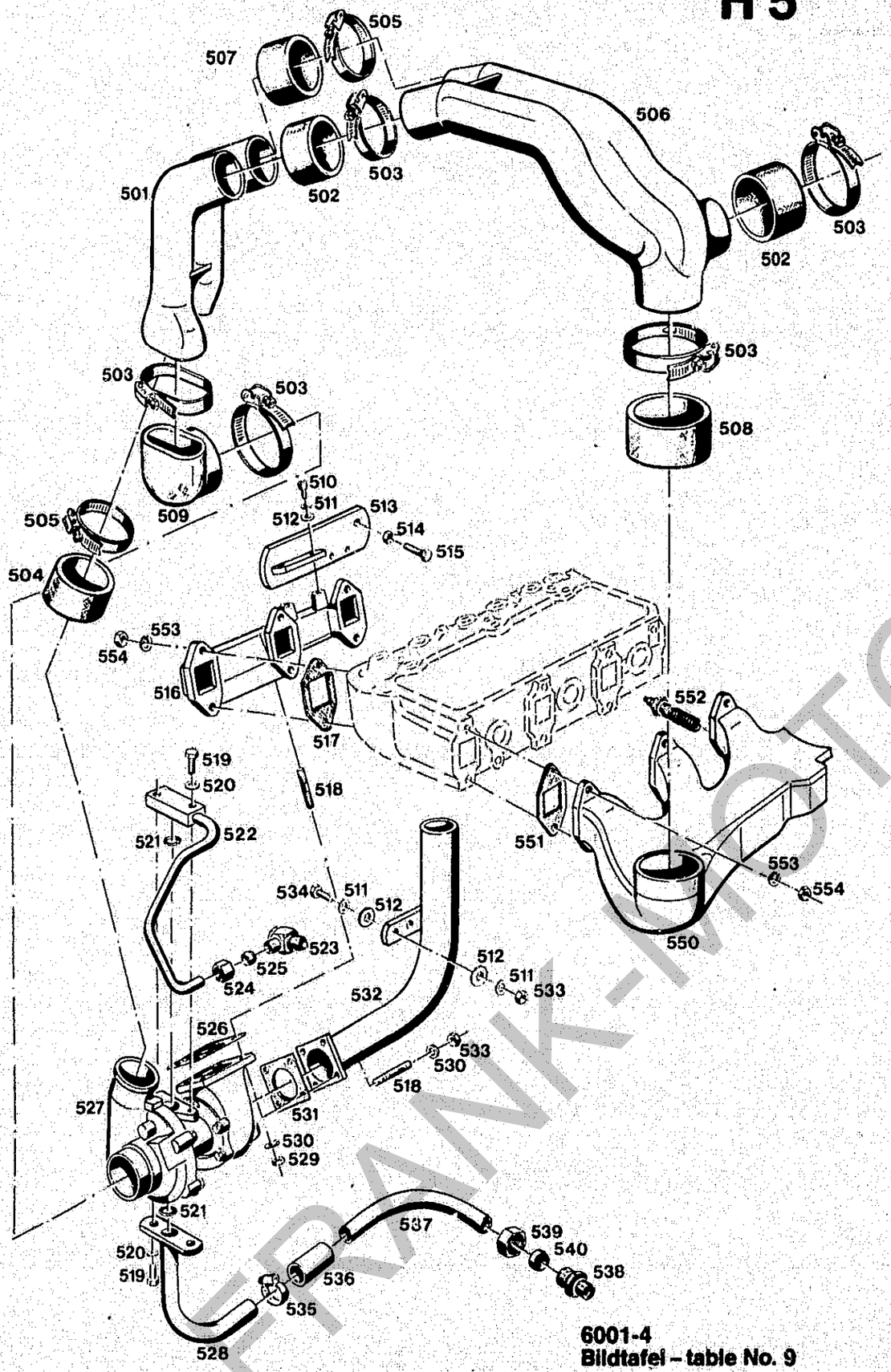

6001-4
Bildtafel – table No. 9

TYPE 6001-4
BILDTAFEL Nr. 9
TURBOLADER

TYPE 6001-4
TABLE NO. 9
TURBO CHARGER

Bild-Nr. III.No.	Bestell-Nr. Part No.		Benennung	Abm./Bemerk. Dimen./Remarks	Stück Pieces	Denomination
538	015 848	000 990 14 89	Gerade Einschraubverschraubung (mit Teilen 539 und 540)		1	Screw union, straight (compr. parts 539 a. 540)
539	022 529	000 990 30 56	Überwurfmutter	M26x1,5	1	Lock nut
540	022 531	000 990 30 57	Profilring	Ø18	1	Wedge ring
550	110 064	6001 025 04 05	Ansaugkrümmer	360 lang	1	Induction manifold (360 long)
551	020 894	000 025 01 78	Flanschdichtung	47x91x1	3	Flange gasket
552	020 897	000 181 01 11	Glühkerze		1	Glow plug
553	010 063	DIN137B8	Federscheibe		12	Lock washer
554	011 580	DIN934M8	Sechskantmutter		12	Hexagon nut
	121 288	6001 190 03 85	DICHTUNGSSATZ MOTOR (best. aus allen Dichtungen des Motors, mit Radialdichtungen)		1	ENGINE GASKET KIT (compr. all gaskets used in the engine, including radial gaskets)
	5234-89		MOTORVORWÄRMER (best. aus 1 Kabel mit Adapterstecker, sowie ein Zuleitungskabel für 220 V	DEFA/Norwegen Ersetzt 5234-91 Aust. Elkem. Reduzierstück Ø25 (123 299) mit Loctite 270 m.	1	ENGINE PRE-HEATER (cons. of 1 cable with adaptor plug and one cable for 220 V (replacing 5234-91)
	5234-98		MOTORVORWÄRMER (best. aus 1 Anschlußkabel 25 m mit US-Stecker, 1 Panzerkabel, 1 Blockwärmer 120 V 500 W	DEFA/Norwegen Ersetzt 5234-92 Aust. Elkem. Reduzierstück Ø25 (123 299) mit Loctite 270 m.	1	ENGINE PRE-HEATER (cons. of 1 connection cable 25 m with US plug, block heater 120 V 500 W (replacing 5234-92)

FRANK-MOTORGERÄTE

Servicestützpunkte für KKK Turbolader in der Bundesrepublik Deutschland

Reparaturen und Ersatzteile für Turbolader nur bei folgenden KKK Servicestellen:

Iastram-Werke GmbH & Co. KG
Service-Betrieb Hamburg
Billwerder Neuer Deich 230
20539 Hamburg 28

Tel. 040/78 19 36
FS 2 - 17 882 jamot d

Der Iastram Service ist eine
Abteilung der
Iastram-Werke GmbH & Co. KG
Billwerder Neuer Deich 603
21033 Hamburg 80

Tel. 040/72 18 061
FS 2 - 17 882 jamot d

Struck Turbotechnik GmbH
Ernestinestraße 115
45141 Essen 1

Tel. 0201/29 26 29
FS 857 895 struk d

Eugen Trost GmbH & Co.
(Stammhaus)
Waiblinger Straße 53
70372 Stuttgart 50 (Bad Cannstatt)

Tel. 0711/5065-1
FS 7 254 692 - 694

Eugen Trost GmbH & Co.
Niederlassung Frankfurt
Lärchenstraße 99
65933 Frankfurt-Griesheim 80

Tel. 0611/399051-58
FS 414 747 und
416 333

Eugen Trost GmbH & Co.
Niederlassung Kassel
Miramstraße 68
34123 Kassel-Be

Tel. 0561/50946-49
FS 99 865

Eugen Trost GmbH & Co.
Niederlassung Mannheim
Morchfeldstraße 63
68199 Mannheim 24 (Neckarau)

Tel. 0621/85 10 86
0621/85 10 80
FS 462 370

Eugen Trost GmbH & Co.
Niederlassung Nürnberg
Sigmundstraße 163
90431 Nürnberg

Tel. 0911/656 96-99
FS 622 854

Eugen Trost GmbH & Co.
Niederlassung Villingen
Industriegebiet Eschle
Mühlenstraße 17/1
78050 Villingen-Schwenningen

Tel. 07721/2 60 81-84
FS 792 506

Erich Bonn GmbH
Mainzerstraße 269
66121 Saarbrücken

Tel. 0681/6 80 35
0681/6 61 61
FS 4428 959

THE TURBO CHANGER CAN BE ONLY REPAIRED BY ACCEREDITED SERVICE STATIONS.
PLEASE ASK HOLDER FOR ADDRESSES IN YOUR VICINITY.

FRANK-MOTORGERAETE

Aufbauten vorn
Armaturen

A 7

Spaltenverzeichnis

		Zeile Spalte
Tafel 10	Haube vorn, Scheinwerfer	B 7 - C 8
Tafel 11	Haube, Hauben-Seitenteil	D 7 - D 8
Tafel 12	Kraftstofftank	E 7 - E 8
Tafel 13	Batterie, Tragerahmen	F 7 - F 8
Tafel 14	Lenkungsträger, Seilzüge	G 7 - I 8
Tafel 15	Instrumententräger, Instrumente	J 7 - K 8

Front components
instruments

A 8

Column contents

		Line columns
Table 10	Radiator surround, headlights	B 7 - C 8
Table 11	Bonnet, bonner lateral parts	D 7 - D 8
Table 12	Fuel tank	E 7 - E 8
Table 13	Battery, Carrier frame,	F 7 - F 8
Table 14	Steering support, bowden cables	G 7 - I 8
Table 15	Instrument panel, instruments	J 7 - K 8

FRANK-MOTOR VORGERAETE

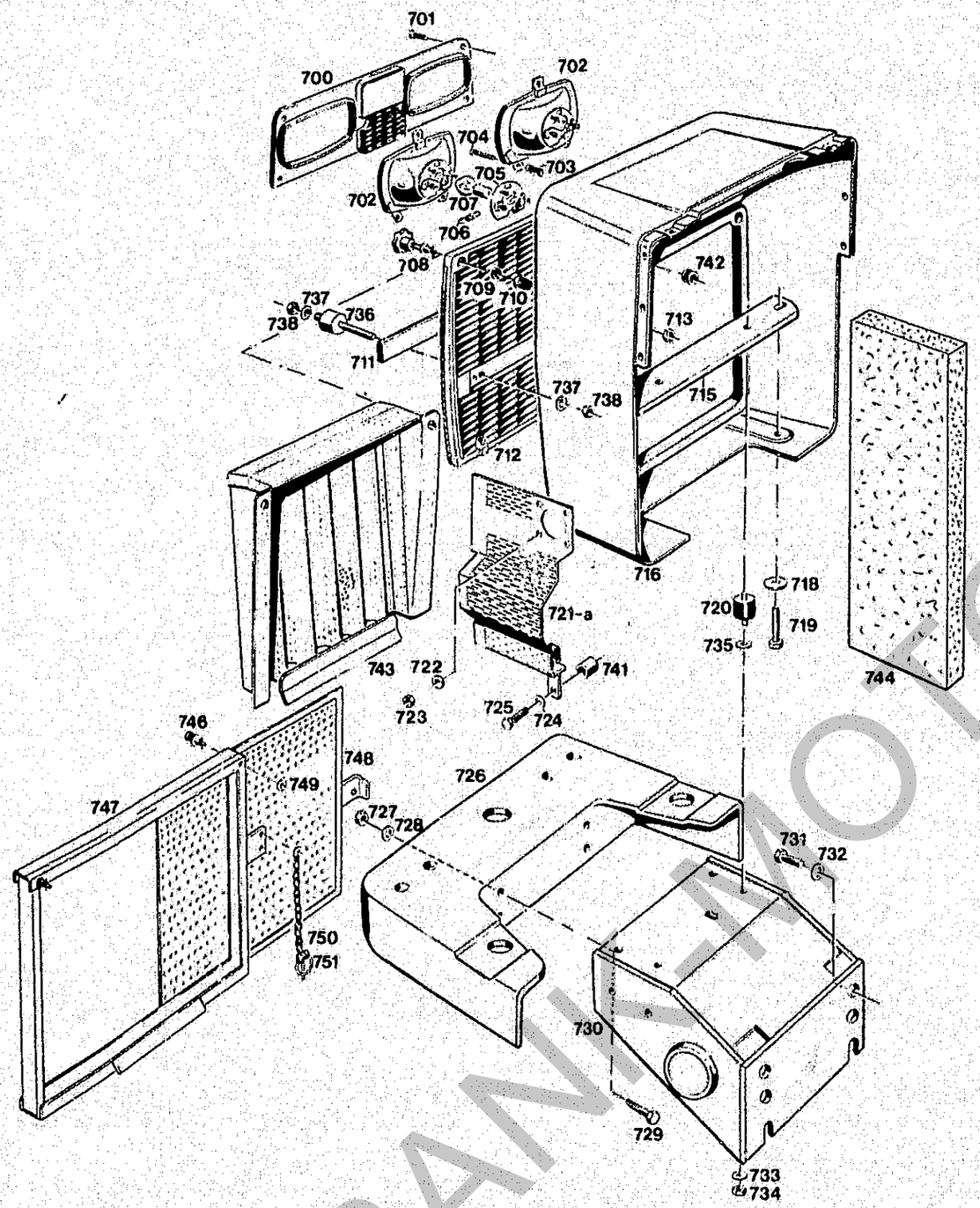

Bildtafel – table No. 10

BILDTAFEL NR. 10
HAUBE VORN,
SCHEINWERFER

TABLE NO. 10
RADIATOR SURROUND,
HEAD LIGHTS

Bild-Nr. Ill.No.	Bestell-Nr. Part No.		Benennung	Abm./Bemerk. Dimen./Remarks	Stück Pieces	Denomination
700	112 599	6080 182 01 37	Scheinwerferblende	128x450x15	1	Headlamp shield
701	022 992	000 990 42 29	Linsenschraube mit Kreuzschlitz	DIN7985M4x20	6	Lenthead screw
702	112 526	6060 180 01 62	ZSB. SCHEINWERFER-EINSATZ (mit Teilen 705, 706)	H.1SB 003 505-007	2	HEADLIGHT UNIT ASS. (w. parts 705, 706)
703	015 523	000 992 36 02	Druckfeder	Ø8,2x19,7x0,9	4	Pressure spring
704	010 456	DIN7985M4x25	Linsenschraube		6	Lentic. screw
705	9FF 066 070-00		Fassung	Hella	2	Lamp socket
706	9KD 065 353-00		Zugfeder	Hella	2	Draw spring
707	012 033	DIN72601-12V35WB	Glühlampe	Form B	2	Bulb
708	020 849	000 994 03 01	Verschlußzapfen	Ersetzt 000 994 02 01	2	Trunnion (replacing 000 994 02 01)
709	020 851	000 994 02 03	Halteschelbe		2	Retaining plate
710	020 850	000 994 02 02	Haltenocken		2	Retaining cam
711	019 416	000 004 18 01	Namenszug	36x180x4,5	1	Holder Name
712	112 570	6080 164 01 28	Ziergitter	379x463x15	1	Trim grill
713	020 841	000 990 66 50	Sechskantmutter	SW16	2	Hexagon nut
715	110 330	6045 164 01 78	Kühlerauflage	50x10x420	1	Radiator base
716	117 664	6080 164 01 31	Hauben-Vorderteil		1	Radiator surround
718	016 503	000 991 58 47	Scheibe	Ø9x40x5	2	Shim
719	011 521	DIN933M8x40	Sechskantschraube		2	Hexagon screw
720	014 824	000 992 16 91	Schwingmetall	Ø30x30	2	Buffer
721	112 546	6080 160 03 42	Zsb. Keilriemenschutz	für A62 Saugmotor	1	V-belt guard ass. (for A62 suction engine)
721a	112 547	6080 160 04 42	Zsb. Keilriemenschutz (verstärkt)	für Turbo Motor A65/C65	1	V-belt guard ass. (reinforced) (for Turbo engine A65/C65)
722	010 063	DIN137B8	Federscheibe		1	Lock washer
723	011 579	DIN934M8	Sechskantmutter		1	Hexagon nut
724	010 065	DIN137B12	Federscheibe		1	Lock washer
725	011 544	DIN933M12x40	Sechskantschraube		1	Hexagon screw
726	110 286	R 6045 064 01 10	Zugmaul vorn		1	Front hitch
727	011 590	DIN934M12	Sechskantmutter	Serienmäßig bei A62/A65 montiert	4	Hexagon nut
728	010 065	DIN137B12	Federscheibe		4	Lock washer
729	011 544	DIN933M12x40	Sechskantschraube		4	Hexagon screw
730	110 262	6045 060 01 48	Zsb. Lagerbock		1	Mounting bracket ass.
731	011 560	DIN933M16x35	Sechskantschraube		6	Hexagon screw
732	010 067	DIN137B16	Federscheibe		6	Lock washer
733	010 063	DIN137B8	Federscheibe		2	Lock washer
734	011 579	DIN934M8	Sechskantmutter		2	Hexagon nut
735	010 044	DIN125-8,4	Scheibe		n. B.	Shim
736	020 844	000 992 15 91	Schwingmetall-Puffer	Ø25, M6	2	Shock absorber
737	011 742	DIN137B6	Federscheibe		4	Lock washer
738	011 577	DIN934M6	Sechskantmutter		4	Hexagon nut
741	014 294	000 994 01 26	Distanzrohr	Ø25x5x20	1	Spacer tube
742	014 775 117 680	000 997 12 14	Gummitülle Zsb. Kühlergrill vollst. (best. aus Teilen 708-710 und 743)	7xØ15x12 Sonderzubehör bei Maschinen, die ohne Frontschutz gefahren werden, bei extremen Staubanfall	2 1	Rubber socket Radiator grill compl. (cons. of parts 708 to 710 and 743) (Special equipment for machines without radiator guard working under dusty conditions)

FRANK-MOTOR

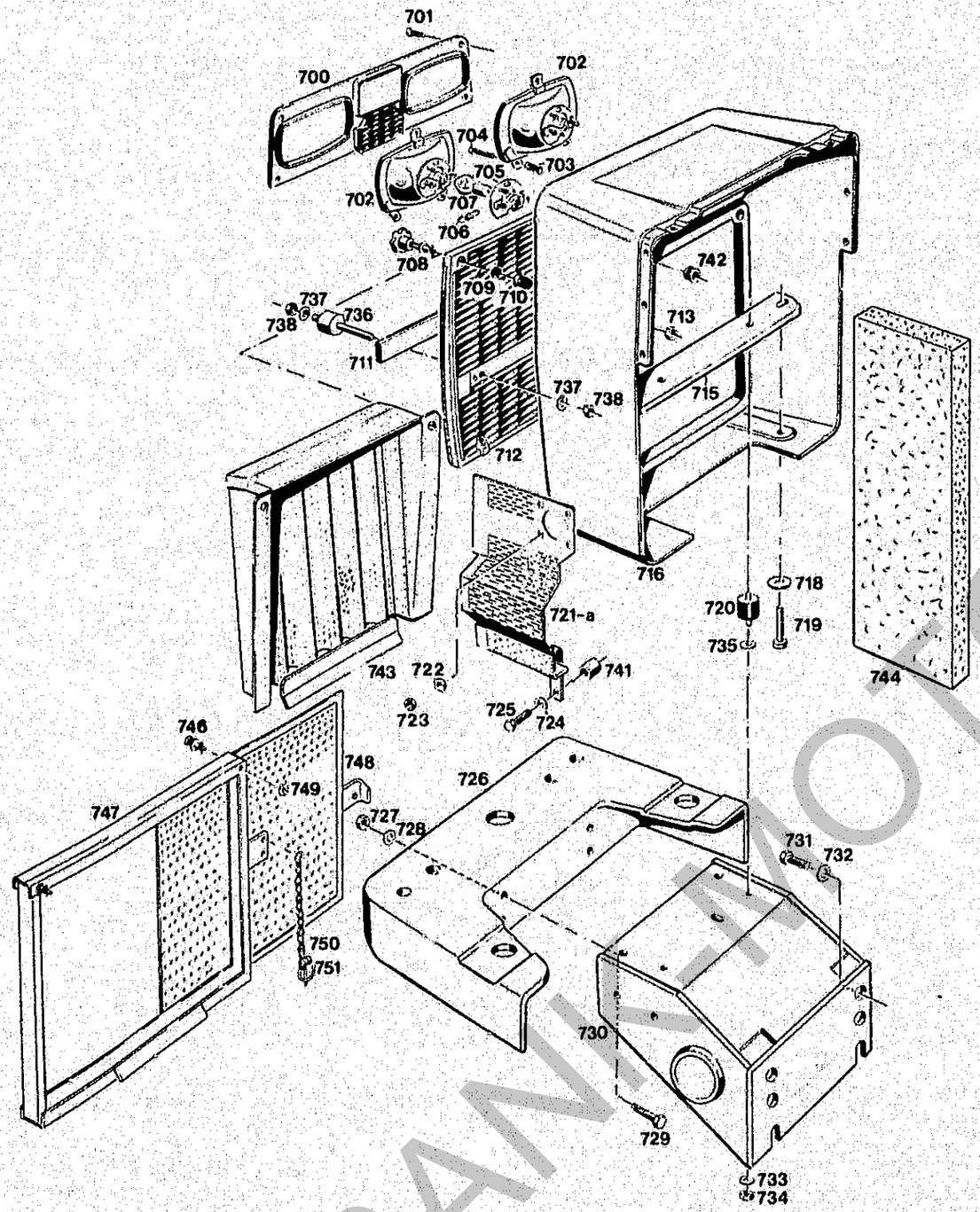

Bildtafel – table No. 10

BILDTAFEL NR. 10
HAUBE VORN,
SCHEINWERFER

TABLE NO. 10
RADIATOR SURROUND,
HEAD LIGHTS

Bild-Nr. Ill.No.	Bestell-Nr. Part No.		Benennung	Abm./Bemerk. Dimen./Remarks	Stück Pieces	Denomination
743	117 614		Kühlergrill	NL	1	Radiator grill
744	022 395	000 164 51 87	Schaumstoffplatte	500x140x40	2	Foam rubber plate
	118 649		ZSB. SCHMUTZGITTER VOLLST. (best. aus Teilen 746-751)	Zubehör	1	DUST PROTECTION GRILL COMPLETE (cons. of parts 746-751)
746	023 724		Verschlußzapfen		2	Sealing plug
747	118 650		Zsb. Rahmen	NL	1	Frame ass.
748	118 658		Zsb. Schmutzgitter	NL	1	Dust protection grill
749	020 851	000 994 0[illegible]3	Haltescheibe		2	Retaining plate
750	016 613	000 990 02 04	Zsb. Knotenkette		1	Chain ass.
751	010 467	DIN11023-5	Klappstecker		1	Dowel pin

FRANKENFORGERÄTE

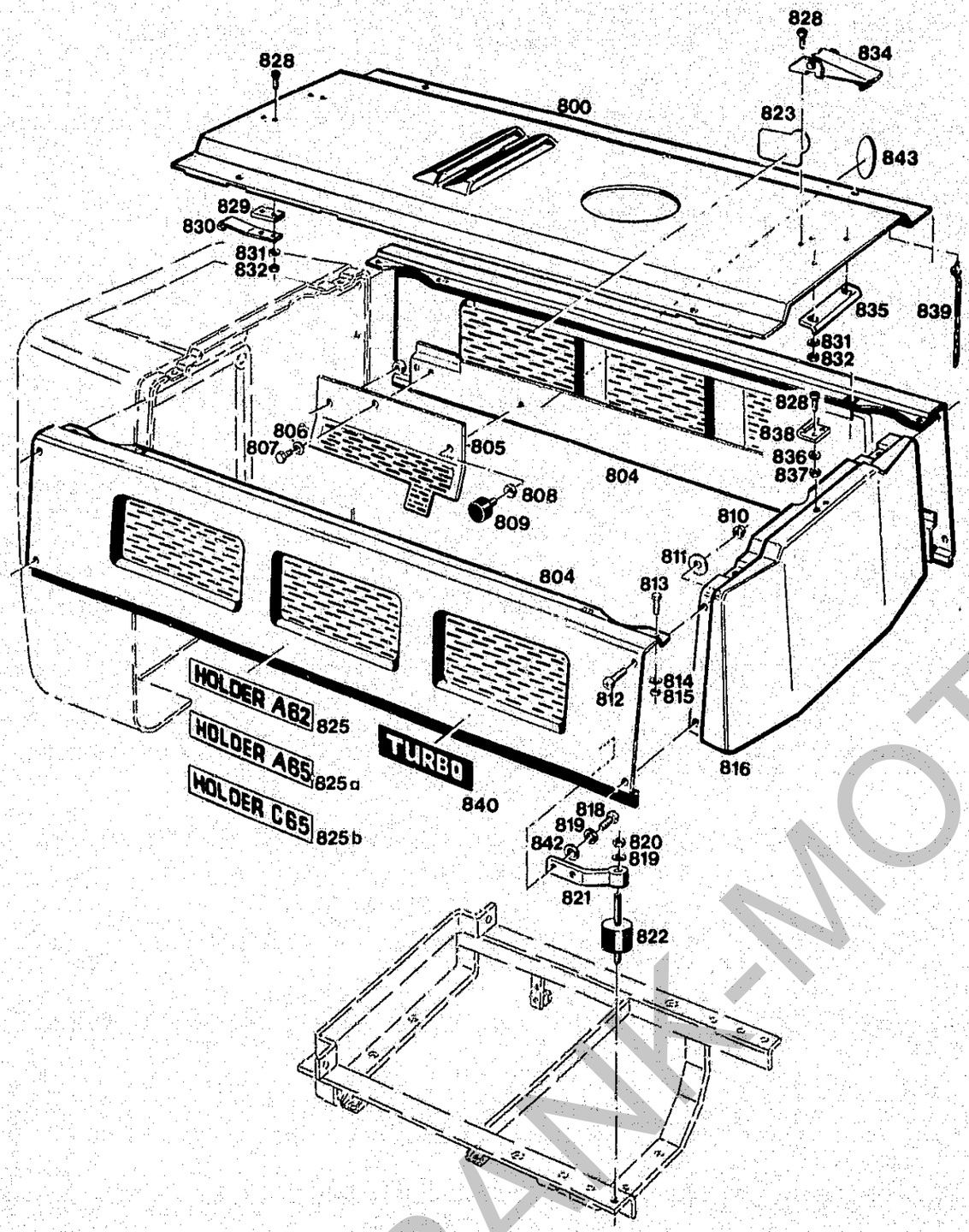

Bildtafel – table – No. 11

BILDTAFEL NR. 11
HAUBE, HAUBENSEITENTEIL

TABLE NO. 11
BONNET, BONNET L

Bild-Nr. Ill.No.	Bestell-Nr. Part No.		Benennung	Abm./Bemerk. Dimen./Remarks	Stück Pieces	Denomination
800	112 564	6080 164 04 03	Haubendeckel	1165 lang	1	Bonnet cover
804	119 459		Zsb. Haubenseitenteil	NL	2	Bonnet L
805	112 584	6080 166 02 26	Abdeckblech rechts	175x278x1,5	1	RH cover plate
806	010 063	DIN137B8	Federscheibe		1	Lock washer
807	011 507	DIN933M8x10	Sechskantschraube		1	Hexagon screw
808	010 092	DIN439M8	Fl. Sechskantmutter		2	Hexagon nut
809	020 846	000 992 19 91	Anschlagpuffer	Ø20, M8	2	Buffer
810	011 935	DIN985M8	Sicherungsmutter		8	Lock nut
811	015 671	000 991 09 40	Beilegescheibe	Ø9xØ30x3	8	Shim
812	010 462	DIN7985M8x25	Linsenschraube		8	Lenthead screw
813	011 157	DIN933M6x12	Sechskantschraube		4	Hexagon screw
814	015 618	000 991 04 39	Scheibe	Ø6,4xØ15x1	4	Shim
815	DIN980M6		Sicherungsmutter		4	Lock nut
816	112 558	6080 164 01 03	Haube hinten		1	Rear bonnet
818	011 509	DIN933M8x16	Sechskantschraube		4	Hexagon screw
819	010 063	SIN137B8	Federscheibe		6	Lock washer
820	011 579	DIN934M8	Sechskantmutter		2	Hexagon nut
821	112 541	6080 160 01 21	Zsb. Haubenträger		2	Bonnet support
822	020 845	000 992 18 91	Schwingmetall-Puffer	Ø30x25	2	Shock absorber
823	023 047	000 001 63 04	GS-Zeichen	darf nur mit Genehmigung der Firma Holder mont. werden	1	Shield
825	119 461		Typenbezeichnung	Holder A 62	2	Type plate
825a	119 462		Typenbezeichnung	Holder A 65	2	Type plate
825b	119 463		Typenbezeichnung	Holder C 65	2	Type plate
828	010 460	DIN7985-M5x16	Linsenschraube		10	Lenthead screw
829	112 579	6080 164 01 67	Zwischenstück	30x5x15	2	Intermediate piece
830	020 843	000 92 18 32	Blattfeder		2	Leaf spring
831	010 061	DIN137B5	Federscheibe		6	Lock washer
832	011 576	DIN934M5	Sechskantmutter		6	Hexagon nut
834	020 847	000 993 01 87	Spannverschluß		1	Clamp lock
835	112 578	6080 164 01 52	Anschlag	25x100x2	1	Stop
836	010 061	DIN137B5	Federscheibe		4	Lock washer
837	011 576	DIN934M5	Sechskantmutter		4	Hexagon nut
838	020 848	000 993 01 92	Gegenhaken		1	Counter hook
839	020 840	000 587 14 90	Perlonleine	Ø5x1450	1	Perlon rope
840	022 686	000 004 73 01	Typenbezeichnung	Turbo	2	Type plate "Turbo"
842	010 085	DIN433-8,4	Scheibe		8	Shim
843	025 717		Hinweisschild	FPA-Zeichen	1	Shield

FRANK-MOTOR

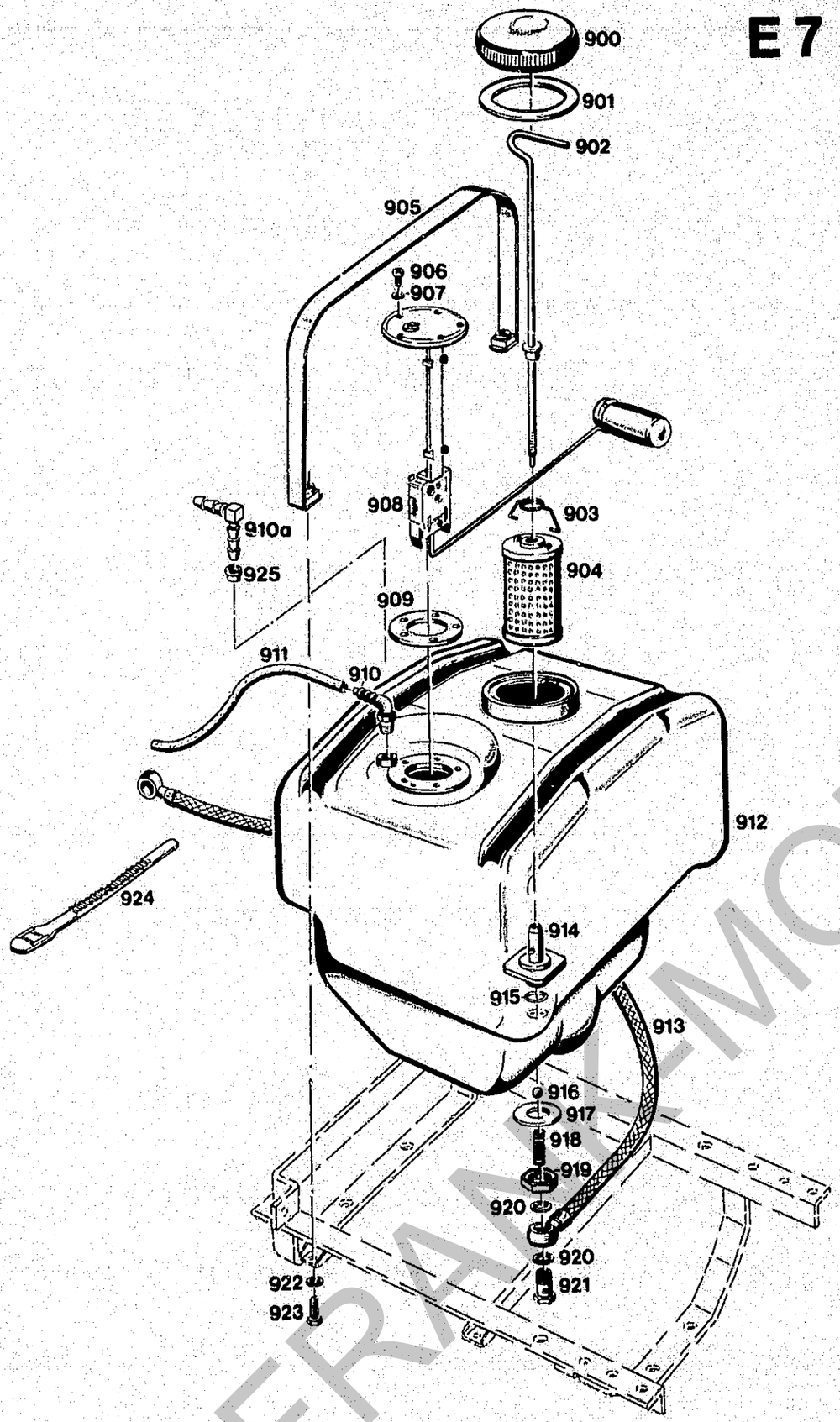

Bildtafel – table – No. 12

BILDTAFEL NR. 12
KRAFTSTOFFTANK

TABLE NO. 12
FUEL TANK

Bild-Nr. Ill.No.	Bestell-Nr. Part No.		Benennung	Abm./Bemerk. Dimen./Remarks	Stück Pieces	Denomination
900	014 859	000 993 00 22	Tankdeckel		1	Tank cover
901	014 763	000 997 09 10	Dichtring	Ø105	1	Gasket
902	110 304	6045 140 01 77	Zsb. Handgriff	NL	1	Handle ass.
903	114 641	A20 022 B 29	Haltebügel		1	Retaining shackle
904	019 465	000 022 67 51	Filtereinsatz	Ø67x115	1	Filter insert
905	018 748	000 141 05 60	Spannband (840 lg)	Ersetzt 835 lg	2	Clamping strap
906	010 459	DIN7985M5x10	Linsenschraube		5	Lenthead screw
907	024 287	DIN7603A5x9CU	Flachdichtung		6	Flat gasket
*908	110 329	6045 148 01 93	Kraftstoff-Vorratsgeber		1	Fuel supply indicator
*909	010 991	000 997 19 07	Dichtring	40,5x65x2,5	1	Sealing ring
910	018 743	000 141 02 46	Winkelschraubstutzen	Bis ca. Ende 1989 nicht austauschbar	1	Angle screw socket up to end 1989 not interchangeable
910a	126 955		Winkelschraubstutzen	Ab ca. Ende 1985 für Tank mit Metall-einlage am Einfüllhals	1	Angle screw socket
911	017 291	000 973 31 02	Leckölschlauch	Ø4,5xØ9,5x310	1	Leak oil hose
912	110 310	6045 141 01 17	Kraftstoffbehälter (mit Teil 910 a u. 925)	mit Metalleinlage am Einfüllhals ca. ab Ende 1989	1	Fuel tank
913	112 003	A45 020 80 15	Zsb. Kraftstoffleitung	735 lang	1	Fuel pipe ass.
914	110 306	6045 141 01 10	Anschlußstutzen	55 lang	1	Connect. socket
915	014 745	000 997 87 09	Ringdichtung	Ø25xØ30x2,5	1	Ring seal
916	DIN5401-9		Kugel		1	Ball
917	016 501	000 991 56 47	Scheibe	Ø22,2xØ45x2	1	Shim
918	015 520	000 992 33 02	Druckfeder	Ø8x41xØ1	1	Pressure spring
919	016 249	000 990 62 50	Sechskantmutter	M22x1,5	1	Hexagon nut
920	025 746	DIN7603A14x20AL	Dichtring		2	Sealing ring
921	025 289		Hohlschraube-10	Für Tank und an E-Pumpe	2	Hollow screw
922	010 448	DIN7980A8	Federring		4	Lock washer
923	011 168	DIN933M8x25	Sechskantschraube	Ersetzt Nr. DIN933M8x20	4	Hexagon screw
924	015 375	000 993 17 88	Kabelhalteband (170 lg)	f. Kraftstoffleitung	1	Cable retaining strap (170 long)
925	127 054		Kragengummi	ab geändertem Tank	1	Rubber

* Bei Undichtheit zwischen Tank u. Kraftstoff-vorratsanzeiger sollte anstatt Flachdichtung 010 991, Runddichtring Ø64x3 014 696 mit 4 Zyl. Schrauben 010 014 M5x6 mit 6 neuen Dichtungen 024 287 DIN7603A5x9CU eingebaut werden.

* In case of leaks between tank and fuel supply indicator the flat gasket 010 991 should be replaced by a round seal Ø64x3 014 696 with 4 cylinder screws 010 014 M5x6 together with 6 news gaskets 024 287 DIN7603A5x9CU.

FRANKMOTOR

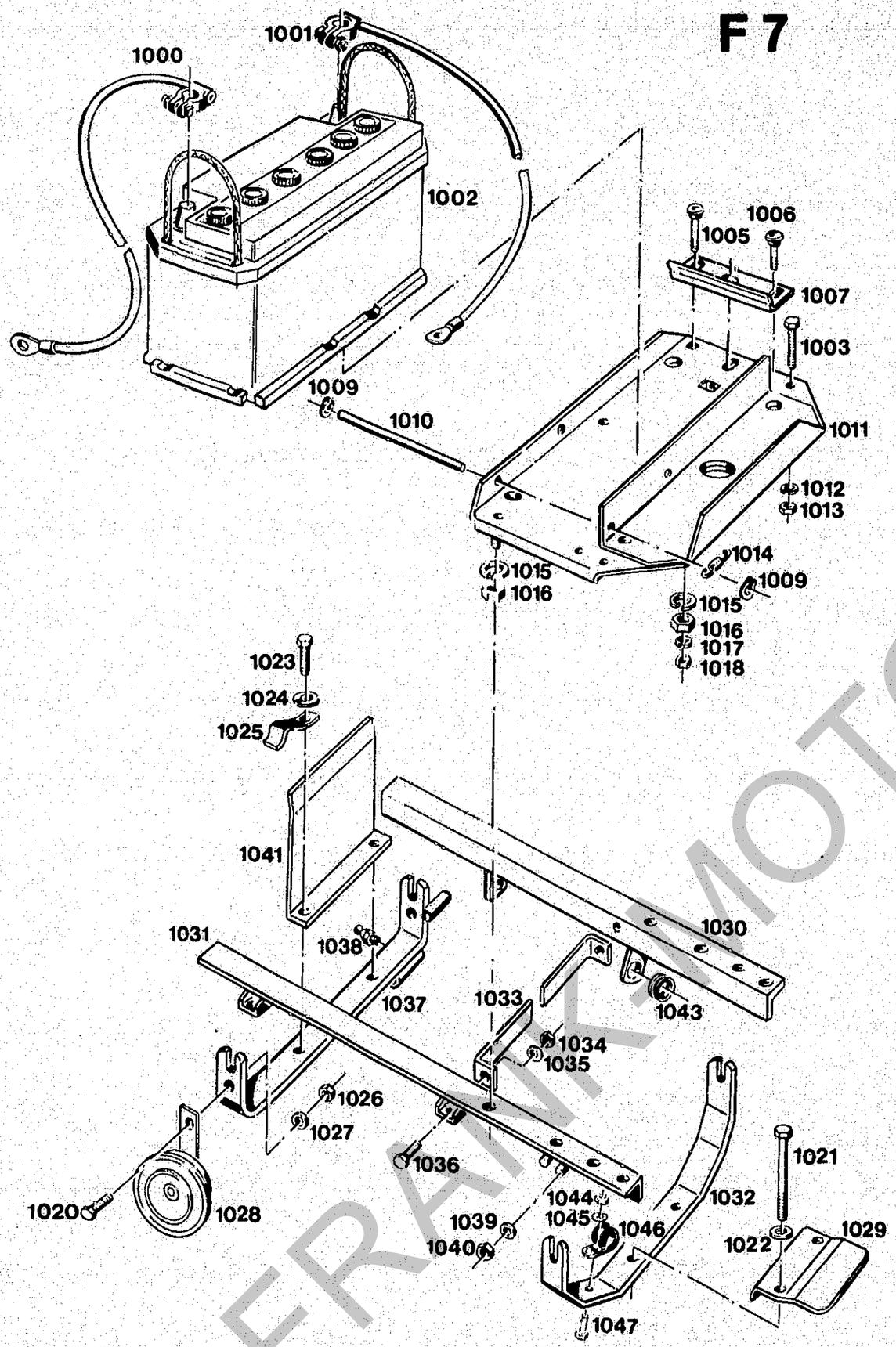

Bildtafel – table No. 13

BILDTAFEL NR. 13
BATTERIE, TRAGRAHMEN

TABLE NO. 13
BATTERY, CARRIER FRAME

Bild-Nr. Ill.No.	Bestell-Nr. Part No.		Benennung	Abm./Bemerk. Dimen./Remarks	Stück Pieces	Denomination
1000	112 518	6060 180 01 42	Zsb. Kabel	1050 lang	1	Cable ass.
1001	112 519	6060 180 02 42	Zsb. Masseband	650 lg.	1	Mass cable
1002	019 788	000 186 88 01	Batterie	12 V, 88 Ah	1	Battery
	025 136	DIN72311-D	Endpolabdeckkappe	für + pol	1	Cap for positive pole
1003	011 518	DIN933M8x30	Sechskantschraube		2	Hexagon screw
1005	010 227	DIN603M8x45	Flachrundschraube		1	Flathead screw
1006	010 226	DIN603M8x30	Flachrundschraube		1	Flathead screw
1007	110 334	6045 187 01 37	Batterieklemmstück	170x3	1	Retaining plate
1009	014 417	000 994 10 75	Greifring	G10x1,2	2	Ring
1010	110 332	6045 187 01 20	Haltebolzen	Ø10x190	1	Retaining bolt
1011	110 259	6045 060 03 45	Zsb. Tragblech		1	Carrier plate ass.
1012	010 448	DIN7980A8	Federring		2	Spring ring
1013	011 579	DIN934M8	Sechskantmutter		2	Hexagon nut
1014	015 569	000 992 44 12	Zugfeder	lØ7x40xØ1,1	1	Draw spring
1015	010 058	DIN127A14	Federring		2	Spring ring
1016	011 594	DIN934M14	Sechskantmutter		2	Hexagon nut
1017	010 448	DIN7980A8	Federring		2	Spring ring
1018	011 579	DIN934M8	Sechskantmutter		2	Hexagon nut
1020	011 511	DIN933M8x20	10.9 Sechskantschraube		1	Hexagon screw
1021	011 118	DIN931M12x110	Sechskantschraube		2	Hexagon screw
1022	010 057	DIN127A12	Federring		2	Spring ring
1023	011 540	DIN933M12x30	Sechskantschraube		2	Hexagon screw
1024	010 057	DIN127A12	Federring		2	Spring ring
1025	019 661	000 184 01 14	Haltewinkel	20x1,5x75	1	Retaining angle
1026	011 579	DIN934M8	Sechskantmutter		1	Hexagon nut
1027	010 063	DIN137B8	Federscheibe		1	Lock washer
1028	021 098	000 180 12 06	Zsb. Signalhorn	B,0320 043 010	1	Horn ass.
1029	110 272	6045 062 01 16	Abdeckblech		1	Cover plate
1030	110 260	6045 060 04 45	Zsb. Tragleiste rechts	NL	1	Support rail ass. right
1031	110 261	6045 060 05 45	Zsb. Tragleiste links	NL	1	Support rail ass. left
1032	110 282	6045 062 04 36	Tragbügel hinten	35x10x582	1	Support bracket, rear
1033	110 284	6045 062 02 37	Anschlag		1	Limit stop
1034	011 579	DIN934M8	Sechskantmutter		2	Hexagon nut
1035	010 063	DIN137B8	Federscheibe		2	Lock washer
1036	011 511	DIN933M8x20	Sechskantschraube		2	Hexagon screw
1037	110 263	6045 060 01 71	Tragbügel vorn		1	Support bracket, front
1038	010 490	DIN71412CM8x1	Schmiernippel		1	Grease nipple
1039	014 912	000 991 57 41	Beilegscheibe	10,5x28x4	4	Shim
1040	011 685	DIN985M10	Sechskantmutter s.		4	Hexagon screw
1041	110 273	6045 062 02 16	Stützblech		1	Support plate
1043	014 779	000 997 18 14	Gummitülle	24x9	1	Rubber socket
1044	011 579	DIN934M8	Sechskantmutter		1	Hexagon nut
1045	010 063	DIN137B8	Federscheibe		1	Lock washer
1046	015 176	000 995 67 66	Rohrschelle m. Gummiprofil		1	Pipe socket w. rubber profil
1047	011 168	DIN933M8x25	Sechskantschraube		1	Hexagon screw

FRANK MOTOR

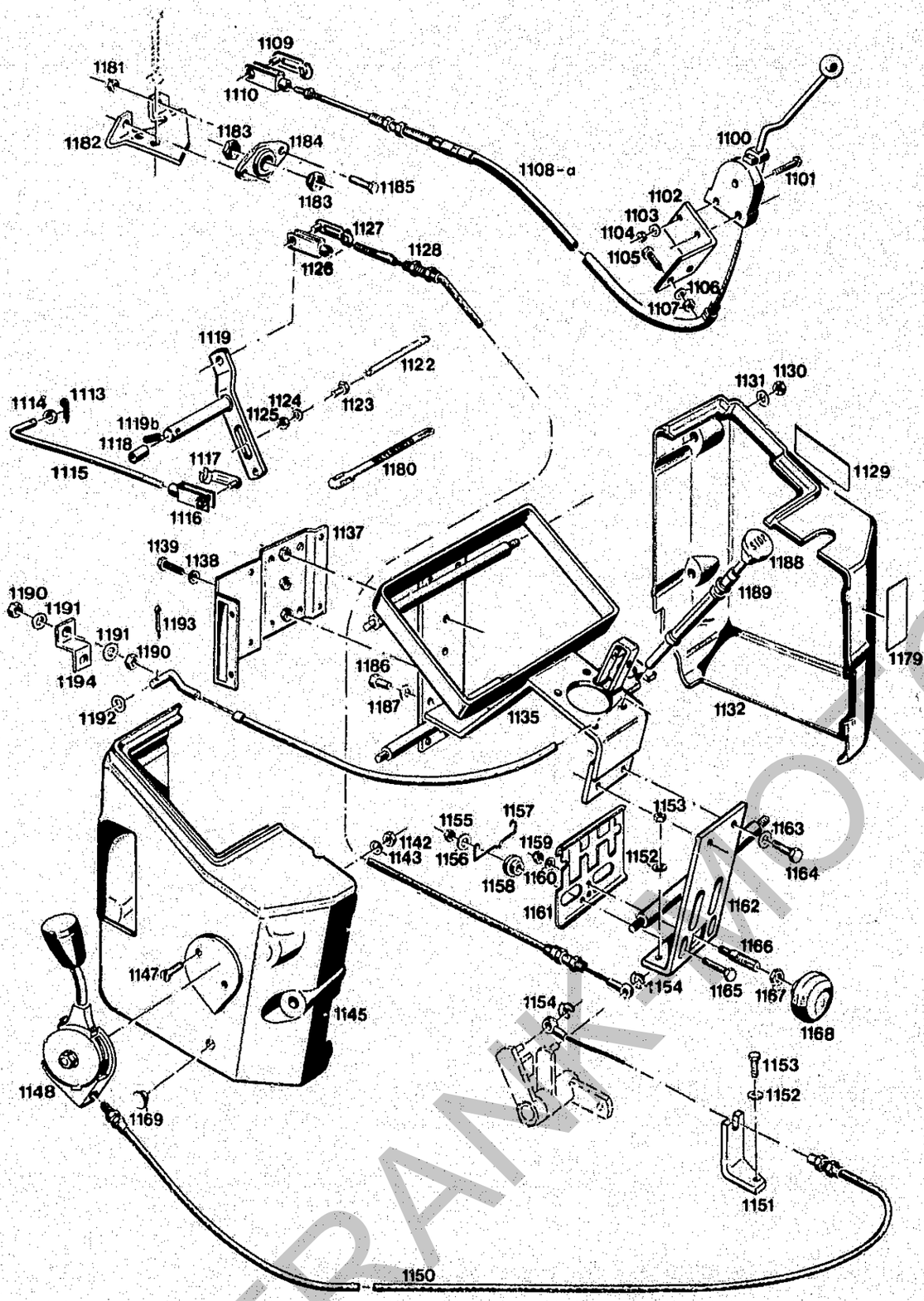

Bildtafel – table No. 14

BILDTAFEL NR. 14
LENKUNGSTRÄGER, SEILZÜGE

TABLE NO. 14
STEERING SUPPORT, BOWDEN CABLES

Bild-Nr. / Ill.No.	Bestell-Nr. / Part No.		Benennung	Abm./Bemerk. / Dimen./Remarks	Stück / Pieces	Denomination
1100	108 889	6090 040 02 12	Zsb. Betätigungshebel	(ohne Seilzug)	1	Clutch operat. lever
1101	010 208	DIN601M6x30	Sechskantschraube		2	Hexagon screw
1102	108 901	6090 042 02 33	Halter	70x5x165	1	Retainer
1103	011 742	DIN137B6	Federscheibe		2	Lock washer
1104	011 577	DIN934M6	Sechskantmutter		2	Hexagon nut
1105	011 518	DIN933M8x30	Sechskantschraube		2	Hexagon screw
1106	010 063	DIN137B8	Federscheibe		2	Lock washer
	010 044	DIN125-8,4	Scheibe		2	Shim
1107	011 579	DIN934M8	Sechskantmutter		2	Hexagon nut
1108	110 567	6090 130 02 26	Zsb. Seilzug kpl. (795 lg.) (mit Teilen 1109 und 1110)	Bis FG. Nr. .... austauschbar	1	Bowden cable ass. (795 long) (w. parts 1109 and 1110) interchangeable
1108a	121 932		Zsb. Seilzug kpl. (805 lg.) (mit Teilen 1109 und 1110)	Ab FG. Nr.	1	Cable ass. (805 long) (w. parts 1109 and 1110) from chassis No. ....
1109	016 642	000 990 06 26	ES-Bolzen	6x24	1	Bolt
1110	016 620	000 990 01 16	Gabelkopf	6x24	1	Clevis
1113	022 257	DIN94-2x16	Splint		1	Split pin
1114	010 051	DIN126-6,6	Scheibe		1	Shim
1115	110 574	6090 131 01 08	Regulierstange	Ø5,8x242	1	Regulator rod
1116	016 620	000 990 01 19	Gabelkopf	G6x24	1	Clevis
1117	016 642	000 990 06 26	ES-Bolzen	6x24	1	Bolt
1118	DIN1498-12x16x14		Lagerbüchse	EG 12/16x14	2	Bushing
1119	110 545	6090 130 02 12	Zsb. Hebel		1	Lever ass.
1119 b	010 592	DIN1481-4x14	Spannhülse		1	Tension sleeve
1122	015 571	000 992 47 12	Zugfeder	Ø1,4xØ15x105	1	Draw spring
1123	011 507	DIN933M8x10	Sechskantschraube		1	Set screw
1124	010 063	DIN137B8	Federscheibe		1	Lock washer
1125	011 579	DIN934M8	Sechskantmutter		1	Hexagon nut
1126	016 620	000 990 01 19	Gabelkopf	6x24	1	Clevis
1127	016 642	000 990 06 26	ES-Bolzen	6x24	1	Bolt
1128	110 564	6090 130 05 23	Zsb. Seilzug mit 2 Stellschrauben	988 lg.	1	Gas cable ass. (988 lg.) w. 2 set screw
1129	019 841	000 001 01 01	Schaltschild	ZWK	1	Selector diagram
1130	011 579	DIN934M8	Sechskantmutter		6	Hexagon nut
1131	010 063	DIN137B8	Federscheibe		6	Lock washer
*1132	112 595	6080 166 01 73	Seitenverkleidung rechts	grün A 62/A 65	1	Side panelling RH (green)
	120 886		Seitenverkleidung rechts	orange C 65	1	Side panelling right (orange C 65)
1135	119 465		Zsb. Lenkungsträger (best. aus Teilen 1135, 1162-1164)	NL	1	Steering support ass. (cons. of parts 1135, 1162-1164)
1137	110 168	6015 110 01 59	Zsb. Halteblech	NL 280x135x2	1	Retaining plate ass.
1138	010 063	DIN137B8	Federscheibe		2	Lock washer
1139	011 204	DIN912M8x16	Zylinderschraube		2	Cylindrical screw
1142	011 579	DIN934M8	Sechskantmutter		2	Hexagon nut

* Ab Mitte 87 nur noch orange

* From mid 87 orange

FRANK-MOTOR

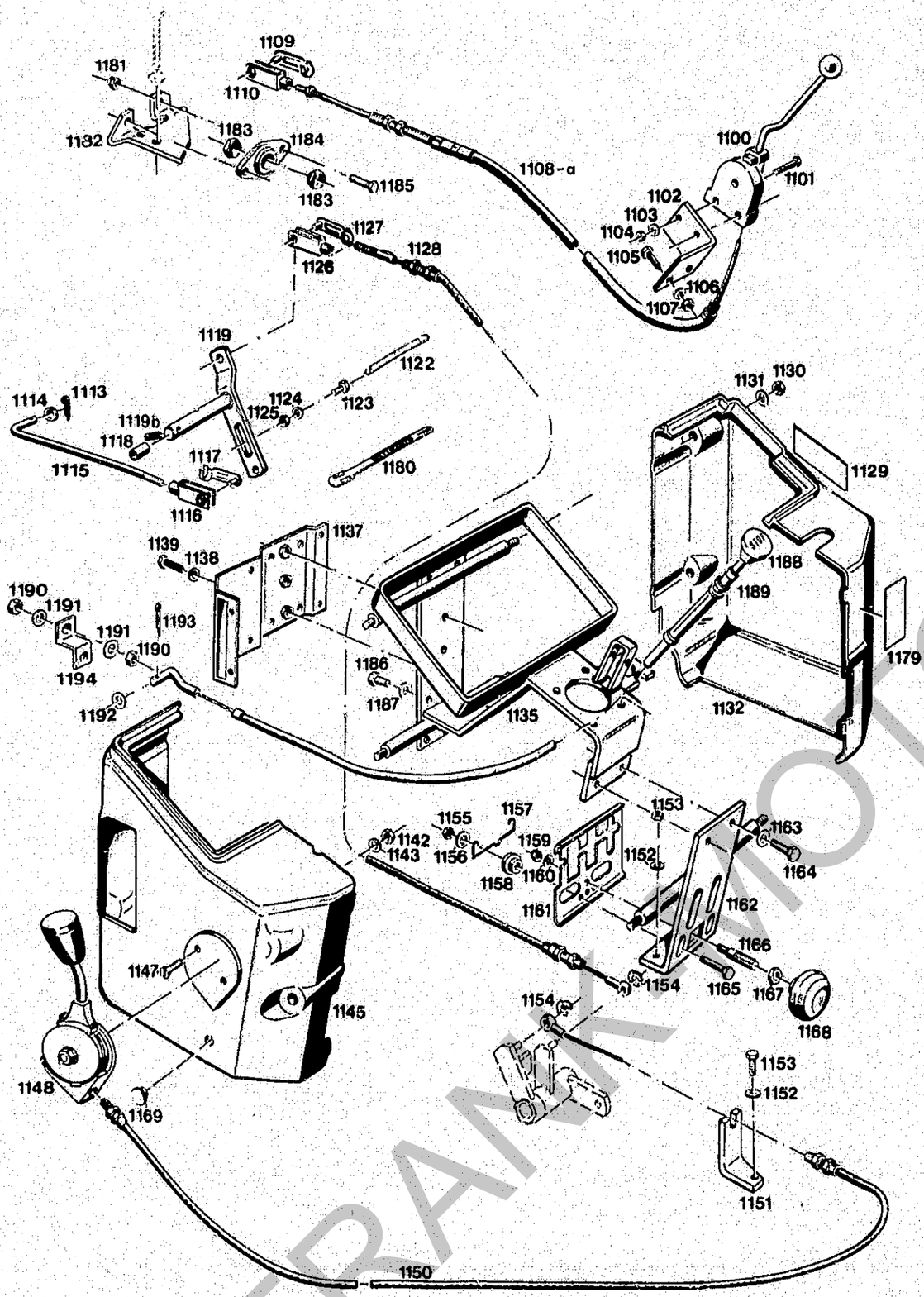

Bildtafel – table No. 14

BILDTAFEL NR. 14
LENKUNGSTRÄGER, SEILZÜGE

TABLE NO. 14
STEERING SUPPORT, BOWDEN CABLES

Bild-Nr. Ill.No.	Bestell-Nr. Part No.		Benennung	Abm./Bemerk. Dimen./Remarks	Stück Pieces	Denomination
1143	010 063	DIN137B8	Federscheibe		2	Lock washer
*1145	112 597	6080 166 02 73	Seitenverkleidung links	grün A 62/A 65	1	Side panelling, left green
	120 887		Seitenverkleidung links	orange C 65	1	Side panelling, left orange
1147	DIN965M8x15		Senkschraube		2	Countersunk screw
1148	117 020		Regulierhebel		1	Regulator lever
1150	113 435	6090 130 07 23	Zsb. Seilzug	908 lg.	1	Throttle cable ass. (908 long)
1151	120 447		Widerlager	125x30x5	1	Abutment ass.
1152	010 063	DIN137B8	Federscheibe		2	Lock washer
1153	01[illegible] 509	DIN933M8x16	Sechskantschraube		2	Hexagon screw
1154	014 579	000 994 01 64	Kl. Sicherung	Ø6	2	Circlip
1155	011 579	DIN934M8	Sechskantmutter		2	Hexagon nut
1156	010 063	DIN137B8	Federscheibe		2	Lock washer
1157	015 609	000 992 01 33	Rastenfeder	Ø1,6	1	Groove spring
1158	014 232	000 994 37 23	Distanzring	Ø24x10	2	Spacer ring
1159	011 935	DIN985M8	Sechskantmutter s.		1	Hexagon nut
1160	010 085	DIN433-8,4	Scheibe		1	Shim
1161	116 357	6040 078 03 94	Sicherungsblech (114x140x2)	Ersetzt Sicherungsblech 6040 078 01 94	1	Locking tab (replacing locking tab 6040 078 01 94)
1162	119 465		Zsb. Lenkungsträger (best. aus Teilen 1135, 1162-1164)	NL	1	Steering support ass. (cons. of parts 1135, 1162-1164)
1163	010 064	DIN137B10x18	Federscheibe		2	Lock washer
1164	011 525	DIN933M10x20	Sechskantschraube		2	Hexagon screw
1165	011 516	DIN933M8x28	Sechskantschraube		2	Hexagon screw
1166	016 149	000 990 29 40	Gewindebolzen	M12x52	1	Thread bolt
1167	010 096	DIN439M12	Fl. Sechskantmutter		1	Hexagon nut
1168	116 663	6040 999 03 10	Schaltknopf M12	E. 000 999 33 10	1	Selector button
1169	015 363	000 993 16 65	Verschlußkappe	Entfällt ab 87	1	Blanking plug (ommitted from 87)
1179	019 845	000 001 05 01	Schaltschild	Heckhydraulik	1	Selector indicator (rear hydraulics)
	022 881	000 001 13 01	Schaltschild für Steckkupplung hinten	32x62	n. B.	Selector diagram f. control valves
	022 880	000 001 12 01	Schaltschild für Frontaushebung	32x62	n. B.	Selector diagram f. front lift
	019 846	000 001 06 01	Schaltschild für Frontladerschaufel	32x62	n. B.	Selector diagram f. front loader
	019 847	000 001 07 01	Schaltschild für Frontladerschwinge	32x62	n. B.	Selector diagram f. front loader arm
1180	015 374	000 993 10 88	Kabelhalteband	140 lg.	1	Cable retaining strap (140 lg.)
1181	011 683	DIN985M6	Sechskantmutter selbsts.	Ersetzt DIN980M6	2	Hexagon nut, self-lock
1182	117 315		Widerlager	4x80x110	1	Abutment
1183	117 566		Ansatzmutter	M12x1	2	Collar nut
1184	117 565		Kugelgelenk	KG12	1	Ball joint

* Ab Mitte 87 nur noch orange

* From mid 87 orange

FRANK MOTOR-RET

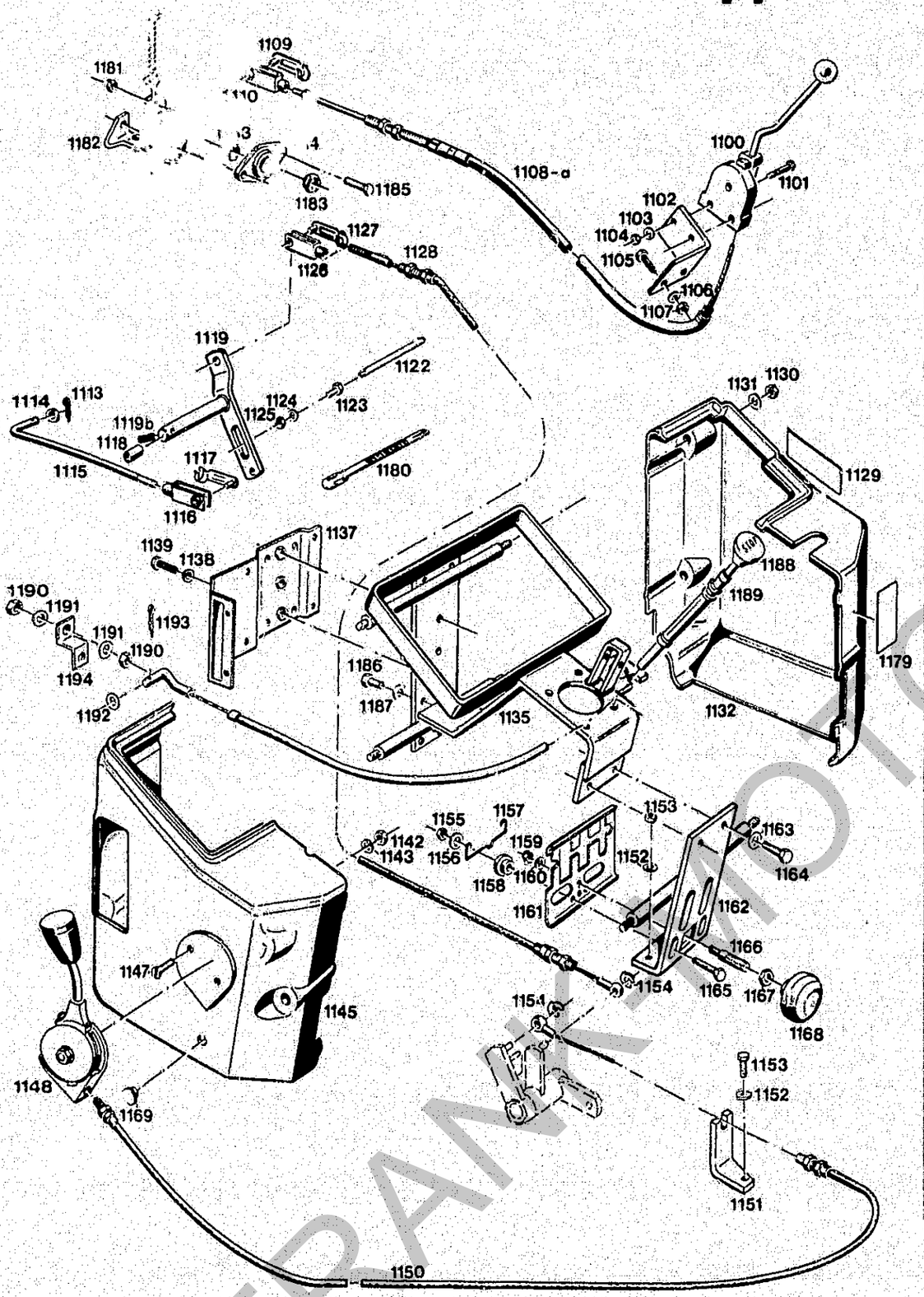

Bildtafel – table No. 14

BILDTAFEL NR. 14
LENKUNGSTRÄGER,
SEILZÜGE

TABLE NO. 14
STEERING SUPPORT,
BOWDEN CABLES

Bild-Nr. Ill.No.	Bestell-Nr. Part No.		Benennung	Abm./Bemerk. Dimen./Remarks	Stück Pieces	Denomination
1185	011 155	DIN933M6x16	Sechskantschraube	Niro	2	Hexagon screw
1186	DIN933M12x20		Sechskantschraube		4	Hexagon screw
1187	010 065	DIN137B12	Federscheibe		4	Lock washer
1188	023 142		Ziehknopf (M5)	Stop	1	Pull button
1189	118 568		Zsb. Seilzug	1614 lang	1	Cable ass.
1190	011 579	DIN934M8	Sechskantmutter		2	Hexagon nut
1191	010 085	DIN433-8,4	Scheibe		2	Shim
1192	DIN126-5,5		Scheibe		1	Shim
1193	022 257	DIN94-2x16	Splint		1	Split pin
1194	118 393		Widerlager	77x25x2,5	1	Counter bearing

FRANK-MOTOR
NACHDRUCK VERBOTEN

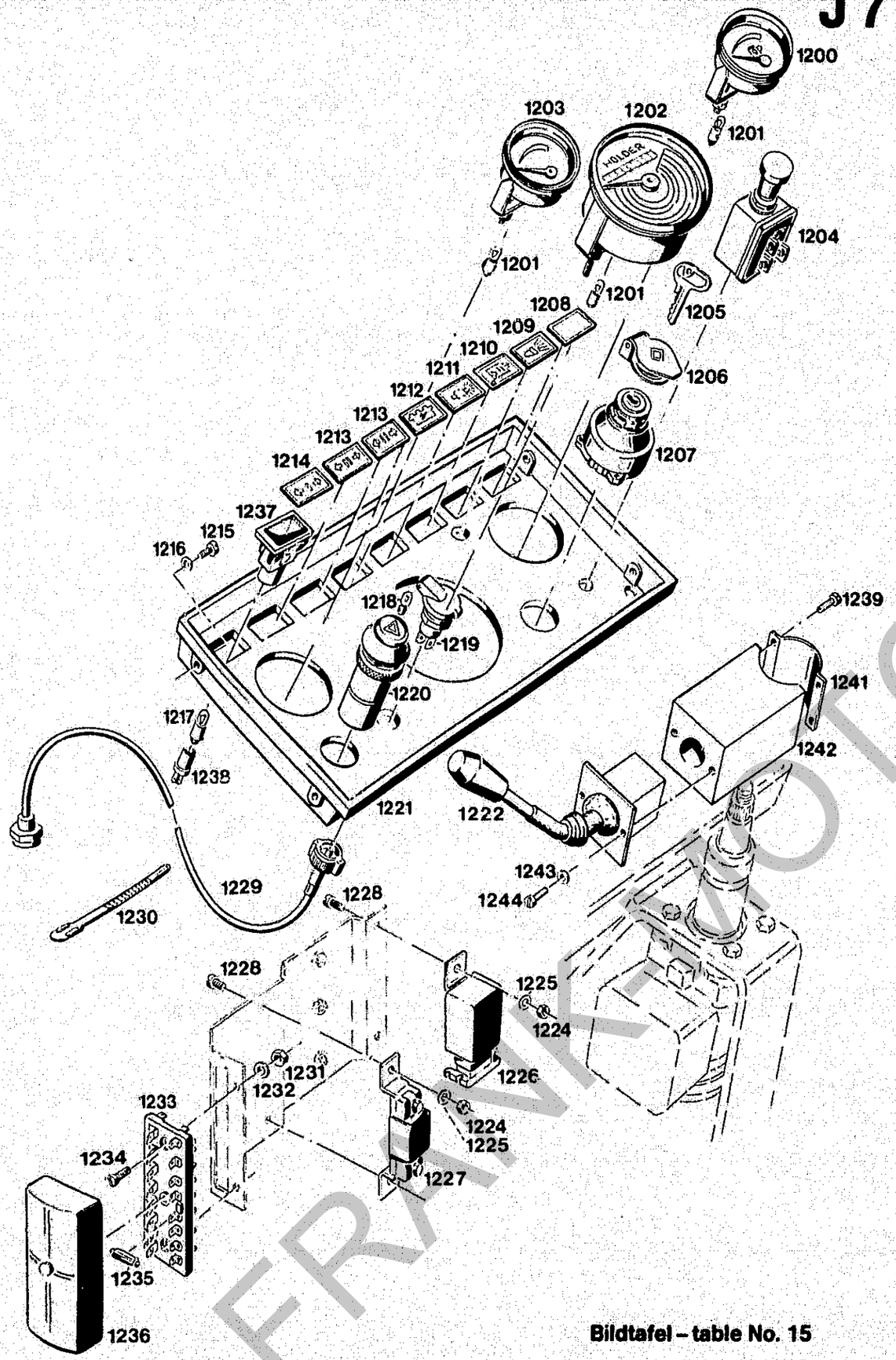

Bildtafel – table No. 15

BILDTAFEL NR. 15
INSTRUMENTENTRÄGER, INSTRUMENTE

TABLE NO. 15
INSTRUMENT PANEL, INSTRUMENTS

Bild-Nr. Ill.No.	Bestell-Nr. Part No.		Benennung	Abm./Bemerk. Dimen./Remarks	Stück Pieces	Denomination
1200	112 528	6060 180 01 77	Zsb. Kraftstoff-vorratsanzeiger kpl.	M. 609 003 1014	1	Fuel supply indicator compl.
	012 707	000 997 52 29	Ringdichtung für Teil 1200	Ø52xØ55,2xØ1,6	1	Ring seal for part No. 1200
1201	012 022	DIN72601-12V2WJ	Glühlampe	Form J	4	Bulb (shape J)
1202	112 535	6060 181 03 60	Traktormeter kpl. (12 Gg.)	Für A 62 25 km/h	1	Tractormeter compl. 12 speeds f. A 62
	119 782		Traktormeter kpl. (12 Gg.)	Für A 65/C 65 30 km/h	1	Tractormeter compl. 12 speeds f. A 65/C 65
1203	112 527	6060 180 01 76	Zsb. Fernthermometer	M 641 011 10 15	1	Remote thermometer
	012 707	000 997 52 29	Ringdichtung für Teil 1203	Ø52x55,2xØ1,6	1	Ring seal for part No. 1203
1204	019 546	000 181 00 10	Glühanlaßschalter	B. 0343 008 006	1	Glow starter switch
1205	019 576	000 181 04 50	Zündschlüssel (einzeln)		1	Ignition key (sep.)
1206	112 531	6060 181 01 26	Klappdeckel	M. 33 04 97	1	Lid
1207	117 018		Zündlichtschalter (mit 2 Schlüssel)		1	Ignition switch (w. 2 keys)
1208	019 612	000 182 59 06	Linse rot	Feststellbremse	1	Pilot light red (brake)
1209	019 610	000 182 57 06	Linse blau	Fernlicht	1	Pilot light blue (headl.)
1210	019 609	000 182 56 06	Linse rot	Ölkontrolle	1	Oil control light
1211	019 611	000 182 58 06	Linse rot	Vorglühkontr.	1	Pilot light preglow
1212	019 608	000 182 55 06	Linse rot	Batterie	1	Battery pilot light
1213	019 607	000 182 54 06	Linse grün	Blinkkontrolle II	2	Pilot light green II
1214	109 606	000 182 53 06	Linse grün	Blinkkontrolle I	1	Pilot light green I
1215	010 020	DIN84M6x10	Zylinderschraube		4	Cylindrical crew
1216	011 742	DIN137B6	Federscheibe		4	Lock washer
1217	012 025	DIN72601-12V3WH	Glühlampe	Form H	8	Bulb
1218	012 020	DIN72601-12V1,2WW	Glassockellampe	Form W	1	Bulb
1219	019 559	000 181 12 14	Steckdose	2-polig	1	2-pole plug
1220	019 590	000 181 52 58	Warnblinkschalter kpl.		1	Warning signal switch
1221	112 530	6060 181 01 02	Instrumentenbrett	174x310x31	1	Instrument panel
1222	023 129		Kombischalter		1	Combined switch
1224	011 577	DIN934M6	Sechskantmutter		3	Hexagon nut
1225	011 742	DIN137B6	Federscheibe		3	Lock washer
1226	019 591	000 181 80 64	Warnblinkgeber	4 DN 003 438-01	1	Warning flasher
1227	019 554	000 181 01 13	Vorwiderstand	B. 0251 103 020	1	Dropping resistor
1228	010 020	DIN84M6x10	Zylinderschraube		4	Cylindrical screw
1229	110 927	A55 180 81 63	Zsb. Biegsame Welle	1800 lg.	1	Tractometer cable
1230	015 375	000 993 17 88	Kabelhalteband	170x6	1	Cable strap
1231	011 576	DIN934M5	Sechskantmutter		2	Hexagon nut
1232	010 061	DIN137B5	Federscheibe		2	Lock washer
1233	112 516	6060 180 01 07	Zsb. Sicherungsleiste	8-polig	1	Fuse connector ass.
1234	010 017	DIN84M5x18	Zylinderschraube		2	Cylindrical screw
1235	019 641	000 183 03 30	Sicherung	8 Amp.	8	Fuse
1236	112 532	6060 181 01 28	Abdeckkappe		1	Cap
1237	019 595	000 182 01 02	Kontrolleuchtengehäuse		8	Pilot light housing
1238	019 637	000 182 01 52	Lampenfassung		8	Lens rim

FRANK-MOTOR-RETRO

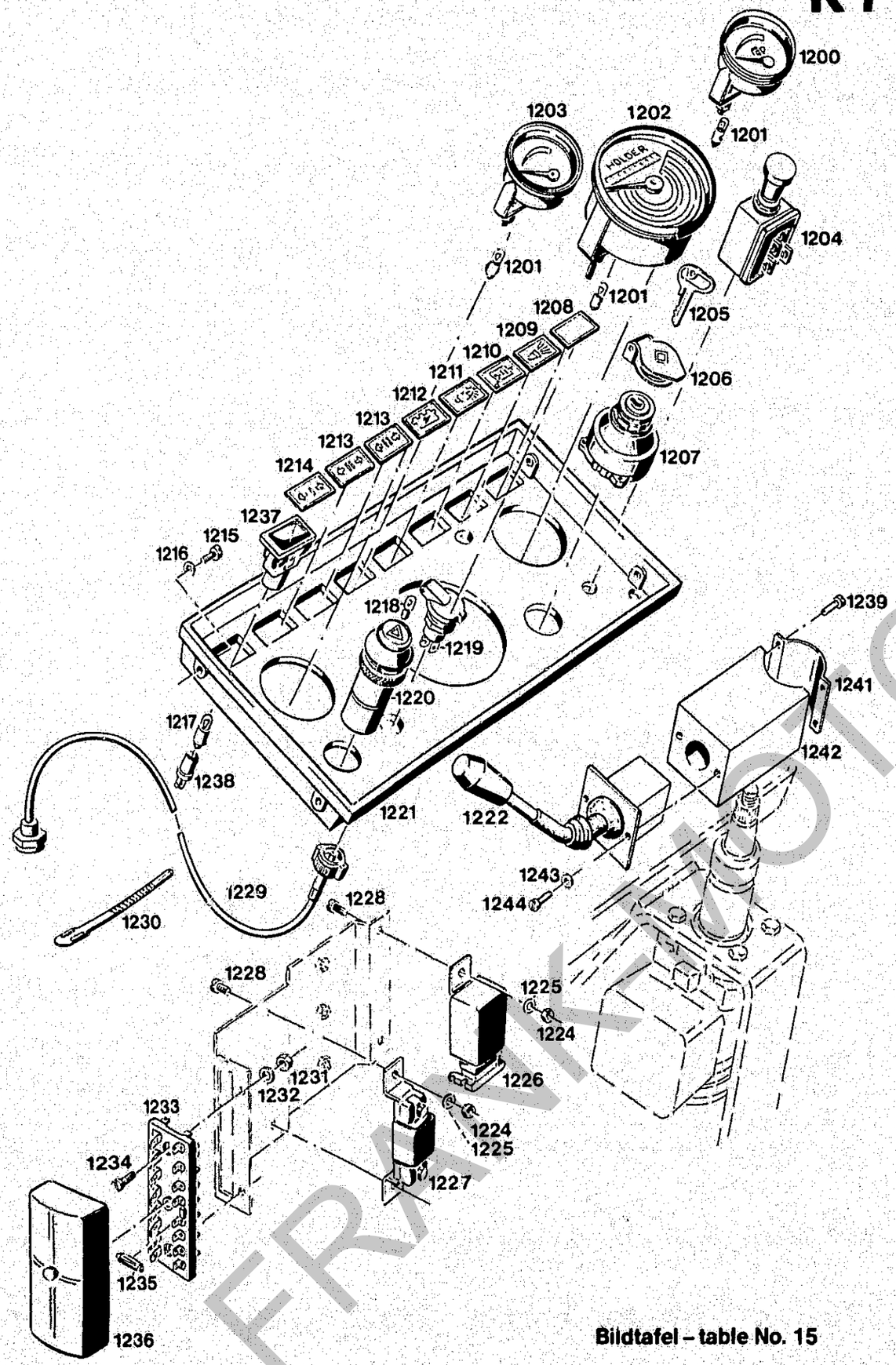

Bildtafel – table No. 15

BILDTAFEL NR. 15
INSTRUMENTENTRÄGER, INSTRUMENTE

TABLE NO. 15
INSTRUMENT PANEL, INSTRUMENTS

Bild-Nr. Ill.No.	Bestell-Nr. Part No.		Benennung	Abm./Bemerk. Dimen./Remarks	Stück Pieces	Denomination
1239	023 687	DIN7981B4,8x16	Linsenschraube		4	Lenticular screw
1241	119 906		Befestigungsschelle	77x52x2	1	Fixing socket
1242	119 903		Zsb. Schaltgehäuse	NL	1	Selector housing ass.
1243	011 741	DIN137B4	Federscheibe		1	Lock washer
1244	010 012	DIN84M4x12	Zylinderschraube		2	Cylindrical screw

FRAKTIONORGERÄTE

Hydraulik

Spaltenverzeichnis

		Zeile Spalte
Tafel 16	Hydrauliktank, Hydraulikpumpe	B 9 - C 10
Tafel 17	Steuergeräte, Leitungen	D 9 - E 10
Tafel 17 b	Hydraulische Differentialsperre	F 9 - F 10
Tafel 18	Zusatz-Steuerventile Steckkupplung hinten	G 9 - H 10
Tafel 18 b	Zusatzsteuergeräte und Steck-kupplungen vorn 5280/6-8	I 9 - K 10
Tafel 19	Arbeitszylinder, Hubhebel Bausatz Schwedenhydraulik 5280-3	L 9 - M10

Hydraulic system

Column contents

		Line columns
Table 16	Hydraulic supply tank, hydraulic pump	B 9 - C 10
Table 17	Control valves, hydraulic pipes	D 9 - E 10
Table 17 b	Hydraulic diff.- lock	F 9 - F 10
Table 18	Additional control valves, rear coupling	G 9 - H 10
Table 18 b	Additional control valves and hydraulic couplings front 5280/6-8	I 9 - K 10
Table 19	Hydraulic ram, hydraulic lever hydraulic kit "Sweden Version" 5280-3	L 9 - M 10

FRANK-MOTORGERAETE

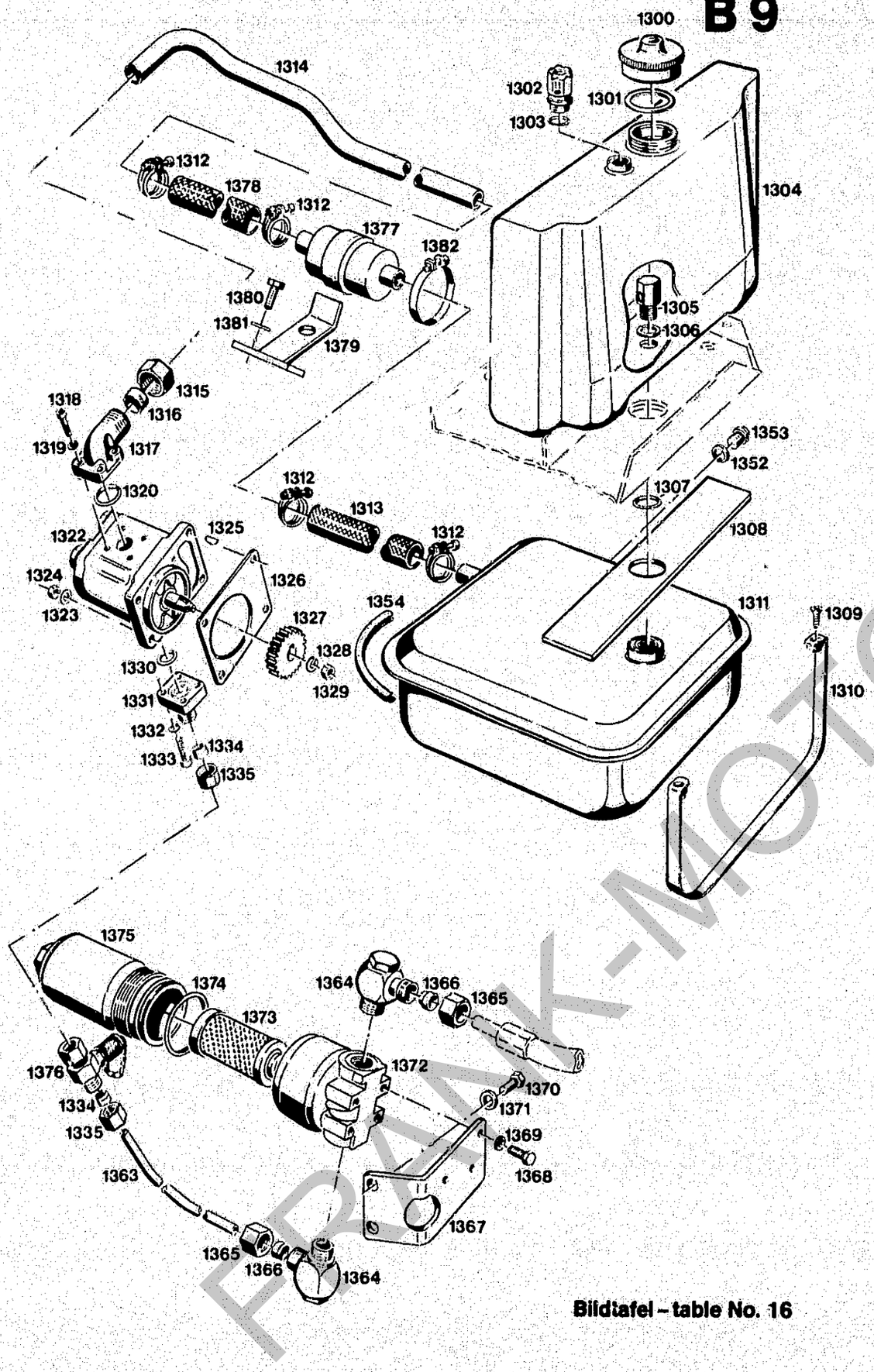

Bildtafel – table No. 16

BILDTAFEL NR. 16
HYDRAULIKTANK,
HYDRAULIKPUMPE

TABLE NO. 16
HYDRAULIC SUPPLY TANK,
HYDRAULIC PUMP

Bild-Nr. Jll.No.	Bestell-Nr. Part No.		Benennung	Abm./Bemerk. Dimen./Remarks	Stück Pieces	Denomination
1300	016 719	000 975 A 45	Überwurfmutter	Ø52x24	1	Lock nut
1301	011 478	000 997 44 01	Dichtring	Ø32xØ40x2,5	1	Sealing ring
1302	018 782	000 148 02 86	Entlüftungsfilter	M16x1,5	1	Ventilating filter
1303	011 484	000 997 55 01	Dichtring	Ø16xØ21x2	1	Sealing ring
1304	110 319	6045 148 01 09	Ausgleichbehälter	188x434x87	1	Compensating tank
1305	015 883	000 990 22 91	Hohlschraube		1	Hollow screw
1306	010 049	DIN125-19	Scheibe		1	Shim
1307	014 745	000 997 87 09	Ringdichtung	Ø25x30xØ2,5	1	Sealing ring
1308	110 316	6045 141 01 84	Unterlage	60x260x3	2	Base
1309	011 670	DIN965M8x20	Senkschraube		4	Countersunk screw
1310	018 747	000 141 04 60	Spannband	20x1x536	2	Tension strap
1311	110 299	6045 140 01 57	Zsb. Hydraulikölbehälter		1	Hydr. oil supply tank
1312	010 931	000 970 90 67	Drahtbügelschelle		4	Bracket pin
1313	023 540		Saugschlauch	Ø7/8"x4x310	1	Suction hose
1314	118 075		Saugleitung	Ø22x1,5x400	1	Suction pipe
1315	015 724	000 990 22 56	Überwurfmutter	M30x2	1	Lock nut
1316	015 750	000 990 20 57	Profilring	Ø22	1	Profile ring
1317	015 815	000 990 05 83	Flanschverschraubung kpl. (best. aus Teilen 1315-1320)	M30x2	1	Flanged union cpl. (cons. of parts 1315-1320)
1318	DIN912M6x22		Innensechskantschraube		4	Countersunk screw
1319	011 139	DIN127B6	Federring		4	Lock washer
1320	014 753	000 997 97 09	Ringdichtung	24x2,5	1	Ring seal
1322	020 541	000 070 15 55	ZSB. BOSCH HYDRAULIKPUMPE	16 ccm/U;40l/min Bosch Nr. 0 510 625 326	1	BOSCH HYDRAULIC PUMP COMPLETE (16 cc/rev.,40l/min) Bosch No. 0 510 625 326
	1 517 010 150		Dichtungssatz	Für Bosch Hydraulik-pumpe	1	Gasket kit
	1 517 010 097		Verschleißteilesatz		1	Fast-moving parts kit
1323	010 063	DIN137B8	Federscheibe		4	Lock washer
1324	011 579	DIN934M8	Sechskantmutter		4	Hexagon nut
1325	010 357	DIN6888-3x5	Scheibenfeder		1	Woodruff key
1326	019 284	000 078 A 80	Dichtung	92x120x0,5	1	Gasket
1327	111 673	VD 014 78 24	Antriebsrad	Ø56,6x17	1	Driver gear
1328	010 057	DIN127A12	Federring		1	Lock washer
1329	016 243	000 990 54 50	Sechskantmutter	SW 17, M12x1,5	1	Hexagon nut
1330	012 662	000 997 04 29	Ringdichtung	Ø18x23xØ2,5	1	Ring seal
1331	015 814	000 990 01 83	Gerade Flanschverschraubung (best. aus Teilen 1330-1335)	M22x1,5	1	Flanged union, straight (cons. of parts 1330-1335)
1332	011 139	DIN127B6	Federring		4	Spring ring
1333	DIN912M6x22		Innensechskantschraube		4	Socketheadscrew
1334	015 752	000 990 24 57	Profilring	Ø15	1	Profile ring
1335	015 727	000 990 25 56	Überwurfmutter	M22x1,5	1	Lock nut
1352	DIN7603A16x20AL		Flachdichtung		1	Flat gasket
1353	011 038	DIN910M16x1,5	Verschlußschraube		1	Sealing ring
1354	018 819	000 164 15 95	Kantenschutz	6,5x9,5x150 lg.	1	Edge guard
1363	118 077		Druckleitung	Ø15x547	1	Pressure pipe

FRANK-MOTORETT

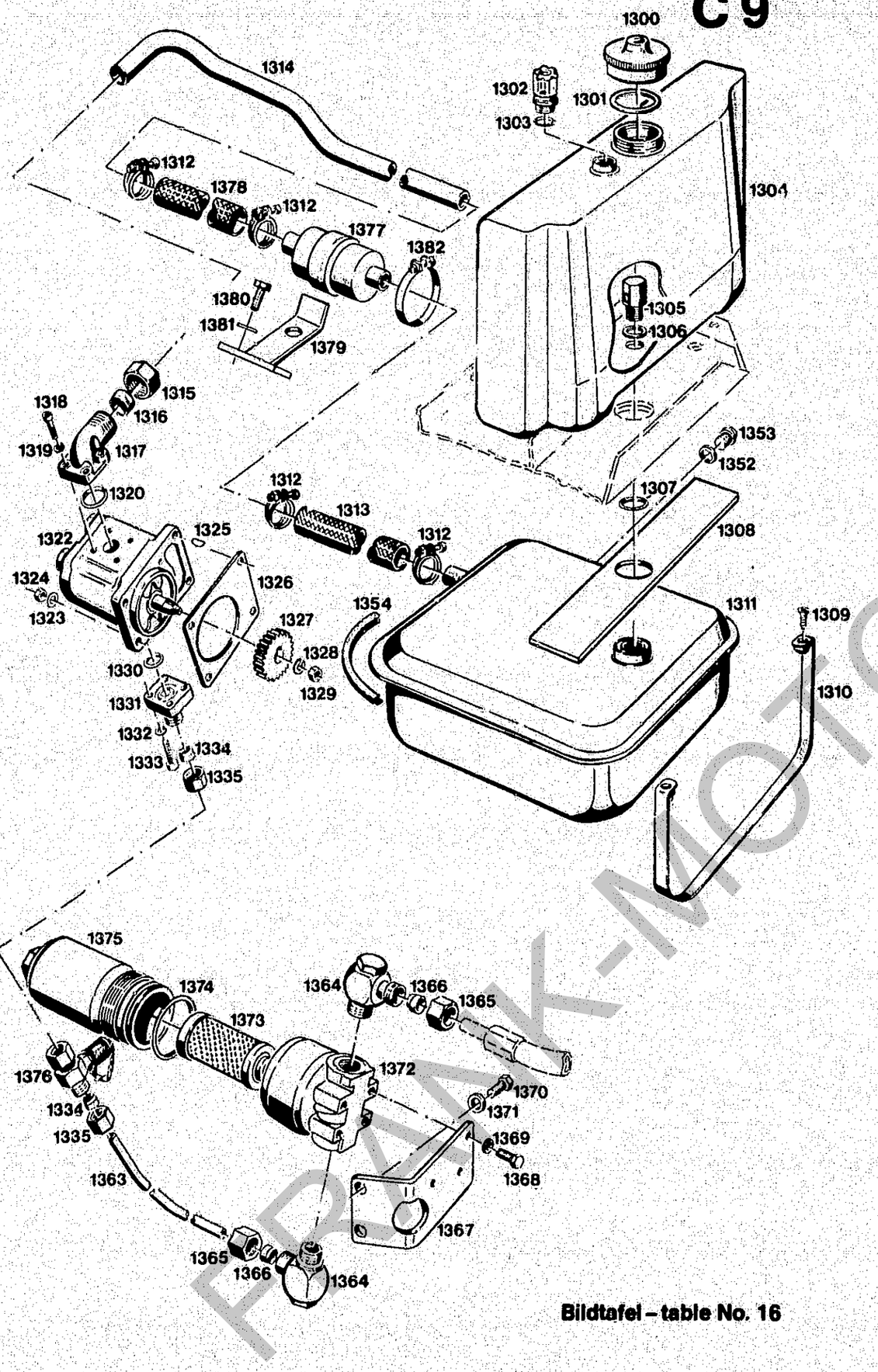

Bildtafel – table No. 16

BILDTAFEL NR. 16
HYDRAULIKTANK,
HYDRAULIKPUMPE

TABLE NO. 16
HYDRAULIC SUPPLY TANK,
HYDRAULIC PUMP

Bild-Nr. Ill.No.	Bestell-Nr. Part No.		Benennung	Abm./Bemerk. Dimen./Remarks	Stück Pieces	Denomination
1364	015 863	000 990 17 90	Winkelverschraubung kpl. (mit Teilen 1365-1366)		2	Angular screw union cpl. (incl.1365-1366)
1365	015 727	000 990 25 56	Überwurfmutter	M22x1,5	2	Lock nut (M22x1,5)
1366	015 752	000 990 24 57	Profilring	Ø15	2	Profile ring (Ø15)
1367	116 656	6040 078 05 71	Befestigungswinkel		1	Fixing angle
1368	011 155	DIN933M6x16	Sechskantschraube	NIRO	3	Hexagon screw
1369	011 742	DIN137B6	Federscheibe		3	Lock washer
1370	DIN933M12x20		Sechskantschraube		2	Hexagon screw
1371	010 065	DIN137B12	Federscheibe		2	Lock washer
	115 370	6040 070 02 56	ZSB. DURCHLAUFFILTER (best. aus Teilen 1372-1375)	Argo Nr. HD 046-52	1	PASSAGE FILTER ASS. Argo No. HD 046-52 (cons. of parts 1372-1375)
1372	HD 046. 1200		Kopfteil vollst.		1	Upper part compl.
1373	110 248	6040 078 01 88	Filterpatrone	P3.0510-05	1	Filter cartridge (P3.0510-05)
1374	N007.0543/1		O-Ring	53,57x3,53	1	O-ring (53,57x3,53)
1375	HD 046 01 01		Gehäuse		1	Housing
1376	023 518		Meßanschluß	M16x1,5	1	Measuring connection (M16x1,5)
1377	118 079		Saugfilter kpl.	Ø82x188	1	Suction filter complete
1378	023 539		Saugschlauch	Ø7x8"x4x60	1	Suction hose
1379	118 081		Zsb. Halter	NL	1	Fixture ass.
1380	011 525	DIN933M10x20	Sechskantschraube		2	Hexagon screw
1381	010 064	DIN137B10x18	Federscheibe		2	Lock washer
1382	015 172	000 995 66 66	Spannschelle	Ø62-82	1	Tension clip

FRANK-MOTOR-ERSATZ

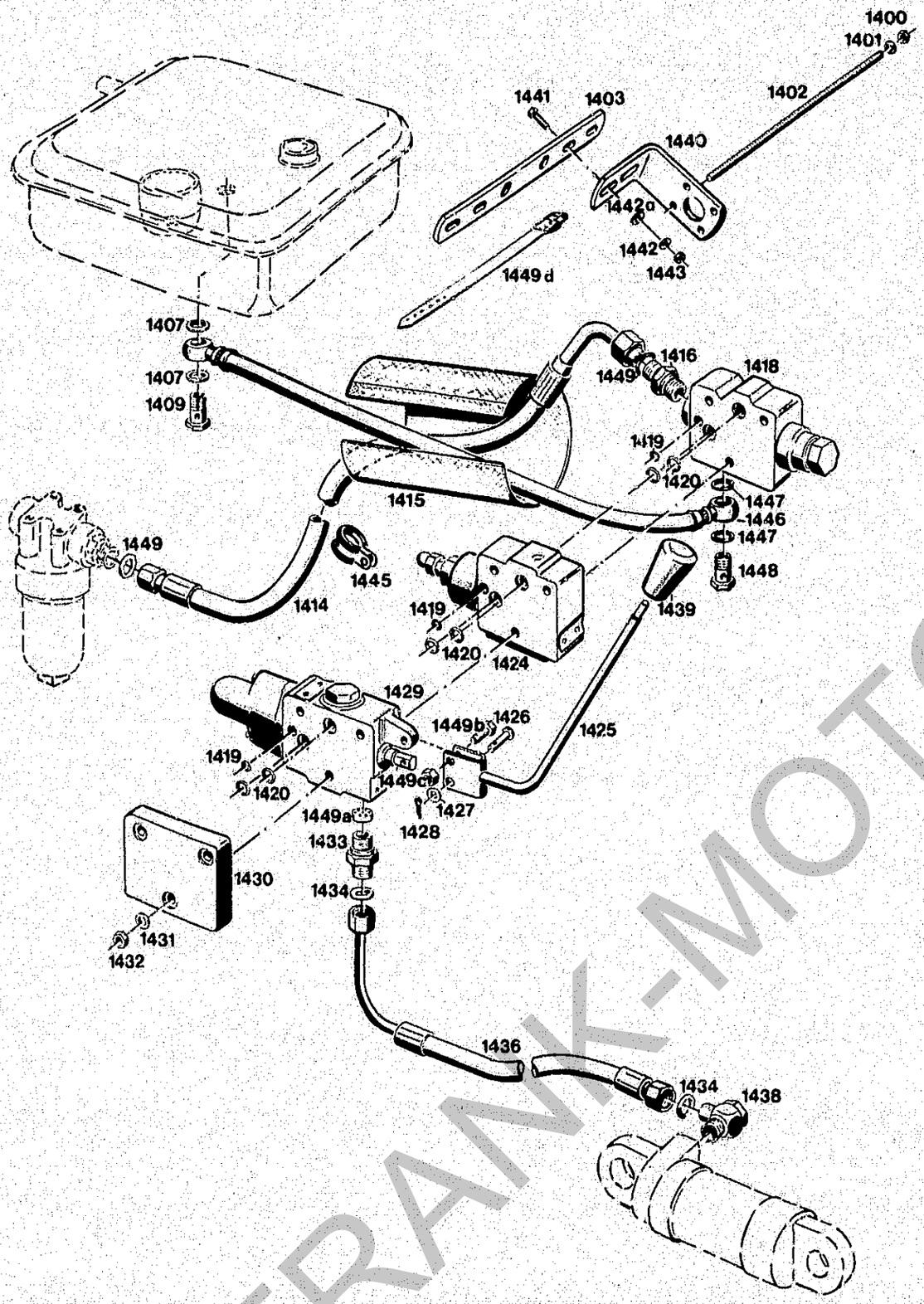

Bildtafel - table No. 17

BILDTAFEL NR. 17
STEUERGERÄTE,
HYDRAULIKLEITUNGEN

TABLE NO. 17
CONTROL VALVES,
HYDRAULIC PIPES

Bild-Nr. / Ill.No.	Bestell-Nr. / Part No.		Benennung	Abm./Bemerk. / Dimen./Remarks	Stück / Pieces	Denomination
1400	011 579	DIN934M8	Sechskantmutter		12	Hexagon nut
1401	010 063	DIN137B8	Federscheibe		6	Lock washer
1402	DIN976M8x320		Gewindebolzen	Ersetzt 340 lg.	3	Thread bolt
1403	110 172	6015 111 01 33	Halter	50x8x276	1	Bracket
1407	DIN7603A16x20AL		Dichturing		2	Sealin ring
1409	025 290		Hohlschraube 12		1	Hollow screw
1414	025 042		Höchstdruckschlauch	1180 lang	1	Max. pressure hose
1415	024 304		Ummantelung	Ø120x240	1	Endosure
1416	015 841	000 990 07 89	Gerader Einschraubstutzen	M18x1,5	1	Straight screw socket
1418	020 556	000 070 15 79	Eingangsplatte (Stromteiler)	Bucher Nr. LA06PQA11-M06/1	1	Input plate (Flow distributor)
1419	012 664	000 997 06 29	Ringdichtung	Ø8xØ5x1,5	3	Ring seal
1420	014 703	000 997 25 09	Ringdichtung	Ø12xØ8x2	6	Ring seal
1424	020 557	000 070 20 79	Zwischenplatte (mit Druckbegrenzungsv.)	Bucher Nr. LA06BPA190	1	Spacer plate (w. pressure limit. valve)
	019 806	000 190 20 83	Reparatursatz für Zwischenplatte 1424	Bucher 4513	1	Repair kit for spacer plate 1424
1425	020 531	000 070 01 31	Zsb. Hebel I	NL	1	Lever ass. I
1426	010 510	DIN1436-6x18x22	Bolzen	6h11x18x22	1	Bolt
1427	010 051	DIN126-6,6	Scheibe		1	Shim
1428	010 026	DIN94-1,6x12	Splint		1	Spli pin
*1429	020 551	000 070 03 79	3/3 Wegeventil LA06P3BA-M06/09	Ab Gerätenr. 101 9500 mit Feinsteuerung	1	3-Way valve (from serial No. 101 9500 with micro-control)
	019 803	000 190 03 83	Reparatursatz für 3/3 Wegeventil 1429	Bucher 4512	1	Repair kit for 3-way valve 1429
1430	020 559	000 070 30 79	Abschlußplatte	LA06PU	1	End plate
1431	010 063	DIN137B8	Federscheibe		3	Lock washer
1432	011 579	DIN934M8	Sechskantmutter		3	Hexagon nut
1433	015 842	000 990 08 89	Ger. Einschraubverschraubung (best. aus Teilen 1433-1435)	M18x1,5; Ø8	1	Screw union, straight (cons. of parts 1433-1435)
1434	025 385		O-Ring	Ø6xØ1,5	2	O-ring
*1436	024 353		Druckleitung	Ø8x835 lang	1	Pressure pipe
1438	015 860	000 990 14 90	Schwenkverschraubung kpl. (mit Profilring und Überwurfmutter)	M14x1,5	1	Swivel union cpl. (with profile ring and lock nut)
1439	023 417		Schaltknopf		1	Selector button
1440	110 181	6015 111 03 48	Ventilträger	45x3x202	2	Valve carrier
1441	011 518	DIN933M8x30	Sechskantschraube		4	Hexagon sorew
1442	010 063	DIN137B8	Federscheibe		4	Lock washer
1442a	010 044	DIN125-8,4	Scheibe		4	Shim
1443	011 579	DIN934M8	Sechskantmutter		4	Hexagon nut
1445	015 176	000 995 67 66	Rohrschelle		1	Pipe socket
1446	110 190	6040 027 02 42	Rücklaufschlauch zum re. Tankanschluß		1	Return flow hose for RH connection

* 4/4 Wegeventil für Forst 020 552 und 2x Druckschlauch 019 291 Ø8x1730 lg.

* 4/4-way valve for forest 020 552 and 2x pressure hose 019 291 Ø8x1730 lg.

FRANK-MOTOR

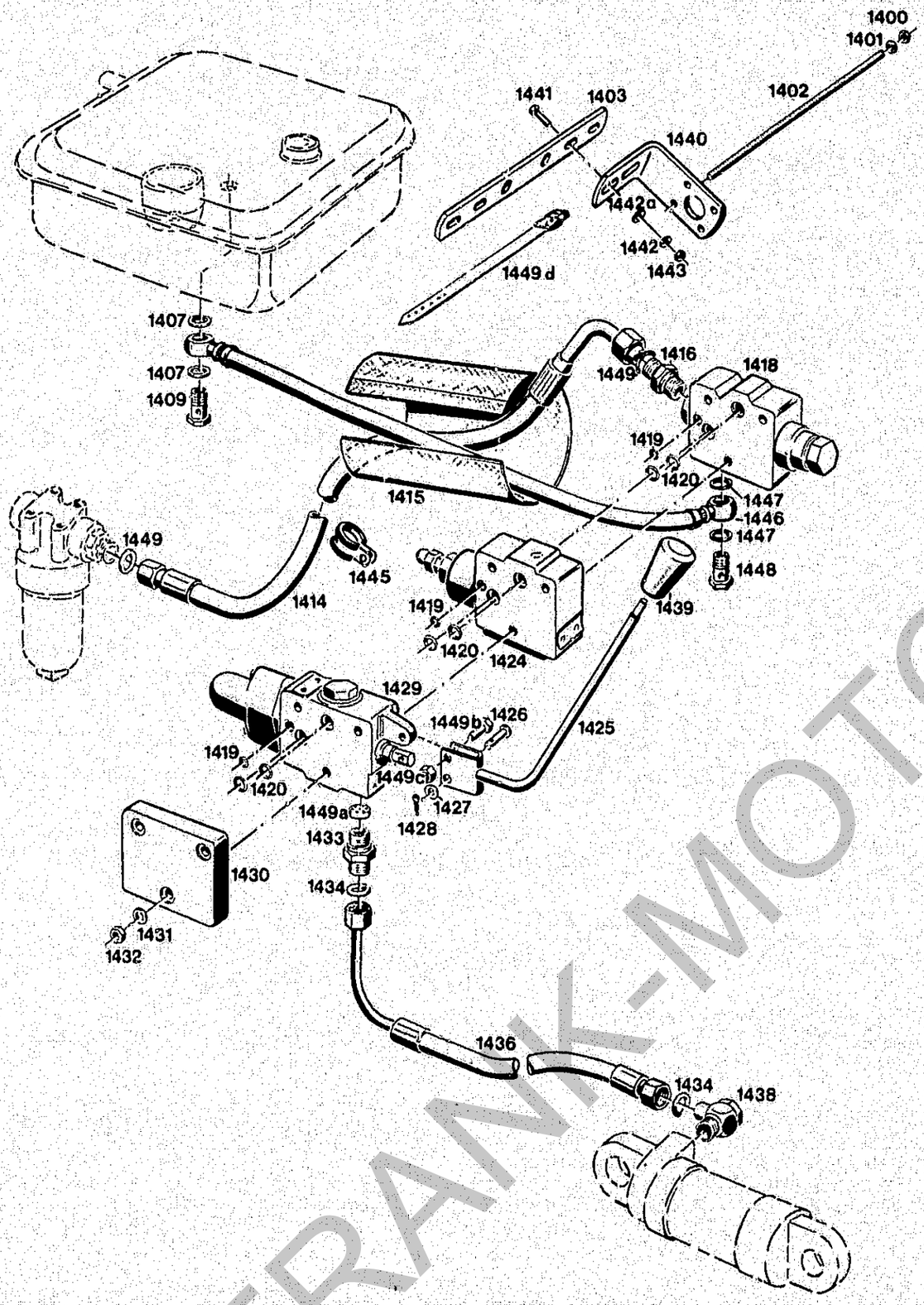

Bildtafel – table No. 17

BILDTAFEL NR. 17
STEUERGERÄTE,
HYDRAULIKLEITUNGEN

TABLE NO. 17
CONTROL VALVES,
HYDRAULIC PIPES

Bild-Nr. Ill.No.	Bestell-Nr. Part No.		Benennung	Abm./Bemerk. Dimen./Remarks	Stück Pieces	Denomination
1447	010 395	DIN7603A18x24CU	Flachdichtung		2	Flat gasket
1448	025 291		Hohlschraube 15		1	Hollow screw
1449	012 661	000 997 01 29	Rundschnurring		2	Cord seal
1449a	023 425		Senkdrosselplatte 2 mm	Nachrüstbar.	1	Throttle valve plate (2 mm)
1449b	023 250		Sechskantschraube	beschichtet	1	Hexagon screw
1449c	011 577	DIN934M6	Sechskantmutter		1	Hexagon nut
1449d	015 380	000 993 35 91	Lederriemen m. Schnalle	380 lg.	2	Leather belts w. buckle

FRANK-MOTOR

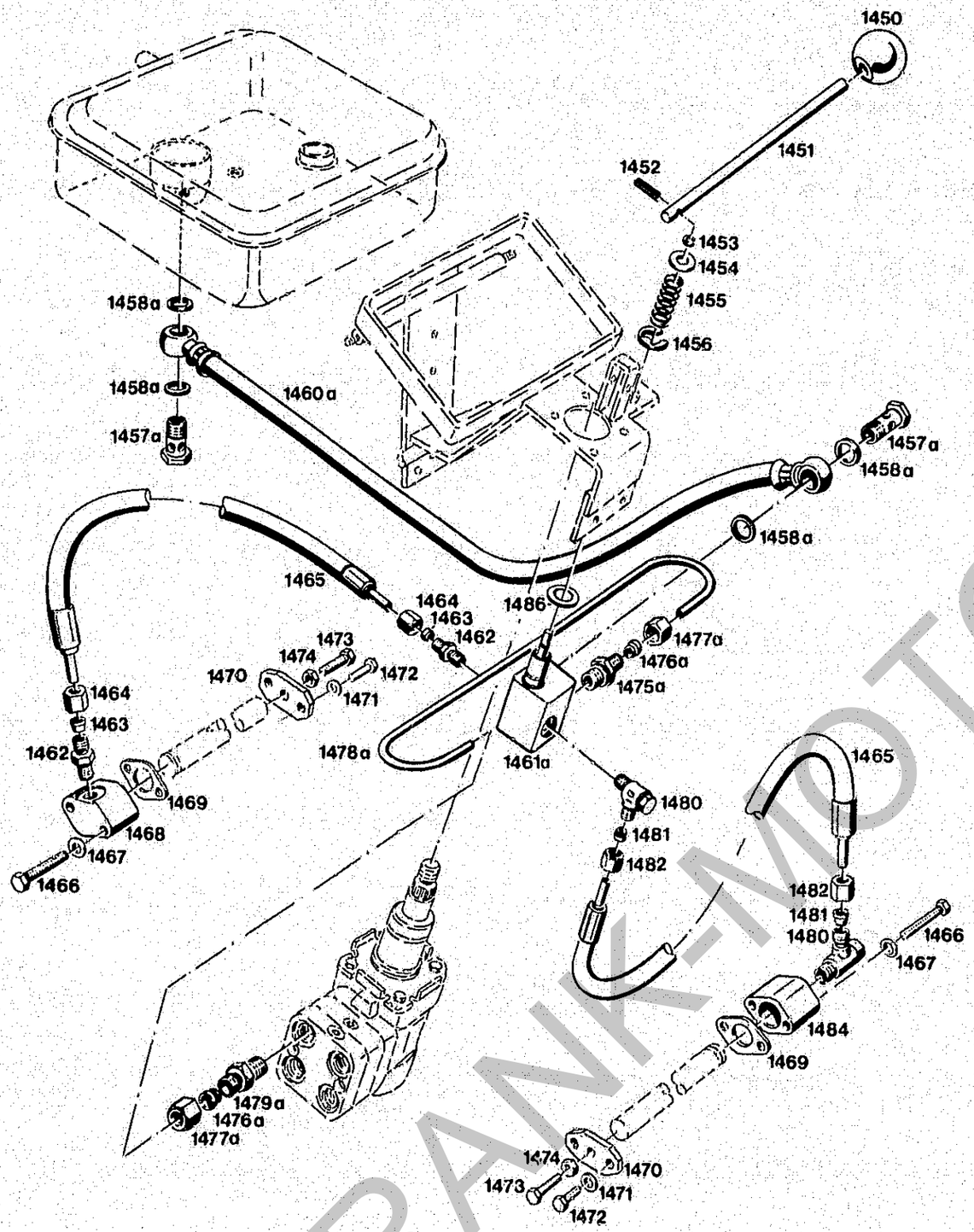

Bildtafel – table No. 17 b

BILDTAFEL NR. 17b
DIFFERENTIALSPERRE

TABLE NO. 17b
DIFF. LOCK

Bild-Nr. Ill.No.	Bestell-Nr. Part No.		Benennung	Abm./Bemerk. Dimen./Remarks	Stück Pieces	Denomination
1450	022 207	000 999 54 10	Schaltknopf	Ø32	1	Selector knob
1451	110 250	6040 082 01 38	Hebel	Ø10x145	1	Lever
1452	010 593	DIN1481-4x24	Spannhülse		1	Tension sleeve
1453	010 330	DIN6799-6	Sicherungsscheibe		1	Lock washer
1454	012 537	DIN9021A8,4	Scheibe		1	Shim
1455	015 525	000 992 40 02	Druckfeder		1	Pressure spring
1456	010 332	DIN6799-15	Sicherungsscheibe		1	Lock washer
1457a	025 291		Hohlschraube 12		2	Hollow screw
1458a	DIN7603A16x20AL		Flachdichtung		4	Flat gasket
1460a	121 925		Rücklaufschlauch	780 lang	1	Return flow hose
1461a	020 564	000 070 52 79	Vorspannventil	Bucher Nr. 414.31.023	1	Pretension valve
1462	015 840	000 990 06 89	Ger. Einschraubverschraubung kpl. (best. aus Teilen 1462-1464)	M10x1	2	Straight screw union cpl. (cons. of parts 1462-1464)
1463	015 753	000 990 25 57	Profilring	Ø6	2	Wedge ring
1464	015 729	000 990 28 56	Überwurfmutter	M10x1	2	Lock nut
1465	019 290	000 078 13 89	Druckschlauch	1250 lg.	2	Pressure hose (1250 long)
1466	011 088	DIN931M5x55	Sechskantschraube		4	Hexagon screw
1467	010 063	DIN137B8	Federscheibe		4	Lock washer
1468	111 145	A20 082 A 52	Druckflansch		1	Pressure flange
1469	115 811	A20 082 A 81	Dichtung		2	Gasket
1470	108 991	6090 082 01 65	Anschlagplatte	mit Loctite 573 m.	2	End plate
1471	010 063	DIN137B8	Federscheibe		4	Lock washer
1472	011 511	DIN933M8x20	10.9 Sechskantschraube		4	Hexagon screw
1473	011 516	DIN933M8x28	Sechskantschraube		2	Hexagon screw
1474	011 579	DIN934M8	Sechskantmutter		2	Hexagon nut
1475a	015 844	000 990 10 89	Ger. Einschraubverschraubung kpl. (best. aus Teilen 1475a-1477a)	M16x1,5	1	Screw union straight cpl. (cons. of parts 1475a-1477a)
1476a	015 749	000 990 18 57	Profilring	Ø8	2	Profile
1477a	015 723	000 990 18 56	Überwurfmutter	M14x1,5	2	Lock nut
1478a	110 244	6040 078 20 65	Druckleitung	Ø8x510	1	Pressure pipe
1479a	015 842	000 990 08 89	Ger. Einschraubverschraubung kpl. (best. aus Teilen 1479a, 1476a, 1477a)		1	Screw union straight cpl. (cons. of parts 1479a, 1476a, 1477a)
1480	015 858	000 990 07 90	Winkelverschraubung kpl. (mit Teilen 1481, 1482)	M10x1	2	Angle screw union cpl. (w. parts 1481,1482)
1481	015 753	000 990 25 57	Profilring	Ø6	2	Profile ring
1482	015 729	000 990 28 56	Überwurfmutter		2	Lock nut
1484	111 307	6030 082 01 52	Druckflansch		1	Pressure flange
1486	015 593	000 992 15 15	Tellerfeder	29,7x17,4x0,4	2	Plate spring

FRANK-MOTOR

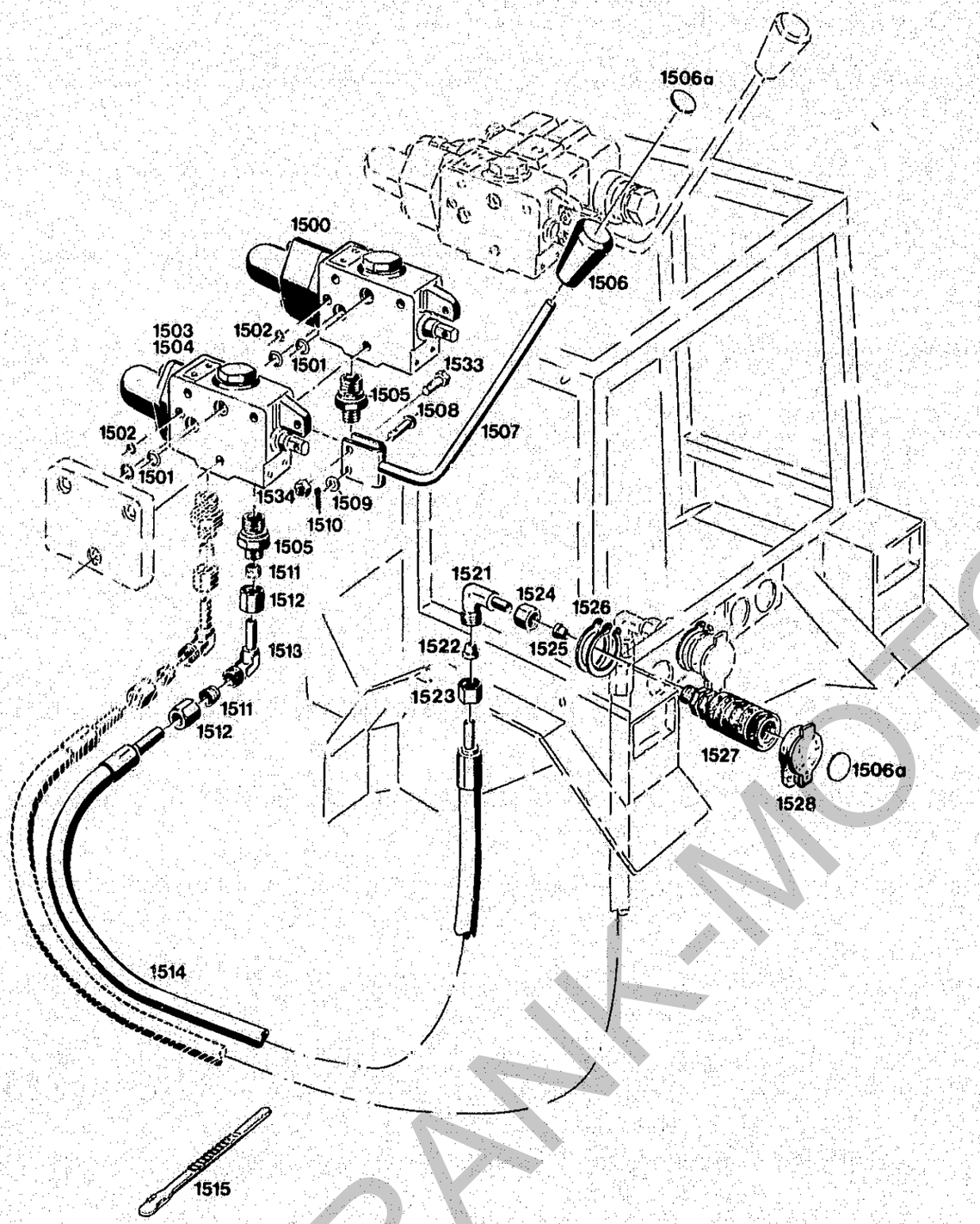

Bildtafel – table No. 18

BILDTAFEL NR. 18
ZUSATZ-WEGEVENTILE

TABLE NO. 18
ADDITINAL CONTROL VALVES

Bild-Nr. Ill.No.	Bestell-Nr. Part No.		Benennung	Abm./Bemerk. Dimen./Remarks	Stück Pieces	Denomination
					5280-11	5280-12
5280-10			ERWEITERUNGSBAU-SATZ DOPPELTWIRKEND (Steckkupplung einfachwi. auf doppeltwi.		1 -	EXTENSION KIT DOUBLE-ACTING (hydraulic coupling single and double-acting)
5280-11			ZSB. ZUSATZAUS-RÜSTUNG STECK-KUPPLUNG EINFACH (best. aus Teilen 1500-1502, 1505-1532)	Standard bei C 65	1 -	ADDITIONAL CONNECTOR CPL., SINGLE-ACTING (cons. of parts 1500-1502, 1505-1532)
5280-12			ZSB. ZUSATZAUS-RÜSTUNG STECK-KUPPLUNG DOPPELT (best. aus Teilen 1501-1502, 1504-1532)	Zubehör Accessory	- 1	ADDITIONAL CONNECTOR CPL., DOUBLE-ACTING (cons. of parts 1501-1502, 1504-1532)
1500	020 551	000 070 03 79	Zsb. 3/3 Wegeventil	Bucher Nr. LA06 P3BA-M06/09 Ab Gerätenr. 1216 138 mit Feinsteuerung	1 -	3/3-way control valve Make Bucher. From implement No. 1216 138 with micro-control.
	019 803	000 190 03 83	Zsb. Reparatursatz für 3/3 Wegeventil 1500	Bucher Nr. 743 107	1 -	Repair kit ass. for 3/3-way valve 1500
1501	014 703	000 997 25 09	Ringdichtung	Ø12xØ8x2	2 2	Ring seal
1502	012 664	000 997 06 29	Ringdichtung	Ø8xØ5x1,5	1 1	Ring seal
1503	020 550	000 070 01 79	Zsb. 4/3 Wegeventil (ohne Schwimmstellung) (nur auf Bestellung)	Bucher Nr. LA06P4FA-M06 Ab Gerätenr. 1216 587 mit Feinsteuerung.	- -	4/3-way valve (Bucher)(not floating pos.) From implement No. 1216 587 with micro-control.
	025 355		Zsb. Reparatursatz für 4/3 Wegeventil		- 1	Repair kit cpl. for 4/3-way valve
1504	020 552	000 070 04 79	Zsb. 4/4 Wegeventil	Bucher Nr. LA06P4LK-M06 Ab Gerätenr. 1214 588 mit Feinsteuerung.	- 1	4/4-way valve (Bucher)(with floating pos.)(upon special order) From implement No. 1214 588 w. micro control.
	019 804	000 190 04 83	Zsb. Reparatursatz für 4/4 Wegeventil		- 1	Repair kit ass. for 4/4-way valve
1505	015 835	000 990 01 89	Ger. Einschraubver-schraubung (mit Teilen 1511, 1512)	M18x1,5	1 2	Screw union straight (M18x1,5)(with parts 1511, 1512)
1506	023 417		Schaltknopf		1 1	Selector button
1506a	023 418		Aufkleber weiß		n. B.	Sticker
	023 419		Aufkleber gelb		n. B.	Sticker
	023 420		Aufkleber rot		n. B.	Sticker
	023 421		Aufkleber blau		n. B.	Sticker

FRANK-MOTORGERÄTE

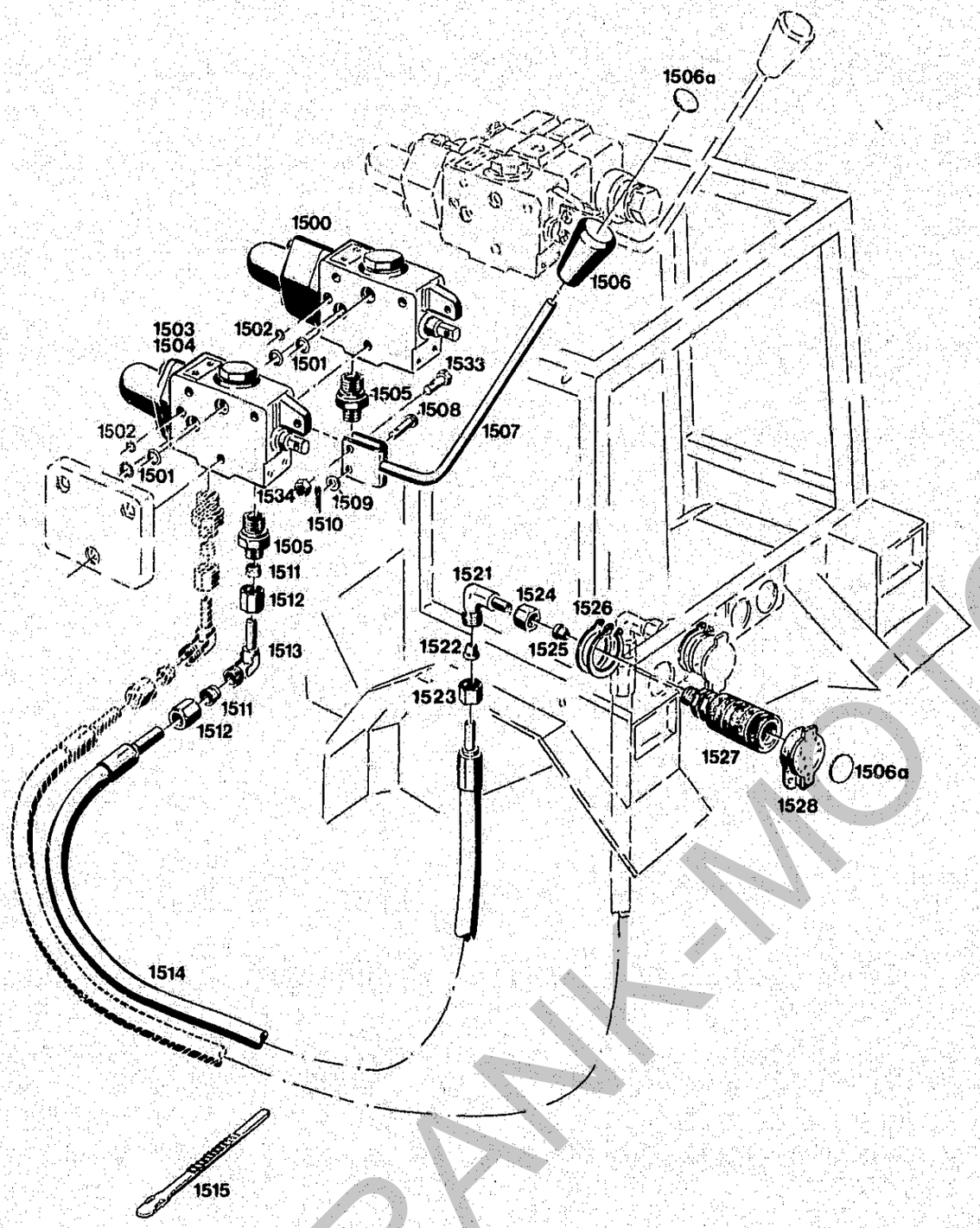

BILDTAFEL NR. 18
ZUSATZ-WEGEVENTILE

TABLE NO. 18
ADDITINAL CONTROL VALVES

Bild-Nr. / Ill.No.	Bestell-Nr. / Part No.		Benennung	Abm./Bemerk. / Dimen./Remarks	Stück / Pieces	Denomination
					5280-11 5280-12	
1507	020 531	000 070 01 31	Zsb. Hebel I (n. rechts gebogen)	Ersetzt gerader Hebel 020 532 (000 070 02 31) ca. ab Ende 1987	1 1	Lever ass. 1 (repl. lever 020 532 000 070 02 31 from approx. end 1987)
	020 533	000 070 03 31	Zsb. Hebel III (m. Bolzen, Splint und Scheibe)	B.Nr. 414.17.145 nach links gebogen	1 1	Lever ass. III (w. bolt, split pin and shim)
1508	010 510	DIN1436-6x18x22	Bolzen	6h11x18x22	1 1	Bolt
1509	010 051	DIN126-6,6	Scheibe		1 1	Shim
1510	010 026	DIN94-1,6x12	Splint		1 1	Split pin
1511	015 751	000 990 22 57	Profilring	Ø12	2 4	Profile ring
1512	015 725	000 990 23 56	Überwurfmutter	M18x1,5	2 4	Lock nut
1513	025 118		Einstellb. Winkel-verschraubung (mit Teilen 1511, 1512)	Ø12, M18x1,5	1 2	Angle screw union (with parts 1511,1512)
1514	021 946	000 078 63 89	Druckschlauch	12x1800	1 2	Pressure hose
1515	015 375	000 993 17 88	Kabelhalteband	170 lang	2 2	Cable retaining strap
1521	025 118		Einstellb. Winkel-verschraubung (best. aus Teilen 1521-1523)	Ø12, M18x1,5	1 2	Angle screw union (cons. of parts 1521-1523)
1522	015 751	000 990 22 57	Profilring	Ø12	1 2	Profile ring
1523	015 725	000 990 23 56	Überwurfmutter	M18x1,5	1 2	Lock nut
1524	015 725	000 990 23 56	Überwurfmutter	M18x1,5	1 2	Lock nut
1525	015 751	000 990 22 57	Profilring	Ø12	1 2	Profile ring
1526	023 310	DIN471-38x1,75	Sicherungsring		2 4	Circlip
1527	020 602	000 078 01 55	Kupplungsmuffe	M18x1,5	1 2	Clutch sleeve
1528	023 309		Staubdeckel		1 2	Dust cover
1533	023 250		Schraube	SW 9	1 1	Screw
1534	011 577	DIN934M6	Sechskantmutter		1 1	Hexagon nut
	115 644	4580 078 80 55	Kupplungsstecker (mit Staubschutz) (für Muffe 1527)	Nur auf Bestellung	1 2	Coupling for sleeve 1527
	019 277	000 078 A 67	Anschlußstutzen (M22x1,5/M18x1,5)	upon special order only	1 2	Connection socket (M22x1,5/M18x1,5)
	011 421	000 997 94 09	Ringdichtung (Ø19,3x24,1x2,4)		1 2	Ring seal (Ø19,3x24,1x2,4)

Schaltbild für Steckkupplung hinten siehe Tafel 14.

Selector diagram for rear coupling see table 14.

FRANK-MOTORGERÄTE

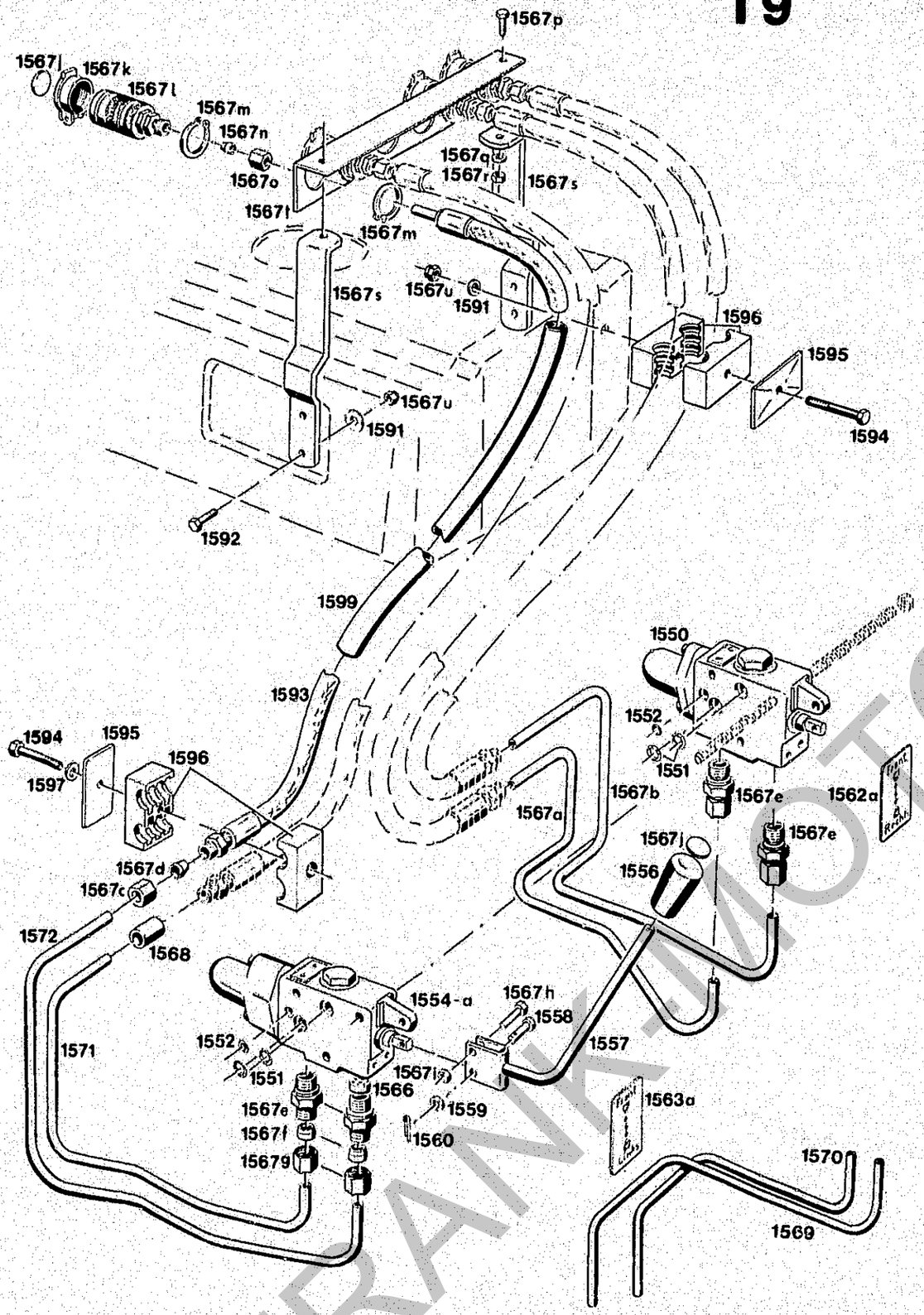

Bildtafel – table No. 18 b
Steuerventile und Steckkupplungen vorn

BILDTAFEL NR. 18b
STEUERVENTIL UND
STECKKUPPLUNGEN VORN
TYP 5280-6, 5280-7, 5280-8
BAUSATZ DOPPELTW. HUBZYL.
TYP 5280-14

TABLE NO. 18b
CONTROL VALVES AND HYDRAULIC
COUPLINGS, FRONT
TYPE 5280-6, 5280-7, 5280-8
KIT FOR DOUBLE ACTING LIFT CYLINDER
TYPE 5280-14

Bild-Nr. Ill.No.	Bestell-Nr. Part No.		Benennung	Abm./Bemerk. Dimen./Remarks	Stück Pieces	Denomination
	5280-6		ZSB. HYDRAULIKBAU-SATZ I (best. aus 2 Steuergräte 4/3 u. 3/3, 3 Druckleitungen und 3 Hochdruckschläuche)	Zubehör (für Frontlader mit einfachwirkendem Schwingenzylinder)	1	HYDRAULIC KIT ASS. I (cons. of 2 control valves 4/3 and 3/3, 3 pressure pipes and 3 high-pressure hoses)
	5280-7		ZSB. HYDRAULIKBAU-SATZ II (best. aus 2 Steuergräte 4/4 u. 4/3, 4 Druckleitungen und 4 Hochdruckschläuche)	Serienmäßig bei C-Schlepper (für Frontlader mit doppeltwirkendem Schwingenzylinder)	1	HYDRAULIC KIT ASS. II (cons. of 2 control valves 4/4 and 4/3, 4 pressure pipes and 4 high-pressure hoses)(in C-Type tractors standard equipment - for front-loaders with double-acting cylinders)
	5280-8		ZSB. BAUSATZ STECK-KUPPLUNG VORN (best. aus Halter vorn und Kupplungsmuffen)	Serienmäßig bei C-Schlepper	1	HYDRAULIC COUPLING KIT FRONT (cons. of front fixture and coupling sleeves)-Standard equipment in C-type tractors)
	5280-14		ZSB. BAUSATZ DOPPELTW. HUBZYL. (best. aus Teilen 1554, 1x 1567e, 1570, 1x 1567c, 1x 1567d u. 125 559 (Ergänzungs-teile, doppletw. Hub-zylinder)			KIT ASS. FOR DOUBLE ACTING LIFT CYLINDER (cons. of parts 1554, 1x 1567e, 1570, 1x 1567c, 1x 1567d a. 125 559)(suppl. parts double act. lift. cyl.)
1550	020 550	000 070 01 79	4/3 Wegeventil (Steckkupplungen rechts oder für Frontlader-schaufel)	Bucher Nr. LA06P4FA-M06 Feinsteuerung ab G.Nr. 121 6587	1	4/3-way valve (hydr. coupling right, pr. for front loader bucket)
	025 355		Zsb. Reparatursatz für 4/3 Wegeventil	Bucher Nr. 743 105	1	Repair kit ass. for 4/3-way valve
1551	014 703	000 997 25 09	Ringdichtung	Ø12xØ8x2	4	Ring seal
1552	012 664	000 997 06 29	Ringdichtung	Ø8x5x1,5	2	Ring seal
1554	020 552	000 070 04 79	4/4 Wegeventil (Steckkupplungen links oder für Frontladerschwinge	Bucher Nr. LA06P4LK-M06	1	4/4-way valve (Hydraulic coupling left, of for loader arm)
	019 804	000 190 04 83	Zsb. Reparatursatz für 4/4 Wegeventil	Bucher Nr. 743 106	1	Repair kit ass. for 4/4-way valve
1554a	020 551	000 070 03 79	Zsb. 3/3 Wgeventil (Steckkupplung links, Frontladerschwinge oder für Frontaushebung)	Bucher Nr. LA06P3BAM06/09 Ab Gerätenr. 1216 138 mit Feinsteuerung	1	3/3-way valve (Hydraulic coupling left, front loader arm, or for front lift)
	019 803	000 190 03 83	Zsb. Reparatursatz für 3/3 Wegeventil 1554a	743 107	1	Repair kit ass. (for 3/3-way valve 1554a)

FRANK-MOTOR

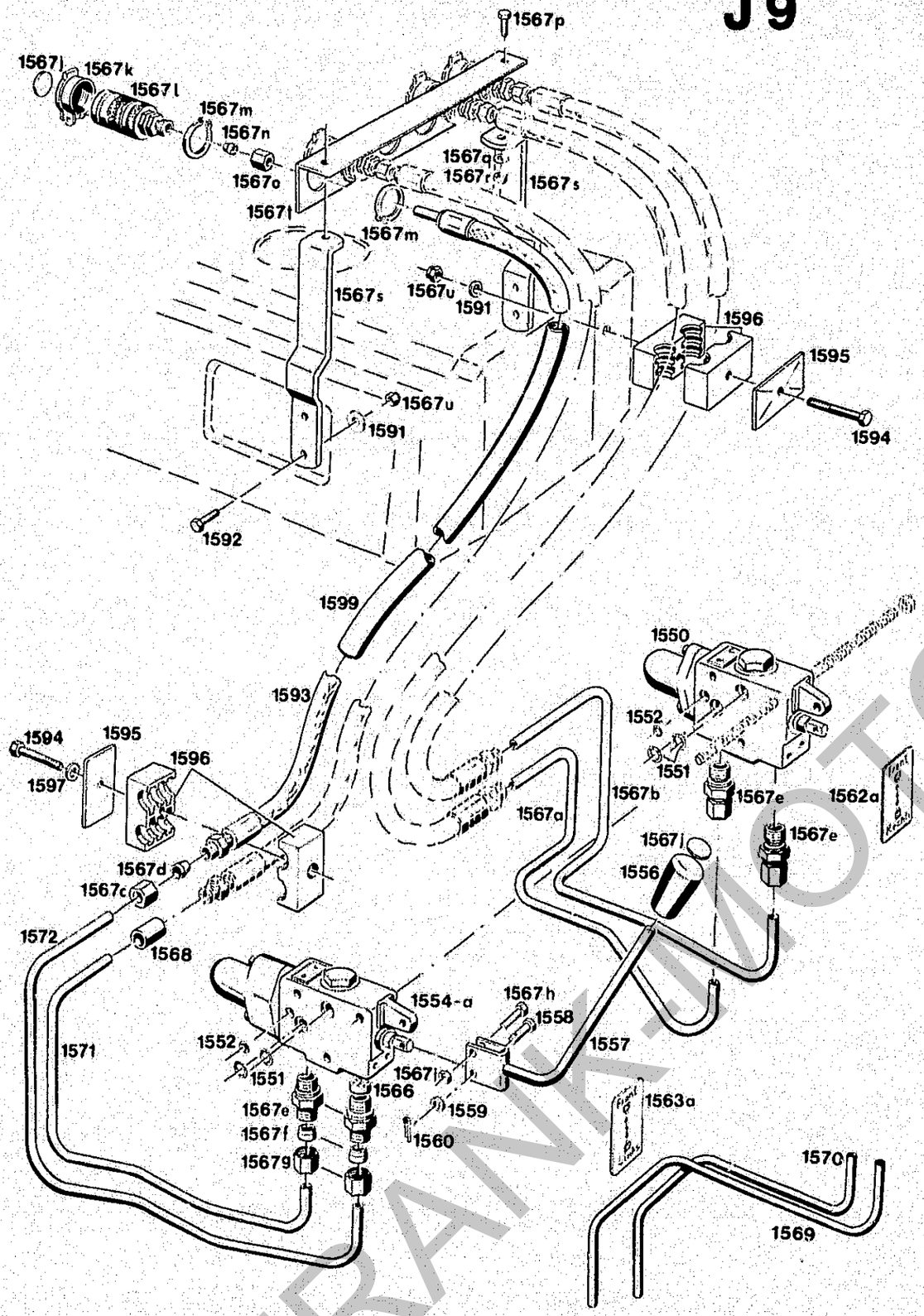

Bildtafel – table No. 18 b
Steuerventile und Steckkupplungen vorn

BILDTAFEL NR. 18b
STEUERVENTIL UND
STECKKUPPLUNGEN VORN
TYP 5280-6, 5280-7, 5280-8
BAUSATZ DOPPELTW. HUBZYL.
TYP 5280-14

TABLE NO. 18b
CONTROL VALVES AND HYDRAULIC
COUPLINGS, FRONT
TYPE 5280-6, 5280-7, 5280-8
KIT FOR DOUBLE ACTING LIFT CYLINDER
TYPE 5280-14

Bild-Nr. Ill.No.	Bestell-Nr. Part No.		Benennung	Abm./Bemerk. Dimen./Remarks	Stück Pieces	Denomination
1556	023 417		Schaltknopf	Ø28x45	2	Selector button
1557	020 531	000 070 01 31	Zsb. Handhebel 1 (n. rechts gebogen)	Ersetzt gerader Hebel 020 532 000 070 02 31 ca. ab Ende 1987	1	Hand lever 1 (repl. lever 020 532 - 000 070 02 31 from approx. end 1987)
	020 533	000 070 03 31	Zsb. Handhebel III	nach links gebogen	1	Hand lever ass. III
1558	010 510	DIN1436-6x18x22	Bolzen		2	Bolt
1559	010 051	DIN126-6,6	Scheibe		2	Shim
1560	010 026	DIN94-1,6x12	Splint		2	Split pin
1562a	022 882	000 001 14 01	Schaltschild	Steckkupplung Front rechts	1	Selector diagram (hydr. coupling RH)
	019 846	000 001 06 01	Schaltschild	Schaufel	1	Shovel
1563a	022 883	000 001 15 01	Schaltschild	Steckkupplung Front links	1	Selector diagram
	019 847	000 001 07 01	Schaltschild	Schwinge	1	Selector diagram
	022 880	000 001 12 01	Schaltschild	Frontaushebung	1	Selector diagram
1566	023 424		Senkdrossel für Frontaushebung	1,0 mm	n. B.	Throttle valve
1567a	121 117		Druckleitung V	12x1,5x430	1	Pressure pipe V
1567b	121 118		Druckleitung VI	12x1,5x535	1	Pressure pipe VI
1567c	015 725	000 990 23 56	Überwurfmutter M18x1,5	bei 5280-6	4	Lock nut
1567d	015 751	000 990 22 57	Profilring Ø12	3 Stück	4	Profile ring
1567e	015 835	000 990 01 89	Gerade Einschraubverschraubung kpl. (best. aus Teilen 1567e-1567g)	Bei 5280-6 nur 3 Stück eingebaut.	4	Screw union straight (in 5280-6 3scs.) (cons. of parts 1567e-1567-g)
1567f	015 751	000 990 22 57	Profilring	Ø12	3	Profile ring
1567g	015 725	000 990 23 56	Überwurfmutter	M18x1,5	3	Lock nut
1567h	023 250		Schraube	SW 9 M6	2	Screw
1567i	011 577	DIN934M6	Sechskantmutter		2	Hexagon nut
1567j	023 419		Aufkleber	Gelb	n. B.	Sticker
	023 421		Aufkleber	Blau	n. B.	Sticker
	023 418		Aufkleber	Weiß	n. B.	Sticker
	023 420		Aufkleber	Rot	n. B.	Sticker
1567k	023 309		Staubdeckel		4	Dust protection
1567l	020 602	000 078 01 55	Kupplungsmuffe		4	Clutch sleeve
1567m	023 310	DIN471-38x1,75	Sicherungsring		8	Circlip
1567n	015 751	000 990 22 57	Profilring	Ø12	4	Profile ring
1567o	015 725	000 990 23 56	Überwurfmutter	M18x1,5	4	Lock nut
1567p	011 509	DIN933M8x16	Sechskantschraube		2	Hexagon screw
1567q	010 063	DIN137B8	Federsheibe		2	Lock washer
1567r	011 579	DIN934M8	Sechskantmutter		2	Hexagon nut
1567s	119 363		Stütze	40x5x327	2	Support
1567t	119 362		Halter	440x106x3	1	Fixture
1567u	011 935	DIN985M8	Sechskantmutter selbsts.		6	Hexagon nut, self-lock
1568	023 880		Rohr (Ø22x3x35)	nur bei Type 5280-6	2	Tube

FRANK-MOTOR

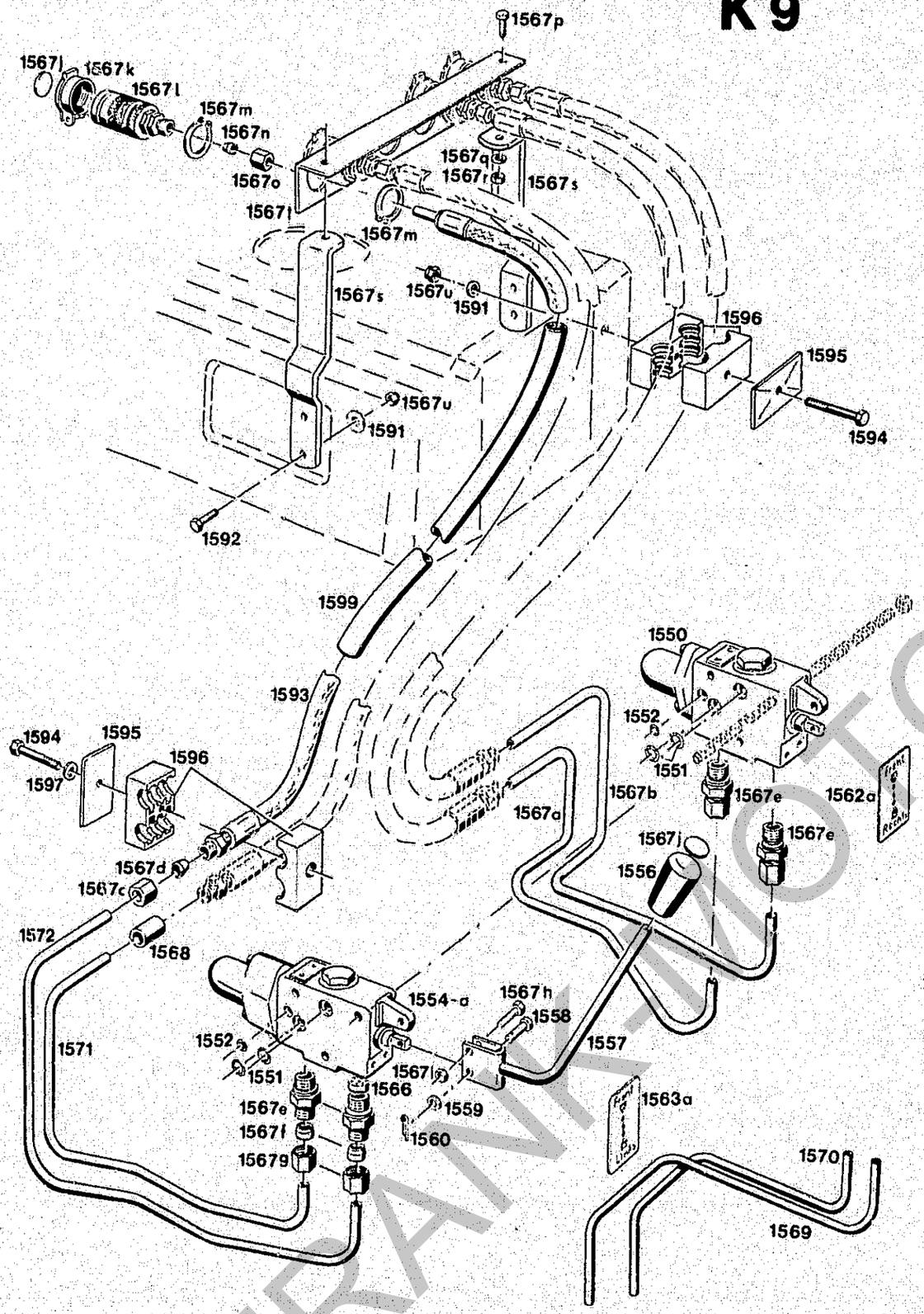

Bildtafel – table No. 18 b
Steuerventile und Steckkupplungen vorn

BILDTAFEL NR. 18b
STEUERVENTIL UND
STECKKUPPLUNGEN VORN
TYP 5280-6, 5280-7, 5280-8
BAUSATZ DOPPELTW. HUBZYL.
TYP 5280-14

TABLE NO. 18b
CONTROL VALVES AND HYDRAULIC
COUPLINGS, FRONT
TYPE 5280-6, 5280-7, 5280-8
KIT FOR DOUBLE ACTING LIFT CYLINDER
TYPE 5280-14

Bild-Nr. III.No.	Bestell-Nr. Part No.		Benennung	Abm./Bemerk. Dimen./Remarks	Stück Pieces	Denomination
1569	121 121		Druckleitung C (Ø12x478)	Leitungen für Frontaushebung	1	Pressure pipe C
1570	121 122		Druckleitung D (Ø12x405)	Leitungen für Frontaushebung	1	Pressure pipe D
1571	121 119		Druckleitung VII	Ø12x1,5x513	1	Pressure pipe VII
1572	121 120		Druckleitung VIII	Ø12x1,5x617	1	Pressure pipe VIII
1591	012 537	DIN9021-8,4	Scheibe		6	Shim
1592	011 509	DIN933M8x16	Sechskantschraube		4	Hexagon screw
1593	023 853		Höchstdruckschlauch (Ø12x1000)	Bei Type 5280-6 nur 3 Schläuche.	4	High-pressure hose
1594	011 088	DIN931M8x55	Sechskantschraube		2	Hexagon screw
1595	023 857		Deckplatte	30x4x68	2	Cover plate
1596	023 856		Rohrschelle	C2 Schellenhalter	2	Pipe socket
1597	010 063	DIN137B8	Federscheibe		2	Lock washer
1599	023 879	DIN40621	Isolierschlauch (Ø22x1,2x1000)	Bei Type 5280-6 nur 3 Stück	4	Insulating hose
	015 702	000 991 81 40	Scheibe (Ø30,5xØ47x0,5)	zum Ausgleichen am Konsolenbolzen for use on the bolt of the support	n. B.	Shim
	016 513	000 991 68 47	Scheibe (Ø30,5xØ47x2)		n. B.	Shim
	015 703	000 991 82 40	Scheibe (Ø30,5xØ47x1)		n. B.	Shim

Kombinations Bausatzs 5280-9
(Zusatzhydraulik für Frontlader
siehe Tafel 70)

Ersatzteillisten für Frontlader,
Frontaushebung, Frontabstützung und
Polter, bitte bei Fa. Golchert,
53879 Euskirchen, Gottlieb-Daimler-Str. 12
anfordern.

Combined hydraulic kit 5280-9
(additional hydraulic for front loader
see table 70)

Spare parts list for front loader,
front lifting attachment, front
support and please order by Fa. Golchert,
53879 Euskirchen, Gottlieb-Daimler-Str. 12

FRANK-MOTOR-ARCHIV

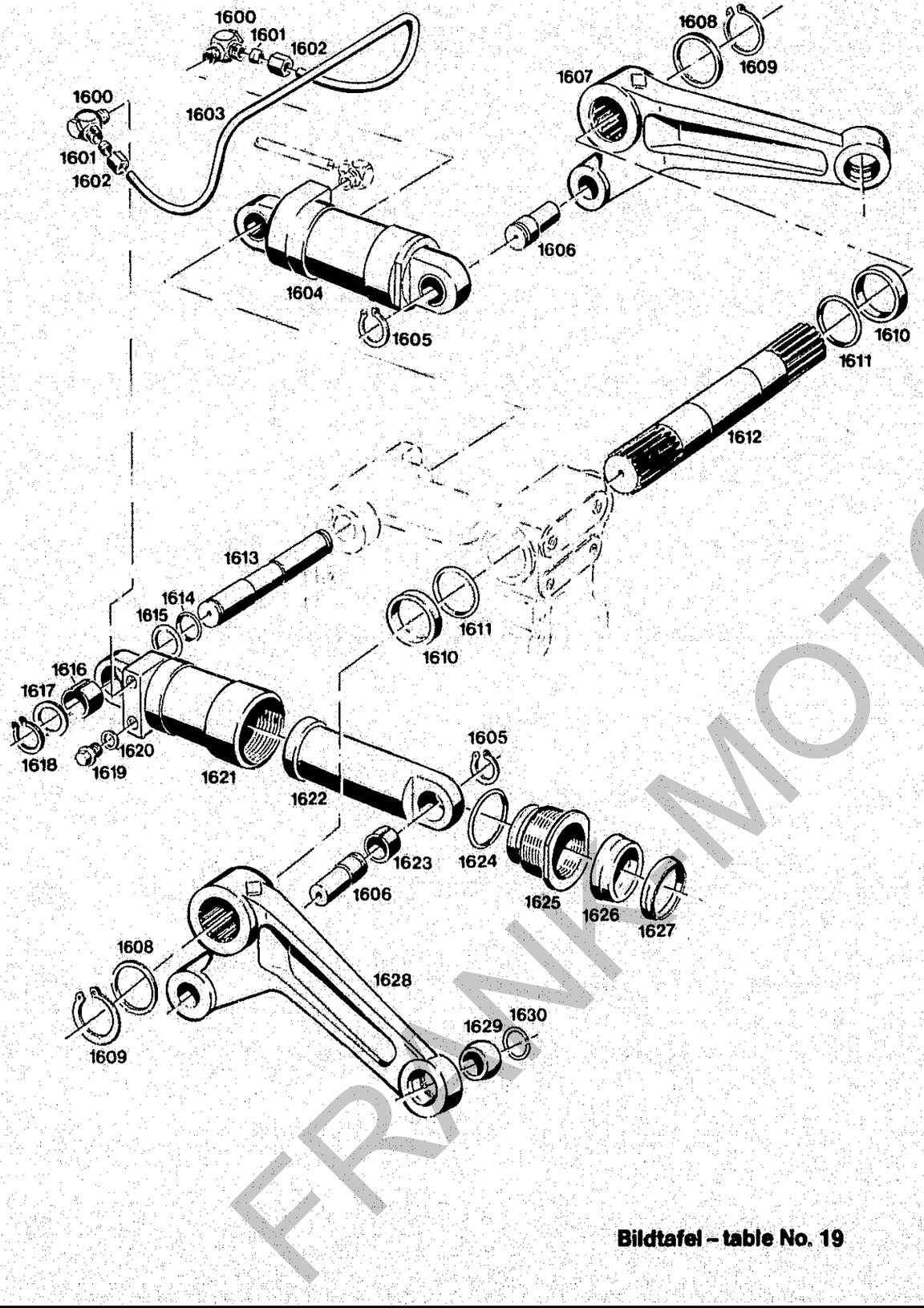

Bildtafel – table No. 19

BILDTAFEL NR. 19
ARBEITSZYLINDER,
HUBHEBEL BAUSATZ (SCHWEDEN)

TABLE NO. 19
HYDRAULIC RAM,
HYDRAULIC LEVER (SCHWEDEN HIT)

Bild-Nr. Ill.No.	Bestell-Nr. Part No.		Benennung	Abm./Bemerk. Dimen./Remarks	Stück Pieces	Denomination
1600	015 860	000 990 14 90	Schwenkverschraubung kpl. (best. aus Teilen 1600-1602)	M14x1,5	2	Swivel union cpl. (cons. of parts 1600-1602)
1601	015 749	000 990 18 57	Profil ring	Ø8	2	Profile ring
1602	015 728	000 990 27 56	Überwurfmutter	M16x1,5	2	Lock nut
1603	110 232	6040 078 08 65	Druckleitung	Ø8x1x638	1	Pressure pipe
1604	110 197	6040 070 02 58	Zsb. Arbeitszylinder (best. aus Teilen 1616, 1621a-1627)		2	Hydraulic ram ass. (cons. of parts 1616, 1621a-1627)
1605	010 146	DIN471-35x1,5	Sicherungsring		2	Circlip
1606	110 214	6040 078 01 15	Lagerbolzen	Ø35x78	2	Supporting bolt
1607	116 379	6040 070 07 64	Zsb. Hubhebel rechts (mit Teilen 1629 und 1630)		1	Hydraulic lever ass. RH (compr. parts 1629 and 1630)
1608	015 690	000 991 66 40	Beilegscheibe	Ø46xØ54x0,2	n. B.	Shim
	015 626	000 991 13 39	Beilegscheibe	Ø46xØ54x0,5	n. B.	Shim
1609	010 148	DIN471-45x1,75	Sicherungsring		2	Circlip
1610	110 219	6040 078 01 39	Zwischenring	Ø44,6xØ54x8,4	2	Spacer ring
1611	012 694	000 997 33 29	Ringdichtung	Ø47xØ57x5	2	Ring seal
1612	110 218	6040 078 01 23	Hubwelle	Ø44,85x332	1	Lifter shaft
1613	110 215	6040 078 02 15	Lagerbolzen vorn	Ø35x246	1	Supporting bolt front
1614	012 693	000 997 32 29	Ringdichtung	Ø35xØ40xØ2,5	2	Ring seal
1615	011 718	DIN988S35x45x2,5	Stützscheibe		2	Supporting shim
1616	014 802	000 992 07 52	Lagerbuchse (DU) (Ø35xØ39x30)	Ersetzt Nr. 000 994 47 23 Nummernumstellung	2	Bushing (replacing No. 000 994 47 23)
1617	011 692	DIN988-35x45x1,0	Paßscheibe		2	Shim
	011 691	DIN988-35x45x0,5	Paßscheibe		n. B.	Shim
	011 690	DIN988-35x45x0,2	Paßscheibe		n. B.	Shim
1618	010 146	DIN471-35x1,5	Sicherungsring		2	Circlip
1619	011 037	DIN910M14x1,5	Verschlußschraube		1	Sealing screw
1620	025 746	DIN7603A14x20AL	Dichtring		1	Sealing ring
1621	028.711.3-WE		Zylinder (28 710.5-1)		2	Cylinder (28 710.5-1)
1622	302.941.7-WE		Kolbenstange (28 710.5-2)		2	Piston rod (28 710.5-2)
1623	014 801	000 992 06 52	Lagerbuchse (DU) (64 584.2)	Ersetzt Nr. 000 994 46 23 Nummernumstellung	2	Bearing Bushing (replacing No. 000 994 46 23)
*1624	081.415.6-WE		O-Ring	65x3	2	O-ring
1625	302.937.9-WE		Führungsstück (28 710.5-3)		2	Guide piece (28 710.5-3)
*1626	084.394.6-WE		Nutring (28 710.5-5)	60x68x8NI300TSF	2	Grooved ring (28 710.5-5) (60x68x8NI300TSF)
*1627	082.817.3-WE		Abstreifer P.A.1. (27 485.2-4)	60x68x7A1	2	Scraper seal
	110 251	6040 190 01 85	DICHTUNGSSATZ FÜR ARBEITSZYLINDER 1604 (best. aus Teilen 1624, 1626, 1627)		2	GASKET KIT FOR HYDR. CYLINDER 1604 (cons. of parts 1624, 1626, 1627)

* Nur als Dichtungssatz Nr. 110 251 (6040 190 01 85) lieferbar.

* Supplied as gasket kit No. 110 251 (6040 190 01 85) only.

FRANKMOTOR ORIGINAL TEILE

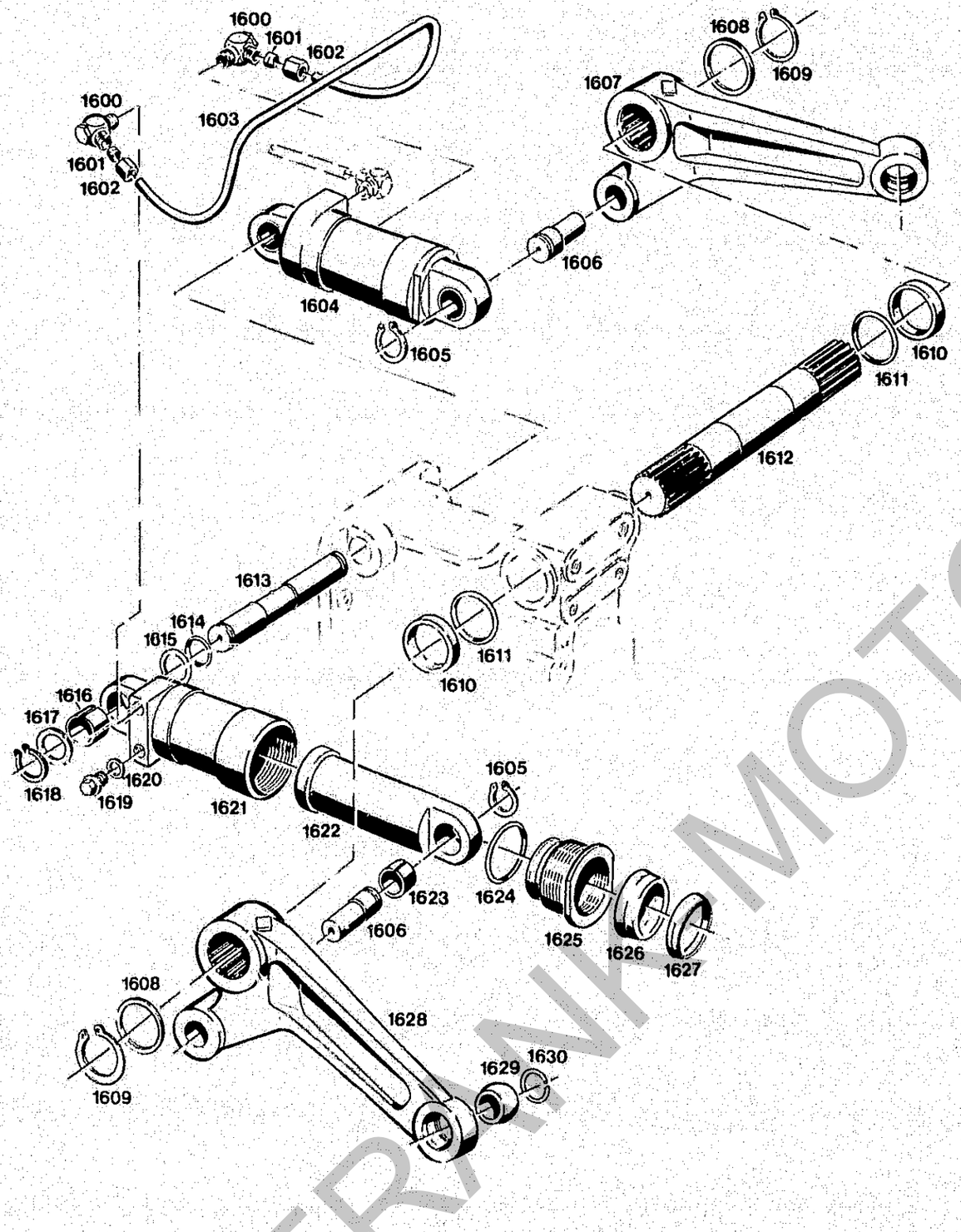

Bildtafel – table No. 19

BILDTAFEL NR. 19
ARBEITSZYLINDER,
HUBHEBEL BAUSATZ (SCHWEDEN)

TABLE NO. 19
HYDRAULIC RAM,
HYDRAULIC LEVER (SCHWEDEN HIT)

Bild-Nr. Ill.No.	Bestell-Nr. Part No.		Benennung	Abm./Bemerk. Dimen./Remarks	Stück Pieces	Denomination
1628	116 380	6040 070 08 64	Zsb. Hubhebel links (mit Teilen 1629 u. 1630)		1	Hydraulic lever ass. (with parts 1629 and 1630
1629	012 781	000 997 35 57	Gelenkkugel	Ø35x26	2	Pivot ball
1630	014 390	000 994 03 69	Sprengring	Ø35xØ41xØ3	2	Snap ring
	5280-3		ZSB. BAUSATZ SCHWEDENHYDRAULIK best. aus folgenden Teilen 1550-1589. Nachfolgende Teile sind nicht Bildlich erfaßt:		1	HYDRAULIC KIT (for special version only-Sweden) comp. parts 1550-1589. The following parts are additionally required:
	015 835	000 990 01 89	Ger. Einschraubverschraubung (M18x1,5)	in 3/3 - Wegeventil	1	Screw union straight (M18x1,5)
	025 118		Winkelverschraubung		1	Angle screw union
	110 694	A55 070 02 73	Höchstdruckschlauch (Ø12x1240)	3/3-Wegeventil an Kupplungsmuffe	1	High-pressure hose (Ø12x1240)
	015 831	000 990 12 88	Ger. Verschraubung		1	Screw union straight
	019 297	000 078 41 89	Höchstdruckschlauch (Ø12x410)		1	High-pressure hose (Ø12x410)
	015 818	000 990 02 84	Winkelverschraubung einstelbar	an Kupplungsmuffe hinten	1	Angle screw union adjustable
	025 121		L-Verschraubung SV einstellbar		3	L-union adjustable
	015 898	000 990 01 95	Reduzierverschraubung (Ø8/Ø12; M14x1,5)		1	Reduction union (Ø8/Ø12; M14x1,5)
	015 842	000 990 08 89	Ger. Einschraubverschraubung (M18x1,5)	Arbeitszylinder Kupplungsmuffe	1	Screw union straight (M18x1,5)
	015 819	000 990 03 84	Winkelverschraubung einstellbar		1	Angle screw union adjustable
	019 299	000 078 50 89	Höchstdruckschlauch (Ø8x500 lg.)		1	High-pressure hose (Ø8x500 long)
	019 274	000 078 02 55	Kupplungsmuffe m. Mutter	an Maschine hinten montiert	3	Coupling sleeve with nut
	019 285	000 078 A 85	Staubschutz		3	Dust cap
	015 725	000 990 23 56	Überwurfmutter (M18x1,5)		1	Lock nut (M18x1,5)
	015 751	000 990 22 57	Profil ring		1	Profile ring
	106 869	5180 078 01 43	Halter		1	Fixture
	016 399	000 972 20 37	Schutzschlauch		1	Protection hose
	015 831	000 990 12 88	Ger. Verschraubung	Zum Verschließen der Anschlußleitungen des Frontladers.	5	Screw union straight
	015 893	000 990 12 93	Verschlußstopfen		5	Sealing plug

Mita-Kraftheber siehe Zubehörspalte.

Mita power lift see under column accessories.

FRANKMOTOR SERVICE

Lenkung, Lenkzylinder

A 11

Spaltenverzeichnis

		Zeile Spalte
Tafel 20	Lenkung	B 11 - B 12
Tafel 21	Lenkungs-Einzelteile	C 11 - C 12
Tafel 22	Lenkzylinder	D 11 - E 12

Steering, steering cylinder

A 12

Column contents

		Line columns
Table 20	Steering	B 11 - B 12
Table 21	Spare parts for steering	C 11 - C 12
Table 22	Steering cylinder	D 11 - E 12

FRANK-MOTORGERAETE

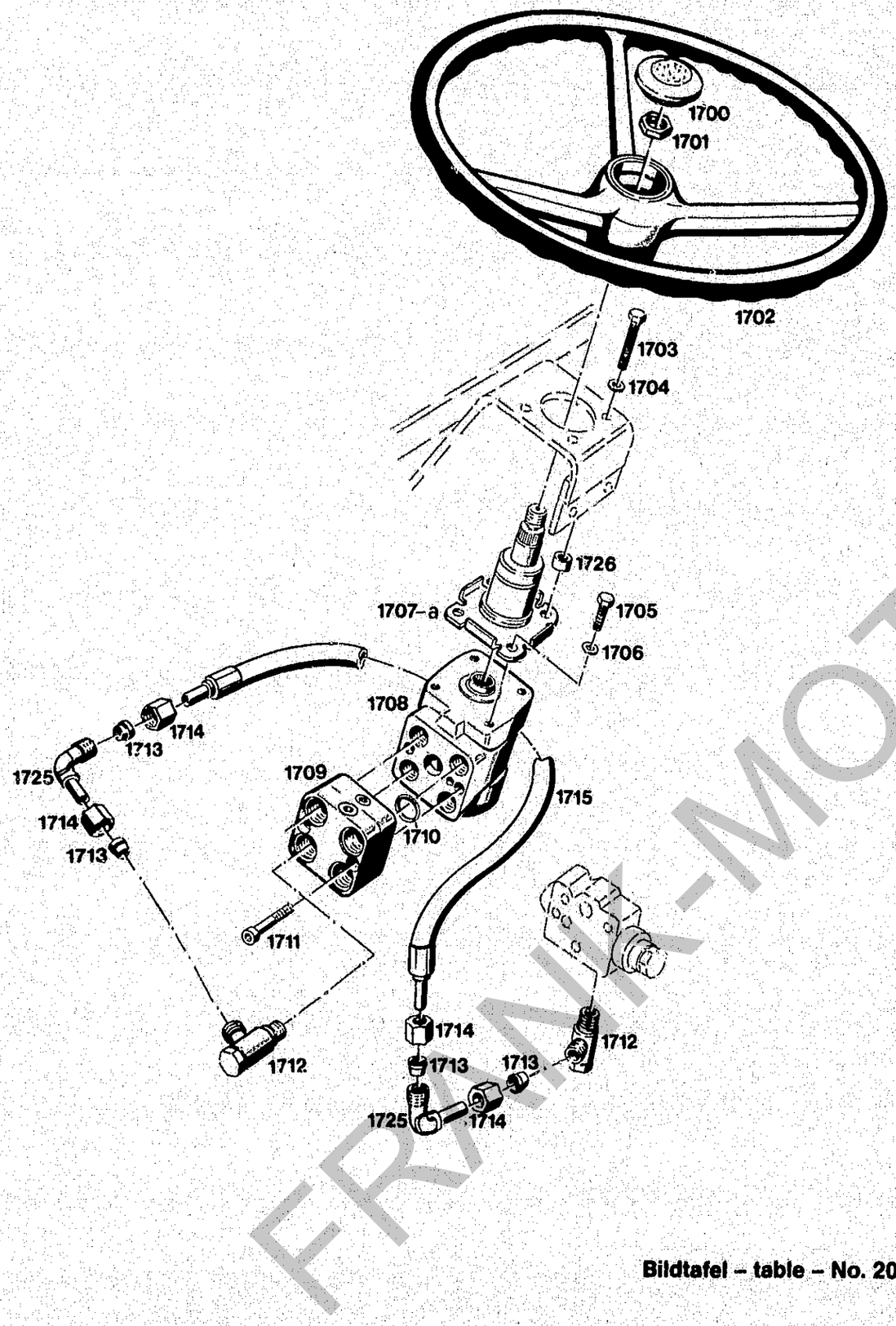

Bildtafel – table – No. 20

BILDTAFEL NR. 20
DANFOSS LENKUNG

TABLE NO. 20
STEERING MAKE DANFOSS

Bild-Nr. Ill.No.	Bestell-Nr. Part No.		Benennung	Abm./Bemerk. Dimen./Remarks	Stück Pieces	Denomination
1700	108 528	AG3 111 A 80	Abdeckkappe	Ø50	1	Cap
1701	010 102	DIN439M18x1,5	Fl. Sechskantmutter		1	Hexagon nut, flat
1702	110 169	6015 111 01 07	Lenkrad	Ø400	1	Steering wheel
	022 589	000 990 82 15	Drehgriff f. Lenkrad	Sonderzubehör	1	Twist grip for steering wheel
1703	011 102	DIN931M10x40	Sechskantschraube		3	Hexagon screw
1704	010 064	DIN137B10x18	Federscheibe		3	Lock washer
1705	011 525	DIN933M10x20	10.9 Sechskantschraube		1	Hexagon screw
1706	010 064	DIN137B10x18	Federscheibe		1	Lock washer
1707	110 167	6015 110 02 44	Zsb. Lenksäule 1000 lg. OTPB 100	Bis FG. Nr. ...., austauschbar	1	Steering column ass. OTPB 100 (up to chassis No. ...., interchangeable)
1707 a	122 419		Zsb. Lenksäule 153,9 lg. OTPB 153,9	Ab FG. Nr.	1	Steering column ass, (from chassis No. ....)
1708	110 157	6015 110 01 33	ZSB. SERVOSTAT-LENKUNG (150-0041)	Danfoss Nr. OS PB 100 ON	1	SERVOSTAT STEERING ASS. (150-0041)
1709	110 165	6015 110 01 43	ZSB. VENTILBLOCK (152-0029)	Danfoss Nr. OVP 20 D. Nr. 633B1406	1	PRESSURE REGUL., ASS. (152-0029)
1710	014 753	000 997 97 09	Ringdichtung	Ersetzt M10x1x40	4	Ring seal
1711	DIN912M10x1x46		Innensechskantschraube	Ab Ansenkung 6 mm tief an Zsb. Lenkeinheit	2	Socket head screw (replacing M10x1x40 from
1712	015 855	000 990 04 90	Winkelschwenkverschraubung kpl. (best. aus 1712-1714)	M18x1,5	2	Swivel union cpl. (cons. of parts 1712-1714)
1713	015 751	000 990 22 57	Profilring	Ø12	2	Profile ring
1714	015 725	000 990 23 56	Überwurfmutter	M18x1,5	2	Lock nut
1715	019 297	000 078 41 89	Höchstdruckschlauchleitung (410 lg.)		1	High-pressure hose (410 long)
1725	025 118		Winkelverschraubung kpl. (mit Teilen 1713, 1714)	M18x1,5	2	Angle screw union cpl. (compr. parts 1713, 1714)
1726	014 281	000 994 98 23	Rohr	Ø11xØ18x12	3	Tube

FRANK-MOTOR

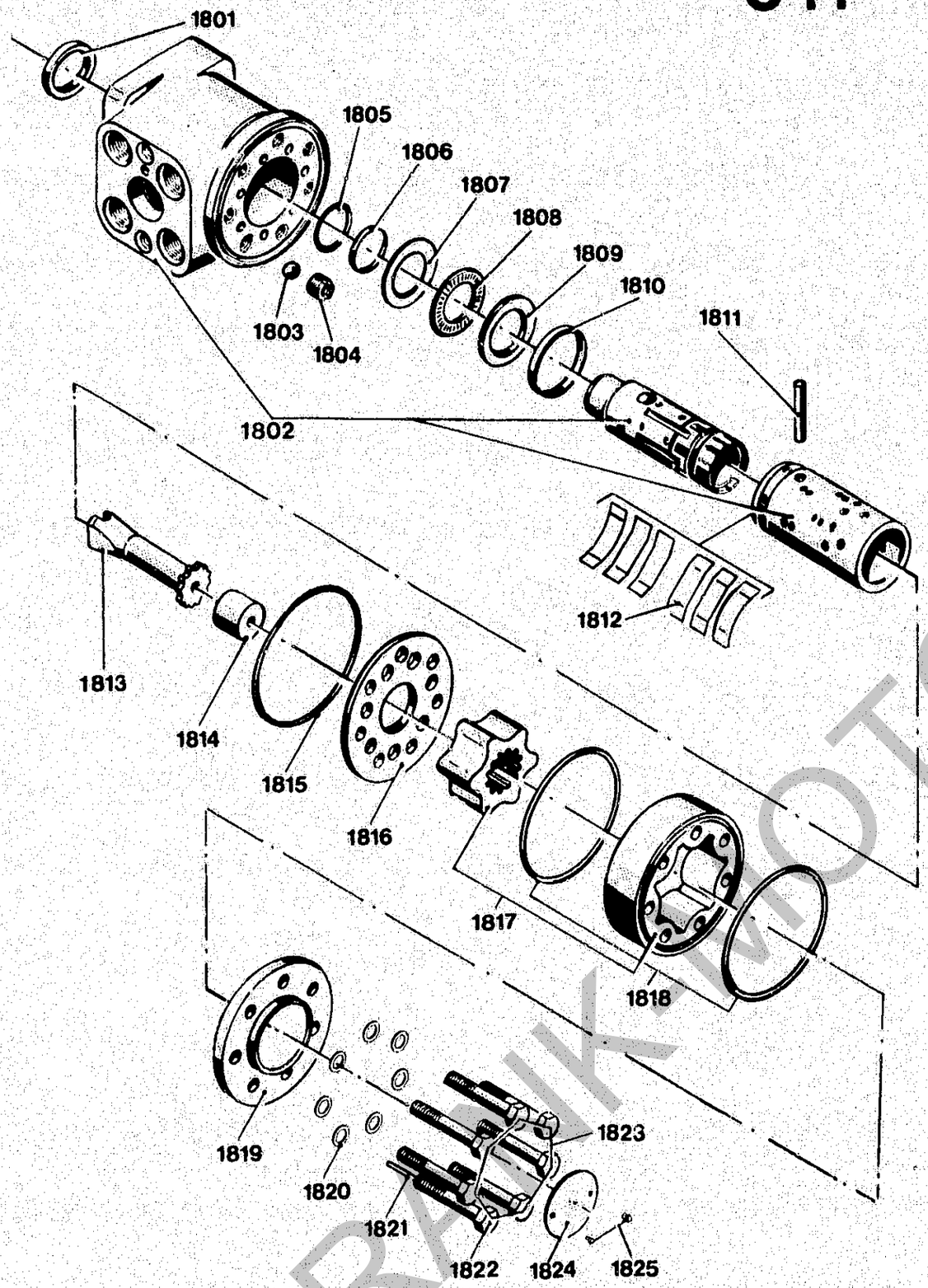

Danfoss Lenkung Nr. OSPB 100 ON
Danfoss Lenkung No. OSPB 100 ON

Bildtafel – table No. 21

BILDTAFEL NR. 21
DANFOSS LENKUNG OSPB 100 ON

TABLE NO. 21
DANFOSS STEERING OSPB 100 ON

Bild-Nr. Ill.No.	Bestell-Nr. Part No.	Benennung	Abm./Bemerk. Dimen./Remarks	Stück Pieces	Denomination
	110 157 6015 110 01 33	SERVOSTAT-LENKUNG KPL. (ORBITROL) (best. aus 1801-1825)	Danfoss Nr. OSPB 100 ON	1	STEERING ASS. (ORBITROL) (cons. of 1801-1825)
1801	633B9001-DA	Staub-Dichtring		1	Dust seal ring
1802	150-4286-DA	Gehäuse (mit Innen- und Außenschieber)		1	Housing (with inner and outer slide)
1803	689x1031-DA	Kugel	Ø8,5	1	Ball
1804	150-0304-DA	Gewindebüchse		1	Thread bushing
1805	633B1205-DA	O-Ring (zus. mit Ring 633B9007 verwenden)	25,12x1,78	1	O-ring (is used with a Kin-ring 633B9007)
1806	633B9007-DA	O-Ring		1	Kin-ring
1807	150-0422-DA	Vordere Laufscheibe		1	Front bearing race
1808	150-0423-DA	Axial-Nadellager		1	Axial needle bearing
1809	150-0421-DA	Hintere Laufscheibe		1	Rear bearing race
1810	150-0310-DA	Ring	39,6x1,9x4,5	1	Ring
1811	150-0304-DA	Zapfen	Ø6x41	1	Cross pin
1812	150-4209-DA	Neutralstellungs-feder (Satz)	Ersetzt 150-4208	1	Set of neutral position spring
1813	150-0442-DA	Kardanwelle		1	Cardan shaft
1814	150-0436-DA	Distanzstück	l=6,5	1	Spacer
1815	633B1202-DA	O-Ring	Ø8,50x1,50	1	O-ring
1816	150-0301-DA	Verteilerplatte		1	Distributor plate
1817	150-4252-DA	Zahnradsatz	W=13,0	1	Gear wheel set
1818	633B1173-DA	O-Ring	Ø75,92x1,78	2	O-ring
1819	150-0328-DA	Enddeckel		1	End cover
1820	684x2481-DA	Scheibe	Ø8,2x11,9x1,0	7	Washer
1821	682L3058-DA	Spannstift		1	Rolled pin
1822	150-0322-DA	Schraube m. Bohrung	M8x1, l=40	1	Screw w. bore
1823	681x1579-DA	Schraube	M8x1, l=40	6	Screw
1824	150A0000-DA	Schil		1	Rating plate
1825	681Z1011-DA	Treibschraube		2	Drive screw
	110 188 6015 190 03 85	DICHTUNGSSATZ (best. aus Teilen 1801, 1805, 1806, 1815, 1818, 1820) Austausch der Dichtungen nur mit Danfoss Spezial-Werkzeug.	Danfoss Nr. 150-4206	1	SET OF SEALS (cons. of parts 1801, 1805, 1806, 1815, 1818, 1820) For repalcement of the gaskets a special "Danfoss" tool is required.

TRAKTOR-MOTOR

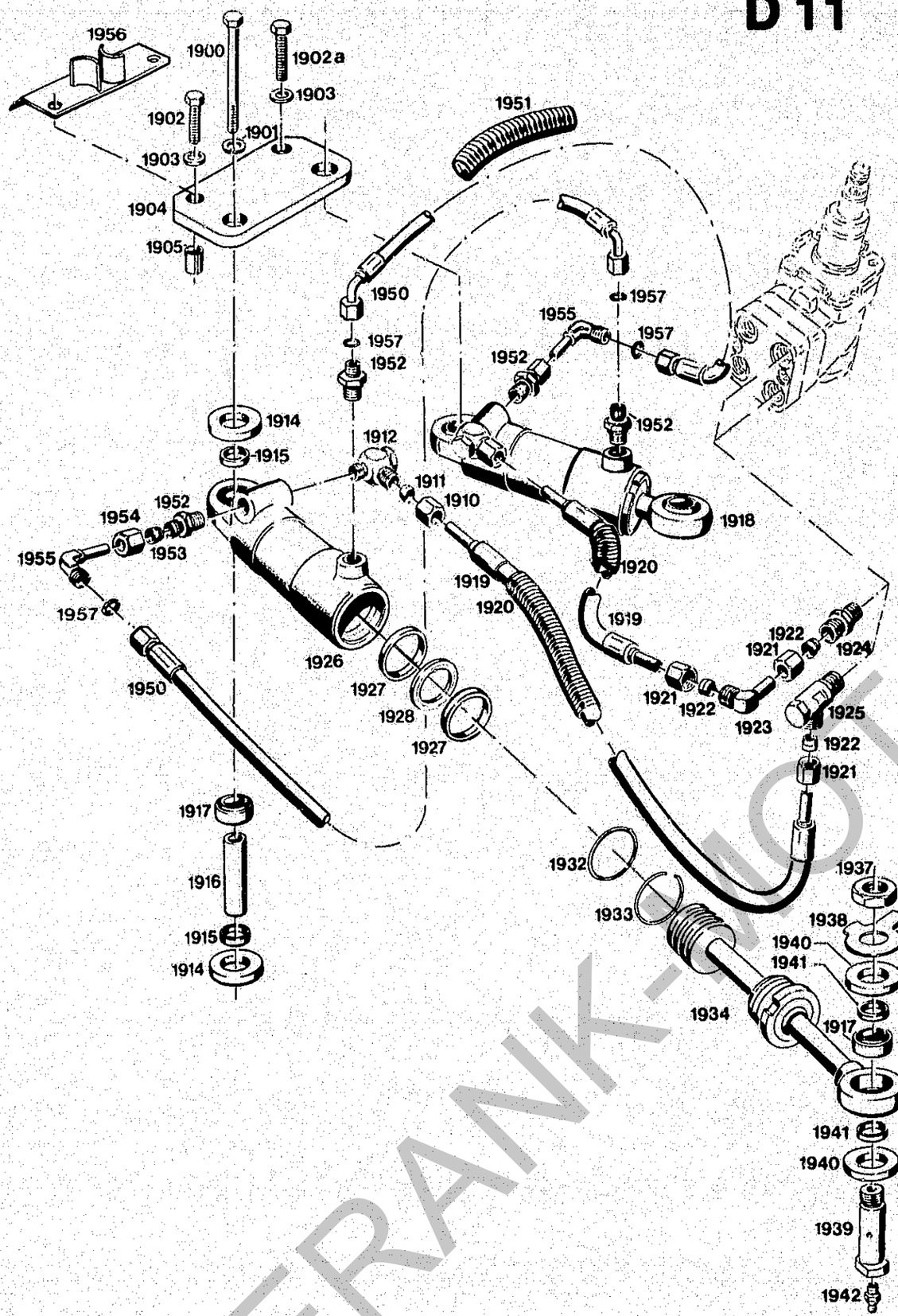

Bildtafel – table No. 22

BILDTAFEL NR. 22
LENKZYLINDER

TABLE NO. 22
STEERING CYLINDER

Bild-Nr. III.No.	Bestell-Nr. Part No.		Benennung	Abm./Bemerk. Dimen./Remarks	Stück Pieces	Denomination
1900	011 118	DIN931M12x110	Sechskantschraube		2	Hexagon screw
1901	010 057	DIN127A12	Federring		2	Lock washer
1902	011 545	DIN933M12x45	Sechskantschraube		2	Hexagon screw
1902a	014 090	DIN933M12x50	Sechskantschraube		1	Hexagon screw
1903	014 384	000 994 12 67	Sicherungsscheibe	HS12	2	Locking tab
1904	110 173	6015 111 01 35	Lagerplatte	100x12x180	1	Bearing plate
1905	010 382	DIN7346-16x20	Spannhülse		2	Tension sleeve
1910	015 725	000 990 23 56	Überwurfmutter	M18x1,5	2	Lock nut
1911	015 751	000 990 22 57	Profilring	Ø12	2	Profile ring
1912	015 852	000 990 01 90	Winkel-Schwenkverschraubung kpl. (best. aus Teilen 1910-1912)	M16x1,5	2	Angle swivel union cpl. (cons. of parts 1910-1912)
1914	010 996	000 997 24 07	Dichtring	Ø31xØ50x7	4	Sealing ring
1915	014 221	000 994 26 23	Distanzrohr	Ø30x4x5	4	Spacer tube
1916	121 219		Lagerrohr	Ø25xØ12,5x80,5	2	Bearing tube
1917	081.112.2		Gelenklager	GE25DO-V 105	4	Rocker bearing
1918	110 161	6015 110 03 34	ZSB. HYDRAULIK-ZYLINDER (best. aus Teilen 1917, 1926-1936)	Weber Nr. 202 415.2	2	HYDR. CYLINDER ASS. (cons. of parts 1917, 1926-1936)
	110 187	6015 190 01 85	DICHTUNGSSATZ KPL. FÜR HYDROZYLINDER (best. aus Teilen 1927, 1928, 1932)	Austausch nur mit entsprechendem Spezialwerkzeug zulässig, siehe Montageanleitung A60/C60	2	GASKET KIT CPL. FOR HYDRO CYLINDER (cons. of parts 1927,1928, 1932) For replacement a special tool must be used. See A60/C60 repair manual.
1919	023 332		Höchstdruckschlauch	700 lang	2	High-pressure hose
1920	018 026	000 973 03 31	Überschlauch	NW 23x570	2	Hose
1921	015 725	000 990 23 56	Überwurfmutter	M18x1,5	3	Lock nut
1922	015 751	000 990 22 57	Profilring	Ø12	3	Profile ring
1923	025 118		Winkelverschraubung kpl. (best. aus Teilen 1921-1923)	M18x1,5	1	Angle union cpl. (cons. of parts 1921-1923)
1924	015 835	000 990 01 89	Ger. Einschraubverschraubung (best. aus Teilen1921, 1922, 1924)	M18x1,5	1	Male connector, straight (cons. of parts 1921, 1922, 1924)
1925	015 855	000 990 04 90	Winkelschwenkverschraubung (best. aus Teilen 1921, 1922, 1925)	M18x1,5	1	Angle screw union (cons. of parts 1921, 1922, 1925)
1926	027.584.0-WE		Zylinder	27 452.6-1	2	Cylinder
1927	085.361.5-WE		Kolbenführungsring 27 452.6.6	Nur als Dichtungssatz lieferbar.	4	Piston guide ring
1928	085.360.7-WE		Turcon-Glyd-Ring 27 452.6.5 (best. aus 2 Ringen)		2	Turcon-Glyd-ring (compr. 2 rings
1932	080.497.5-WE		O-Ring (48x3,5) 27 452.6-4		2	O-ring
1933	063.532.4-WE		Sprengring (53x2,5)	27 452.6-2W	2	Snap ring
1934	304.178.6-WE		ZSB. KOLBENSTANGE KPL. (mit Teilen 1927-1934)		2	PISTON ROD ASS. CPL. (w. parts 1927-1934)
1937	010 104	DIN439M24x1,5	Sechskantmutter		2	Hexagon nut

FRANK-MOTOR

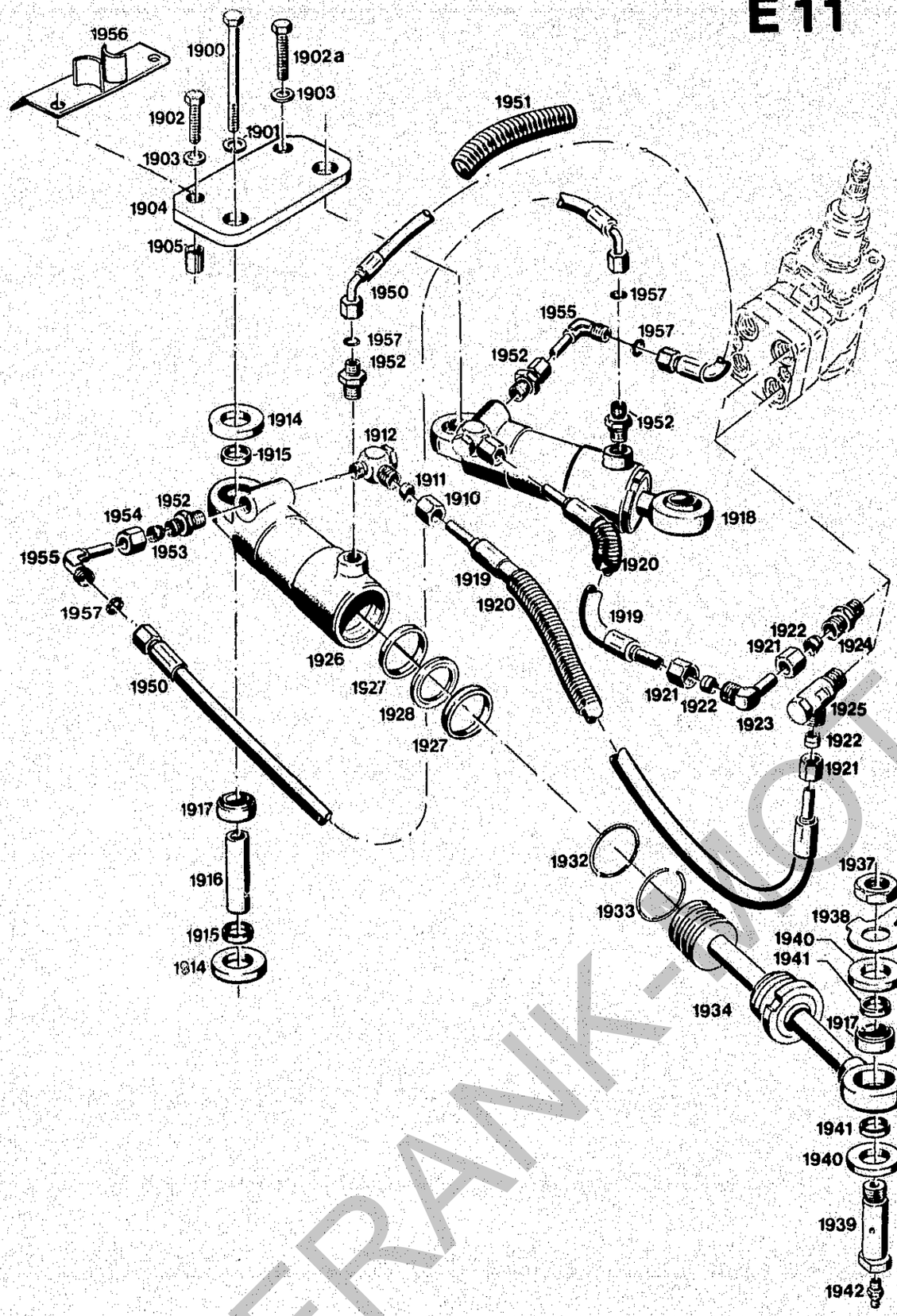

Bildtafel – table No. 22

BILDTAFEL NR. 22
LENKZYLINDER

TABLE NO. 22
STEERING CYLINDER

Bild-Nr. Ill.No.	Bestell-Nr. Part No.		Benennung	Abm./Bemerk. Dimen./Remarks	Stück Pieces	Denomination
1938	DIN463-25ST		Scheibe		2	Shim
1939	110 185	6015 112 01 35	Lenkbolzen (Ø32x86)	mit Bohrung für Schmiernippel	2	Steering bolt (w. bore for lubrication nipple)
1940	010 997	000 997 30 07	Dichtring	31x47x9	4	Sealing ring
1941	014 270	000 994 84 23	Distanzrohr	7,5 mm	4	Spacer tube (7,5 mm)
1942	013 882	DIN71412M8X1	Schmiernippel		2	Lubrication nipple
1950	025 164		Schlauchleitung (450 lang mit Teil 1957) (Ø6 in Ø8 ab 5.88)	Ersetzt Höchstdruckschlauch 019 299 (000 078 50 89). Ca. ab Ende 1986 austauschbar.	2	Hose line (450 long with part 1957) Replacing high-pressure hose 019 299 (000 078 50 89)(up to aprox. end 1986, interchangeable.
1951	025 591		Schutzschlauch (30x4x60)	Ersetzt 020 941 000 972 44 37) 120 lang ab 1987	1	Protection hose (Ø30x4x60)
1952	015 844	000 990 10 89	Ger. Einschraubverschraubung kpl. (mit Teilen 1953, 1954,	M16x1,5/M14x1,5	4	Male connector, stralght (with parts 1953, 1954)
1953	015 749	000 990 18 57	Profilring	Ø8	6	Wedge ring
1954	015 723	000 990 18 56	Überwurfmutter	M14x1,5	6	Lock nut
1955	015 819	000 990 03 84	Winkelverschraubung	Ø8, M14x1,5	2	Angle screw union
1956	120 448		Zsb. Führungsblech	NL	1	Guide plate
1957	025 385		O-Ring	Ca. ab Ende 1986	4	O-ring (from approx. 1986)

FRANK-NOT

Getriebe vorn

A 13

Spaltenverzeichnis		Zeile Spalte
Tafel 27	Getriebegehäuse, Antriebshohlwelle	B 13 - C 14
Tafel 28 a	Lamellenkupplung mit Schaltung	D 13 - E 14
Tafel 29	Kegelradwelle, Zapfwelle vorn	F 13 - H 14
Tafel 30	Differential vorn	I 13 - J 14

Front gearbox

A 14

Column contents		Line columns
Table 27	Front gearbox, drive shaft	B 13 - C 14
Table 28 a	Multi-plate clutch w. control	D 13 - E 14
Table 29	Bevel gear shaft, front P.T.O.	F 13 - H 14
Table 30	Front differential	I 13 - J 14

FRANK-MOTORGERAETE

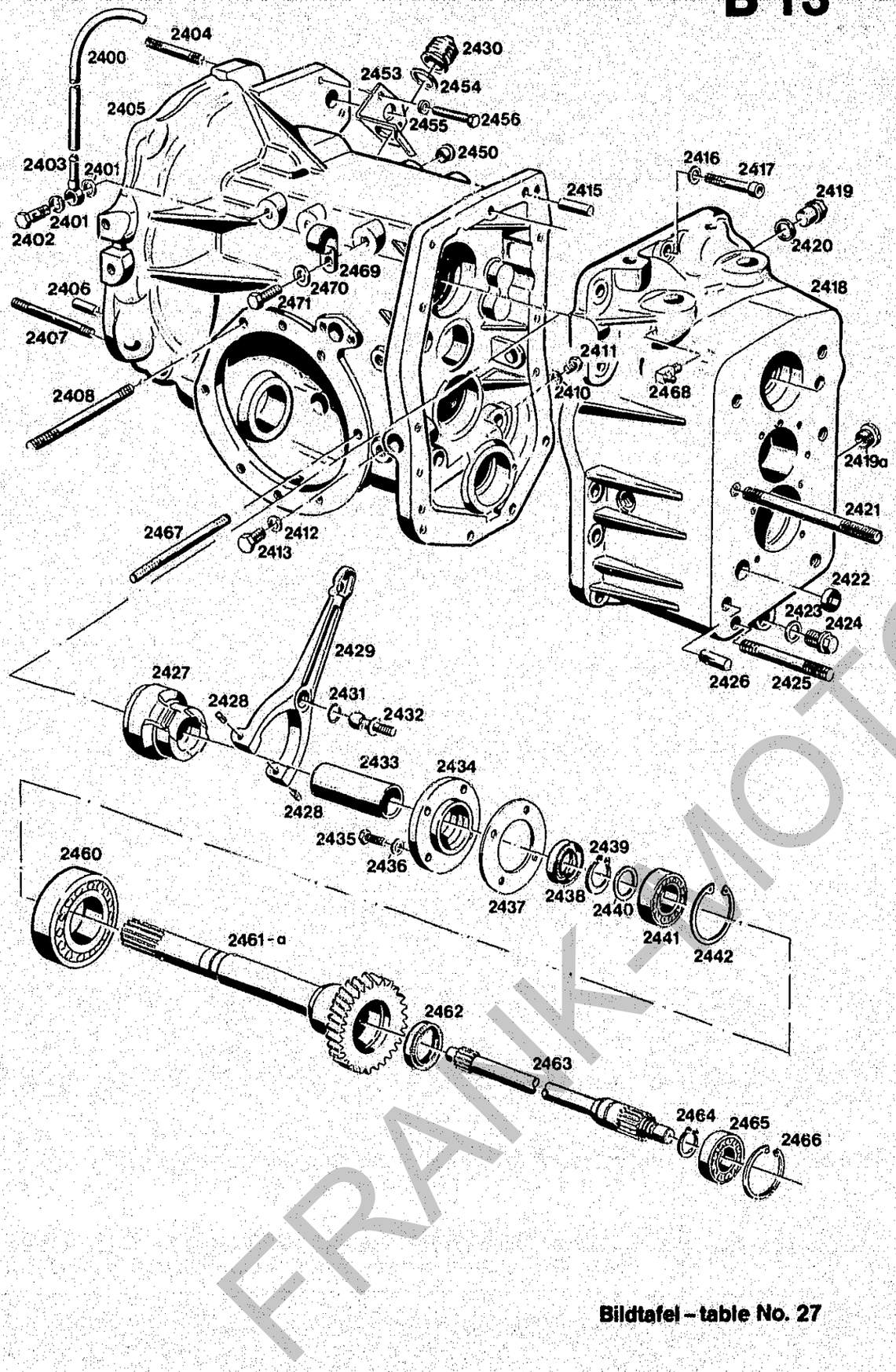

Bildtafel – table No. 27

BILDTAFEL NR. 27
GETRIEBE VORN
ANTRIEBSWELLE

TABLE NO. 27
FRONT GEARBOX
FRONT DRIVE SHAFT

Bild-Nr. Ill.No.	Bestell-Nr. Part No.		Benennung	Abm./Bemerk. Dimen./Remarks	Stück Pieces	Denomination
2400	017 360	000 973 05 08	Entlüftungsschlauch	Ø7x2x500	1	Venting hose
2401	DIN7603A12x15,5CU		Dichtring		2	Sealing ring
2402	DIN7643M12x1,5		Hohlschraube 8		1	Hollow screw
2403	017 712	000 976 01 45	Ringschlauchnippel		1	Annular hose nipple
2404	011 628	DIN939M10x60	Stiftschraube		5	Stud
	111 013	6020 070 18 00	ZSB. GETRIEBE VORN, AUSFÜHRUNG MIT MOTORZAPFWELLE (best. aus Teilen der Bildtafeln 27-30)	Für A62 25 km/h	1	FRONT GEARBOX ASS. CPL., VERSION WITH MOTOR DEPEND. P.T.O. (cons. of parts on tables 27 to 30).
	122 628		ZSB. GETRIEBE VORN AUSFÜHRUNG MIT MOTORZAPFWELLE (best. aus Teilen der Bildtafeln 27-30)	Für A65/C65 30 km/h	1	FRONT GEARBOX ASS. CPL., VERSION WITH ENGINE-DEPEND. P.T.O. (cons. of parts on tables 27-30).
2405	111 026	6020 071 03 02	Getriebegehäuse vorn	362 lg.	1	Front gearbox (362 lg.)
2406	010 320	DIN6325-10x24	Zylinderstift	10m6x24	2	Cylindrical pin
2407	011 631	DIN939M10x80	Stiftschraube		2	Stud
2408	011 643	DIN939M12x100	Stiftschraube		14	Stud
2410	025 745	DIN7603A10x14AL	Flachdichtung		1	Flat gasket
2411	011 523	DIN933M10x10	Sechskantschraube		1	Hexagon screw
2412	012 714	000 997 04 30	Dichtung	Ø13x20x1,5	1	Gasket
2413	011 535	DIN933M12x12	Sechskantschraube		1	Hexagon screw
2415	010 004	DIN7-10x20	Zylinderstift	10m6x20	2	Taper pin
2416	010 064	DIN137B10x18	Federscheibe		13	Lock washer
2417	011 060	DIN912M10x40	10.9 Innensechskantschraube		13	Cylindrical screw
2418	111 030	6020 071 02 05	Getriebedeckel (mit Loctite 573 montiert)		1	Gearbox cover (assemble w. "Loctite 573")
2419	011 039	DIN910M20x1,5	Verschlußschraube		1	Sealing screw
2419 a	015 248	000 993 02 36	Ölstandsauge	M20x1,5	1	Oil sight glass
2420	025 747	DIN7603A20x26AL	Flachdichtung		1	Flat gasket
2421	011 662	DIN939M16x150	Stiftschraube		4	Stud
2422	010 108	DIN443-20	Verschlußdeckel		3	Sealing cover
2423	025 747	DIN7603A20x26AL	Flachdichtung		1	Flat gasket
2424	015 354	000 993 01 60	Magnetstopfen	M20x1,5	1	Magneto plug
2425	011 661	DIN939M16x90	Stiftschraube		2	Stud
2426	010 547	DIN1472-14x32	Paßkerbstift		2	Taper pin, grooved
2427	109 435	6020 040 01 06	Zsb. Ausrücker	F. u S. Nr. 06 3151 083 001	1	Disconnector ass.
2428	010 596	DIN1481-5x10	Spannstift		2	Tension pin
2429	109 435	6020 042 01 06	Kupplungsgabel		1	Clutch fork
2430	108 906	6090 042 01 60	Faltenbalg	Ø53x56	1	Bellows
2431	012 008	DIN71805R16	Sprengring		1	Snap ring
2432	012 003	DIN71803A16	Kugelzapfen		1	Ball pin
2433	109 483	6020 042 01 47	Lagerrohr		1	Bearing tube
2434	109 474	6020 042 02 30	Lagerdeckel (Bohrungen Ø8)	Ø97	1	Bearing cover (97 dia.)

FRANK-MOTORGERÄTE

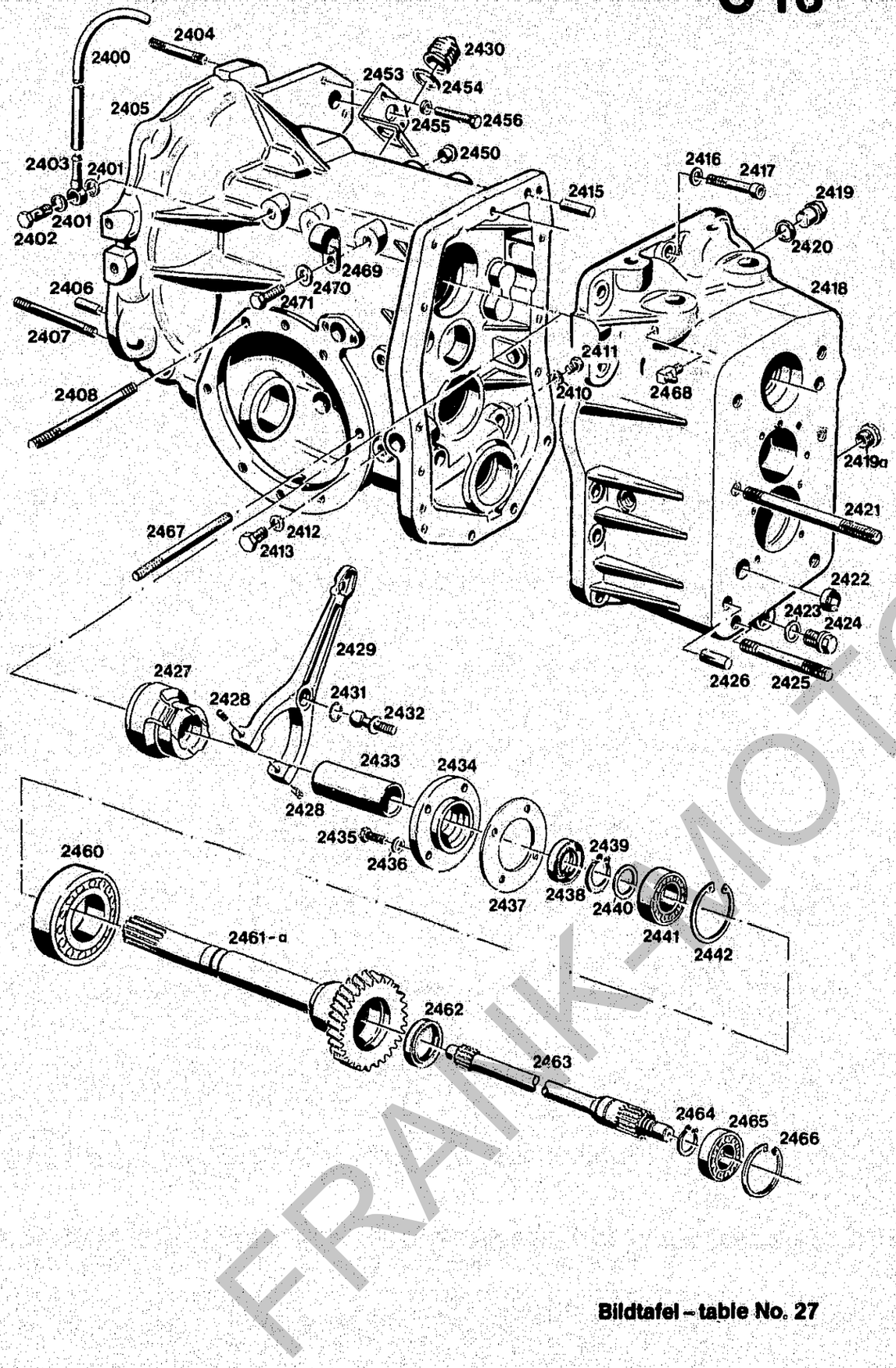

Bildtafel – table No. 27

BILDTAFEL NR. 27
GETRIEBE VORN
ANTRIEBSWELLE

TABLE NO. 27
FRONT GEARBOX
FRONT DRIVE SHAFT

Bild-Nr. III.No.	Bestell-Nr. Part No.		Benennung	Abm./Bemerk. Dimen./Remarks	Stück Pieces	Denomination
2435	011 511	DIN933M8x20	Sechskantschraube		4	Hexagon screw
2436	010 063	DIN137B8	Federscheibe		4	Lock washer
2437	111 073	6020 077 01 83	Dichtung		1	Gasket
2438	024 028	DIN3760AS35x52x7	Wellendichtring	E. DIN3760-35x52x2	1	Oil seal
2439	010 146	DIN471-35x1,5	Sicherungsring		1	Circlip
2440	015 697	000 991 76 40	Beilegscheibe	35,5xØ51,5x0,2	n. B.	Washer
	015 698	000 991 77 40	Beilegscheibe	35,5xØ51,5x0,5	n. B.	Washer
2441	010 251	DIN625-6007	Ring-Rillenlager	35x62x14	1	Deep-groove ball bearing
2442	DIN472-62x2		Sicherungsring		1	Circlip
2450	015 325	000 993 12 55	Blindstopfen	Ø14x8, M12	4	Blanking plug
2453	109 470	6020 042 01 27	Abdeckblech		1	Cover plate
2454	022 460	000 997 59 29	Dichtring		1	Sealing ring
2455	010 063	DIN137B8	Federscheibe		2	Lock washer
2456	011 521	DIN933M8x40	Sechskantschraube		2	Hexagon screw
2460	010 280	DIN625-6210	Ring-Rillenlager	50x90x20	1	Deep-groove ball bearing
2461	111 042	6020 072 01 16	Antriebshohlwelle (303 lg. Z=32)	Für A62 25 km/h	1	Follow drive shaft (303 long 32 teeth) For A62/25 km/h.
2461 a	119 653		Antriebshohlwelle (303 lg. Z=35)	Für A65/C65 30 km/h	1	Follow drive shaft (303 lg. 35 teeth)(For A65/C65, 30 km/h)
2462	025 081	DIN3760AS30x42x7	Wellendichtring FP	E. Nr. DIN3760-30x42x7	1	Oil seal
2463	111 046	6020 072 01 18	Antriebswelle vorn	Ø30x396	1	Front drive shaft
2464	010 144	DIN471-30x1,5	Sicherungsring		1	Circlip
2465	010 250	DIN625-6006	Ring-Rillenlager	30x55x13	1	Deep-groove ball bearing
2466	DIN472-55x2		Sicherungsring		1	Circlip
2467	011 642	DIN939M12x90	Stiftschraube		2	Stud
2468	010 490	DIN71412CM8x1	Schmiernippel	selbsts.	2	Lubrication nipple
2469	015 176	000 995 67 66	Rohrschelle m. Gummip.		1	Pipe clip
2470	010 064	DIN137B10x18	Federscheibe		1	Lock washer
2471	011 525	DIN933M10x20	Sechskantscharube		1	Hexagon screw

FRANK-MOTOR

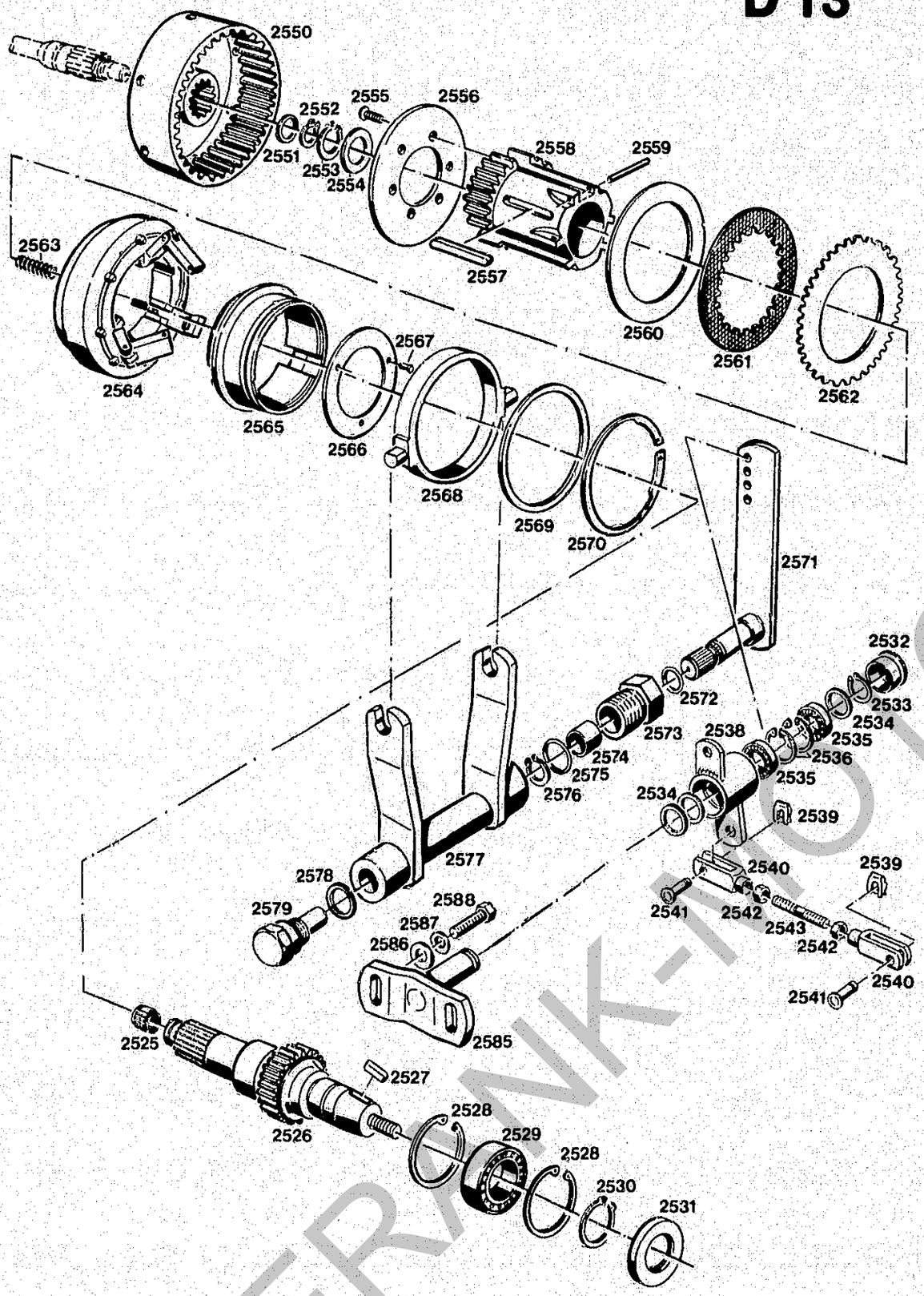

Bildtafel – table No. 28 a

BILDTAFEL NR. 28a
GETRIEBE VORN
LAMELLENKUPPLUNG

TABLE NO. 28a
FRONT GEARBOX
MULTI-PLATE-CLUTCH

Bild-Nr. Ill.No.	Bestell-Nr. Part No.		Benennung	Abm./Bemerk. Dimen./Remarks	Stück Pieces	Denomination
2525	012 819	000 997 32 60	Nadelkäfig	18xØ22x17	1	Needle cage
2526	111 036	6020 072 04 02	Antriebswelle	Ø69,5x215	1	Drive shaft
2527	010 337	DIN6885-8x5x25	Paßfeder	Form A	1	Key
2528	DIN471-62x2		Sicherungsring		2	Circlip
2529	010 267	DIN625-6206	Ring-Rillenlager	30x62x16	1	Deep-groove ball bearing
2530	010 144	DIN471-30x1,5	Sicherungsring		1	Circlip
2531	025 109	DIN3760AS30x62x7	Wellendichtring	Ersetzt 010 660 DIN3760-30x62x7 Ca. ab Ende 1986	1	Oil seal
	109 444	6020 040 03 39	ZSB. LAMELLEN-KUPPLUNG KPL. (best. aus Teilen 2550-2570)		\	MULTI-PLATE-CLUTCH CPL. (cons. of parts 2550-2570)
2532	023 256		Kunststoffstopfen F26	Ø33,5	1	Plastik plug
2533	010 135	DIN471-15x1	Sicherungsring		1	Circlip
2534	013 611	000 991 01 40	Scheibe	Ø15,5xØ25x0,5	n. B.	Shim
2535	023 255	DIN625-6002RS	Ring-Rillenlager	6002 2RS	2	Deep-groove ball bearing
2536	010 158	DIN472J32	Sicherungsring		2	Circlip
2538	117 283		Zsb. Umlenkhebel	NL	1	Reversing lever
2539	022 264	000 994 58 64	SL-Sicherung		2	SL-safety pin
2540	DIN71752-8x32		Gabelkopf		2	Clevis
2541	022 263	000 991 08 76	Bolzen		2	Bolt
2542	011 579	DIN934M8	Sechskantmutter		2	Hexagon nut
2543	023 253		Zugstange	85 lang	1	Drawrod
2550	115 727	6020 042 02 05	Kupplungsglocke	Ø130x45	1	Clutch bell
2551	015 900	000 991 00 08	Anlaufscheibe	Ø25,3xØ42x2	1	Check plate
	015 677	000 991 24 40	Beilegscheibe	Ø25xØ40x0,2	n. B.	Shim
	015 678	000 991 25 40	Beilegscheibe	Ø25xØ40x0,5	n. B.	Shim
2552	010 141	DIN471-25x1,2	Sicherungsring		1	Circlip
2553	010 144	DIN471-30x1,5	Sicherungsring		1	Circlip
2554	011 946	DIN988S30x42x2,5	Stützscheibe		1	Supporting shim
2555	011 670	DIN965M8x20	Senkschraube	mit Loctite 270 montieren	6	Countersunk screw (assembly w. sealing comp. 270)
2556	109 467	6020 042 01 24	Druckplate	Ø115x4,7	1	Pressure plate
2557	010 338	DIN6885-8x5x63	Paßfeder	Form A	1	Key shape A
2558	109 494	6020 042 01 81	Innenkörper	Ø87x110	1	Inner body
2559	010 713	DIN5402B3,5x29,8	G2 Nadelrolle		3	Needle roller
2560	014 999	000 991 54 47	Beilegscheibe 0,2	Dicke der Beilage;	n. B.	Shim
	016 518	000 991 73 47	Beilegscheibe 0,5	In eingeschaltetem Zustand Spalt unter Sicherungsfeder 1,2 mm.	n. B.	Shim (Thickness of shims: in on-position tolerance underneath safety spring 1,2 mm)
2561	109 484	6020 042 01 51	Innenlamelle	Im Reparaturfalle kpl. Lamellensatz austauschen. If repair becomes necessary, replace cpl. set of clutch plates.	6	Inner clutch plate
2562	109 485	6020 042 01 52	Außenlamelle		5	Outer clutch plate
2563	023 244		Druckfeder	Ø9xØ1,6x45	3	Pressure spring

FRANK-MOTOR
ORIGINAL

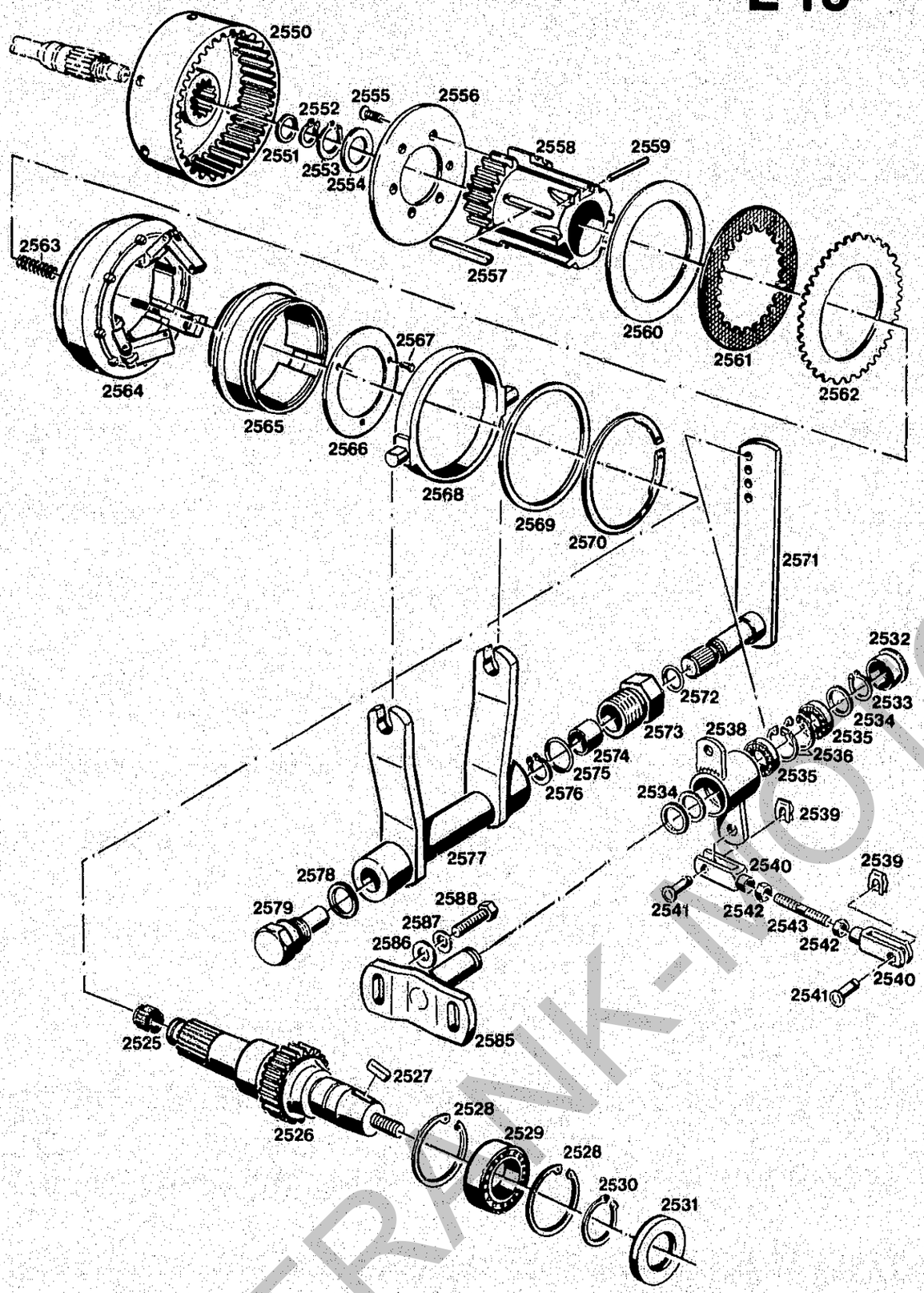

Bildtafel – table No. 28 a

BILDTAFEL NR. 28a
GETRIEBE VORN
LAMELLENKUPPLUNG

TABLE NO. 28a
FRONT GEARBOX
MULTI-PLATE-CLUTCH

Bild-Nr. Ill.No.	Bestell-Nr. Part No.		Benennung	Abm./Bemerk. Dimen./Remarks	Stück Pieces	Denomination
2564	109 450	6020 040 01 50	Zsb. Federtopf vollst.	Ø123	1	Spring basin ass.
2565	109 488	6020 042 01 63	Schaltmuffe	Ø103x37	1	Selector sleeve
2566	109 471	6020 042 01 28	Anschlagscheibe	Ø78,5x3	1	Stop shim
2567	010 584	DIN1477-3x8	Senkkerbnagel		3	Grooved pin
2568	109 492	6020 042 01 66	Druckring		1	Pressure ring
2569	015 923	000 991 28 08	Anlaufscheibe	Ø100xØ88,2x2	1	Check plate
2570	026 608	DIN471-87x3	Sicherungsring	Ersetzt V-Ring 014 418 (000 994 87 77)	1	Circlip
2571	109 436	6020 040 01 20	Zsb. Kupplungswelle	NL	1	Clutch shaft ass.
2572	014 744	000 997 86 09	Ringdichtung	Ø20x2,5	2	Ring seal
2573	109 447	6020 040 01 44	Zsb. Lagerbüchse (mit 2 Büchsen 2574)	SW 32c37	1	Bushing ass. (with 2 bushes 2574)
2574	014 254	000 994 66 23	Lagerbüchse	Ø20xØ23x15	2	Bearing bush
2575	014 745	000 997 87 09	Ringdichtung	Ø25xØ2,5	1	Ring seal
2576	010 138	DIN471-20x1,2	Sicherungsring		1	Circlip
2577	109 434	6020 040 02 03	Zsb. Kupplungsgabel		1	Clutch fork ass.
2578	025 747	DIN7603A20x26AL	Flachdichtung		1	Flat gasket
2579	109 462	6020 042 01 20	Lagerbolzen	SW 27x50	1	Bearing bolt
2585	117 286		Zsb. Lagerplatte	NL	1	Bearing plate ass.
2586	010 046	DIN125-10,5	Scheibe		2	Shim
2587	010 064	DIN137B10x18	Federscheibe		2	Lock washer
2588	011 527	DIN933M10x25	Sechskantschraube		2	Hexagon screw

FRANK-MOTOR

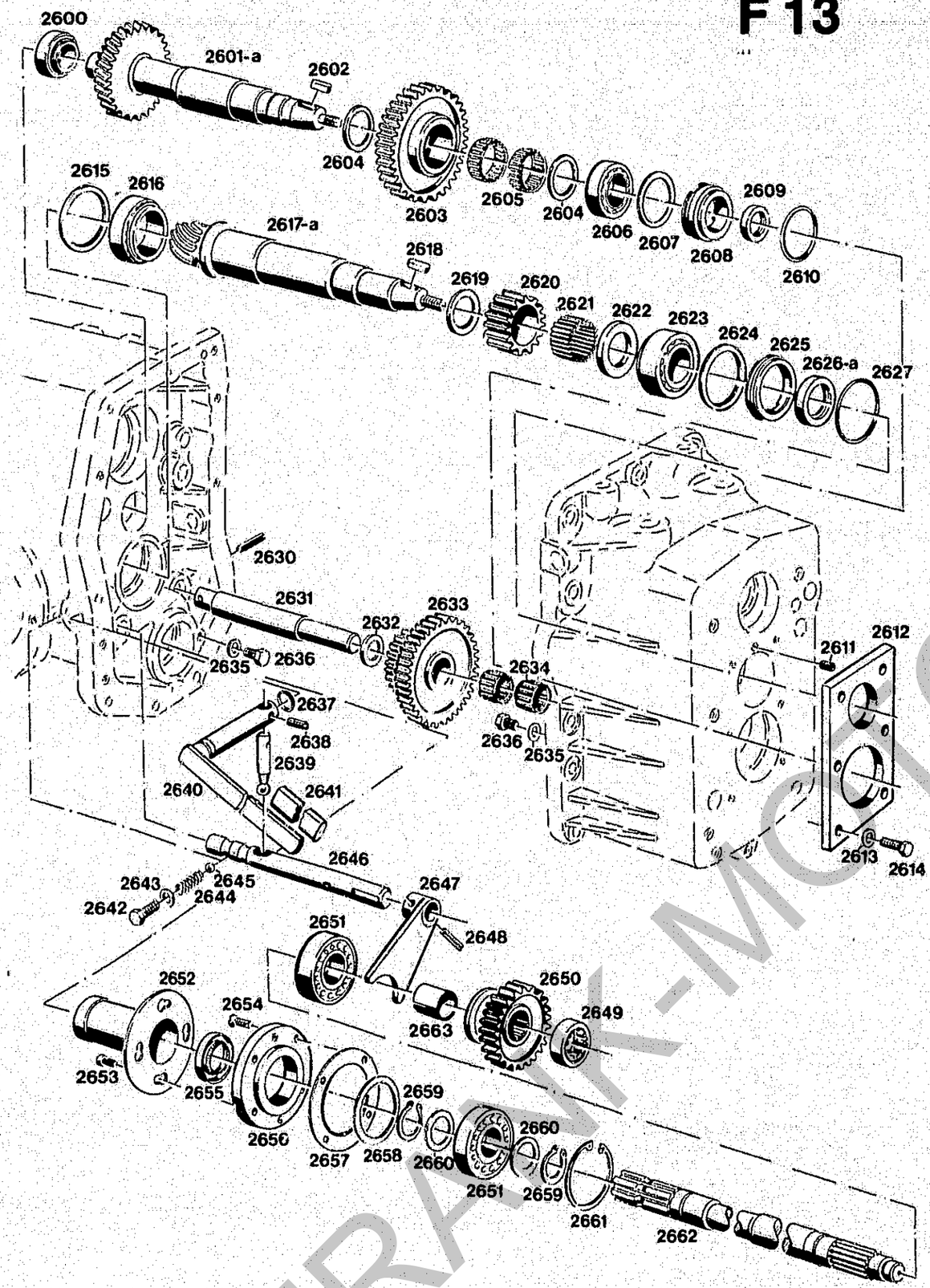

Bildtafel – table No. 29

BILDTAFEL NR. 29
GETRIEBE VORN

TABLE NO. 29
FRONT GEARBOX

Bild-Nr. Ill.No.	Bestell-Nr. Part No.		Benennung	Abm./Bemerk. Dimen./Remarks	Stück Pieces	Denomination
2600	012 854	000 997 03 67	Kegelrollenlager	Ø26,98x50,29x14,22	1	Taper roller bearing
2601	111 034	6020 072 02 02	Antriebswelle (Ø86,6x284 Z 31)	Für A62 25 km/h	1	Drive shaft (Ø86,6x284, 31 teeth) for A62/25 km/h
2601a	119 652		Antriebswelle (Ø79,2x284 Z 28)	Für A65/C65 30 km/h	1	Drive shaft (79,2x284, 28 teeth)
2602	010 337	DIN6885-8x5x25	Paßfeder	Form A	1	Key
2603	111 058	6020 074 01 17	Zwischenrad	Ø106,2x26	1	Intermediate gear
2604	011 718	DIN988S35x45x2,5	Stützscheibe	E. Nr. 014 421 000 994 05 78	2	Supporting shim
2605	012 791	000 997 09 58	Nadelkäfig	35x40x13	2	Needle cage
2606	012 859	000 997 09 67	Kegelrollenlager	Ø31,75x59,13x15,87	1	Taper roller bearing
2607	015 928	000 991 05 09	Beilegscheibe	Ø52,5x58x0,1	n. B.	Washer
	015 615	000 991 01 39	Beilegscheibe	Ø52,5x58x0,2	n. B.	Washer
	015 616	000 991 02 39	Beilegscheibe	Ø52,5x58x0,5	n. B.	Washer
2608	014 223	000 994 28 23	Einstellring	Ø42x59,1x18	1	Adjusting ring
2609	025 081	DIN3760AS30x42x7	Wellendichtring FP	E. DIN3760A30x42x7 ca. ab 1986	1	Oil seal
2610	014 734	000 997 65 09	Rundschnurring	Ø51x57x3	1	Cord ring
2611	010 174	DIN551M8x8	Gewindestift		1	Thread pin
2612	111 031	6020 071 01 23	Einstellplatte	90x8x158	1	Adjusting plate
2613	010 063	DIN137B8	Federscheibe		6	Lock washer
2614	011 511	DIN933M8x20	10.9 Sechskantschraube		6	Hexagon screw
2615	015 925	000 991 02 09	Einstellscheibe	Ø65xØ74,8x0,1	n. B.	Shim
	015 926	000 991 03 09	Einstellscheibe	Ø65xØ74,8x0,2	n. B.	Shim
	015 927	000 991 04 09	Einstellscheibe	Ø65xØ74,8x0,5	n. B.	Shim
2616	012 854	000 997 07 67	Kegelrollenlager	Ø46x75x18	1	Taper roller bearing
2617	111 020	6020 070 X1 95	Kegelradwelle kurz mit Tellerrad 2726 mit Simmerringlauffläche Ø35	A65 ca. bis FG.Nr. 520 00 187 C65 ca. bis FG.Nr 520 10 184 A62 ca. bis FG.Nr. 52 10 148 austauschbar mit Teil 2626a.	1	Bevel gear shaft, short (suppl. as matching set w. 2726) (A65 up to approx. chassis No. 520 00 187 - C65 up to chassis No. 520 10 184 A62 up to chassis No. 52 10 148)(interchangeable w. part 2626a)
2617a	121 652		Zsb. Radsatz (Kegelradwelle kurz, mit Tellerrad 2726a mit Simmerringlauffläche Ø30)	A65 ca. bis FG.Nr. 520 00 188 C65 ca. bis FG.Nr 520 10 185 A62 ca. bis FG.Nr. 52 10 149	1	Gear cluster ass. (bevel pinion shaft, short w. crown wheel 2726a)(from A65 chassis No. 520 00 188, C65 from approx. chassis No. 520 10 185, A62 from approx. chassis No. 52 10 149)
2618	010 337	DIN6885-8x5x25	Paßfeder	Form A	1	Key
2619	015 920	000 991 23 08	Anlaufscheibe	Ø38x52x2	1	Check plate
2620	111 051	6020 072 01 29	Ritzel	Z 24; Ø67,5x24	1	Pinion

FRANK-MOTOR-ET

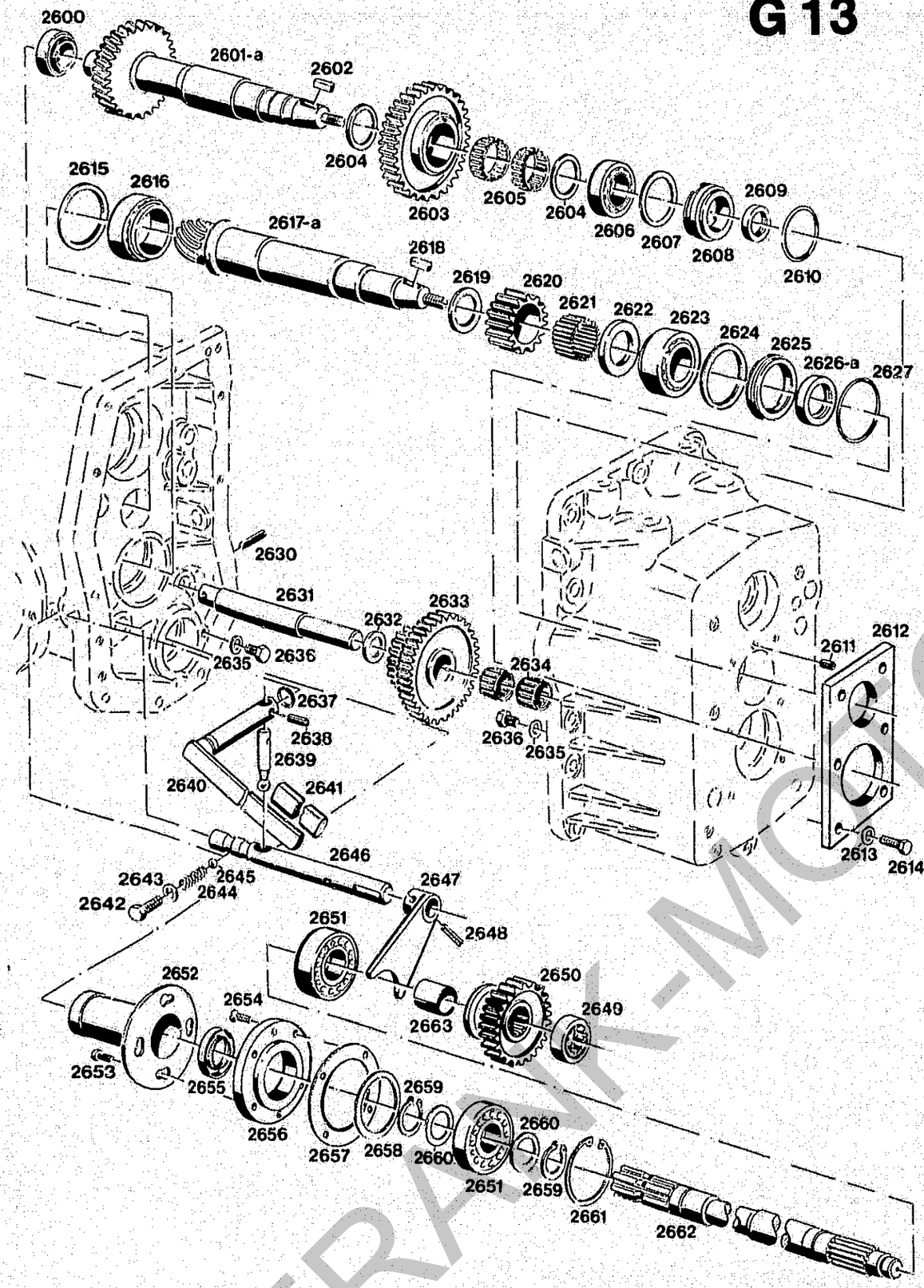

Bildtafel – table No. 29

BILDTAFEL NR. 29
GETRIEBE VORN

TABLE NO. 29
FRONT GEARBOX

Bild-Nr. Ill.No.	Bestell-Nr. Part No.		Benennung	Abm./Bemerk. Dimen./Remarks	Stück Pieces	Denomination
2621	010 712	DIN5402B3,5x23,8	G2 Nadelrolle (im Ersatzteildienst nur Lagernadeln des Toleranzbereiches -3 bis -5 verwenden. Austausch nur satzweise 37 Stück pro Rad).		37	Bearing needle (for replacement, use only bearing needles of tolerance ranges -3 to -5. Always replace in complete sets cons. of 37 pieces per gear).
2622	015 919	000 991 22 08	Anlaufscheibe	Ø35x56x4	1	Check plate
2623	012 858	000 997 08 67	Kegelrollenlager	Ø34,92x72,23x25,4	1	Taper roller bearing
2624	011 703	DIN988-56x72x0,1	Paßscheibe		n. B.	Washer
	011 704	DIN988-56x72x0,2	Paßscheibe		n. B.	Washer
	011 705	DIN988-56x72x0,5	Paßscheibe		n. B.	Washer
2625	014 224	000 994 29 23	Einstellring	Ø55x72,2x10	1	Adjusting ring
2626	010 665	DIN3760-35x55x8	Wellendichtring NB (ohne Staublippe)	Bis FG.Nr. .... nicht austauschbar	1	Oil seal (without dust lip)(up to chassis No. ....) (not interchangeable)
2626a	025 031	DIN3760AS30x55x8	Wellendichtring FP (mit Staublippe)	Ab FG.Nr.	1	Oil seal (without dust lip)(from chassis No. ....)
2627	014 696	000 997 18 09	Rundschnurring	Ø64x70xØ3	1	Cord ring
2630	010 603	DIN1481-6x40	Spannstift		1	Tension pin
2631	111 060	6020 074 01 20	Lagerbolzen	Ø28x208	1	Bearing bolt
2632	015 921	000 991 24 08	Anlaufscheibe	25,5x45x2	1	Check plate
2633	111 056	6020 074 01 15	Umkehrrad	Ø109,5x40	1	Reversing gear
2634	012 792	000 997 10 58	Nadelkäfig	K25x33x20	2	Needle cage
2635	010 063	DIN137B8	Federscheibe		2	Lock washer
2636	011 507	DIN933M8x10	Sechskantschraube		2	Hexagon screw
2637	014 680	000 997 01 09	Rundschnurring	Ø12x20x4	1	Cord ring
2638	010 601	DIN1481-6x20	Spannstift		1	Tension pin
2639	108 505	A 082 A 27	Schaltfinger	Ø12x60	1	Selector finger
2640	111 017	6020 070 01 29	Zsb. Schalthebel		1	Selector lever ass.
2641	013 949	000 999 A 03	Handgriff		1	Handle
2642	011 535	DIN933M12x12	Sechskantschraube		1	Hexagon screw
2643	012 714	000 997 04 30	Dichtung	Ø13x20x1,5	1	Gasket
2644	014 447	000 992 01 01	Druckfeder	Ø9,5x1,6x27	1	Pressure spring
2645	010 698	DIN5401-10	Kugel	Ø10V	1	Ball
2646	111 071	6020 077 01 22	Schaltwelle f. Z.	Ø20x208	1	P.T.O. selector shaft
2647	107 208	A 070 07 11	Zsb. Schaltgabel		1	Selector fork ass.
2648	010 376	DIN7343-6x32	Spiralstift	N6x32	1	Spiral stud
2649	010 718	DIN5412RNU304	Zylinderrollenlager	20x52x15	1	Cyl. roller bearing
2650	111 067	6020 077 01 14	Schaltrad für Z.	Ø90x32,5	1	P.T.O. selector gear
2651	010 271	DIN625-6207	Ring-Rillenlager	35x72x17	2	Deep-groove ball bearing
2652	107 229	A 070 A 62	Zsb. Schutzhülse		1	Protect. sleeve ass.
2653	010 020	DIN84M6x10	Zylinderschraube		2	Cylindrical screw
2654	011 204	DIN912M8x16	Zylinderschraube m. J.		4	Cylindrical screw
2655	024 028	DIN3760AS35x52x7	Wellendichtring (mit Staublippe DIN3760AS35x52x7	Ersetzt DIN3760-35x52x7 ca. ab 1986	1	Oil seal (with dust lip) (replacing DIN3760AS35x52x7 from 1986
2656	111 066	6020 077 01 07	Lagerdeckel	Bohr. Ø8,5 mm	1	Bearing cover

FRANK-MOTORGERÄTE

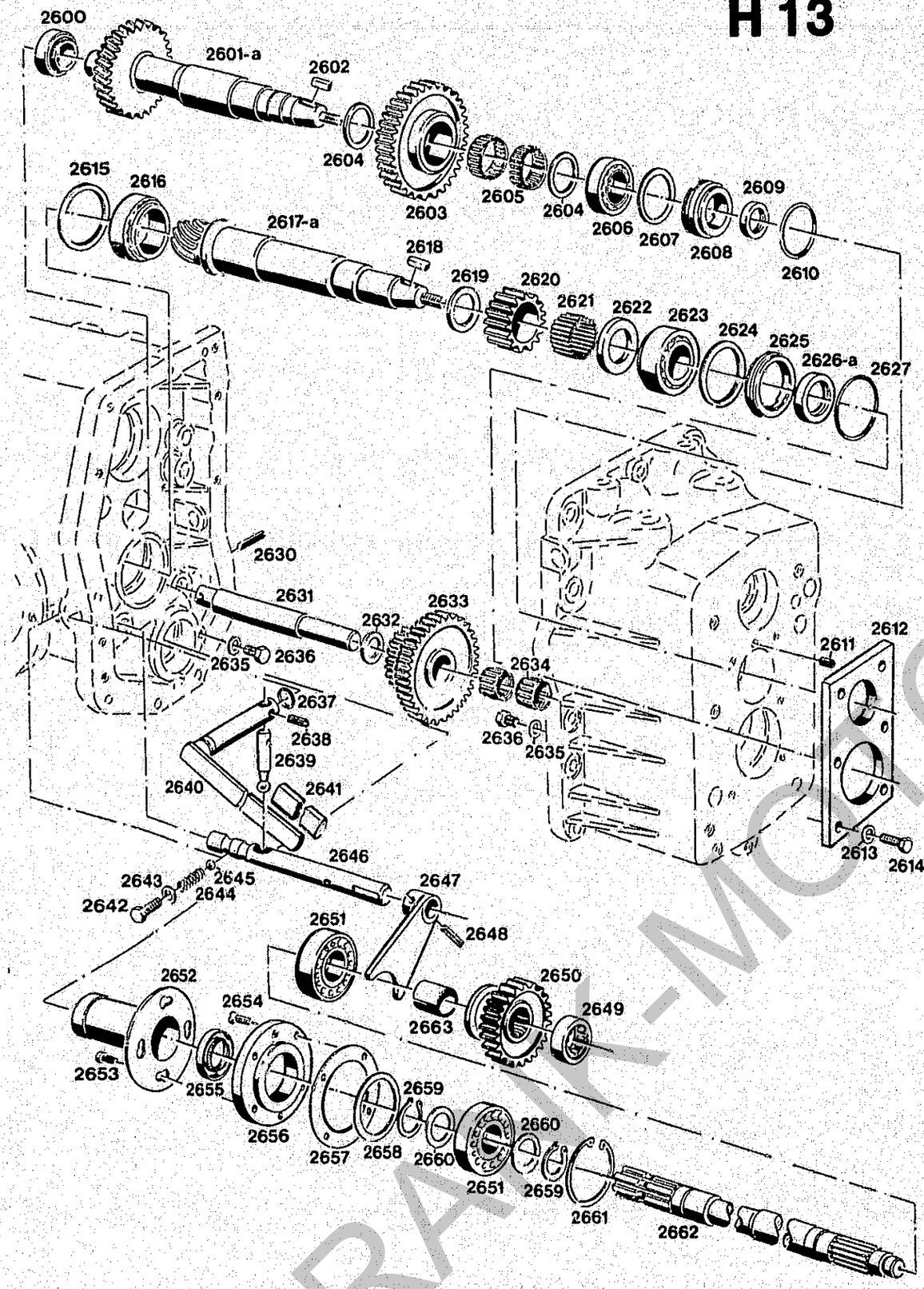

Bildtafel – table No. 29

BILDTAFEL NR. 29
GETRIEBE VORN

TABLE NO. 29
FRONT GEARBOX

Bild-Nr. Ill.No.	Bestell-Nr. Part No.		Benennung	Abm./Bemerk. Dimen./Remarks	Stück Pieces	Denomination
2657	111 073	6020 077 01 83	Dichtung		1	Gasket
2658	015 713	000 991 95 40	Beilegscheibe	Ø60x71,5x0,2	n. B.	Washer
2659	010 146	DIN471-35x1,5	Sicherungsring		2	Circlip
2660	011 718	DIN988S35x45x2,5	Stützscheibe	E. Nr. 014 421 000 994 05 78	2	Supporting shim
2661	DIN472-72x2,5		Sicherungsring		1	Circlip
2662	111 069	6020 077 01 20	Zapfwelle vorn	Z 18; Ø35x525	1	Front P.T.O.
2663	014 262	000 994 76 23	Distanzhülse	Ø34x38x40	1	Spacer sleeve

FRANK-MOTORGERÄTE

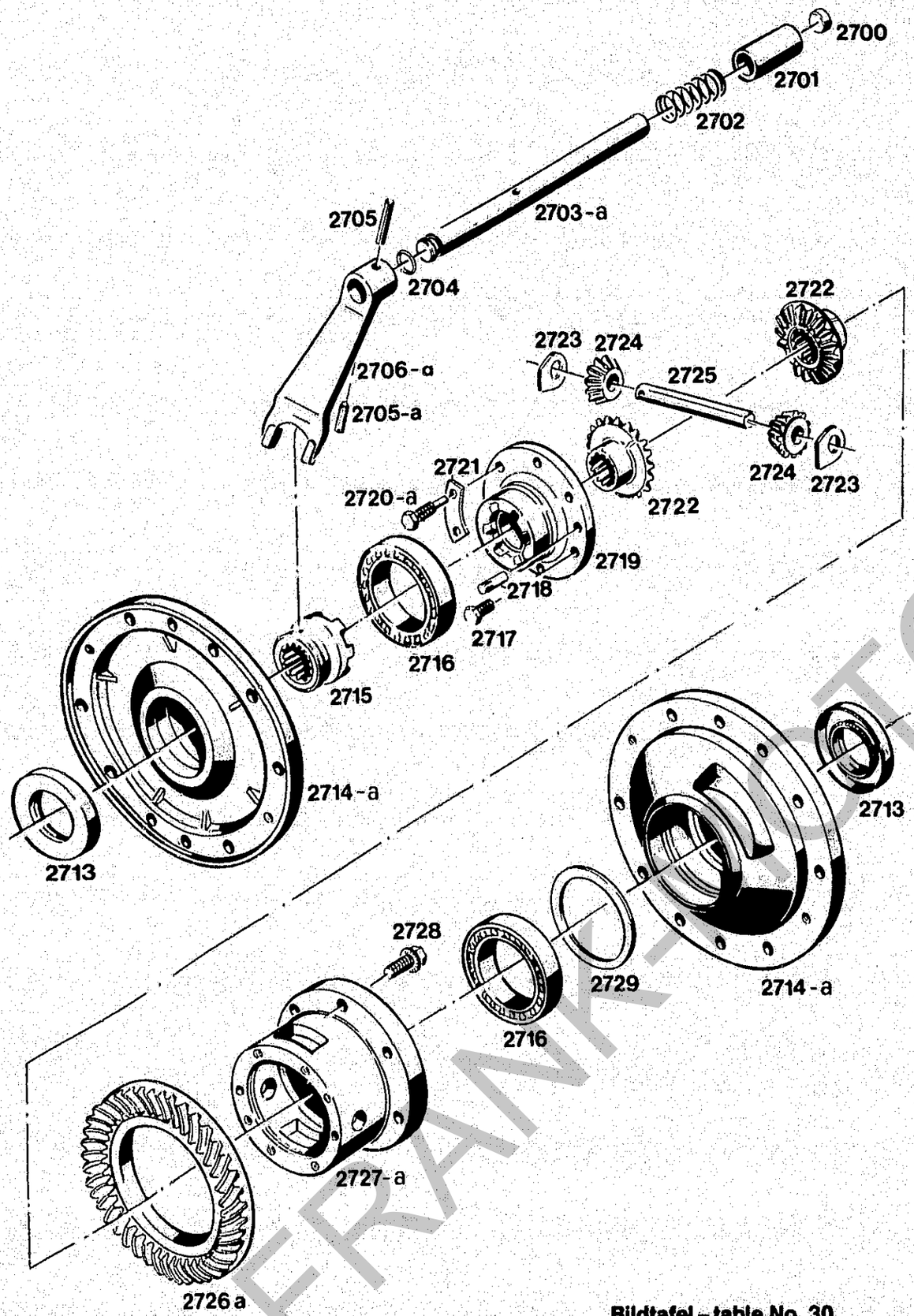

Bildtafel – table No. 30

BILDTAFEL NR. 30
DIFFERENTIAL VORN
DIFFERENTIALSPERRE VORN

TABLE NO. 30
FRONT DIFFERENTIAL
FRONT DIFF-LOCK

Bild-Nr. Ill.No.	Bestell-Nr. Part No.		Benennung	Abm./Bemerk. Dimen./Remarks	Stück Pieces	Denomination
2701	014 227	000 994 32 23	Distanzrohr	Ø22x30x48	1	Spacer tube
2702	014 480	000 992 52 01	Druckfeder	l Ø21x45xØ3,6	1	Pressure spring
*2703	111 294	6030 082 04 22	Schaltwelle (verstiftet)	Ø20x214	1	Selector shaft (pin-fitted)
2703 a	121 128		Schaltwelle (verschraubt)	Ø20x214	1	Selector shaft (screwed)
2704	014 680	000 997 01 09	Ringdichtung	Ø12x20x4	1	Ring seal
*2705	010 376	DIN7343-6x32	Spiralspannstift	6x32	1	Spiral stud
2705a	023 517		Gewindestift	M10x12	1	Thread stud
*2706	111 280	6030 082 01 03	Schaltgabel		1	Selector fork
2706 a	121 129		Schaltgabel		1	Selector fork
2713	025 113	DIN3760A45x72x8	Wellendichtring FP	E.Nr. 010 677 DIN3760-45x72x8	2	Oil seal
2714	111 305	6030 082 04 48	Lagerdeckel (mit Zentrierung Ø243)		2	Differential end plate (w. centring dia. 243)
2715	115 691	A20 082 A 13	Schaltmuffe	Ø54x26	1	Selector sleeve
	111 260	6030 080 X3 01	ZSB. DIFFERENTIAL (best. aus Teilen 2716-2725, 2727,, 2728)		1	DIFFERENTIAL ASS. (cons. of parts 2716-2725, 2727, 2728)
2716	010 257	DIN625-6012	Ring-Rillenlager	60x95x18	2	Deep-groove ball bearing
2717	011 527	DIN933M10x25	Sechskantschraube		5	Hexagon screw
2718	010 537	DIN1472-10x20	Paßkerbstift		2	Grooved set pin
2719	111 272	6030 081 01 04	Deckel		1	Cover
2720	016 016	000 990 47 30	Sechskantschraube m. Z.	M10x48	1	Hexagon screw
2721	014 361	000 994 28 60	Sicherungsblech		3	Locking tab
2722	115 687	A20 082 A10	Ausgleichskegelrad groß	Z 20	2	Comp. bevel gear, large
2723	015 909	000 991 12 08	Anlaufscheibe	36xØ40,5x2	2	Check plate
2724	115 689	A20 082 B 12	Ausgleichskegelrad klein	Z 11	2	Comp. bevel gear, small
2725	115 686	A20 082 B 09	Differentialbolzen	Ø16x125	1	Differential shaft
2726	111 020	6020 070 X1 95	Tellerrad vorn mit Kegelradwelle 2617 (Z 40; Ø200x35)	A 65 bis ca. FG.Nr. 52000 187 C 65 bis ca. FG.Nr. 52010 184 A 62 bis ca. FG.Nr. 5210 148 austauschbar mit Teil 2626a	1	Crown wheel front with pinion shaft 2617 (Z 40; Ø200x35) A 65 up to chassis no. 52000 187 C 65 up to chassis no. 52010 184 A 62 up to chassis no. 5210 148, interchangeable w. part 2626a
2726a	121 652		Zsb. Radsatz (Tellerrad mit Kegelradwelle 2617, Simmerringlauffläche Ø30)	A 65 bis ca. FG.Nr. 52000 188 C 65 bis ca. FG.Nr. 52101 185 A 62 bis ca. FG.Nr. 5210 149	1	Gear set ass. (clown wheel w. pinion shaft 2617, oil seal dia. 30 mm) A 65 from chassis no. 52000 188 C 65 from chassis no. 52010 185 A 62 from chassis no. 5210 149

* Teile eingebaut bis FG.Nr. ....
Im Ersatzfall Teile nur kpl. gegen a-Teile austauschbar.

* Parts assembled up to chassis No. ....
(for replacement use only parts with "a").

FRANK-ORIGINAL

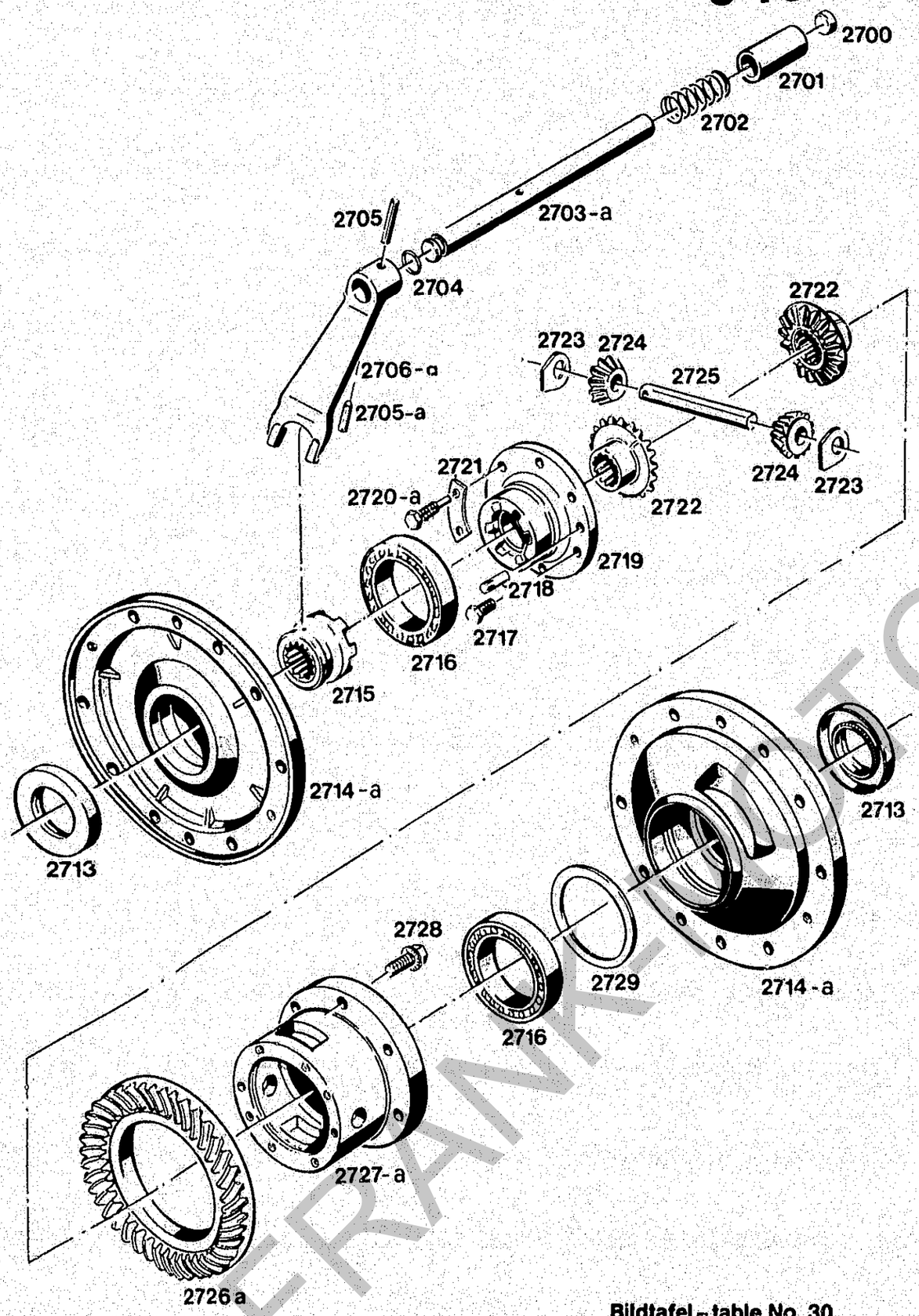

Bildtafel – table No. 30

BILDTAFEL NR. 30
DIFFERENTIAL VORN
DIFFERENTIALSPERRE VORN

TABLE NO. 30
FRONT DIFFERENTIAL
FRONT DIFF-LOCK

Bild-Nr. Ill.No.	Bestell-Nr. Part No.		Benennung	Abm./Bemerk. Dimen./Remarks	Stück Pieces	Denomination
2727	111 288	6030 082 03 04	Differentialgehäuse	Bohr. Ø6, 41 tief	1	Differential housing
2728	013 550	000 990 01 47	Sicherungsschraube	M10x25	6	Locking screw
2729	011 711	DIN988-75x95x0,1	Paßscheibe		n. B.	Shim
	011 712	DIN988-75x95x0,2	Paßscheibe		n. B.	Shim
	011 713	DIN988-75x95x0,5	Paßscheibe		n. B.	Shim
	011 714	DIN988-75x95x1,0	Paßscheibe		n. B.	Shim

FRANKFURT FORGERATE

Achsen, Knickpunkt

Spaltenverzeichnis

		Zeile Spalte
Tafel 31	Achstrichter, Bremsen, Planetenantrieb	B 15 - D 16
Tafel 31 a	Bausatz vorderradbremse Typ 5234-22	E 15 - E 16
Tafel 32	Anschlußgehäuse, Gelenklager, Gelenkwellen	F 15 - G 16
Tafel 33	Zwischengehäuse	H 15 - H 16

Axle housings, articulation

Column contents

		Line columns
Table 31	Axle housing, brake, planetary gears	B 15 - D 16
Table 31 a	Front wheel brake kit Typ 5234-22	E 15 - E 16
Table 32	Intermediate housing, pivot bearing, Univers. cardan shaft	F 15 - G 16
Table 33	Intermediate housing	H 15 - H 16

FRANK-MOTORGERAETE

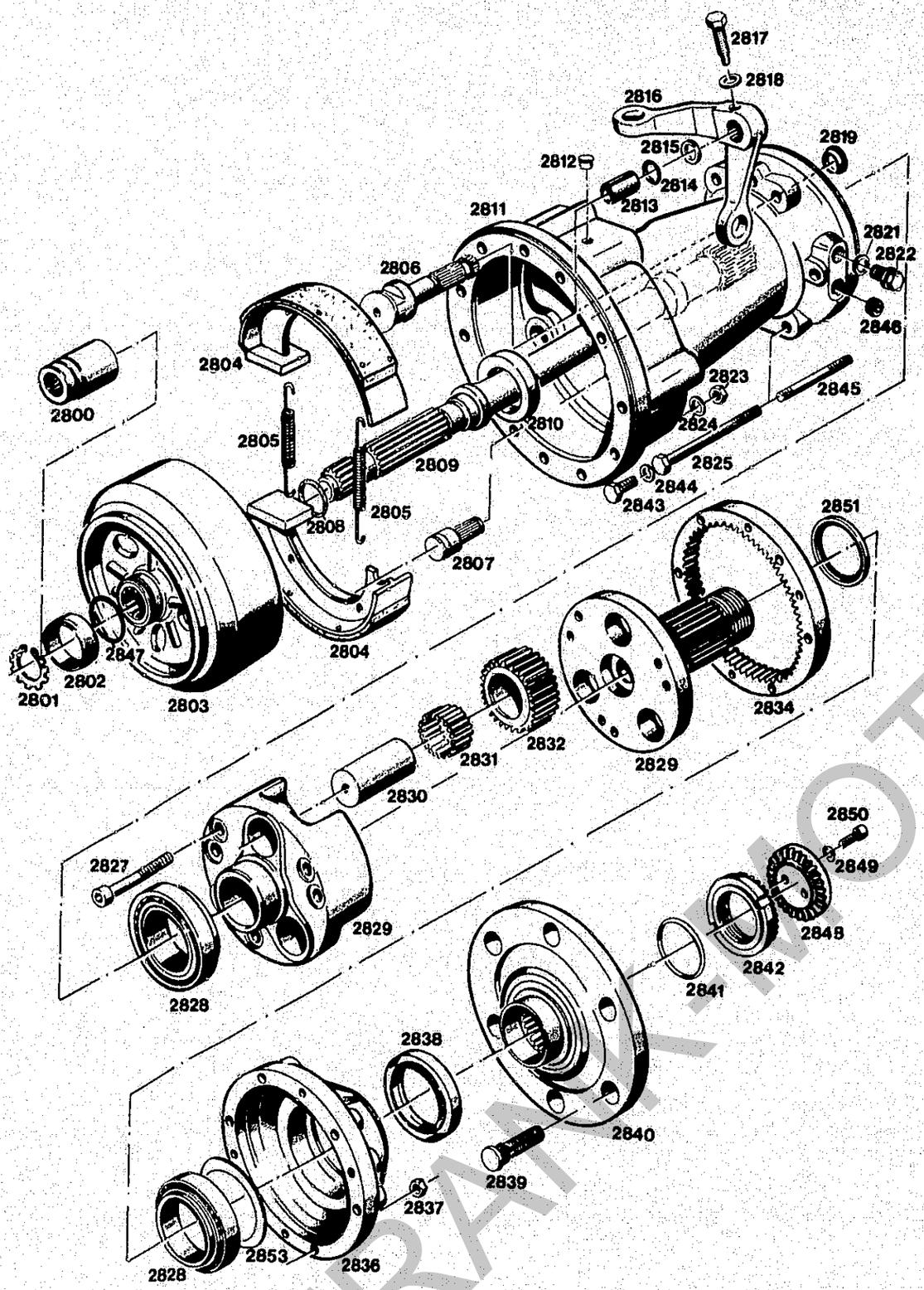

Bildtafel – table – No. 31

BILDTAFEL NR. 31
ACHSTRICHTER, BREMSE

TABLE NO. 31
AXLE HOUSING, BRAKE

Bild-Nr. Ill.No.	Bestell-Nr. Part No.		Benennung	Abm./Bemerk. Dimen./Remarks	Stück Pieces	Denomination
					Achse vorn Front axle	Achse hinten Rear axle
	111 343	6035 080 09 50	ZSB. ACHSE VORN (best. aus Teilen 2800-2802, 2809-2812, 2819-2851)		2 -	FRONT AXLE ASS. CPL. (cons. of parts 2800-2802, 2809-2812, 2819-2851)
*	126 145		ZSB. ACHSE VORN (best. aus Teilen 2800-2802, 2809-2812, 2819-2851)	Kugelgraphitguß	2 -	FRONT AXLE ASS. CPL. (cons. of parts 2800-2802, 2809-2812, 2819-2851)
	121 344		ZSB. ACHSE HINTEN (best. aus Teilen 2801-2813, 2819-2851)		- 2	REAR AXLE ASS. CPL. (cons. of parts 2801-2813, 2819-2851)
*	126 147		ZSB. ACHSE HINTEN (best. aus Teilen 2801-2813, 2819-2851)	Kugelgraphitguß	- 2	REAR AXLE ASS. CPL. (cons. of parts 2801-2813, 2819-2851)
2800	111 397	6035 083 01 64	Simmering-Laufrohr		2 -	Oil seal sleeve
2801	014 414	000 994 06 72	Sicherungsring	A32x1,5L	2 2	Circlip
2802	014 292	000 994 01 25	Simmering-Laufring	mit Loctite 270 m.	2 2	Oil seal ring
2803	120 014		Zsb. Bremstrommel (mit Teilen 2802, 2847)		- 2	Brake drum ass. (w.parts 2802, 2847)
2804	121 298		Zsb. Bremsbacke	60 breit, asbestfrei	- 4	Brake shoe ass.
2805	015 555	000 992 18 12	Zugfeder	Ø2x84x10	- 4	Draw spring
2806	121 297		Bremsschlüssel	Ø35x97	- 2	Brake operating shaft
2807	121 296		Bremsbolzen	Ø23x72,5	- 2	Brake bolt
2808	014 710	000 997 32 09	Ringdichtung	Ø29xØ35xØ3	2 2	Ring seal
2809	111 391	6035 083 04 10	Antriebswelle		2 2	Drive shaft ass.
2810	025 113	DIN3760A45x72x8 FP	Wellendichtring	Ersetzt 010 677 DIN3760-45x72x8 ca. ab Ende 1986	2 2	Oil seal (replacing DIN3760-45x72x8 up to approx. end 1986)
2811	111 356	6035 081 06 01	Achstrichter (vorn)	Mit Zentrierbund Ø220 und Ø243 und Zentrierbohrungen Ø13 und Ø10	2 -	Axle housing (with centring collar dia. 220 and 243 and centring bores 13 and 10 dia.)
*	126 140		Achstrichter (vorn)	Kugelgraphitguß	2 -	Axle housing front
	119 530		Achstrichter (hinten)		- 2	Axle housing rear
*	126 143		Achstrichter (hinten)	Kugelgraphitguß	- 2	Axle housing rear
2812	015 326	000 993 14 55	Blindstopfen		2 2	Blanking plug
2813	024 113		Lagerbüchse	Ø20xØ23x30	- 2	Bearing bush
2814	014 711	000 997 33 09	Ringdichtung	Ø18x2	- 2	Ring seal

* Ab Ende 1989 wird im Ersatzfall und in der Serie bei Forstmaschinen Achstrichter aus Kugelgraphitguß (GGG 40) verwendet.

* From end of 1989: in case of replacement and for forestry tractors we use noduear cast iron for axle housing.

FRANK-MOTOR ORIGINALTEILE

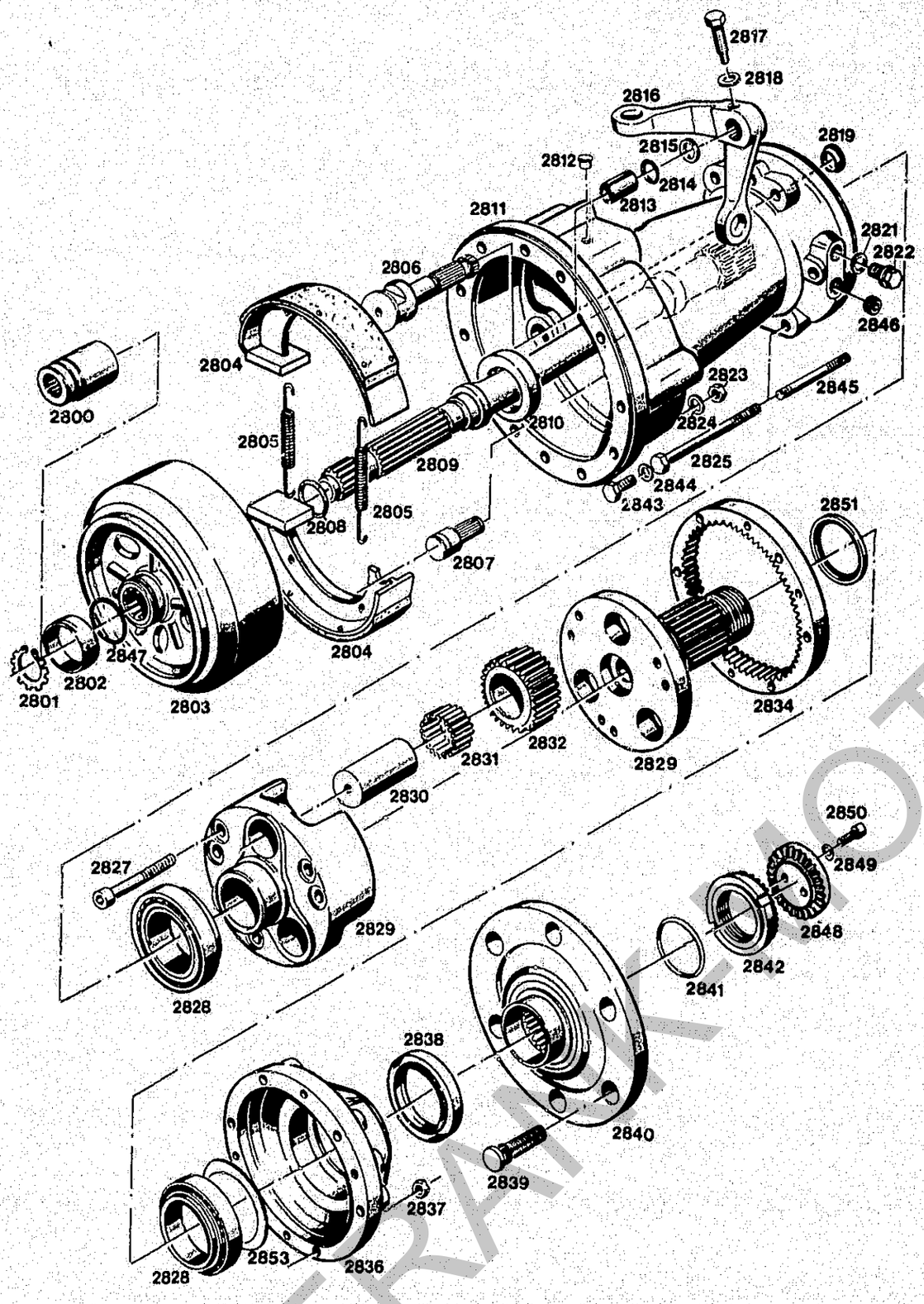

Bildtafel – table – No. 31

BILDTAFEL NR. 31
ACHSTRICHTER, BREMSE

TABLE NO. 31
AXLE HOUSING, BRAKE

Bild-Nr. / Ill.No.	Bestell-Nr. / Part No.		Benennung	Abm./Bemerk. / Dimen./Remarks	Stück / Pieces	Denomination
					Achse vorn / Front axle	Achse hinten / Rear axle
2815	015 629	000 991 19 39	Beilegscheibe	Ø20,5x28x3	- 2	Washer
2816	119 639		Bremshebel rechts		- 1	Brake lever right
	119 640		Bremshebel links		- 1	Brake lever, left
2817	023 863		Sechskantschraube (mit Zapfen)		- 2	Hexagon screw (with trunnion)
2818	010 065	DIN137B12	Federscheibe		- 2	Lock washer
2819	015 349	000 993 51 55	Verschlußstopfen		2 -	Sealing plug
2821	025 747	DIN7603A20x26AL	Dichtring		2 2	Sealing ring
2822	011 039	DIN910M20x1,5	Verschlußschraube		2 2	Sealing screw
2823	011 590	DIN934M12	Sechskantmutter		16 16	Hexagon nut
2824	010 087	DIN433-13	Scheibe		16 -	Shim
2825	011 113	DIN931M10x120	10,9 Sechskantschraube		12 12	Hexagon screw
2827	011 066	DIN912M12x60	10,9 Zylinderschraube		12 12	Cylindrical screw
2828	012 856	000 997 05 67	Kegelrollenlager	55x90x23	4 4	Taper roller bearing
	111 317	6035 080 X1 25	ZSB. PLANETENTRÄGER KPL. (best. aus Teilen 2827-2833, 2836, 2838-2842, 2848-2851 Loctite 573)		2 2	FINAL DRIVE ASS. CPL. (cons. of parts 2827-2833, 2836, 2838-2842, 2848-2851 - Loctite 573)
2829	128 737		Zsb. Planetenträger (best. aus Teilen 2829-2832)	Ersetzt 116 480 6035 080 05 25	2 2	Final drive ass. (cons. of parts 2829-2832)
2830	111 363	6035 082 01 32	Lagerbolzen	Ø35,66x68	6 6	Bearing pin
2831	010 713	DIN5402B3,5x29,8	G2-NRB Nadelrolle (im Ersatzfall nur Lagernadeln des Toleranzbereiches -3 bis -5 verwenden. Austausch nur satzweise 35 Stück pro Planetenrad)		210 210	Bearing needle (for replacement use only bearing needles of tolerance ranges -3 to -5. Replace only in complete sets of 35 pieces per gear)
2832	111 365	6035 082 01 33	Planetenrad	Ø69x30	6 6	Planetary-gear
2834	111 359	6035 081 01 25	Hohlrad	Ø217x24	2 2	Hollow gear
2836	113 889	6035 082 06 48	Lagerdeckel (mit Labyrinth)		2 2	Bearing cover (with labyrinth)
2837	011 585	DIN934M10	Sechskantmutter		16 16	Hexagon nut
2838	023 693	DIN3760AS	NB Wellendichtring (Doppellippig)	60x80x8	2 2	Oil seal
2839	016 062	000 990 19 38	Schraubbolzen	M18x1,5x65	12 12	Double-end stud
*2840	113 903	6035 083 05 11	Radflansch (mit Labyrinth)	Ø245x70	2 2	Wheel flange (with labyrinth)
2841	012 691	000 997 30 29	Ringdichtung	Ø40x51x5,5	2 2	Ring seal
2842	015 773	000 990 10 60	Nutmutter (mit Verzahnung)		2 2	Grooved nut (with toothing)

* Das Abpressen des Radflansches ist nut mit Spezial-Preßvorrichtung (siehe Reparaturanleitung) oder 30 to Presse möglich.

* The wheel flange can only be pressed off with a special device (see repair manual), or with a 30 ton press.

FRANKNOT

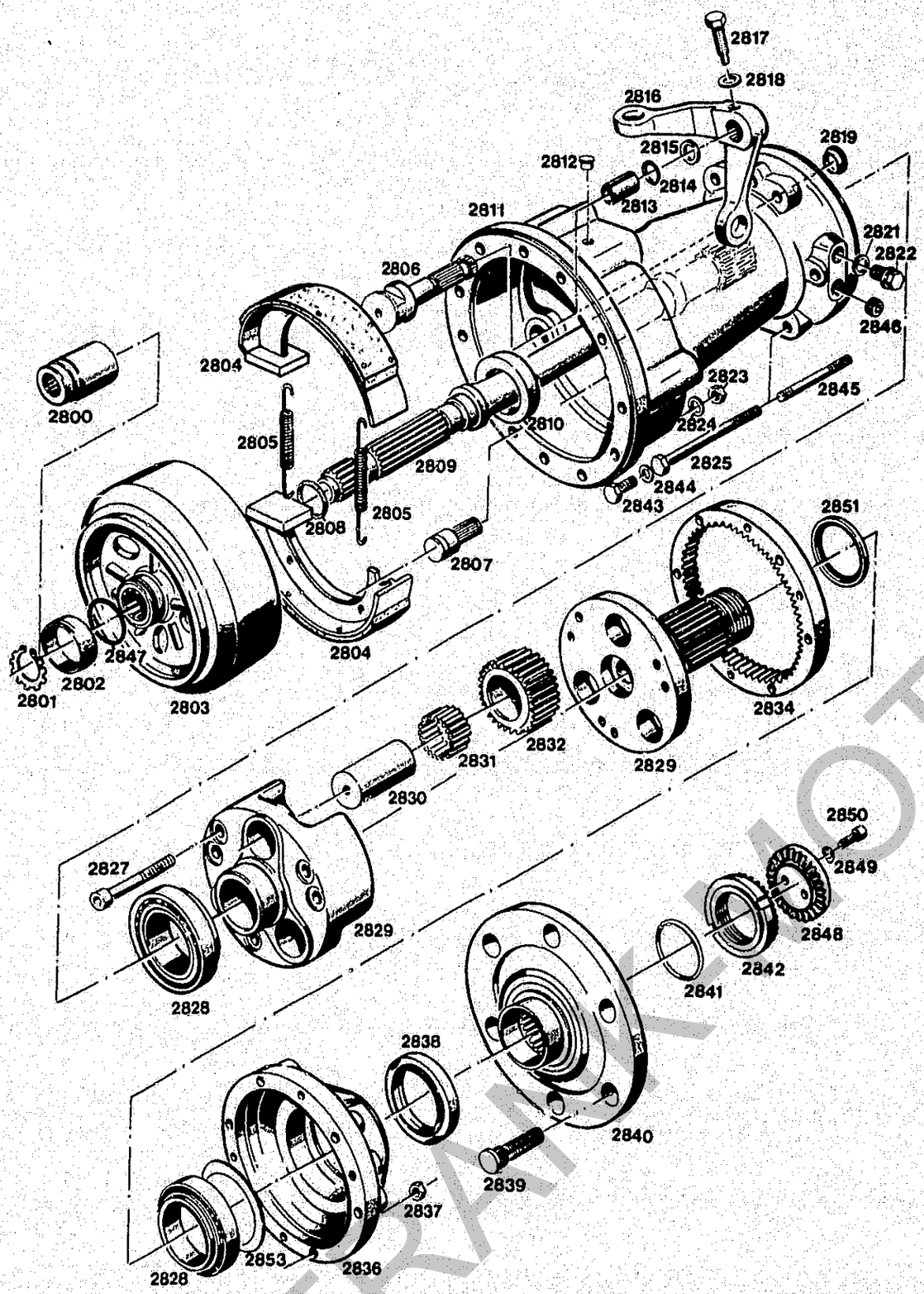

BILDTAFEL NR. 31
ACHSTRICHTER, BREMSE

TABLE NO. 31
AXLE HOUSING, BRAKE

Bild-Nr. Ill.No.	Bestell-Nr. Part No.		Benennung	Abm./Bemerk. Dimen./Remarks	Stück Pieces	Denomination
					Achse vorn Front axle	Achse hinten Rear axle
2843	011 525	DIN933M10x20	Sechskantschraube		4	4 Hexagon screw
2844	DIN7603A10x16AL		Dichtring		4	4 Sealing ring
2845	022 623	DIN939M10x70	Stiftschraube		4	4 Stud
2846	011 022	DIN906M20x1,5	Verschlußschraube		2	2 Sealing screw
2847	022 458	000 997 47 29	Ringdichtung	35,5x40,8xØ2,65	-	2 Ring seal
2848	014 378	000 994 01 63	Sicherungsdeckel		2	2 Safety cover
2849	DIN7980-8		Federring		4	4 Locking ring
2850	011 865	DIN912M8x20	Innensechskant-schraube		4	4 Socket head screw
2851	022 926	000 991 30 08	Anlaufscheibe	Ø57,5xØ73x3	2	2 Check plate
2853	027 090		Paßscheibe (Ø80xØ90x0,1)	Ab Ende 1991	n. B.	Shim
	027 217		Paßscheibe (Ø80xØ90x0,2)	Ab Ende 1991	n. B.	Shim

FRANKMOTOR GERMETY

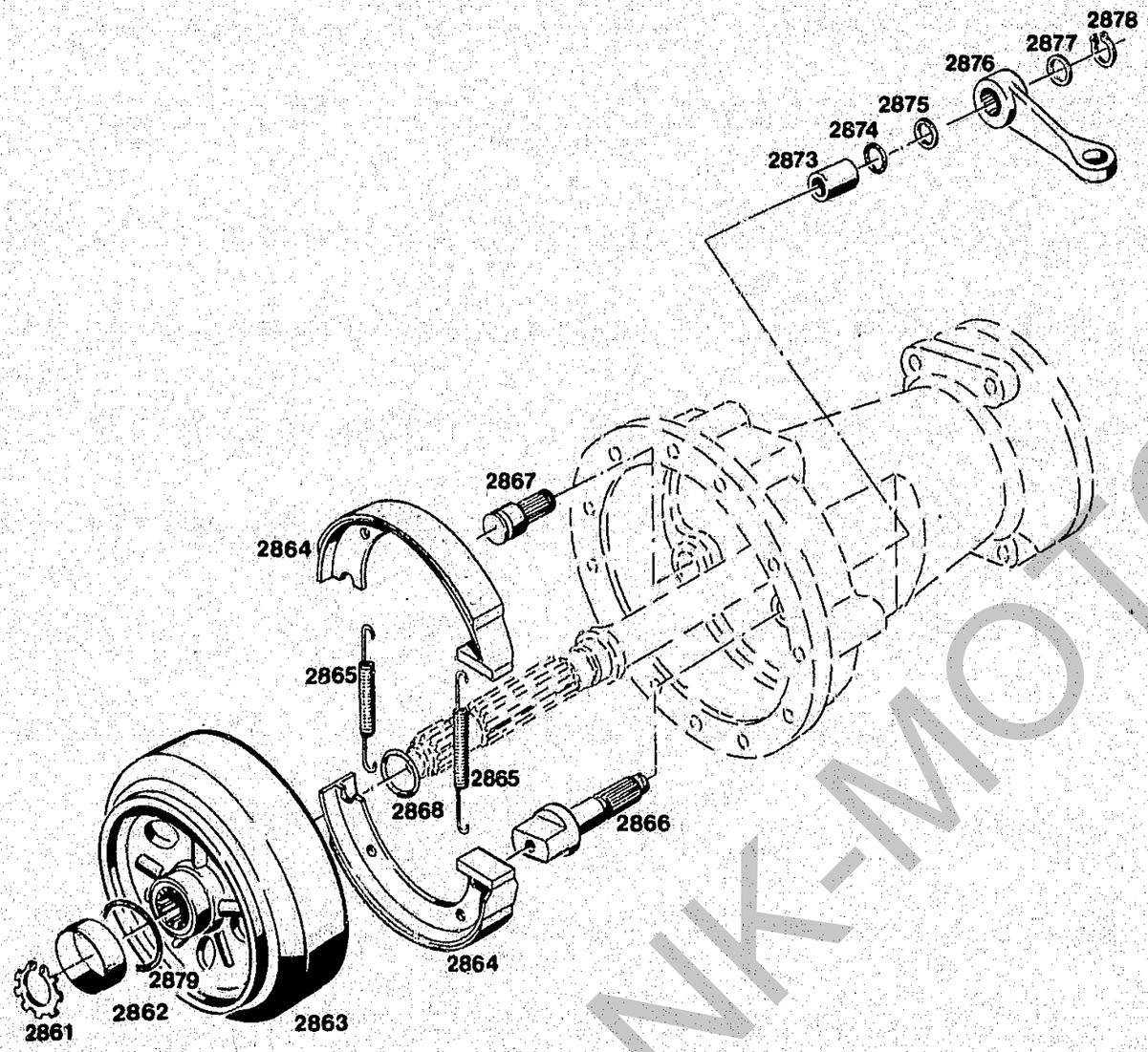

BILDTAFEL NR. 31a
BAUSATZ VORDERRADBREMSE
TYP 5234-22

TABLE NO. 31a
FRONT WHEEL BRAKE KIT
TYPE 5234-22

Bild-Nr. Ill.No.	Bestell-Nr. Part No.		Benennung	Abm./Bemerk. Dimen./Remarks	Stück Pieces	Denomination
	5234-22		BAUSATZ VORDERRAD-BREMSE (best. aus Teilen 2801-2868 und Teile der Tafel 37)		1	FRONT WHEEL BRAKE KIT 5234-22 (cons. of parts 2801-2868 and parts on table 37)
2861	014 414	000 994 06 72	Sicherungsring	A32x1,5	2	Circlip
2862	014 292	000 994 01 25	Simmerring Laufring	m. Loctite 270 m.	2	Oil seal w. Loctite 270
2863	111 399	6035 120 01 20	Zsb. Bremstrommel (mit Teilen 2862 und 2879)		2	Brake drum ass., (w. parts 2862 and 2879)
2864	122 970		Zsb. Bremsbacke kpl. (180x30 asbestfrei, geklebt u. genietet)	Ersetzt 111 401 6035 120 01 42 ca. ab 1988	4	Brake shoe ass.
2865	015 555	000 992 18 12	Zugfeder	Ø10x84xØ2	4	Draw spring
2866	110 770	A55 121 80 06	Bremsschlüssel	Ø36x97,5	2	Brake operating shaft
2867	117 212	AG3 121 81 05	Bremsbolzen	Ø24x54	2	Brake bolt
2868	014 710	000 997 32 09	Ringdichtung	Ø29xØ3	2	Ring seal
2873	014 800	000 992 05 52	Lagerbüchse	Ø20x23x25	2	Bushing
2874	012 703	000 997 45 29	Rundschnurring	Ø17x3	2	Cord ring
2875	015 629	000 991 19 39	Beilegscheibe		2	Shim
2876	119 641		Bremshebel vorn		2	Brake lever, front
2877	010 088	DIN433-15	Scheibe		2	Shim
2878	011 774	DIN471-15x1	Sicherungsring		2	Circlip
2879	022 458	000 997 47 29	Rundschnurring		2	Cord ring
	017 160	000 982 05 20	Loctite 573	50 ccm	1	Sealing compound (Loctite 573)

Betätigungsteile für Typ 5234-22
siehe Tafel 37.

Operation parts for type 5234-22
see on Table 37.

FRANK-MOTOR

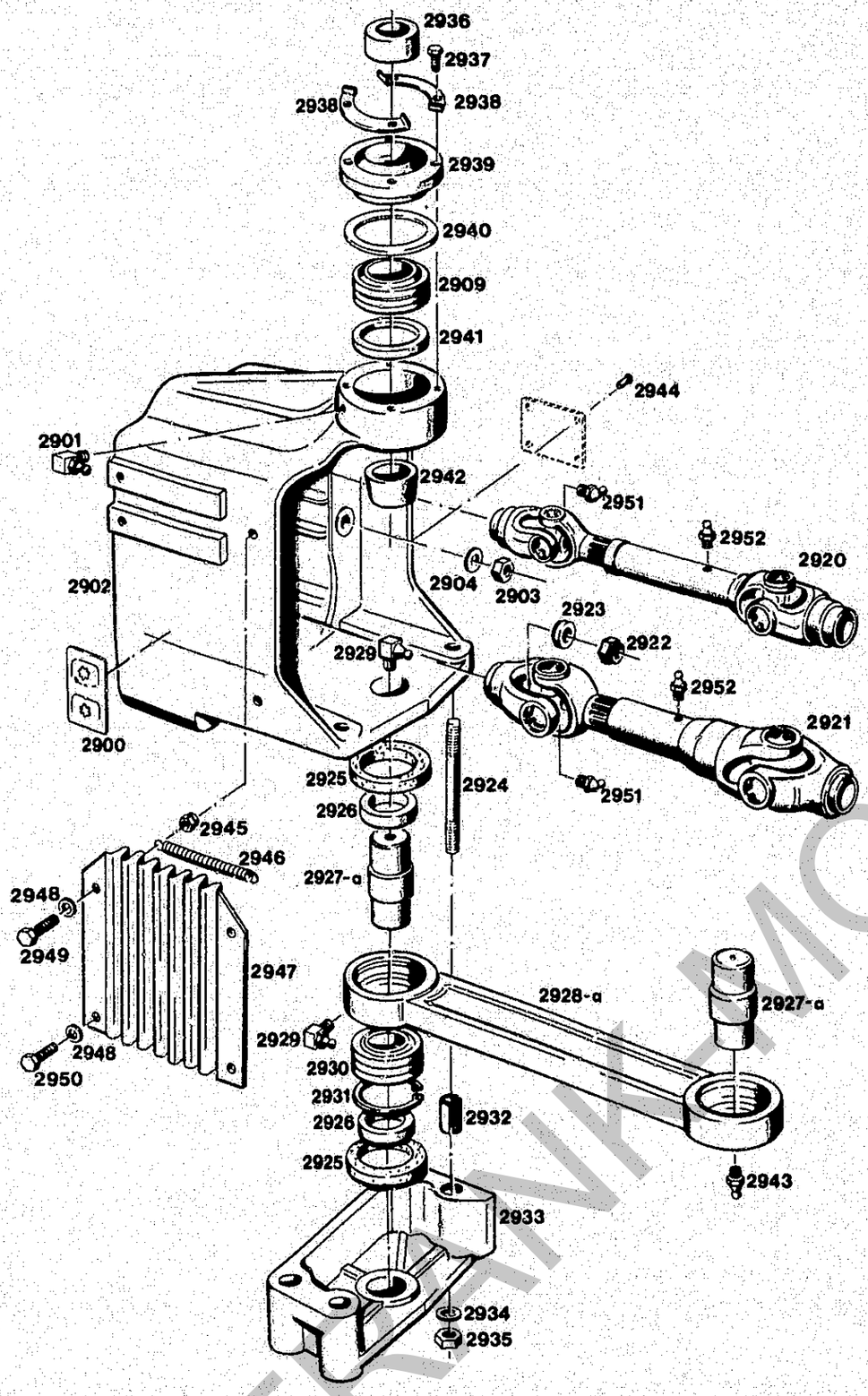

Bildtafel – table – No. 32

FRANK-MOTORGERÄTE

BILDTAFEL NR. 32
ANSCHLUSSGEHÄUSE, GELENKWELLEN

TABLE NO. 32
INTERMEDIATE HOUSING, CARDAN SHAFTS

Bild-Nr. Ill.No.	Bestell-Nr. Part No.		Benennung	Abm./Bemerk. Dimen./Remarks	Stück Pieces	Denomination
2900	019 841	000 001 01 01	Schaltschild	44x80	1	Selector plate
2901	010 490	DIN71412CM8x1	Schmiernippel		1	Lubrication nipple
2902	119 209		Anschlußgehäuse		1	Intermediate housing
2903	011 597	DIN934M16	Sechskantmutter		6	Hexagon nut
2904	010 067	DIN137B16	Federscheibe		6	lock washer
2909	024 933		Gelenklager	Ø35xØ68x40	1	Pivot bearing
2920	110 143	6010 510 01 85	ZSB. KREUZGELENK-WELLE	C 108-36, 408 lg.	2	UNIVERS.CARDAN SHAFT
	116 213	6010 517 03 90	Gelenkkreuz kpl. (für Gelenkwelle 2920)		4	Cross a. bearing (for cardan shaft 2920)
2921	110 144	6010 510 02 85	ZSB. KREUZGELENK-WELLE	C 108-37, 408 lg.	1	UNIVERS.CARDAN SHAFT
	116 214	6010 517 04 90	Gelenkkreuz kpl. (für Gelenkwelle 2921)		2	Cross a. bearing (for cardan shaft 2921)
	013 883	DIN71412M8H67	Schmiernippel für Kreuzg.		6	Lubrication nipple
2922	011 687	DIN985M12	Sechskantmutter S.		6	Hexagon nut
2923	015 653	000 991 75 39	Scheibe	Ø12,5x32x6	6	Shim
2924	011 642	DIN939M12x90	Stiftschraube		8	Stud
2925	010 993	000 997 21 07	Dichtungsring	Ø40x60x13	4	Sealing ring
2926	014 231	000 994 36 23	Distanzrohr	Ø40x32x10	4	Spacer tube
2927	110 127	6010 065 01 22	Pendelbolzen (Ø35x80)	A62 bis FG.Nr. 5210 118 austauschbar mit Teilen 2929 oder 2943	2	Pendelum bolt (A62 from chassis No. 5210 118) Replace together with parts 2929 or 2943)
2927a	121 912		Pendelbolzen (Ø35x80 mit Gewindebohrung für Schmiernippel	A62 ab FG.Nr. 5210 119 A65/C65 ab Serienbeginn	2	Pendelum bolt (A62 from chassis No. 5210 119, Thread bore A65/C65 from start of series prod.)
2928	115 079	6010 065 02 19	Pendel	A62 bis FG.Nr. 5210 118 austauschbar mit Teilen 2927a, 2943	1	Pendelum (A62 up to chassis No. 5210 118) Replace together with parts 2927a, 2943)
2928a	121 913		Pendel (ohne Bohrung für Schmiernippel)	A62 ab FG.Nr. 5210 119 A65/C65 ab Serienbeginn	1	Pendelum (without bore for grease nipple)-(A62 from chassis No. 5210 119 - A65/C65 fr. start of series production)
2929	010 490	DIN71412CM8x1	Schmiernippel	2 St. bis FG.Nr.	1	Lubrication nipple
2930	012 774	000 997 01 56	Gelenklager	35x55x25	2	Pivot bearing
2931	DIN472-55x2		Sicherungsring		2	Circlip
2932	010 382	DIN7346-16x20	Spannstift		8	Tension pin
2933	110 128	6010 065 01 25	Pendellager		2	Pivot bearing
2934	010 065	DIN137B12	Federscheibe		8	Lock washer
2935	011 590	DIN934M12	Sechskantmutter		8	Hexagon nut
2936	023 873		Distanzrohr	Ø35,1xØ45x26	1	Spacer tube

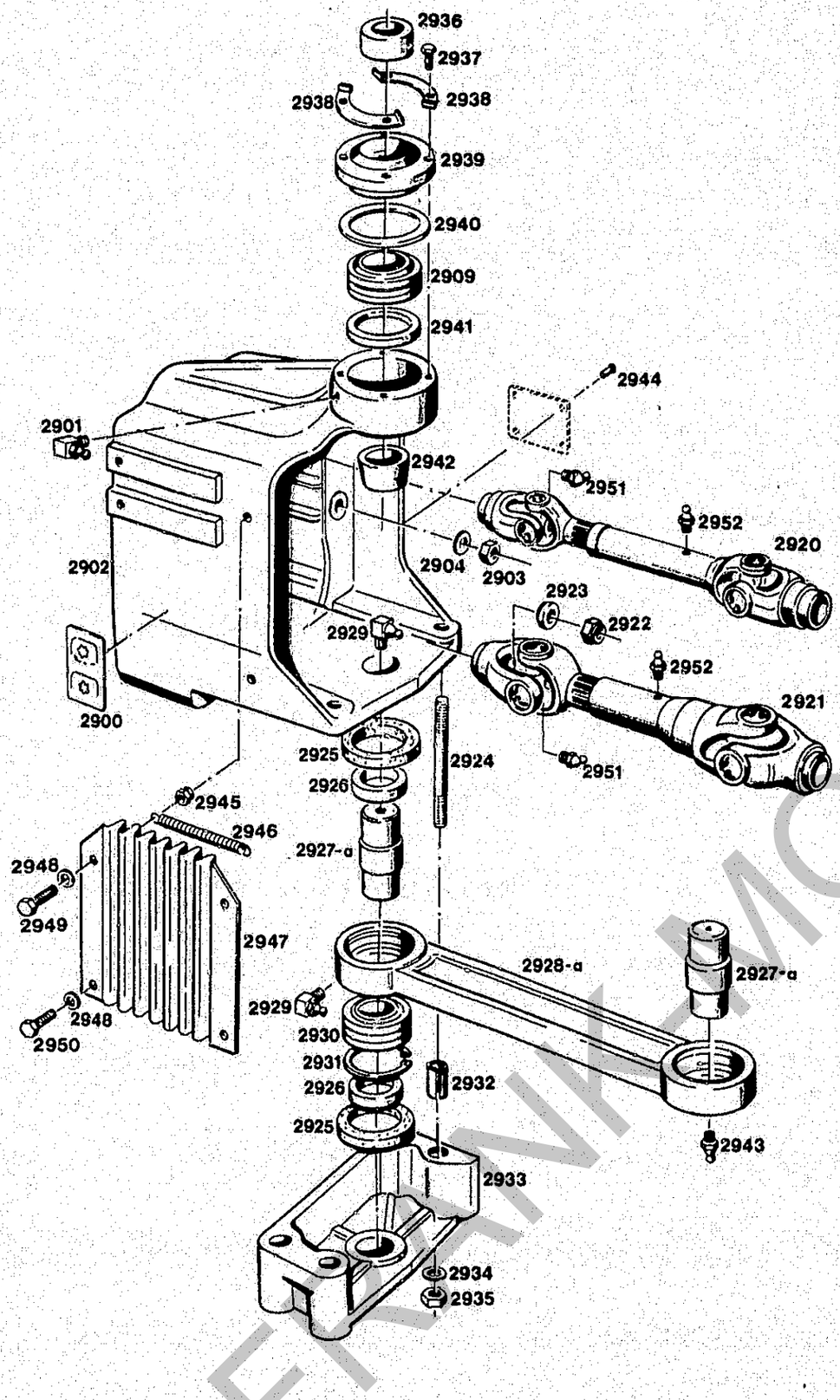

Bildtafel – table – No. 32

BILDTAFEL NR. 32
ANSCHLUSSGEHÄUSE, GELENKWELLEN

TABLE NO. 32
INTERMEDIATE HOUSING, CARDAN SHAFTS

Bild-Nr. Ill.No.	Bestell-Nr. Part No.		Benennung	Abm./Bemerk. Dimen./Remarks	Stück Pieces	Denomination
2937	011 511	DIN933M8x20	10.9 Sechskantschraube		4	Hexagon screw
2938	024 960		Sicherungsblech	18x81x0,75	2	Locking tab
2939	119 383		Zsb. Deckel	NL	1	Cover ass.
2940	119 669		Scheibe	Ø68,2xØ104x0,1	n. B.	Shim
	119 670		Scheibe	Ø68,2xØ104x0,2	n. B.	Shim
2941	023 876		Dichtring	Ø45xØ62x5	1	Sealing ring
2942	023 874		Distanzrohr	Ø30,1xØ44x17	1	Spacer tube
2943	010 491	DIN71412AM8X1	Schmiernippel	A62 ab FG.Nr. 5210 119 A65/C65 ab Serienbeginn	1	Lubrication nipple (A62 from chassis No. 5210 119) A65/C65 from start of series production)
2944	010 577	DIN1476-3,5x8	Halbrundkerbnagel		4	Ovalhead pin
2945	011 935	DIN985M8	Sechskantmutter selbsts.	Ab Mitte 1987 Beim nachträglichen Einbau müssen Befestigungs-bohrungen gebohrt werden	4	Hexagon nut self-lock)
2946	015 567	000 992 39 12	Zugfeder		2	Draw spring
2947	122 742		Faltenbalg		2	Bellows
2948	010 044	DIN125-8,4	Scheibe		8	Shim
2949	011 518	DIN933M8x30	Sechskantschraube		4	Hexagon screw
2950	011 509	DIN933M8x16	Sechskantschraube		4	Hexagon screw
2951	013 883	DIN71412M8H67	Schmiernippel	f. Gelenkkreuz	6	Grease nipple in cross and bearing
2952	E99-689NR.3		Schmiernippel	M8x1 ged.	3	Grease nipple

FRANK-MOTORCRAFT

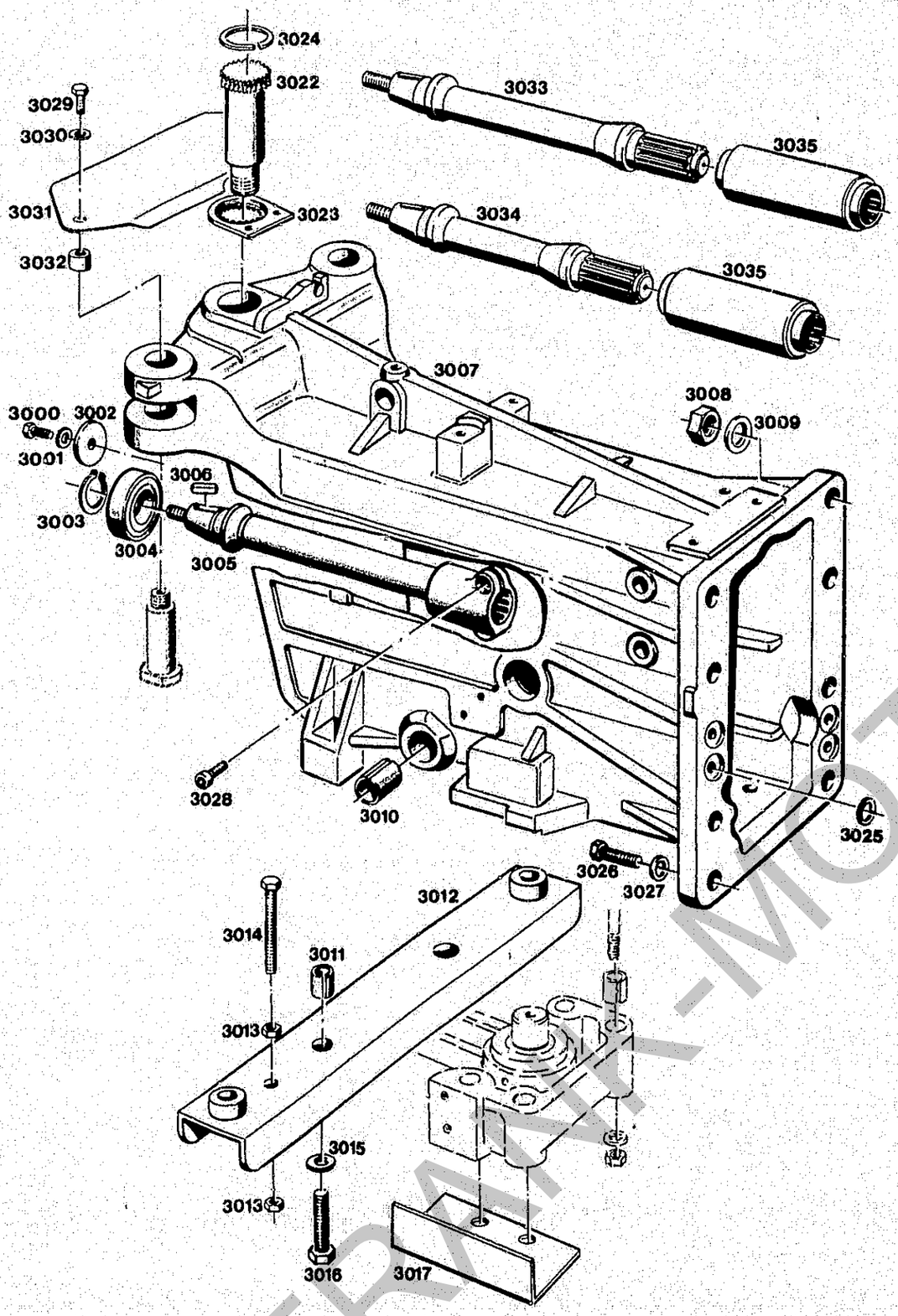

Bildtafel – table – No. 33

BILDTAFEL NR. 33
ZWISCHENGEHÄUSE

TABLE NO. 33
INTERMEDIATE HOUSING

Bild-Nr. Ill.No.	Bestell-Nr. Part No.		Benennung	Abm./Bemerk. Dimen./Remarks	Stück Pieces	Denomination
3000	011 527	DIN933M10x25	Sechskantschraube		2	Hexagon screw
3001	010 064	DIN137B10x18	Federscheibe		2	Lock washer
3002	016 505	000 991 60 47	Scheibe	Ø10,5xØ35x4	2	Shim
3003	010 144	DIN471-30x1,5	Sicherungsring		3	Circlip
3004	010 267	DIN625-6206	Ring-Rillenlager	30x62x16 C3 Lager ab Mitte 87 grösseres Lagerspiel	3	Deep groove ball bearing
3005	118 258		Zsb. Zwischenwelle	Naben. geh. ab Ende Bis Serienende nicht austauschbar gegen 3033-3035.	3	Intermediate shaft ass.
3006	010 337	DIN6885-8x5x25	Paßfeder	Form A	3	Key (shape A)
3007	119 207		Zwischengehäuse	635 lang	1	Intermediate housing
3008	011 597	DIN934M16	Sechskantmutter		6	Hexagon nut
3009	010 067	DIN137B16	Federscheibe		6	Lock washer
3010	108 581	A 121 25 19	Lagerbüchse	Ø25,5xØ30x35	2	Bearing bush
3011	010 383	DIN7346-21x20	Spannstift		2	Tension pin
3012	119 108		Zsb. Querträger	NL	1	
3013	011 590	DIN934M12	Sechskantmutter		2	Hexagon nut
3014	011 546	DIN933M12x60	Sechskantschraube		1	Hexagon screw
3015	010 067	DIN137B16	Federscheibe		2	Lock washer
3016	DIN933M16x40		10.9 Sechskantschraube		2	Hexagon screw
3017	108 175	4134 166 01 06	Schutzblech	für Geberzylinder	1	Cover plate
3022	119 382		Gelenkbolzen	Ø44x132	1	Pivot bolt
3023	110 136	6010 065 02 33	Sicherungsplatte		1	Safety plate
3024	014 329	000 994 05 55	Sprengring	40,8x45,4x1,5	1	Spring ring
3025	022 459	000 997 49 29	Ringdichtung		2	Ring seal
3026	011 563	DIN933M16x45	Sechskantschraube		2	Hexagon screw
3027	010 067	DIN137B16	Federscheibe		2	Lock washer
3028	011 052	DIN912M8x30	Innensechskantschraube		3	Socketheat screw
3029	DIN933M10x40		Sechskantschraube		2	Hexagon screw
3030	010 064	DIN137B10x18	Federscheibe		2	Lock washer
3031	120 451		Abdeckblech	254x118x2	1	Cover plate
3032	024 228		Rohr	Ø22x3x17	2	Tube

RADLASTAUSGLEICH
TYP 5234-23 SIEHE BILDTAFEL NR. 65

WHEEL STABILIZERS
TYPE 5234-23 SEE TABLE NO. 65

3033	125 715	Zwischenwelle (38x326)		2 Intermediate shaft
3034	125 716	Zwischenwelle (38x286 f. Kegelradw.)	Im Reparaturfall ab März 1990	2 Intermediate shaft
3035	125 764	Verbindungsnabe (Ø45x148)		3 Connecting hub

FRANK-MOTOR-RAETE

Bedienungselemente, Pedale

A 17

Spaltenverzeichnis

		Zeile Spalte
Tafel 34	Kupplungsbetätigung	B 17 - C 18
Tafel 35	Bremsenbetätigung, Gasbetätigung	D 17 - D 18
Tafel 36	Feststellbremse	E 17 - E 18
Tafel 37	Betätigungsteile für Bausatz Vorderradbremse Typ 5234-22	F 17 - F 18

Operation and control levers, pedals

A 18

Column contents

		Line columns
Table 34	Clutch control	B 17 - C 18
Table 35	Brake linkage, accelerator	D 17 - D 18
Table 36	Parking brake	E 17 - E 18
Table 37	Control parts for parking brake front, type 5234-22	F 17 - F 18

FRANK-MOTOR ORGERÄTE

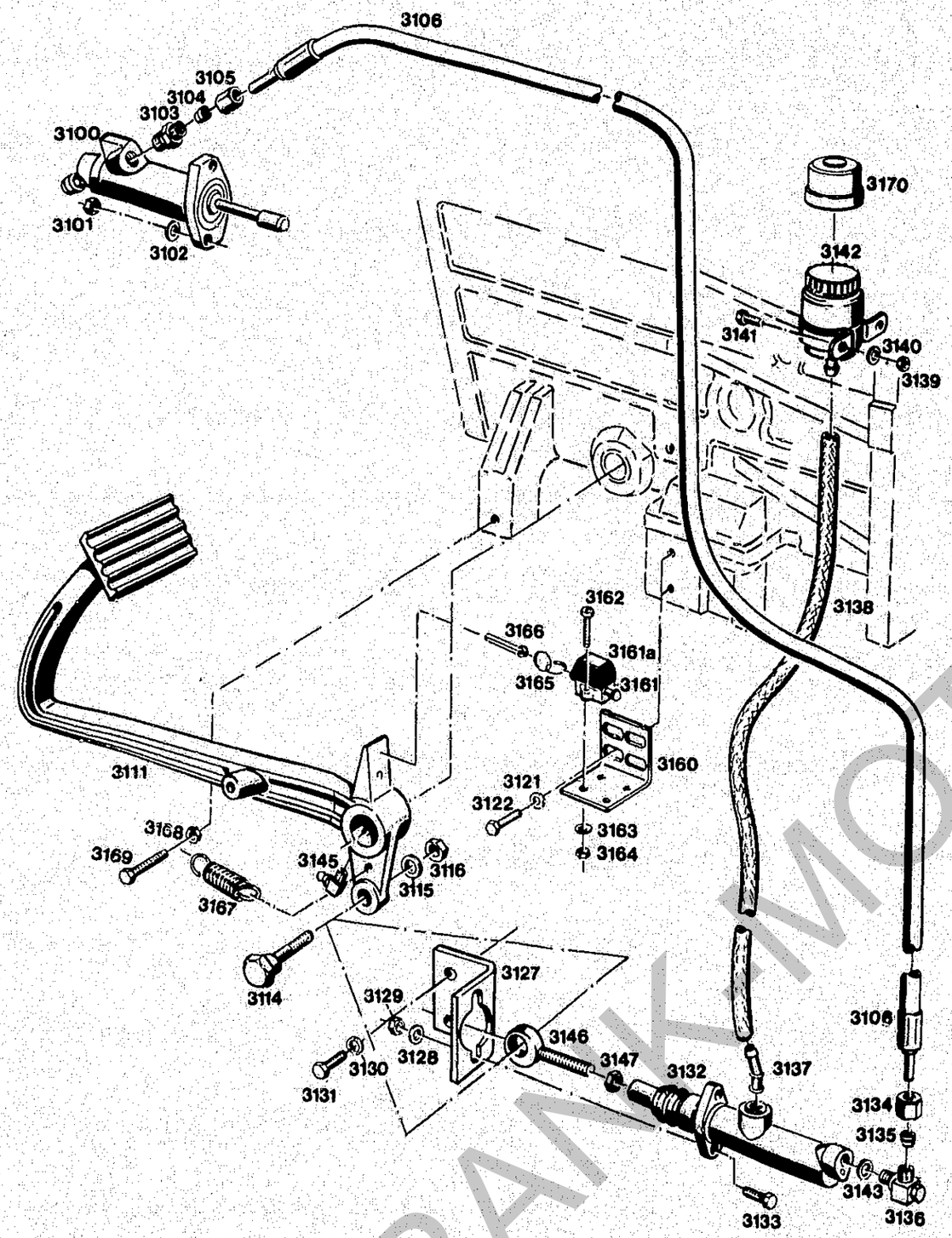

Bildtafel – table – No. 34

Bild-Nr. Ill.No.	Bestell-Nr. Part No.		Benennung	Abm./Bemerk. Dimen./Remarks	Stück Pieces	Denomination
3100	108 894	6090 040 01 81	Zsb. Kupplungsnehmer-zylinder	Teves (Ate) Nr. 3.2520-1201.3	1	Clutch slave cylinder ass.
	110 622	6090 190 02 83	Reparatursatz für Nehmerzylinder 3100	Teves Nr. 3.0450-2006.2	1	Repair kit for clutch slave cylinder
3101	011 579	DIN934M8	Sechskantmutter		2	Hexagon nut
3102	010 063	DIN137B8	Federscheibe		2	Lock washer
3103	015 840	000 990 06 89	Ger. Einschraubver-schraubung (best. aus Teilen 3103-3105)		1	Male connector, str. (cons. of parts 3103-3105)
3104	015 753	000 990 25 57	Profilring	Ø6	1	Profile ring
3105	015 729	000 990 28 56	Überwurfmutter	M10x1	1	Lock nut
3106	019 292	000 078 17 89	Druckschlauch Ø6	1650 lang	1	Pressure hose, 1650 long
3111	108 895	6090 042 01 07	Kupplungspedal		1	Clutch pedal
3114	023 995		Sechskantschraube	M10 SW 22x42	1	Hexagon screw Bund 13,9
3115	010 064	DIN137B10x18	Federscheibe		1	Lock washer
3116	011 585	DIN934M10	Sechskantmutter		1	Hexagon nut
3121	010 063	DIN137B8	Federscheibe		2	Lock washer
3122	011 168	DIN933M8x25	Sechskantschraube		2	Hexagon screw
3127	108 900	6090 042 01 33	Halter	70x5x102	1	Support
3128	010 063	DIN137B8	Federscheibe		2	Lock washer
3129	011 579	DIN934M8	Sechskantmutter		2	Hexagon nut
3130	010 063	DIN137B8	Federscheibe		2	Lock washer
3131	011 509	DIN933M8x16	Sechskantschraube		2	Hexagon screw
3132	115 237	6090 040 02 80	ZSB. KUPPLUNGSGEBER-ZYLINDER (ohne Augenschraube)	Teves (Ate) Nr. 3.2419-8132.3	1	CLUTCH MASTER CYLINDER (without eye screw)
	110 621	6090 190 01 83	Reparatursatz für Geberzylinder 3132	Teves Nr. 03.0350-1932.2	1	Repair kit for master cylinder 3132
3133	011 511	DIN933M8x20	10.9 Sechskantschraube		2	Hexagon screw
3134	015 729	000 990 28 56	Überwurfmutter	M10x1	1	Lock nut
3135	015 753	000 990 25 57	Profil ring	Ø6	1	Profile ring
3136	015 858	000 990 07 90	Winkelverschraubung (best. aus Teilen 3134-3136)		1	Angle union (cons. of parts 3134-3136)
3137	108 903	6090 042 01 57	Kniestück		1	Elbow
3138	024 322		Verbindungsschlauch	Ø7,3xØ13x1120	1	Connection hose
3139	011 577	DIN934M6	Sechskantmutter		2	Hexagon nut
3140	011 742	DIN137B6	Federscheibe		2	Lock washer
3141	011 157	DIN933M6x12	Sechskantschraube		2	Hexagon screw
3142	114 430	6090 042 01 58	Ausgleichsbehälter	T.33508-17.12.3 Ab Ende 1987 mit neuem Deckel 3170 im Ersatzfall wird nur Behälter mit neuem Deckel geliefert.	1	Compensating tank From end of 1987 coith new cap 3170. In case of replacement tank can only be delivered coith new cap.
3143	025 745	DIN7603A10x14AL	Flachdichtung		1	Flat gasket
3145	010 490	DIN1412CM8x1	Schmiernippel		1	Grease nipple
3146	023 993		Zsb. Augenschraube (mit Büchse)		1	Eye screw ass. (with bush)
3147	010 092	DIN439M8	Sechskantmutter		1	Hexagon nut

FRANK MOTORSPORT

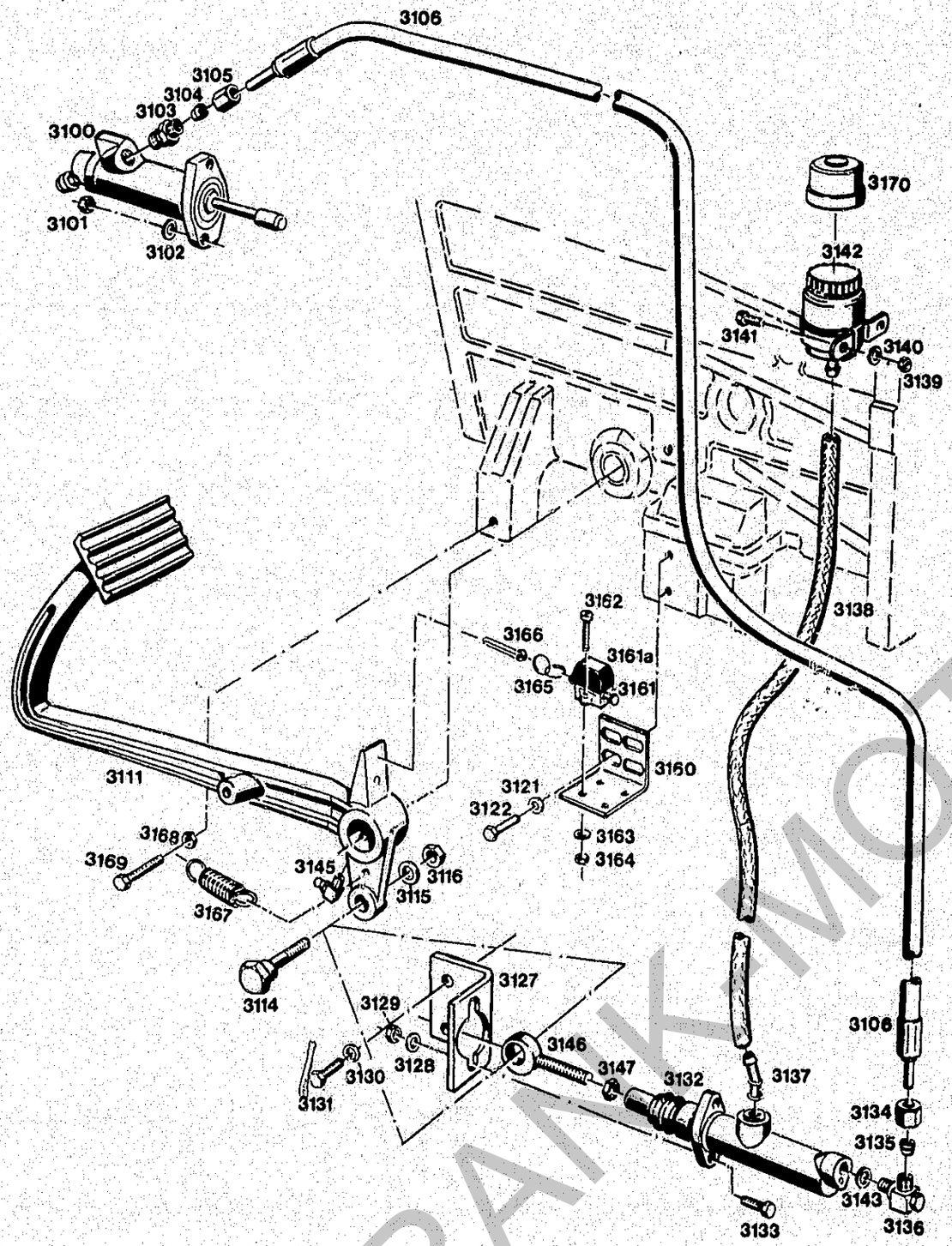

Bildtafel – table – No. 34

BILDTAFEL NR. 34
KUPPLUNGSBETÄTIGUNG

TABLE NO. 34
CLUTCH CONTROL

Bild-Nr. Ill.No.	Bestell-Nr. Part No.		Benennung	Abm./Bemerk. Dimen./Remarks	Stück Pieces	Denomination
3160	115 295	6090 042 01 32	Winkel		1	Angle
3161	022 599	000 181 03 22	Bremslichtzug-schalter	ohne Gummi-kappe ab 1988	1	Stop lamp switch (With. rubber cap from 1988
3161a	025 989		Gummikappe	ab 1988	1	Rubber cap
3162	010 456	DIN7985M4x25	Linsenschraube		2	Lenthead screw
3163	011 741	DIN137B4	Federscheibe		2	Lock washer
3164	011 571	DIN934M4	Sechskantmutter		2	Hexagon nut
3165	023 195	000 994 29 45	Ring		2	Ring
3166	011 145	DIN94-4x25	Splint		1	Split pin
3167	022 600	000 992 51 12	Zugfeder		1	Cylinder
3168	011 579	DIN934M8	Sechskantmutter		1	Hexagon nut
3169	011 168	DIN933M8x25	Sechskantschraube		1	Hexagon screw
3170	124 040		Deckel	Ab Ende 1987	1	Cover (from end 1987)

FRANKMOTORGERÄTE

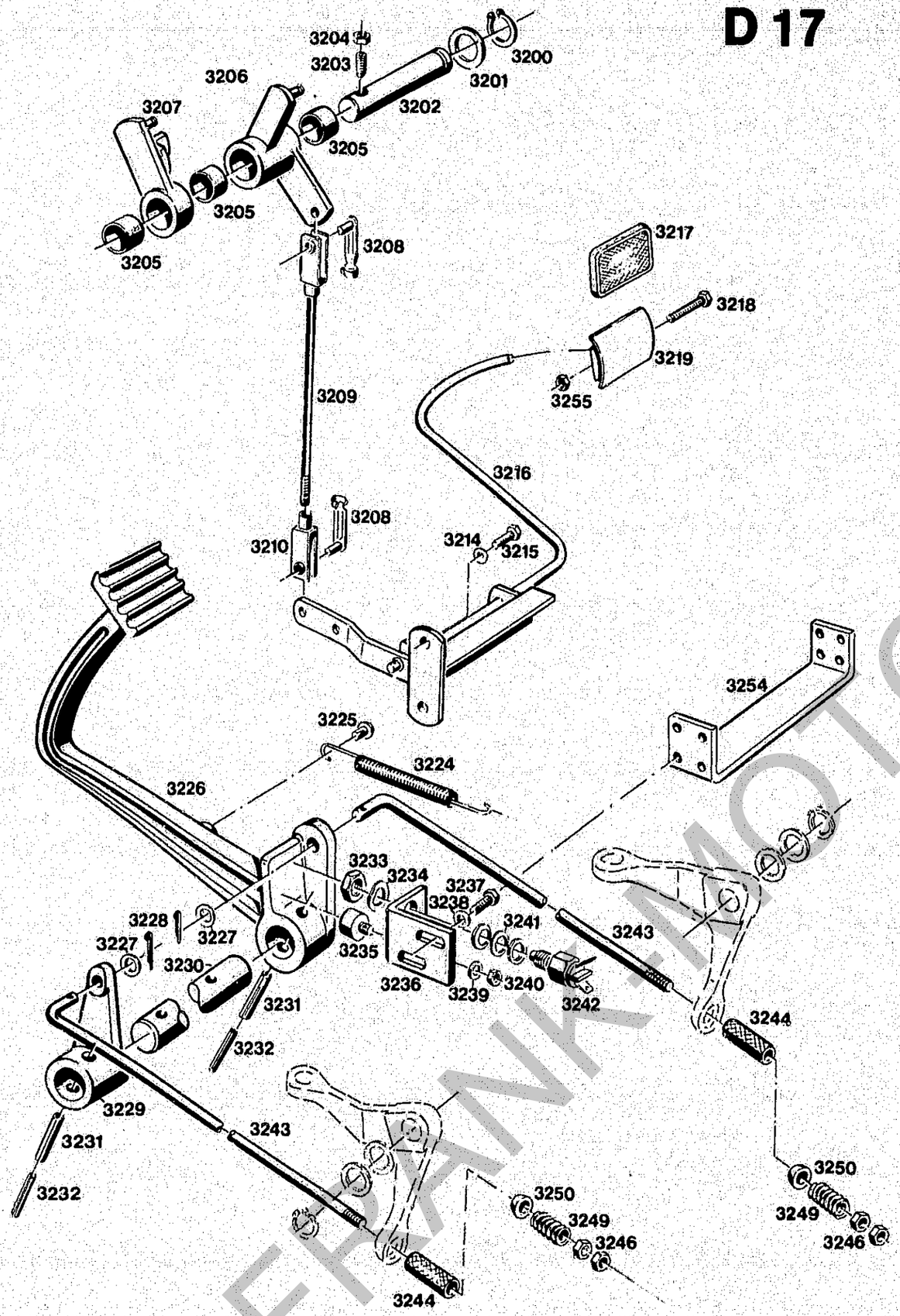

Bildtafel – table No. 35

BILDTAFEL NR. 35
BREMSGESTÄNDE, FUSSGAS

TABLE NO. 35
BRAKE LINKAGE, ACCELERATOR

Bild-Nr. Ill.No.	Bestell-Nr. Part No.		Benennung	Abm./Bemerk. Dimen./Remarks	Stück Pieces	Denomination
3200	010 138	DIN471-20x1,2	Sicherungsring		1	Circlip
3201	015 628	000 991 18 39	Beilegscheibe	Ø20,5xØ28x1	1	Washer
3202	110 584	6090m 131 02 24	Lagerwelle	Ø20x103	1	Bearing shaft
3203	010 181	DIN553M8x30	Gewindestift		1	Thread pin
3204	011 579	DIN934M8	Sechskantmutter		1	Hexagon nut
3205	019 368	000 123 80 52	Lagerbüchse	Ø20xØ25x15	3	Bearing bush
3206	110 551	6090 130 02 16	Zsb. Umlenkhebel	NL	1	Revers lever ass.
3207	120 216		Zsb. Mitnehmer	NL	1	Follower ass.
3208	016 642	000 990 06 26	ES-Bolzen	6x24	2	Bolt
3209	119 460		Zsb. Regulierstange		1	Regulating linkage ass.
3210	016 620	000 990 01 19	Gabelkopf	6x24	1	Clevis
3214	010 063	DIN137B8	Federscheibe		2	Lock washer
3215	011 511	DIN933M8x20	10.9 Sechskantschraube		2	Hexagon screw
3216	120 171		Zsb. Fußgaswelle	NL	1	Accelerator shaft ass.
3217	019 370	000 123 02 85	Pedalgummi	75x55x4	1	Pedal rubber
3218	010 208	DIN601M6x30	Sechskantschraube	m. Mutter	1	Hexagon screw
3219	116 551		Zsb. Trittplatte	NL	1	Step ass.
3224	015 556	000 992 20 12	Zugfeder	Ø3xØ15x155	1	Draw spring
3225	010 583	DIN1476-8x20	Halbrundkerbnagel		1	Round-head groove pin
3226	113 725	6090 126 02 10	Bremspedal		1	Brake pedal
3227	011 750	DIN433-10,5	Scheibe		2	Shim
3228	022 257	DIN94-2x16	Splint		2	Split pin
3229	110 541	6090 126 01 26	Bremshebel vorn		1	Brake lever front
3230	110 539	6090 126 01 22	Bremswelle	Ø25x303	1	Brake shaft
3231	010 610	DIN1481-8x40	Spannhülse		2	Tension sleeve
3232	010 598	DIN1481-5x36	Spannhülse		2	Tension sleeve
3233	010 097	DIN439M12x1,5	Sechskantmutter		1	Hexagon nut
3234	010 065	DIN137B12	Federscheibe		1	Lock washer
3235	014 821	000 992 12 91	Puffer	Ø20x10	1	Buffer
3236	110 540	6090 126 01 25	Anschlag rechts	50x5x102	1	Limit stop RH
3237	011 168	DIN933M8x25	Sechskantschraube	Ersetzt M8x20	2	Hexagon screw (Replacing M8x20)
3238	010 063	DIN137B8	Federscheibe		2	Lock washer
3239	011 742	DIN137B6	Federscheibe		1	Lock washer
3240	011 577	DIN934M6	Sechskantmutter		1	Hexagon nut
3241	014 908	000 991 50 41	Scheibe	Ø13xØ19x0,6	n. B.	Shim
	010 087	DIN433-13	Scheibe		n. B.	Shim
3242	019 593	000 181 01 66	Sicherheitsschalter	K.33 61 200	1	Safety switch
3243	110 512	6090 123 08 08	Zugstange lang	Ø10x726	2	Draw rod, long
3244	016 754	000 971 02 11	Druckschlauch	Ø10x3x50	2	Pressure hose
3246	011 585	DIN934M10	Sechskantmutter		4	Hexagon nut
3249	014 451	000 992 05 01	Druckfeder	Ø11x28xØ4,5	2	Pressure spring
3250	015 899	000 991 11 06	Kugelscheibe		2	Annular shim
3254	110 538	6090 126 01 16	Haltebügel		1	Retaining bracket
3255	011 577	DIN934M6	Sechskantmutter		1	Hexagon nut

FRANK-MOTORRAD

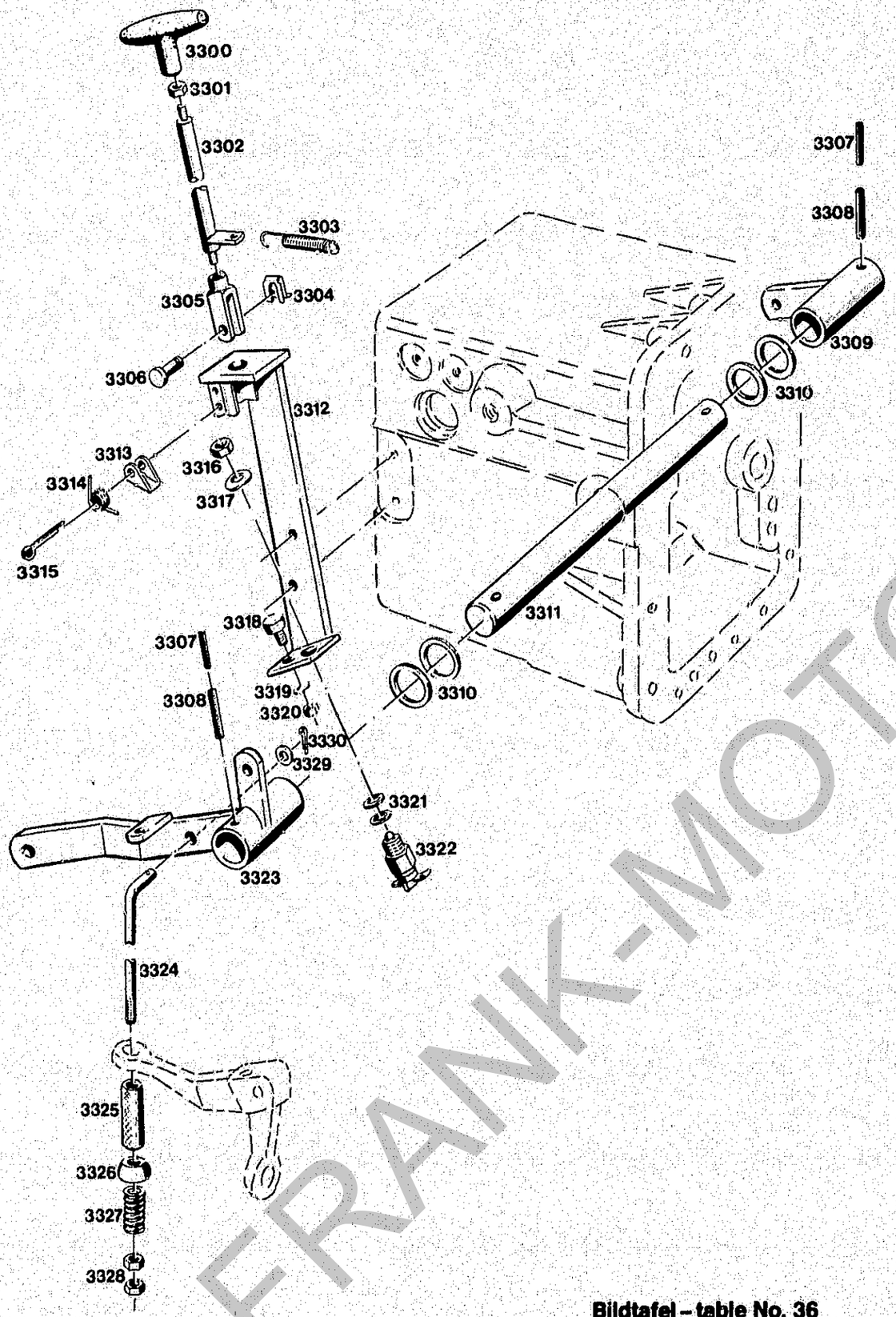

Bildtafel – table No. 36

BILDTAFEL NR. 36
FESTSTELLBREMSE

TABLE NO. 36
PARKING BRAKE

Bild-Nr. Ill.No.	Bestell-Nr. Part No.		Benennung	Abm./Bemerk. Dimen./Remarks	Stück Pieces	Denomination
3300	013 939	000 999 05 02	Handgriff	M8	1	Handle grip (M8)
3301	011 579	DIN934M8	Sechskantmutter		1	Hexagon nut
3302	119 393		Zsb. Rastengriff	NL	1	Fatched grip ass.
3303	015 553	000 992 16 12	Zugfeder	Ø12,5x75xØ1,8	1	Draw spring
3304	022 264	000 994 58 64	SL-Sicherung	GR.8	1	Circlip
3305	022 265	DIN71752G8x32	Gabelkopf		1	Clevis
3306	022 263	000 991 08 76	Bolzen	A8x19,5x16	1	Bolt
3307	010 598	DIN1481-5x36	Spannstift		2	Tension pin
3308	010 610	DIN1481-8x40	Spannstift		2	Tension pin
3309	119 392		Zsb. Bremshebel	NL	1	Brake lever ass.
3310	015 678	000 991 25 40	Beilegscheibe	Ø25xØ40x0,5	n. B.	Shim
3311	110 503	6090 123 02 03	Feststellbremswelle	Ø25x403	1	Parking brake shaft
3312	119 385		Zsb. Halter		1	Fixture ass.
3313	116 040	A11 123 A 25	Sperrklinke		1	Pawl
3314	118 225	A11 992 18 13	Torsionsfeder		1	Torsion spring
3315	010 036	DIN94-5x28	Splint		1	Split pin
3316	010 097	DIN439M12x1,5	Sechskantmutter		1	Hexagon nut
3317	010 065	DIN137B12	Federscheibe		1	Lock washer
3318	014 821	000 992 12 91	Puffer	M6	1	Buffer
3319	011 742	DIN137B6	Federsheibe		1	Lock washer
3320	011 577	DIN934M6	Sechskantmutter		1	Hexagon nut
3321	010 087	DIN433-13	Scheibe		n. B.	Shim
	014 908	000 991 50 41	Scheibe	Ø13xØ19x0,6MS	n. B.	Shim
3322	019 593	000 181 01 66	Sicherheitsschalter		1	Safety switch
3323	119 389		Zsb. Hebel	NL	1	Lever ass.
3324	119 435		Zugstange	Ø10x252	2	Draw rod
3325	016 754	000 971 02 11	Druckschlauch	Ø10x3x50	2	Pressure hose
3326	015 899	000 991 11 06	Kugelscheibe	Ø24x12	2	Spherical shim
3327	014 451	000 992 05 01	Druckfeder	Ø11x28xØ4,5	2	Pressure spring
3328	011 585	DIN934M10	Sechskantmutter		4	Hexagon nut
3329	011 750	DIN433-10,5	Scheibe		2	Shim
3330	010 027	DIN94-2x10	Splint		2	Split pin

FRANK-MOTO

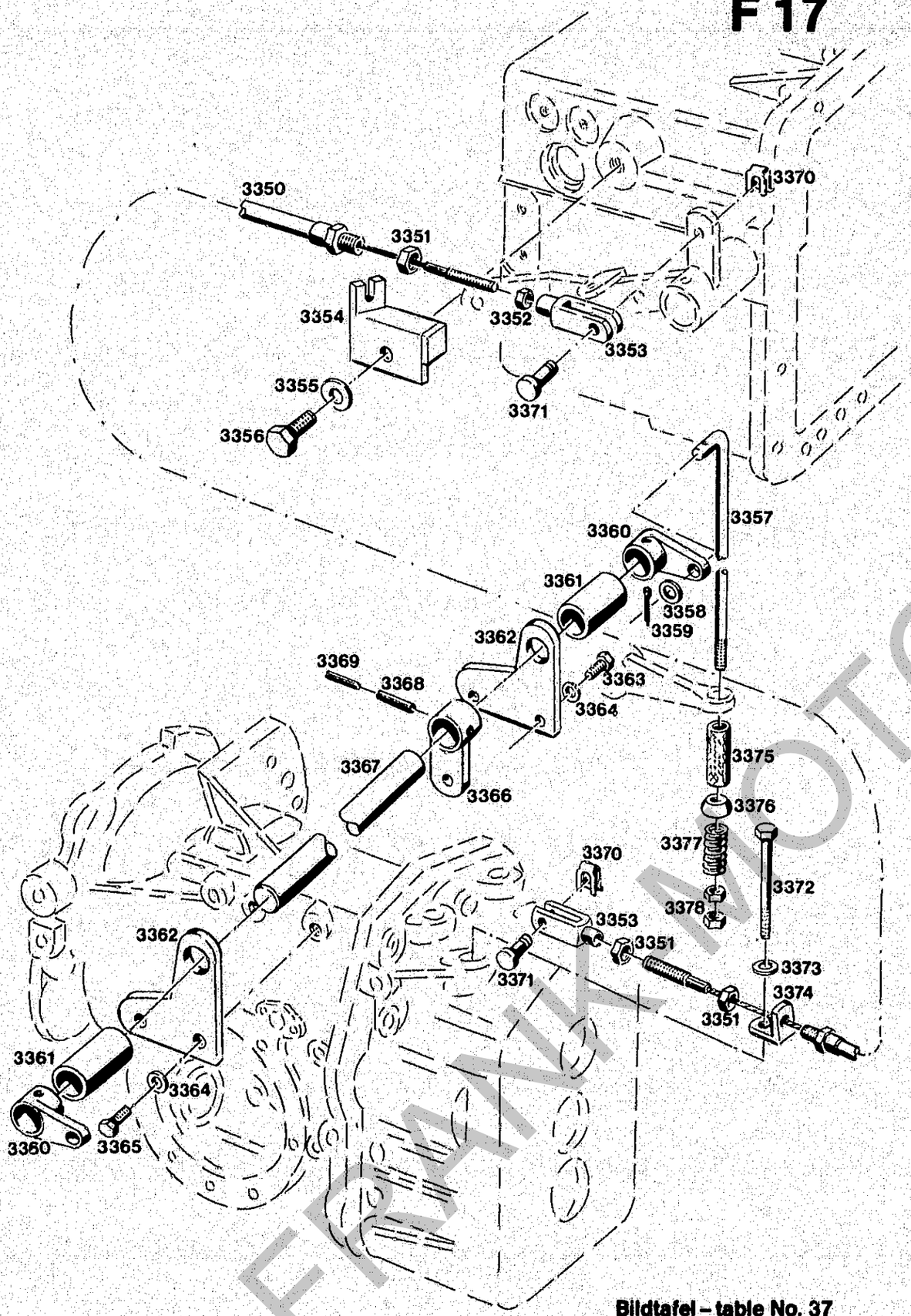

Bildtafel – table No. 37

BILDTAFEL NR. 37
BETÄTIGUNGSTEILE FÜR FESTSTELL-BREMSE VORN, TYP 5234-22

TABLE NO. 37
OPERATION PARTS FOR PARKING BRAKE FRONT, TYPE 5234-22

Bild-Nr. Ill.No.	Bestell-Nr. Part No.		Benennung	Abm./Bemerk. Dimen./Remarks	Stück Pieces	Denomination
3350	120 373	AG35 040 B 26	Zsb. Kupplungszug	Ges. Länge 1390	1	Clutch cable ass.
3351	010 097	DIN439M12x1,5	Sechskantmutter fl.		2	Hexagon nut
3352	011 579	DIN934M8	Sechskantmutter		2	Hexagon nut
3353	022 265	DIN71752G8x32	Gabelkopf		2	Clevis
3354	119 395		Zsb. Widerlager	NL	1	Abutment
3355	010 067	DIN137B16	Federscheibe		1	Lock washer
3356	DIN933M16x20		Sechskantschraube		1	Hexagon screw
3357	113 505	6090 123 11 08	Zugstange lang	Ø10x398	2	Drawrod, long
3358	011 750	DIN433-10,5	Scheibe		2	Shim
3359	022 257	DIN94-2x16	Splint		2	Split pin
3360	116 711		Bremshebel		2	Brake lever
3361	119 432		Rohr	Ø30x5x62	2	Tube
3362	119 399		Lagerplatte	114,5x105x6	2	Bearing plate
3363	011 527	DIN933M10x25	Sechskantschraube		2	Hexagon screw
3364	010 064	DIN137B10x18	Federscheibe		4	Lock washer
3365	011 525	DIN933M10x20	Sechskantschraube		2	Hexagon screw
3366	120 350		Zsb. Bremshebel	NL	1	Brake lever ass.
3367	119 398		Bremswelle	Ø25x403	1	Brake operation shaft
3368	010 610	DIN1481-8x40	Spannstift		3	Tension pin
3369	010 598	DIN1481-5x36	Spannstift		3	Tension pin
3370	022 264	000 994 58 64	SL-Sicherung		2	Circlip
3371	022 263	000 991 08 76	Bolzen	A8x19,5x16	2	Bolt
3372	011 120	DIN931M12x120	Sechskantschraube		1	Hexagon screw
3373	010 065	DIN137B12	Federscheibe		1	Lock washer
3374	120 352		Widerlager	30x5x65	1	Abutment
3375	016 754	000 971 02 11	Druckschlauch	Ø10x3x50	2	Pressure hose
3376	015 899	000 991 11 06	Kugelscheibe	Ø24x12	2	Spherical pin
3377	014 451	000 992 05 01	Druckfeder	Ø11x28xØ4,5	2	Pressure spring
3378	011 585	DIN934M10	Sechskantmutter		4	Hexagon nut

Bremsteile siehe Bildtafel Nr. 31a

Brake parts see table No. 31a

FRANK MOTOR

Getriebe hinten, Differential

Spaltenverzeichnis

		Zeile Spalte
Tafel 38	Getriebegehäuse	B 19 -C 20
Tafel 39	Hinterachsgehäuse, Zapfwelle	D 19 - D 20
Tafel 40	Zapfwellenschaltung	E 19 - E 20
Tafel 41	Antriebswelle	F 19 - F 20
Tafel 42	Vorgelegewelle II	G 19 - G 20
Tafel 43	Kegelradwelle, Gruppenschaltung	H 19 - I 20
Tafel 44	Schaltgestänge f. Vorstufe	J 19 - J 20
Tafel 45	Gangschaltung 1.-4. Gang	K 19 - K20
Tafel 46	Differential hinten	L 19 - L 20

Rear gearbox, differential

Column contents

		Line columns
Table 38	Gearbox	B 19 - B 20
Table 39	Rear axle housing, P.T.O. shaft	D 19 - D 20
Table 40	P.T.O. control	E 19 - E 20
Table 41	Drive shaft	F 19 - F 20
Table 42	Intermediate shaft II	G 19 - G 20
Table 43	Bevel gear shaft, group gear selection	H 19 - I 20
Table 44	Selector linkage, preselection	J 19 - J 20
Table 45	Selector linkage 1st-4th gear	K 19 - K 20
Table 46	Rear differential	L 19 - L 20

FRANK-MOTORGERAETE

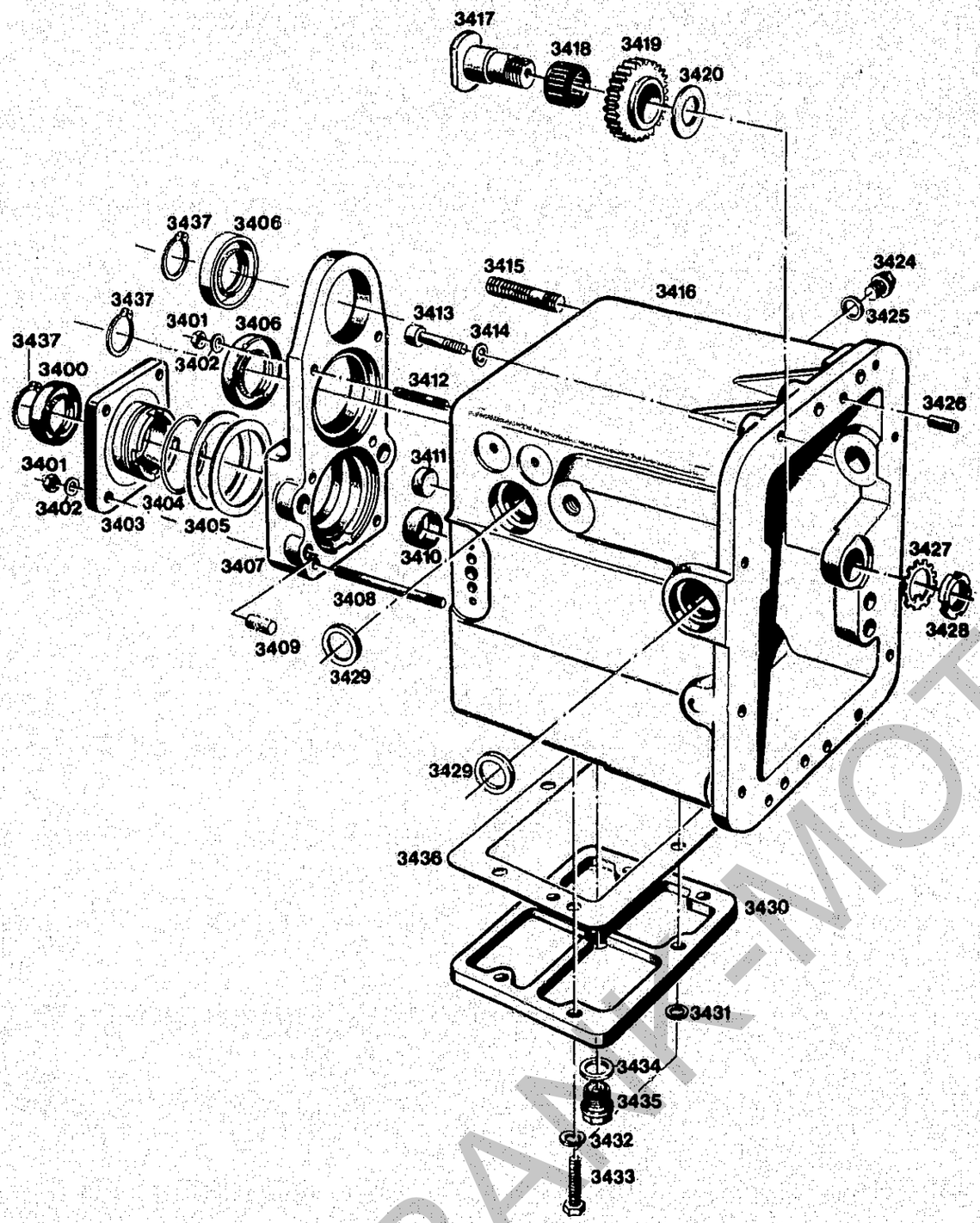

Bildtafel – table – No. 38

BILDTAFEL NR. 38
GETRIEBEGEHÄUSE

TABLE NO. 38
GEARBOX COMPLETE

Bild-Nr. / Ill.No.	Bestell-Nr. / Part No.		Benennung	Abm./Bemerk. / Dimen./Remarks	Stück / Pieces	Denomination
	122 749		ZSB. GETRIEBE HINTEN OHNE ACHSTRICHTER (best. aus den Teilen der Bildtafeln 38-46 ohne Schalthebel)	Für A62/A65 C65	1	REAR GEARBOX ASS. CPL. WITHOUT AXLE HOUSING (cons. of parts on tables 38-46 without selector lever) for A62/A65, C65
3400	025 081	DIN3760AS30x42x7	Wellendichtring FP	Ersetzt DIN3760A30x42x7 ca. ab Ende 1986	1	Oil seal (Replacing DIN3760A30x42x7 from approx. end 86)
3401	011 579	DIN934M8	Sechskantmutter		6	Hexagon nut
3402	010 063	DIN137B8	Federscheibe		6	Lock washer
3403	111 134	6030 071 01 12	Abschlußdeckel		1	End cover
3404	014 699	000 997 21 09	Ringdichtung	57x63x3	1	Ring seal
3405	011 707	DIN988-63x80x0,1	Paßscheibe		n. B.	Shim
	011 708	DIN988-63x80x0,2	Paßscheibe		n. B.	Shim
	011 709	DIN988-63x80x0,5	Paßscheibe		n. B.	Shim
	011 710	DIN988-63x80x1	Paßscheibe		n. B.	Shim
3406	025 108	DIN3760AS30x52x7	NB Wellendichtring	Ersetzt 010 658 DIN3760-30x52x7 ca. ab Ende 1986	2	Oil seal (Replacing DIN3760-30x52x7 from approx. end 86)
3407	111 130	6030 071 01 10	Lagerdeckel	mit Loctite 573 m	1	Bearing end plate
3408	011 616	DIN939M8x70	Stiftschraube		4	Stud
3409	010 004	DIN7-10x20	Zylinderstift	10m6x20	1	Cylindrical pin
3410	015 280	000 993 39 47	Verschlußdeckel links	Ø24,2	2	Sealing cover
3411	010 108	DIN443-20	Verschlußdeckel rechts	A20	2	Sealing cover
3412	011 610	DIN939M8x30	Stiftschraube		2	Stud
3413	011 060	DIN912M10x40	10.9 Zylinderschraube		12	Cylindrical screw
3414	010 064	DIN137B10x18	Federscheibe		12	Lock washer
3415	011 660	DIN939M16x40	Stiftschraube		6	Stud
3416	121 084		Getriebegehäuse	mit Loctite 573 m	1	Gearbox
3417	111 199	6030 074 01 20	Lagerbolzen	Ø45x59	1	Reversing bolt
3418	012 793	000 997 11 58	Nadelkäfig	K30x35x20	1	Needle cage
3419	111 189	6030 074 01 05	Rücklaufrad	Z28; Ø76,5x20,8	1	Reversing gear
3420	015 921	000 991 24 08	Anlaufscheibe	Ø25,5xØ45x2	1	Check plate
3424	011 039	DIN910M20x1,5	Verschlußschraube		3	Sealing screw
3425	025 747	DIN7603A20x26AL	Dichtring		3	Sealing ring
3426	010 004	DIN7-10x20	Zylinderstift	10m6x20	2	Cylindrical pin
3427	010 717	DIN5406MB5	Sicherungsblech	Ersetzt DIN462	1	Locking tab
3428	011 678	DIN981M25x1,5	KM5 Nutmutter		1	Ring nut
3429	011 986	DIN3760-25x35x7	Radialdichtung		4	Oil seal
3430	111 136	6030 071 01 19	Gehäusedeckel	mit Loctite 573 m	1	Gearbox housing cover
3431	010 387	DIN7603A10x14CU	Dichtring	Entfällt ab FG.Nr.	1	Sealing ring (ommited from ....)
3432	010 064	DIN137B10x18	Federscheibe	Bis FG. Nr. .... 5 St.	6	Lock washer (5 pcs. up to chassis No. ....)
3433	011 530	DIN933M10x30	Sechskantschraube		6	Hexagon screw
3434	025 747	DIN7603A20x26AL	Dichtring		1	Sealing ring
3435	015 354	000 993 01 60	Magnetstopfen	M20x1,5	1	Magneto plug

FRANK-MOTOR-RALLYE

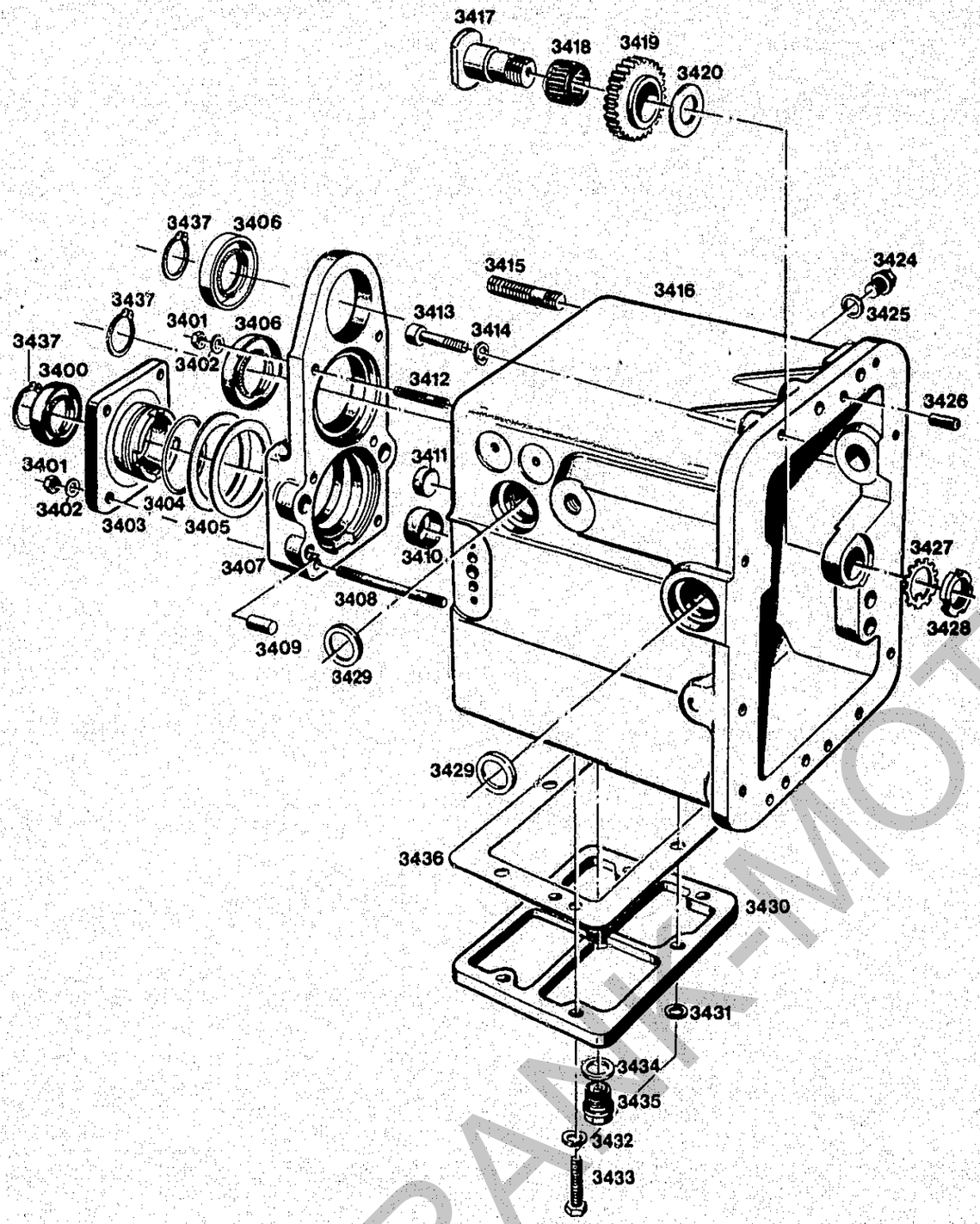

Bildtafel – table – No. 38

BILDTAFEL NR. 38
GETRIEBEGEHÄUSE

TABLE NO. 38
GEARBOX COMPLETE

Bild-Nr. Ill.No.	Bestell-Nr. Part No.		Benennung	Abm./Bemerk. Dimen./Remarks	Stück Pieces	Denomination
3436	123 049		Dichtung (146x198x2,5) Entfällt bei Montage des Kriechgangs	Ersetzt 111 138 6030 071 01 83 0,5 dick ab Ende 1986	1	Gasket (Replacing 111 138; 0,5 thick from end 1986) Omitted if creep gear is assembled.
3437	010 144	DIN471-30x1,5	Sicherungsring	Nur im Reparaturfall ab März 1990 in Verbindung mit neuen Zwischenwellen 3033-3055	3	Circlip (only in case of repairs from March 1990 in connection coith new intermediate shafts 3033-3055)

FRANK-MOTORGERÄTE

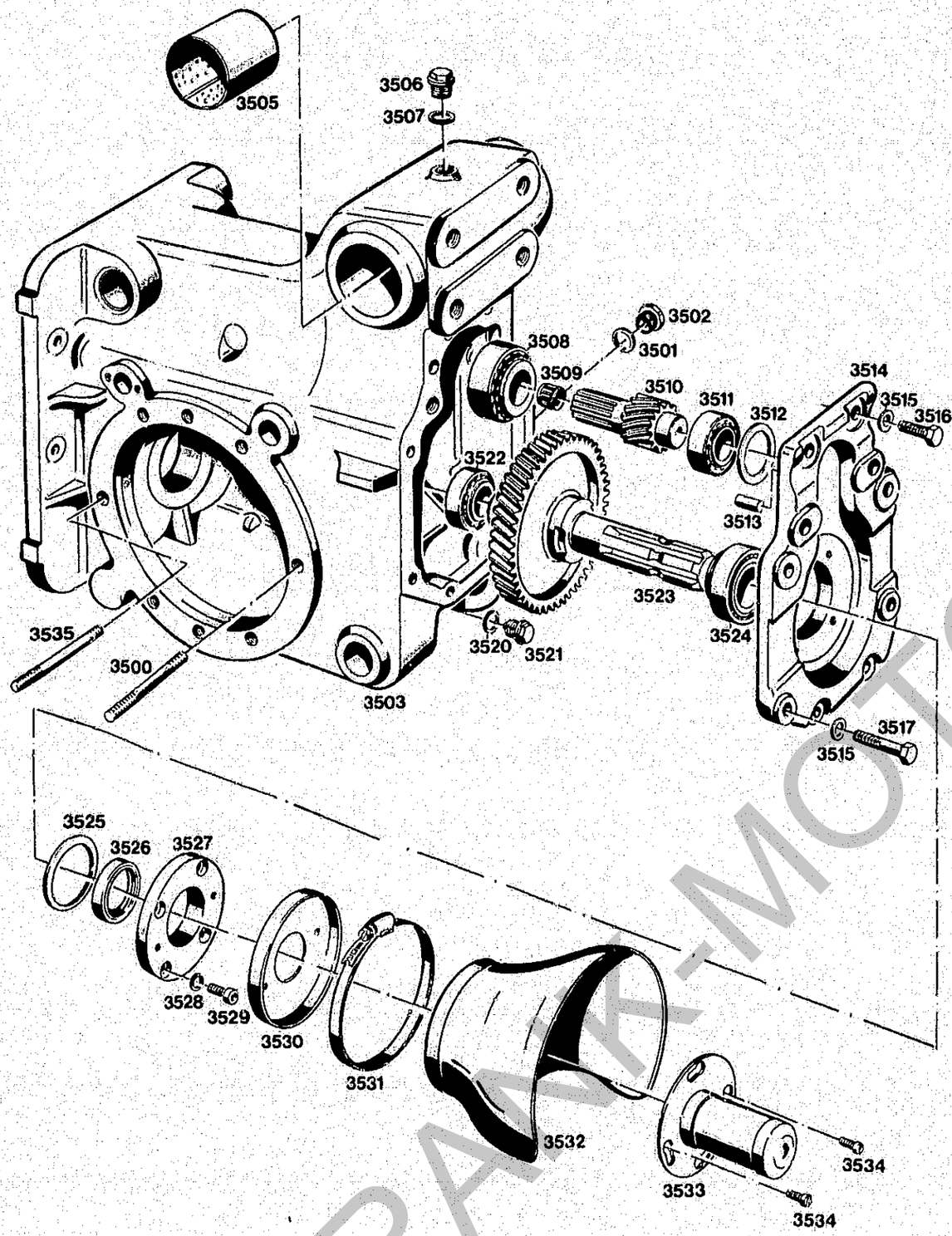

Bildtafel – table No. 39

BILDTAFEL NR. 39
HINTERACHSGEHÄUSE, ZAPFWELLE

TABLE NO. 39
REAR AXLE HOUSING, P.T.O. SHAFT

Bild-Nr. Ill.No.	Bestell-Nr. Part No.		Benennung	Abm./Bemerk. Dimen./Remarks	Stück Pieces	Denomination
3500	011 645	DIN939M12x120	Stiftschraube		12	Stud
3501	025 747	DIN7603A20x26AL	Dichtring		1	Sealing ring
3502	015 248	000 993 02 36	Ölstandsauge	M20x1,5	1	Oil seal glass
3503	121 259		Hinterachsgehäuse	391 lang	1	Rear axle housing
3505	014 243	000 994 48 23	Lagerbuchse	Ø45xØ50x50	2	Bearing bush
3506	015 296	000 993 20 50	Verschlußschraube	M20	1	Sealing screw
3507	025 747	DIN7603A20x26AL	Dichtring		1	Sealing ring
3508	012 852	000 997 01 67	Kegelrollenlager	62x30x21,25	1	Taper roller bearing
3509	012 818	000 997 31 60	Nadelkäfig	K12x15x13	1	Needle cage
3510	111 251	6030 077 01 27	Antriebsritzel	Z12; Ø47,4x108	1	Drive pinion
3511	012 854	000 997 03 67	Kegelrollenlager	50,29x26,98x14,22	1	Taper roller bearing
3512	015 935	000 991 17 09	Einstellscheibe	Ø44xØ50x0,1	n. B.	Adjusting disc
	015 936	000 991 18 09	Einstellscheibe	Ø44xØ50x0,2	n. B.	Adjusting disc
	015 937	000 991 19 09	Einstellscheibe	Ø44xØ50x0,5	n. B.	Adjusting disc
3513	010 004	DIN7-10x20	Zylinderstift	10m6x20	2	Cylindrical pin
3514	111 271	6030 081 02 02	Deckel		1	Cover
3515	010 064	DIN137B10x18	Federscheibe		8	Lock washer
3516	011 527	DIN933M10x25	Sechskantschraube		4	Hexagon screw
3517	011 102	DIN931M10x40	Sechskantschraube		4	Hexagon screw
3520	025 747	DIN7603A20x26AL	Dichtring		1	Sealing ring
3521	015 354	000 993 01 60	Magnetstopfen	M20x1,5	1	Magneto plug
3522	012 854	000 997 03 67	Kegelrollenlager	50,29x26,98x14,22	1	Taper roller bearing
3523	111 245	6030 077 01 20	Zapfwelle	Ø164,4x182	1	P.T.O. shaft
3524	012 855	000 997 04 67	Kegelrollenlager	Ø62xØ35x16,7	1	Taper roller bearing
3525	011 696	DIN988-50x62x0,1	Paßscheibe		n. B.	Shim
	011 697	DIN988-50x62x0,2	Paßscheibe		n. B.	Shim
	011 698	DIN988-50x62x0,5	Paßscheibe		n. B.	Shim
3526	024 028	DIN3760AS35x52x7	NB Wellendichtring	E. DIN3760-35x52x7	1	Oil seal
3527	111 240	6030 077 01 07	Lagerdeckel	Ø100x15	1	End plate
3528	DIN7980-8		Federring		4	Spring ring
3529	011 204	SIN912M8x16	Zylinderschraube		4	Cylindrical screw
3530	110 617	6090 166 01 48	Flansch		1	Flange
3531	015 171	000 995 65 66	Spannschelle	Ø110-120	1	Tension clamp
3532	110 615	6090 166 01 07	Zapfwellenschutz		1	P.T.O. guard
3533	107 229	A 070 A 62	Zsb. Schutzhülse		1	Protection sleeve ass.
3534	010 020	DIN84M6x10	Zylinderschraube		2	Cylindrical screw
3535	011 644	DIN939M12x115	Stiftschraube		4	Stud

FRANK-MOTOR-ET

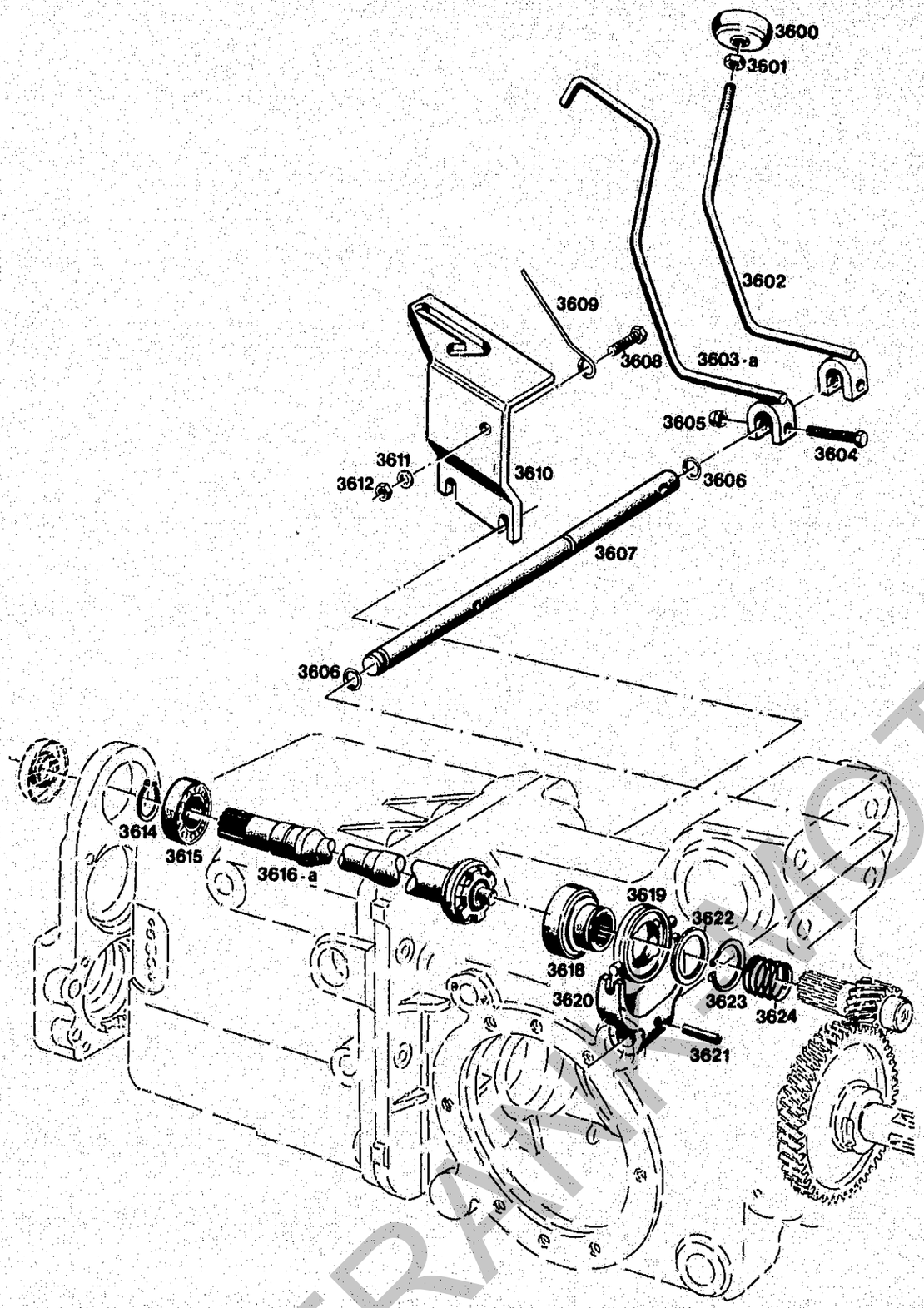

Bildtafel – table – No. 40

BILDTAFEL NR. 40
ZAPFWELLENSCHALTUNG

TABLE NO. 40
P.T.O. CONTROL

Bild-Nr. Ill.No.	Bestell-Nr. Part No.		Benennung	Abm./Bemerk. Dimen./Remarks	Stück Pieces	Denomination
3600	113 432	6090 999 01 10	Schaltknopf	Ø50, M12	1	Selector button
3601	010 096	DIN439M12	Sechskantmutter fl.		1	Hexagon nut
3602	108 951	6090 070 02 29	Zsb. Schalthebel	Für A62/A65 bis 1987 im ET-Fall 3603a	1	Selector lever ass. (for A62/A65)
3603	117 336	6090 070 13 29	Zsb. Schalthebel	Ab 1987 für A62/A65 u. C65, im Ersatzfall 3603a	1	Selector lever ass. (for A62/A65 and C65)
3603a	124 126		Zsb. Schalthebel	Hebel wurde verlängert um bessere Schaltfunktion zu erreichen	1	Selector lever ass. Extension of handle for oeffer function of selection
3604	011 522	DIN933M8x45	Sechskantschraube		1	Hexagon screw
3605	011 935	DIN985M8	Sechskantmutter S.		1	Hexagon nut
3606	014 680	000 997 01 09	Ringdichtung	Ø12xØ20x4	2	Ring seal
3607	111 247	6030 077 01 22	Schaltwelle f. ZW.	Ø20x330	1	P.T.O. selector shaft
3608	011 525	DIN933M10x20	10.9 Sechskantschraube		1	Hexagon screw
3609	108 963	6090 075 01 68	Hebelfeder	Ø4	1	Lever spring
3610	119 534		Zsb. Schaltkulisse	NL	1	Sliding block guide
3611	010 064	DIN137B10x18	Federscheibe		1	Lock washer
3612	011 585	DIN934M10	Sechskantmutter		1	Hexagon nut
3614	010 144	DIN471-30x1,5	Sicherungsring		1	Circlip
3615	010 250	DIN625-6006	Ring-Rillenlager	30x55x13	1	Deep-groove ball bearing
3616	116 312	6030 070 03 04	Zsb. Antriebswelle (Ø35xØ57x607)	Bis Serienende im Ersatzfall 3616a mit Teilen 3437, 3033 und 3035	1	Drive shaft ass. (till end of serie; in case of replacement of 3616a with parts 3437, 3033 and 3035)
3616a	125 711		Zsb. Antriebswelle (Ø35xØ57x621)	Ab März 1990	1	Drive shaft ass. from March 1990
3618	116 315	6030 077 02 18	Schaltklaue	Ø62x38	1	Dog gear
3619	111 253	6030 077 01 39	Schaltring	Ø62x40,1x8	1	Shifting ring
3620	111 249	6030 077 01 23	Schaltgabel	GGG 40	1	Shifting fork
3621	010 376	DIN7343-6x32	Spiralstift		1	Spiral stud
3622	011 719	DIN988S40x50x2,5	Stützscheibe		1	Supporting shim
3623	010 147	DIN471-40x1,75	Sicherungring		1	Circlip
3624	015 521	000 992 34 02	Druckfeder	Ø32x36xØ2,8	1	Pressure spring

FRAMO MOTOR

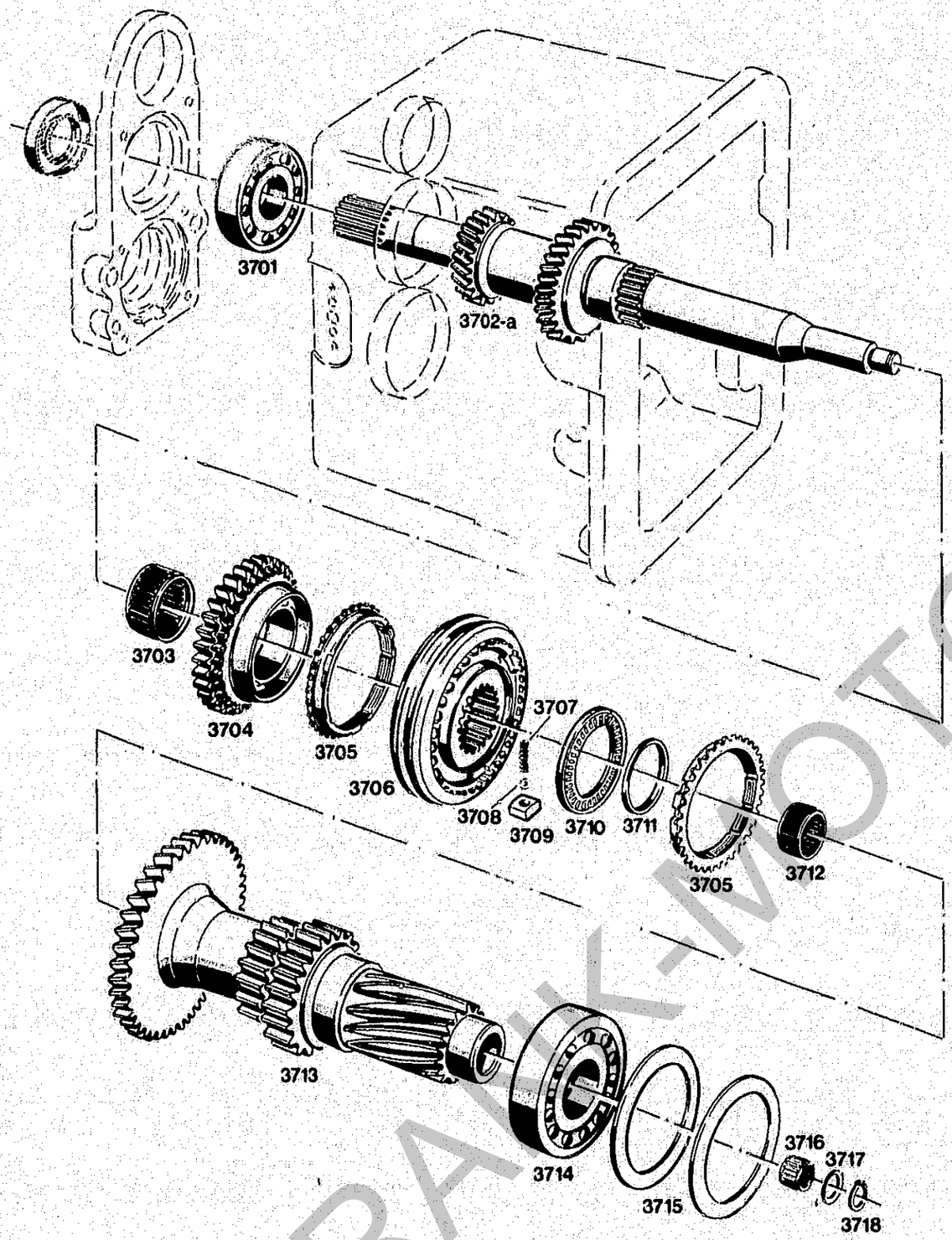

Bildtafel – table No. 41

BILDTAFEL NR. 41
ANTRIEBSWELLE

TABLE NO. 41
DRIVE SHAFT

Bild-Nr. Ill.No.	Bestell-Nr. Part No.		Benennung	Abm./Bemerk. Dimen./Remarks	Stück Pieces	Denomination
3701	010 286	DIN625-6306	Ring-Rillenlager	30x72x19	1	Deep-groove ball bearing
3702	111 139	6030 072 01 02	Antriebswelle (Ø79,2x414)	Bis Serienende im Ersatzfall 3702a zus. mit Teilen 3437, 3033 u. 3035	1	Drive shaft (till end of serie in case of replacement of 3702a together coith parts 3437, 3033, and 3035)
3702a	125 719		Antriebswelle (Ø79,2x428)	Ab März 1990	1	Drive shaft
3703	012 787	000 997 05 58	Nadelkäfig	K40x45x21	1	Needle cage
3704	111 111	6030 070 03 08	Zsb. Schaltrad 3. Gg. (mit Synchronring 3705)		1	Selector gear ass., 3rd speed (w. synchronous ring)
*3705	111 176	6030 072 02 49	Synchronring	262.8.106.00	2	Synchronous ring
3706	111 115	6030 070 03 14	Zsb. Synchonisierung 3./4. Gg. (mit Teilen 3707-3709)	002.0.044.00	1	Synchronizing ass. 3/4 gear (with parts 3707-3709)
3707	900.9.0147.55		Druckfeder	Getrag Teile	3	Pressure spring
3708	900.0.0020.70		Kugel Ø6,5		3	Ball 6,5 dia.
3709	262.8.107.00		Mitnehmerstein		3	Driving stone
3710	012 838	000 997 87 60	Axialnadellager	40x60x2,8	1	Axial needle bearing
3711	014 225	000 994 30 23	Distanzrohr	Ø35,1xØ39,5x3	1	Spacer tube
3712	012 803	000 97 07 60	Nadelkäfig	K35x40x17	1	Needle cage
3713	111 087	6030 070 05 02	Zsb. Vorgelegewelle (mit Synchronring 37059)	Ø119,1	1	Intermediate shaft ass. (w. synchronous ring 3705)
3714	010 287	DIN625-6307	Ring-Rillenlager	35x80x21	1	Deep-groove ball bearing
3715	011 707	DIN988-63x80x0,1	Paßscheibe		n. B.	Shim
	011 708	DIN988-63x80x0,2	Paßscheibe		n. B.	Shim
	011 709	DIN988-63x80x0,5	Paßscheibe		n. B.	Shim
	011 710	DIN988-63x80x1	Paßscheibe		n. B.	Shim
3716	012 819	000 997 32 60	Nadelkäfig	K18x22x17	1	Needle cage
3717	014 995	000 991 50 47	Scheibe	Ø18,2xØ26x1	1	Shim
3718	010 137	DIN471-18x1,2	Sicherungsring		1	Circlip

* Beim Austauschen der Synchronringe muß das stirnseitige Spaltmaß bei 10 kp Axialbelastung 1,1-1,4 mm betragen!
Einbauhinweise der Montageanleitung beachten.
Zulässige Abnützung auf Maß 0,9 mm.

* When replacing the synchronous rings, the gap dimension on the front side must be 1,1-1,4 mm at 10 kp axial load!
Assembly instructions see workshop manual.
Permisseble wear to measurement 0,9 mm.

FRANK-MOTOR-GETRIEBE

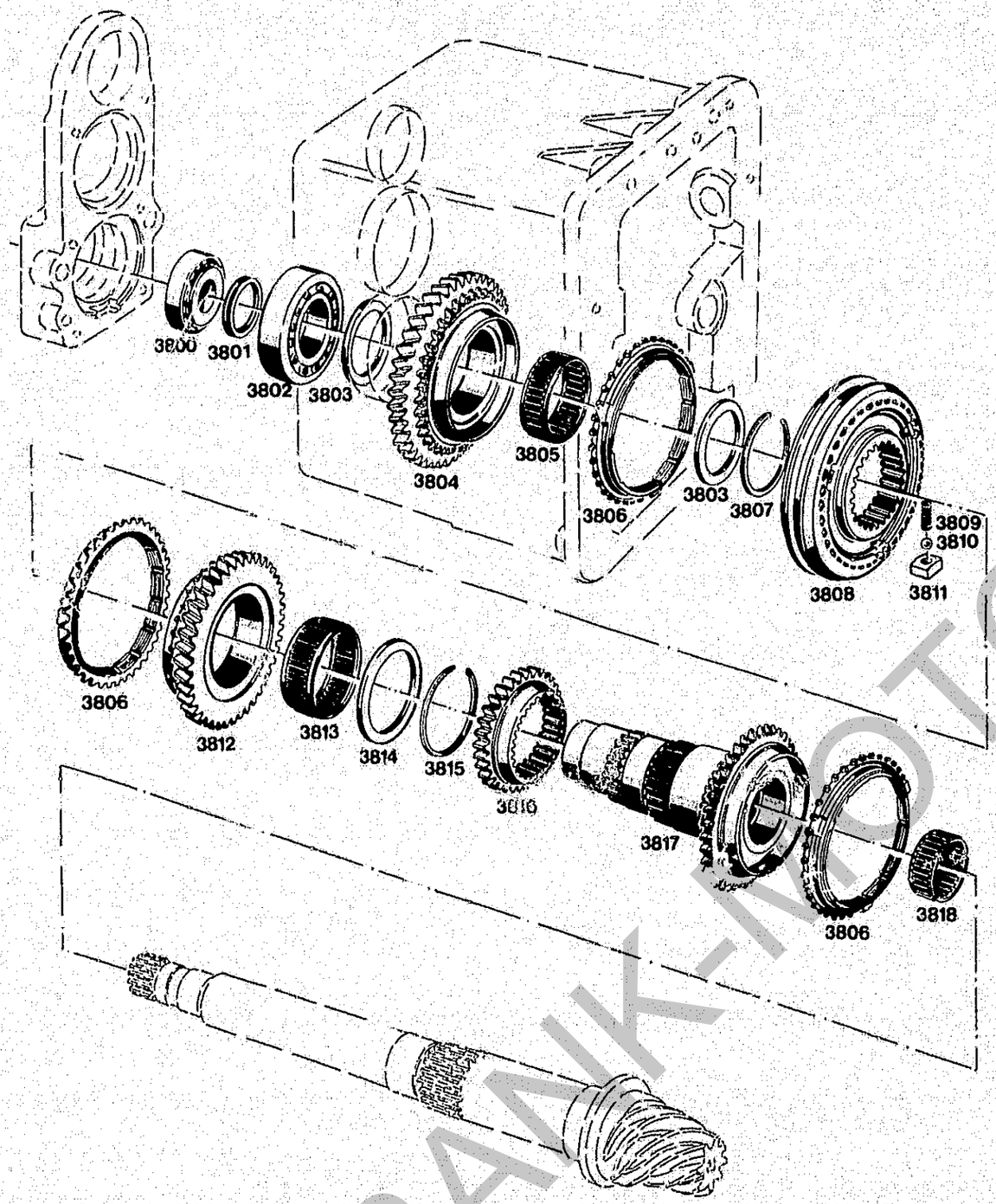

Bildtafel – table No. 42

BILDTAFEL NR. 42
VORGELEGEWELLE II

TABLE NO. 42
INTERMEDIATE SHAFT II

Bild-Nr. III.No.	Bestell-Nr. Part No.		Benennung	Abm./Bemerk. Dimen./Remarks	Stück Pieces	Denomination
3800	012 852	000 997 01 67	Kegelrollenlager	62x30x21,25	1	Taper roller bearing
3801	012 659	000 997 51 25	V-Ringdichtung	36x43x5	1	Ring seal
3802	010 277	DIN625-6209RS	Ring-Rillenlager	45x85x19	1	Deep-groove ball bearing
3803	011 721	DIN988S50x62x3	Stützscheibe		2	Supporting shim
3804	111 102	6030 070 10 06	Zsb. Zahnrad 1. Gg. (mit Synchronring 3806)	Z46; Ø122,8	1	1st gear ass. (w. synchronous ring 3806)
3805	012 790	000 997 08 58	Nadelkäfig	K50x55x20	1	Needle cage
*3806	111 175	6030 072 01 49	Synchronring	005.8.011.00	3	Synchronous ring
3807	014 325	000 994 01 55	Sprengring	52,6x57,2x1,5	1	Snap ring
3808	111 113	6030 070 01 14	Zsb. Synchronisierung 1./2. Gg. (mit Teilen 3809-3811)	Ø126	1	Synchronization ass. 1./2. gear (w. parts 3809-3811)
3809	900.0.0147.55		Druckfeder	Getrag Teile	3	Pressure spring
3810	900.0.0020.70		Kugel Ø6,5	Getrag Teile	3	Ball 6,5 dia.
3811	005.8.0015.00		Mitnehmerstein	Getrag Teile	3	Driving stone
3812	111 103	6030 070 11 06	Zsb. Zahnrad 2. Gg. (mit Synchronring 3806)	Z41; Ø112,5	1	2nd gear ass. (w. synchronous ring 3806)
3813	012 786	000 997 04 58	Nadelkäfig	K55x60x20	1	Needle cage
3814	011 722	DIN988S55x68x3	Stützscheibe		1	Supporting shim
3815	014 330	000 994 06 55	Sprengring	Ø57,6x65,6x1,5	1	Spring ring
3816	111 161	6030 072 03 14	Zahnrad (f. 3. Gg.)	Ø91,4x20	1	3rd gear
3817	111 088	6030 070 06 02	Zsb. Vorgelegewelle II (mit Synchronring 3806)	Ø108,7	1	Intermediate shaft ass. II (w. synchronous ring 3806)
3818	012 789	000 997 07 58	Nadelkäfig	K37x42x17	1	Needle cage

* Beim Austauschen der Synchronringe muß das stirnseitige Spaltmaß bei 10 kp Axialbelastung 1,4-1,7 mm betragen!
Einbauhinweise der Montageanleitung beachten.
Zulässige Abnützung auf Maß 1,1 mm.

* When replacing the synchronous rings, the gap dimension on the front side must be 1,7-1,7 mm at 10 kp axial load!
Assembly instructions see workshop manual.
Permissible wear to measurement 1,1 mm.

FRANK-NOTO

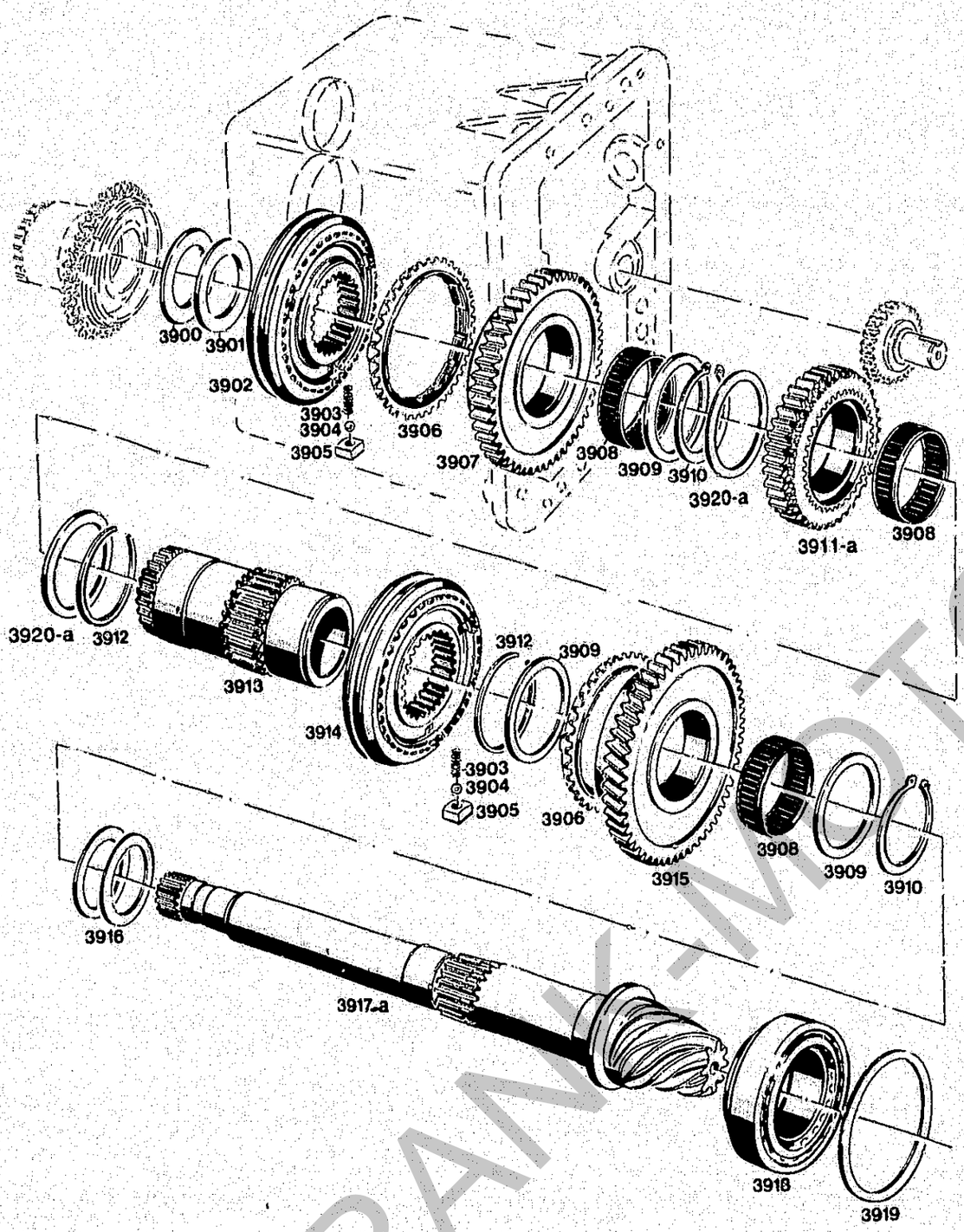

Bildtafel – table No. 43

BILDTAFEL NR. 43
GRUPPENSCHALTUNG

TABLE NO. 43
PRESELECTION OF GEAR GROUPS

Bild-Nr. Ill.No.	Bestell-Nr. Part No.		Benennung	Abm./Bemerk. Dimen./Remarks	Stück Pieces	Denomination
3900	012 838	000 997 87 60	Axialnadellager Einbauposition: Nadeln nach vorne	40x60x2,8	1	Axial needle bearing assembly position: needles point. forw.
3901	015 922	000 991 25 08	Anlaufscheibe	Ø42,5xØ59,9x2	1	Check plate
3902	111 113	6030 070 01 14	Zsb. Synchronisierung, S./M. Stufe (mit Teilen 3903-3905)	005.0.094.00	1	Synchronization ass. fast/medium (w. parts 3903-3905)
3903	900.0.0147.55		Druckfeder	Getrag Teile	6	Pressure spring
3904	900.9.0020.70		Kugel Ø6,5	Getrag Teile	6	Ball 6,5 dia.
3905	005.8.0015.00		Mitnehmerstein	Getrag Teile	6	Driving stone
*3906	111 175	6030 072 01 49	Synchronring	005.8.011.00	2	Synchronous ring
3907	111 105	6030 070 13 06	Zsb. Zahnrad, M. Stufe (mit Synchronring 3906)	Z51; Ø134,5	1	Gear ass., medium gr. (w. synchronous ring 3906)
3908	012 786	000 997 04 58	Nadelkäfig	K55x60x20	3	Needle cage
3909	011 722	DIN988S55x68x3	Stützscheibe	Bis ca. Ende 1989 5 Stück	3	Supporting ring
3910	010 151	DIN471-55x2	Sicherungsring		2	Circlip
3911	111 097	6030 070 05 06	Zsb. Zahnrad (Rückwärts-Stufe)	Z41; Ø108 Bis ca. Ende 1989 im Ersatzfall 3911a	1	Gear ass. (reversing group)
3911a	123 997		Zsb. Zahnrad (Rückwärts-Stufe mit Teilen 3908 u. 3920a)	Ersetzt Übergangs-lösung 124 662 ab August 1992	1	Gear ass. (reversing-group) (w. parts 3908 a. 3920a)
3912	014 330	000 994 06 55	Sprengring	Ø57,6xØ65,6x1,5	2	Spring ring
3913	111 201	6030 074 01 21	Schaltbüchse	Ø59,6x126	1	Selector bush
3914	111 114	6030 070 02 14	Zsb. Synchronisierung L./R. Stufe (mit Teilen 3903-3905)	005.0.084.00	1	Synchronization ass. slow/rev. gear group (w. parts 3903-3905)
3915	111 104	6030 070 12 06	Zsb. Zahnrad L. Stufe (mit Synchronring 3906)	Ø148,2	1	Gear ass. slow gear group (w. synchronous ring 3906)
3916	015 929	000 991 08 09	Einstellscheibe	Ø43,1xØ60x0,1	n. B.	Adjusting shim
	015 930	000 991 09 09	Einstellscheibe	Ø43,1xØ60x0,2	n. B.	Adjusting shim
	015 931	000 991 10 09	Einstellscheibe	Ø43,1xØ60x0,5	n. B.	Adjusting shim
3917	111 124	6030 070 X1 95	Zsb. Radsatz (Tellerrad u. Kegelradwelle)	Bis Serienende im Reparaturfall 3917a zus. mit Teilen 3437, 3034 u. 3035	1	Wheel set ass. (crown wheel and pinion wheel)(till end of Serie; In case of repairs 3917a together with parts 3437, 3034 and 3035)
3917a	125 721		Zsb. Radsatz (Tellerrad u. Kegelradwelle)	Ab März 1990	1	Wheel set ass. (crown wheel and pinion wheel) from March '90
3918	012 853	000 997 02 67	Kegelrollenlager	82x50x21,5	1	Taper roller bearing

* Beim Austauschen der Synchronringe muß das stirnseitige Spaltmaß bei 10 kp Axialbelastung 1,4-1,7 mm betragen!
Einbauhinweise der Montageanleitung beachten.
Zulässige Abnützung auf Maß 1,1 mm.

* When replacing the synchronous rings, the gap dimension on the front side must be 1,4-1,7 mm at 10 kp axial load!
Assembly instructions see workshop manual.
Permissible wear to meassurement 1,1 mm.

FRANK-MOTOR ORIGINAL

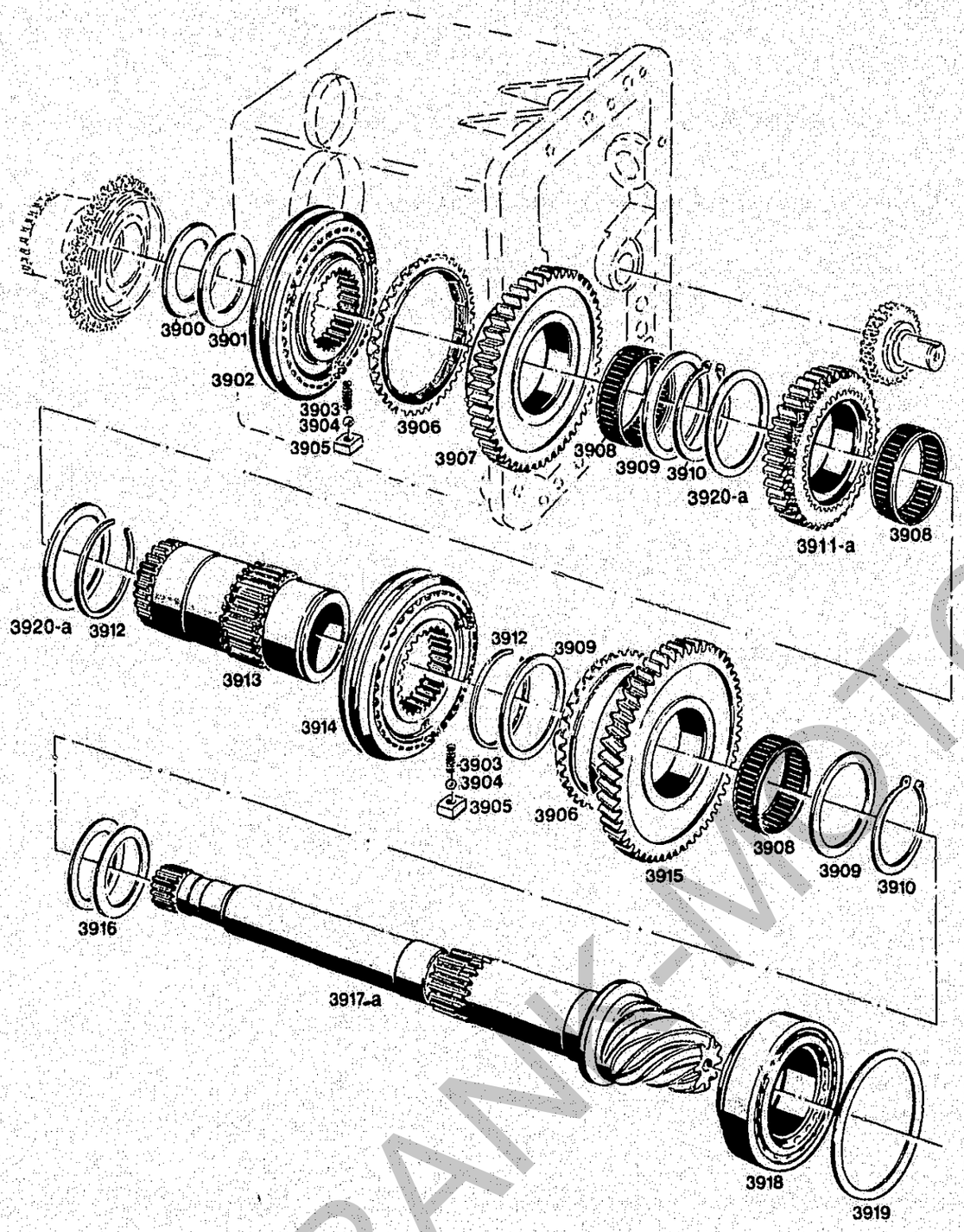

BILDTAFEL NR. 43
GRUPPENSCHALTUNG

TABLE NO. 43
PRESELECTION OF GEAR GROUPS

Bild-Nr. III.No.	Bestell-Nr. Part No.		Benennung	Abm./Bemerk. Dimen./Remarks	Stück Pieces	Denomination
3919	015 932	000 991 14 09	Einstellscheibe	Ø71xØ81,8x0,1	n. B.	Adjusting shim
	015 933	000 991 15 09	Einstellscheibe	Ø71xØ81,8x0,2	n. B.	Adjusting shim
	015 934	000 991 16 09	Einstellscheibe	Ø71xØ81,8x0,5	n. B.	Adjusting shim
3920	011 722	DIN988S55x68x3	Stützscheibe	Bis ca. Ende 1989 nicht austauschbar	2	Supporting shim
3920a	025 749		Stützscheibe (Ø56x68x3)	Ab ca. Ende 1989	2	Supporting shim

FRANK-MOTORGERÄTE

Bildtafel – table No. 43

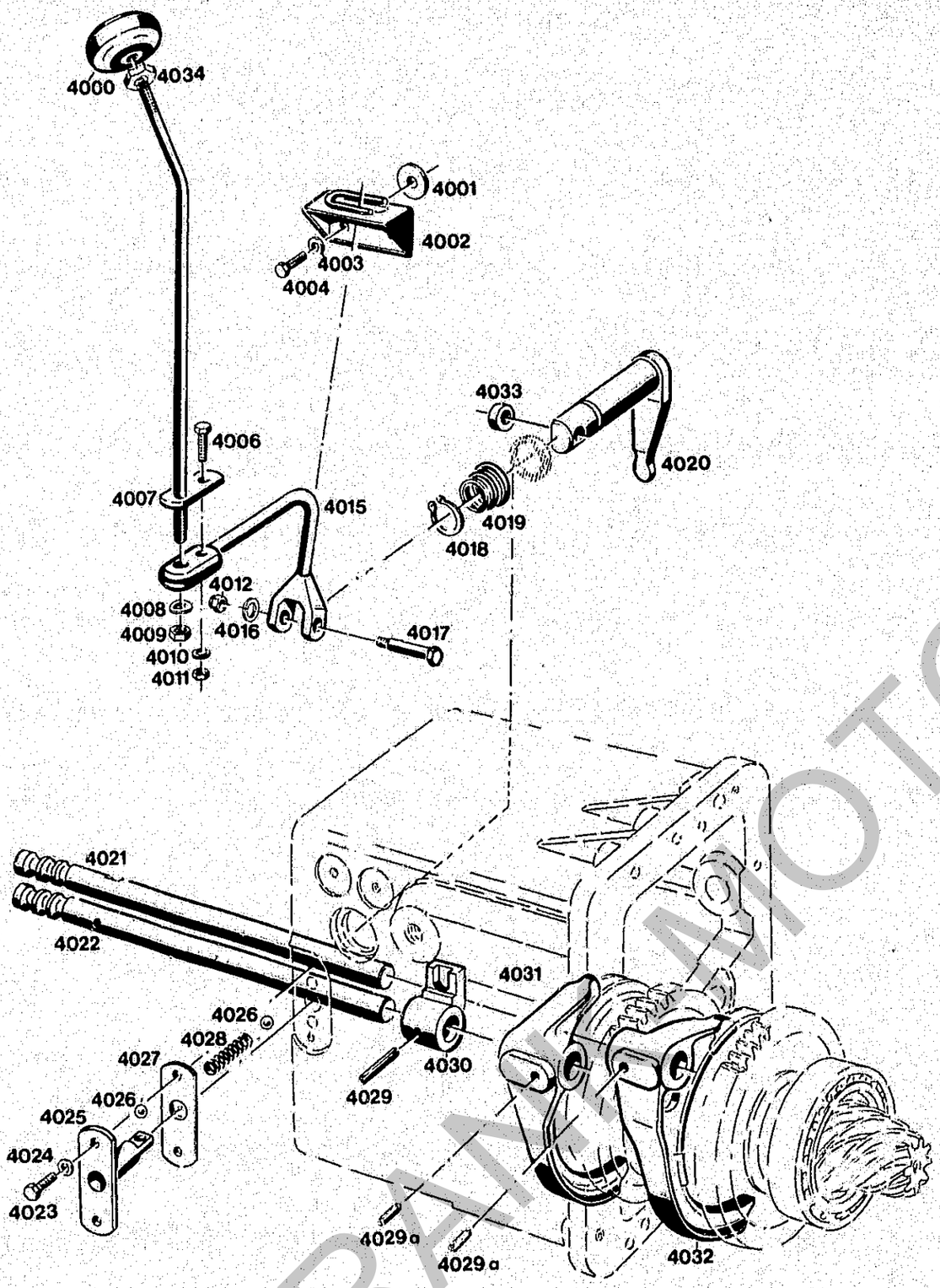

Bildtafel – table No. 44

BILDTAFEL NR. 44
SCHALTGESTÄNGE FÜR VORSTUFE

TABLE NO. 44
SELECTOR LINKAGE FOR PRESELECTION

Bild-Nr. Ill.No.	Bestell-Nr. Part No.		Benennung	Abm./Bemerk. Dimen./Remarks	Stück Pieces	Denomination
4000	022 984	000 999 37 10	Schaltknopf (Ø50)	Ersetzt Nr. 013 966 000 999 33 10	1	Selector button (repl. No. 013 966)
4001	014 912	000 991 57 41	Beilegscheibe	Ø10,5xØ28x4	2	Washer
4002	111 123	6030 070 01 45	Zsb. Schaltkulisse		1	Connecting link
4003	010 063	DIN137B8	Federscheibe		2	Lock washer
4004	011 511	DIN933M8x20	10.9 Sechskantschraube		2	Hexagon screw
4006	011 516	DIN933M8x28	Sechskantschraube		1	Hexagon screw
4007	108 952	6090 070 03 29	Vorstufenschalthebel		1	Selector lever (preselection)
4008	010 065	DIN137B12	Federscheibe		1	Lock washer
4009	011 590	DIN934M12	Sechskantmutter		1	Hexagon nut
4010	010 063	DIN137B8	Federscheibe		1	Lock washer
4011	011 579	DIN934M8	Sechskantmutter		1	Hexagon nut
4012	011 935	DIN985M8	Sechskantmutter S.		1	Hexagon nut
4015	111 230	6030 075 02 21	Schaltarm links		1	Selector arm, left
4016	010 046	DIN125-10,5	Scheibe		1	Shim
4017	010 518	DIN1445-10x43x60	Bolzen	10h11x43x60	1	Bolt
4018	010 141	DIN471-25x1,2	Sicherungsring	25x1,2	1	Circlip
4019	015 546	000 992 13 09	Druckfeder konisch	Ø3,2 in Ø2,8	1	Tapered press. spring
4020	121 083		Schaltfingerwelle	Schmiedeteil	1	Selector finger shaft
4021	115 239	6030 075 10 01	Schaltwelle (L./R.) (mit Ansenkung)	Ø20x320	1	Selector shaft (left/right) (with chamfer)
4022	115 241	6030 075 12 01	Schaltwelle (M./S.) (mit Ansenkung)		1	Selector shaft (with chamfer)
4023	011 168	DIN933M8x25	Sechskantschraube		2	Hexagon screw
4024	010 063	DIN137B8	Federscheibe		2	Lock washer
4025	111 121	6030 070 02 20	Zsb. Kugelführung	Ø14x48 Länge von 44 in 48 mm geändert, austauschbar	1	Ball race ass. (length changed from 44 to 48 interchangeable
4026	010 698	DIN5401-10	Kugel		3	Ball
4027	014 630	000 997 13 02	Dichtung	30x72x0,5	1	Gasket
4028	014 447	000 992 01 01	Druckfeder	Ø9,5x27xØ1,6	2	Pressure spring
4029	010 376	DIN7343-6x32	Spiralstift	N6x32	1	Spiral stud
4029a	023 517		Gewindestift	M10x12 (m. Loctite 270 montiert)	2	Spiral stud
4030	111 197	6030 074 01 12	Schaltmuffe		1	Selector sleeve
4031	115 264	6030 075 04 06	Schaltgabel	M./S. Gruppe	1	Selector fork
4032	115 266	6030 075 05 06	Schaltgabel	L./R. Gruppe	1	Selector fork
4033	014 883	000 991 22 41	Scheibe	Ø10,5xØ22x5	1	Shim
4034	010 096	DIN439M12	Sechskantmutter fl.		1	Hexagon nut

FRANZ MOTOR-RAET

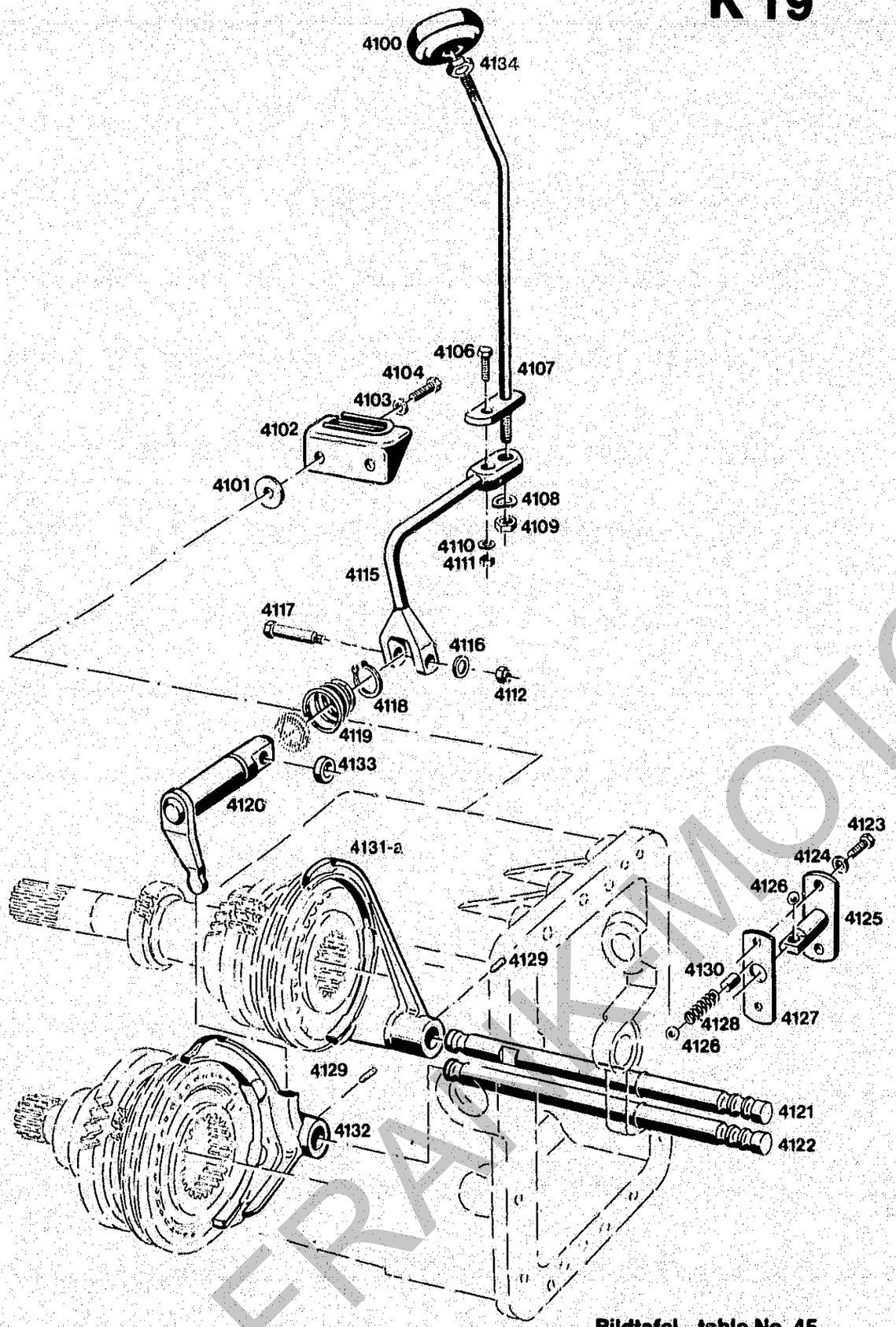

Bildtafel – table No. 45

BILDTAFEL NR. 45
SCHALTGESTÄNGE 1-4 GANG

TABLE NO. 45
SELECTOR LINKAGE 1st-4th GEAR

Bild-Nr. Ill.No.	Bestell-Nr. Part No.		Benennung	Abm./Bemerk. Dimen./Remarks	Stück Pieces	Denomination
4100	022 985	000 999 38 10	Schaltknopf	Ø50	1	Selector button
4101	014 912	000 991 57 41	Beilegscheibe	Ø10,5xØ28x4	2	Washer
4102	111 123	6030 070 01 45	Zsb. Schaltkulisse	NL	1	Connecting link ass.
4203	010 063	DIN137B8	Federscheibe		2	Lock washer
4104	011 511	DIN933M8x20	10.9 Sechskantschraube		2	Hexagon screw
4106	011 516	DIN933M8x28	Sechskantschraube		1	Hexagon screw
4107	108 950	6090 070 01 29	Zsb. Gangschalthebel		1	Gear selec. lever ass.
4108	010 065	DIN137B12	Federscheibe		1	Lock washer
4109	011 590	DIN934M12	Sechskantmutter		1	Hexagon nut
4110	010 063	DIN137B8	Federscheibe		1	Lock washer
4111	011 579	DIN934M8	Sechskantmutter		1	Hexagon nut
4112	011 935	DIN985M8	Sechskantmutter S.		1	Hexagon nut
4115	111 228	6030 075 01 21	Schaltarm rechts		1	Selector arm, RH
4116	010 046	DIN125-10,5	Scheibe		1	Shim
4117	010 518	DIN1445-10x43x60	Bolzen	10h11x43x60	1	Bolt
4118	010 141	DIN471-25x1,2	Sicherungsring	25x1,2	1	Circlip
4119	015 546	000 992 13 09	Druckfeder konisch		1	Conical press. spring
4120	121 083		Schaltfingerwelle (Schmiedeteil)	25x98	1	Selector finger shaft
4121	115 240	6030 075 11 01	Schaltwelle (mit Ansenkung)	3./4. Gang	1	Selector shaft (3/4) (with chamfer)
4122	115 238	6030 075 09 01	Schaltwelle (mit Ansenkung)	1./2. Gang	1	Selector shaft (1/2) (with chamfer)
4123	011 511	DIN933M8x20	10.9 Sechskantschraube		2	Hexagon screw
4124	010 063	DIN137B8	Federscheibe		2	Lock washer
4125	111 120	6030 070 01 20	Zsb. Kugelführung (1.-4. Gg.)	Ø14x62 Länge von 58 in 62 geändert, austauschbar	1	Ball race ass. (1st-4th gear)(Length changed from 58 to 62, interchangeable
4126	010 698	DIN5401-10V	Kugel		3	Ball
4127	014 630	000 997 13 02	Dichtung	30x72x0,5	1	Gasket
4128	014 447	000 992 01 01	Druckfeder	Ø9,5x27xØ1,6	2	Pressure spring
4129	023 517		Gewindestift	M10x12	2	Stud
4130	016 542	000 991 15 76	Distanzbolzen	Ø10x15	2	Spacer bolt
4131	115 260	6030 075 03 04	Schaltgabel (3./4. Gg.) (mit Gewinde)	Bis ca. Okt. 1990 Im Ersatzfall 4/3	1	Selector fork(3/4 gear) (with thread)
4131a	126 461		Schaltgabel (3./4. Gg.)	Ab ca. Okt. 1990 Sondermessing	1	Selector fork(3/4 gear)
4132	115 256	6030 075 03 03	Schaltgabel (1./2. Gg.) (mit Gewinde)		1	Selector fork(1/2 gear) (with thread)
4133	014 883	000 991 22 41	Scheibe	Ø10,5xØ22x5	1	Shim
4134	010 096	DIN439M12	Sechskantmutter fl.		1	Hexagon nut

FRAKMOTOR-SERVICE

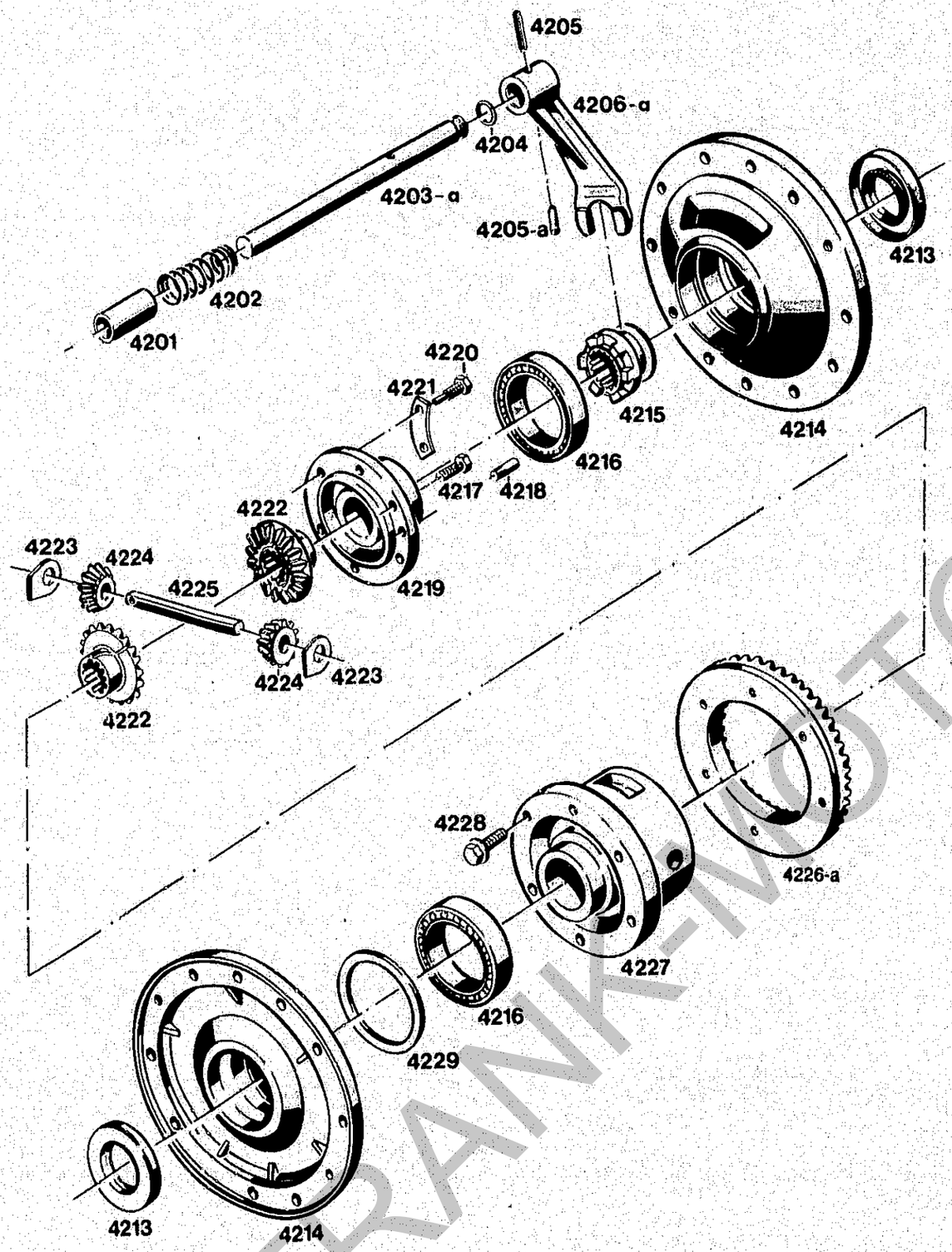

Bildtafel – table No. 46

BILDTAFEL NR. 46
DIFFERENTIAL HINTEN
DIFFERENTIALSPERRE HINTEN

TABLE NO. 46
REAR DIFFERENTIAL
REAR DIFF-LOCK

Bild-Nr. Ill.No.	Bestell-Nr. Part No.		Benennung	Abm./Bemerk. Dimen./Remarks	Stück Pieces	Denomination
4201	014 227	000 994 32 23	Distanzrohr	Ø22x30x48	1	Spacer tube
4202	014 480	000 992 52 01	Druckfeder	l Ø22x45xØ3,6	1	Pressure spring
*4203	111 294	6030 082 04 22	Schaltwelle (Ø20x214)	verstiftet	1	Selector shaft
4203a	121 128		Schaltwelle (Ø20x214)	verschraubt	1	Selector shaft (welded)
4204	014 680	000 997 01 9	Ringdichtung	Ø12x4	1	Ring seal
*4205	010 376	DIN7343-5x32	Spiralspannstift		1	Tension pin
4205a	023 517		Gewindestift	M10x12	1	Thread pin
*4206	111 280	6030 082 01 03	Schaltgabel		1	Selector fork
4206a	121 129		Schaltgabel		1	Selector fork
4213	025 113	DIN3760A45x72x8	Wellendichtring FP	E. Nr. 010 677 DIN3760-45x72x8	2	Oil seal
4214	111 305	6030 082 04 48	Lagerdeckel (mit Zentrierung Ø243)		2	Bearing end plate (w. centring dia. 243)
4215	115 691	A20 082 A 13	Schaltmuffe	Ø54x26	1	Selector sleeve
	111 260	6030 080 X3 01	ZSB. DIFFERENTIAL (best. aus Teilen 4216-4225, 4227, 4228)		1	DIFFERENTIAL ASS. (cons. of parts 4216-4225, 4227, 4228)
4216	010 257	DIN625-6012	Ring-Rillenlager	60x95x18	2	Deep-groove ball bearing
4217	011 527	DIN933M10x25	Sechskantschraube		5	Hexagon screw
4218	010 537	DIN1472-10x20	Paßkerbstift		2	Grooved key
4219	111 272	6030 081 01 04	Deckel		1	Cover
4220	016 016	000 990 47 30	Sechskantschraube m. Z.	M10x48	1	Hexagon screw
4221	014 361	000 994 28 60	Sicherungsblech		3	Lock tab
4222	115 687	A20 082 A 10	Ausgleichskegelrad groß	Z20	2	Comp. bevel gear, large
4223	015 909	000 991 12 08	Anlaufscheibe	36xØ40,5x2	2	Check plate
4224	115 689	A20 082 B 12	Ausgleichskegelrad klein	Z11	2	Comp. bevel gear, small
4225	115 686	A20 082 B 09	Differentialbolzen	Ø16x125	1	Differential bolt
4226	111 124	6030 070 X1 95	Zsb. Radsatz (Tellerrad u. Kegelradwelle)	Bis Serienende im Reparaturfall 4226a zus. mit 3437, 3034 und 3035.	1	Wheel set ass. (Crown wheel and pinion wheel) (till end of serie: In case of repairs 4226a together with 3437, 3034 and 3035)
4226a	125 721		Zsb. Radsatz (Tellerrad u. Kegelradwelle)	Ab März 1990	1	Wheel set ass. (Crown wheel and pinion wheel) from March 1990
4227	111 288	6030 082 03 04	Differentialgehäuse	Bohrung Ø6,41 tief	1	Differential housing
4228	013 550	000 990 01 47	Sicherungsschraube	M10x25	6	Fixing screw
4229	011 711	DIN988-75x95x0,1	Paßscheibe		n. B.	Shim
	011 712	DIN988-75x95x0,2	Paßscheibe		n. B.	Shim
	011 713	DIN988-75x95x0,5	Paßscheibe		n. B.	Shim
	011 714	DIN988-75x95x1,0	Paßscheibe		n. B.	Shim

* Teile eingebaut bis FG. Nr. ....
Im Ersatzfall nur kpl. gegen a-Teile austauschbar.

* Parts assembled up to chassis No. ....
For replacement only interchangeable with parts marked "a" behind Ill. No.

FRANK-MOTOR

Sitz, Reifen

Spaltenverzeichnis

		Zeile Spalte
Tafel 50	Fahrersitz	B 21 - C 22
Tafel 53	Reifen, Radgewichte	D 21 - F 22

Seat, tyres

Column contents

		Line columns
Table 50	Driver seat	B 21 - C 22
Table 53	Tyres, wheel weights	D 21 - F 22

FRANK-MOTORGERAETE

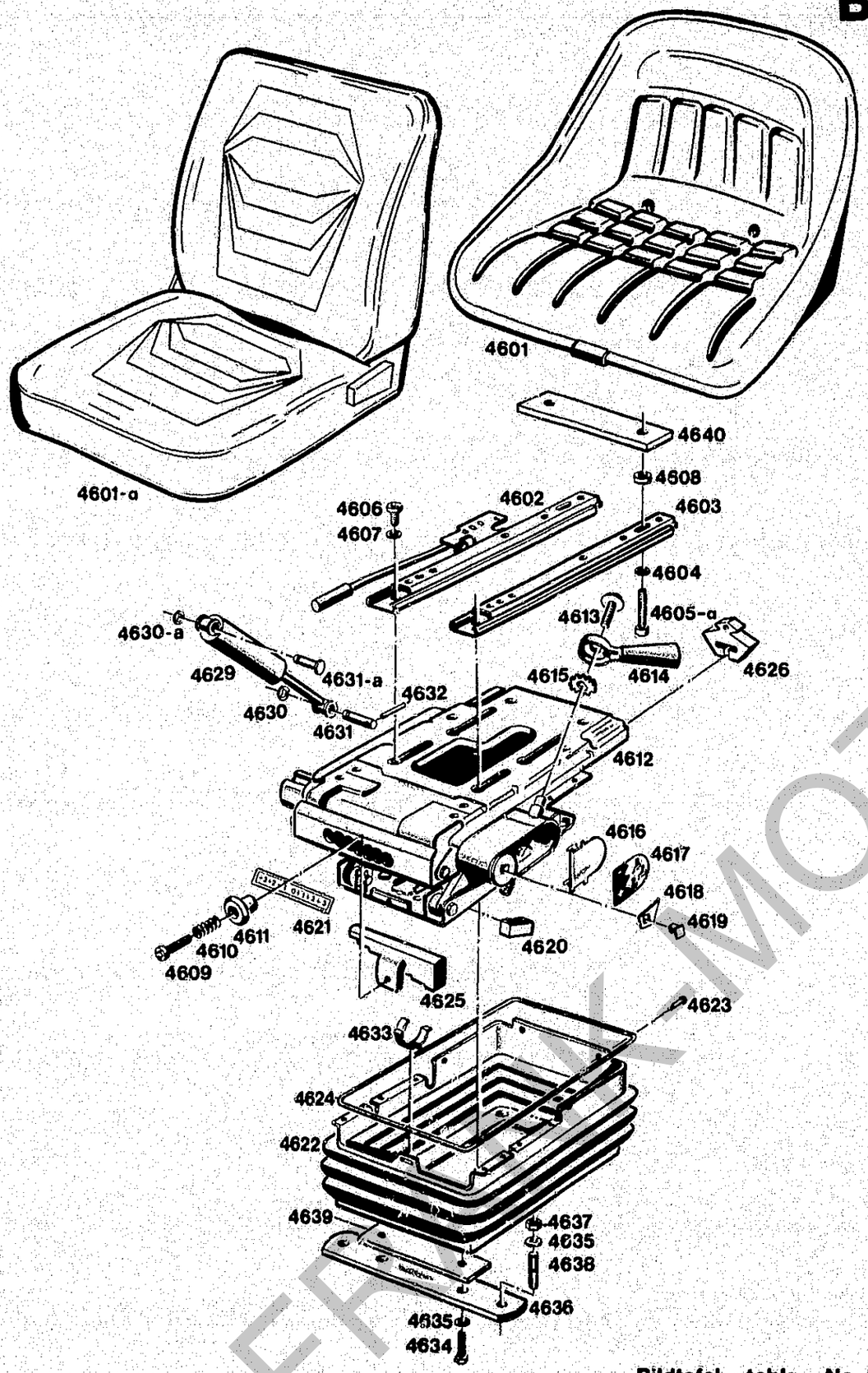

Bildtafel – table – No. 50

BILDTAFEL NR. 50
FAHRERSITZ

TABLE NO. 50
DRIVER SEAT

Bild-Nr. Ill.No.	Bestell-Nr. Part No.		Benennung	Abm./Bemerk. Dimen./Remarks	Stück Pieces	Denomination
	110 391	6055 160 01 17	ZSB. FAHRERSITZ (best aus Teilen 4601-4633, 4640)	Für A62/A65 Bostrom Nr. 84.068/A XH Baltic MK3	1	DRIVER SEAT ASS. (cons. of parts 4601-4633, 4640) for A62/A65
	117 334	6055 160 08 17	ZSB. FAHRERSITZ (best aus Teilen 4601-4633, 4640)	Für C65 Bostrom Nr. 84.021	1	DRIVER SEAT ASS. (cons. of parts 4601-4633, 4640) For C 65
4601	91570-90774-BS		Sitzschale	Für A62/A65	1	Baltic seat
4601a	117 337	6055 160 10 17	Sitzschale (U/2)	Für C65	1	Baltic seat (U/2)
4602	113 698	6055 163 02 29	Gleitschiene mit Griff	B.Nr. 81939	1	Slide rail with handle
4603	113 697	6055 163 01 29	Gleitschiene	B.Nr. 81940	1	Slide rail
4604	011 140	DIN127B8	Federring	2160821019	4	Spring washer
4605	8001021-BS		Linsenschraube	Für A62/A65 Ersetzt Nr. 010 462 DIN7985M8x25	4	Screw (for A62/A65) (repl. No. 010 462 DIN7985M8x25)
4605a	8001004-BS		Linsenschraube (M8x15)	Für C65	4	Lent screw (for C65)
4606	8001004-BS		Linsenschraube	Ersetzt Nr. DIN7985M8x15	4	Screw (repl. No. DIN7985M8x15
4607	011 140	DIN127B8	Federring	2160821019	4	Spring washer
4608	6170005-BS		Zwischenstück		4	Spacer
4609	5349049-BS		Schraube		1	Screw
4610	70130-BS		Feder		1	Spring
4611	58981-BS		Knopf		1	Knob
4612	110 409	6055 160 02 81	Zsb. Federelement (mit Teilen 4622-4624, 4633)	B. Nr. 900644	1	Suspension (with parts 4622-4624, 4633)
4613	5351117-BS		Schraube		1	Screw
4614	56631-BS		Zsb. Griff		1	Handle assembly
4615	57614-BS		Zahnrad		1	Gear
4616	55814-BS		Klemme		1	Clip
4617	70337-BS		Abziehbild +/-		1	Weight decal
4618	58978-BS		Anzeiger		1	Indicator
4619	57625-BS		Stopfen		1	Plug
4620	58629-BS		Anschlag		2	Limit stop
4621	80940-BS		Abziehbild		1	Decal
4622	73829-BS		Fingerschutz		1	Fingerguard
4623	8005042-BS		Stopfen		10	Plug
4624	73985-BS		Ring	Entfällt ab Ende 1986	1	Ring (ommitted from 1986)
4625	58975-BS		Schieber		1	Slide
4626	57864-BS		Anschlag		1	Bump stop
4629	58902-BS		Dämpfer		1	Damper
4630	5358006-BS		Sicherungsring	Bis FG.Nr. .... nicht austauschbar	2	Circlip (up to chassis No. ...) not interchangeable
4630a	79120-BS		Sicherungsscheibe	Ab FG.Nr.	2	Starlock washer (from chassis No. ....)
4631	56124-BS		Dämpfer-Stift	Bis FG.Nr.	2	Damper pin (up to chassis No. ....)
4631a	150053-BS		Bundbolzen	Ab FG.Nr.	2	Collar bolt (from chassis No. ....)

FRANK-MOTORGERÄTE

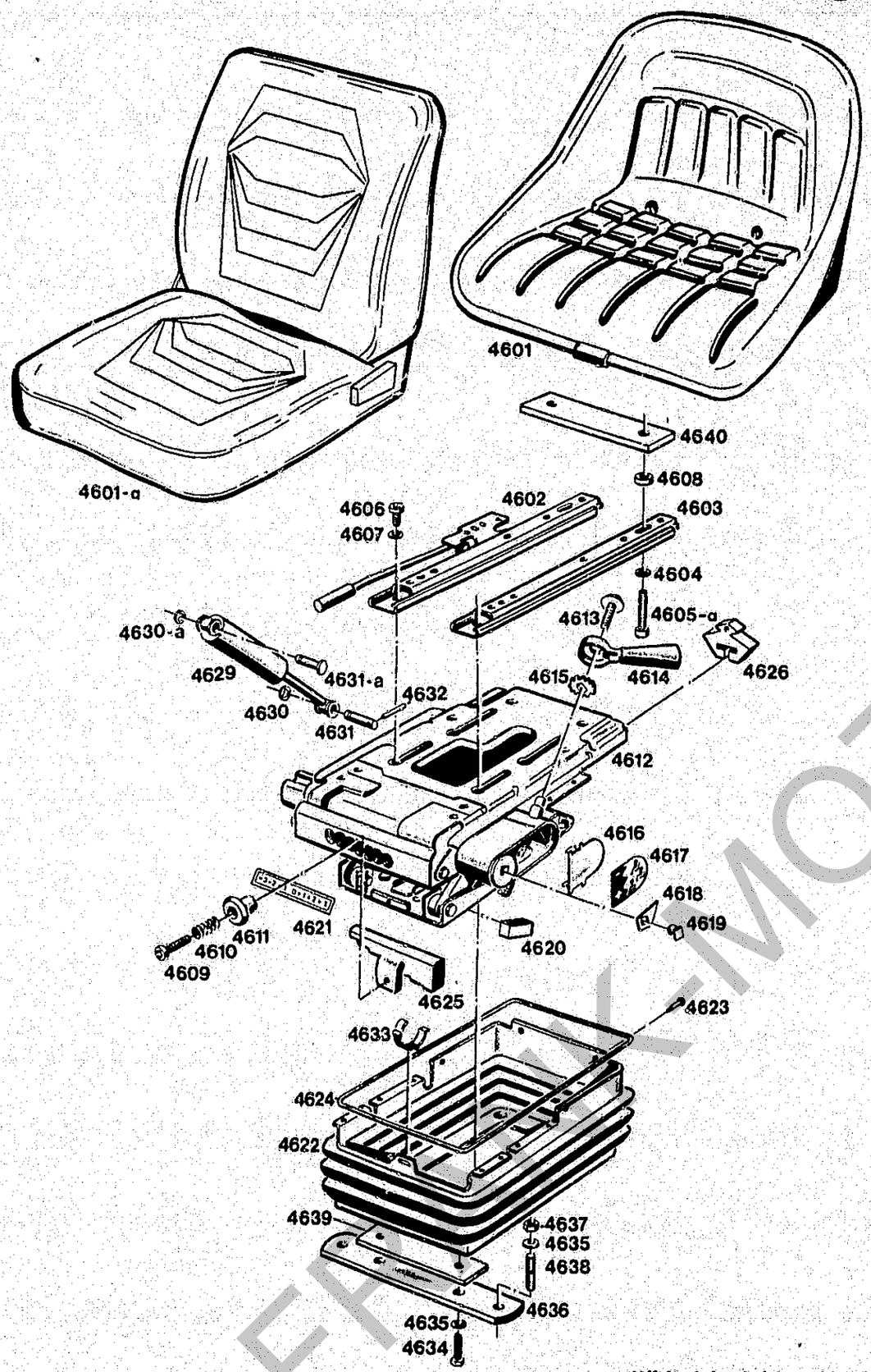

Bildtafel – table – No. 50

BILDTAFEL NR. 50
FAHRERSITZ

TABLE NO. 50
DRIVER SEAT

Bild-Nr. Ill.No.	Bestell-Nr. Part No.		Benennung	Abm./Bemerk. Dimen./Remarks	Stück Pieces	Denomination
4632	5359029-BS		Spannstift	Entfällt ab FG.Nr.	2	Roll pin (ommitted from chassis No. ....)
4633	73986-BS		Halteschelle		1	Clip
4634	011 168	DIN933M8x25	Sechskantschraube	Ersetzt 011 509 DIN933M8x16	4	Screw (replacing No. 011 509-DIN933M8x16
4635	010 063	DIN137B8	Federscheibe		1	Lock washer
4636	110 444	6055 163 01 38	Sitzauflage	40x5x270	2	Seat base
4637	011 579	DIN934M8	Sechskantmutter		4	Hexagon nut
4638	011 012	DIN835M8x18	Stiftschraube		4	Stud
4639	116 082	6055 163 02 38	Sitzauflage	40x10x170	2	Seat base
4640	79277-BS		Verstärkungsplatte (30x5x200)	Für A62/A65	2	Reinforcement plate (for A62/A65)

FRANK-MOTORGERÄTE

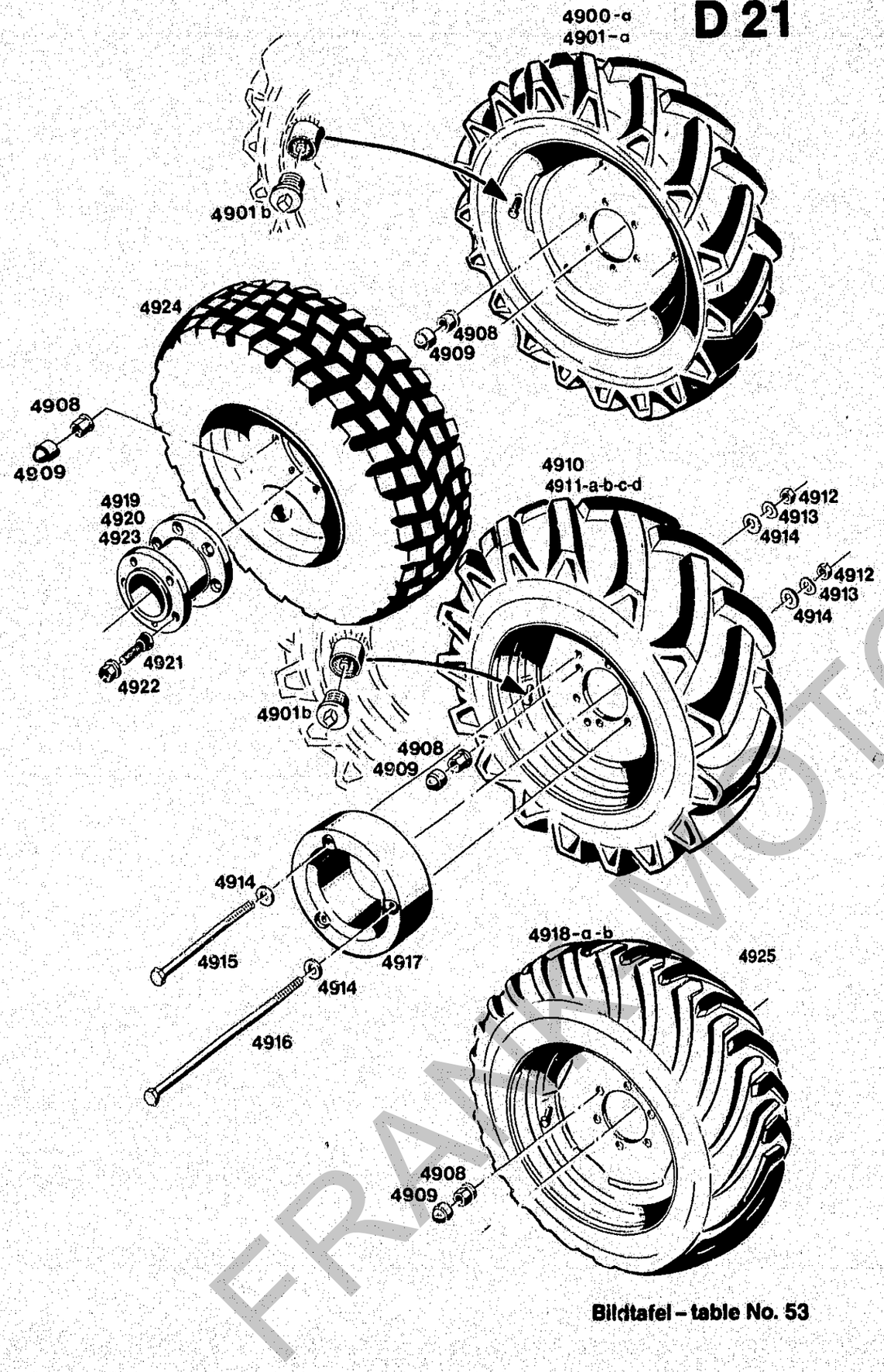

Bildtafel – table No. 53

BILDTAFEL NR. 53
REIFEN, GEWICHTE

TABLE NO. 53
TYRES, WHEEL, WEIGHTS

Bild-Nr. Ill.No.	Bestell-Nr. Part No.	Benennung	Abm./Bemerk. Dimen./Remarks	Stück Pieces	Denomination
°4900	5231-2	ZSB. RAD KPL. 8PR	9,5-24R-1	4	WHEEL ASS. CPL. 8PR
021 037	000 172 24 15	Scheibenrad (EPT-58)	W8x24	4	Wheel rim ass.
018 959	000 172 26 02	Schlauch (mit Wasserventil)	9,5-24	4	Tube (w. water valve)
018 914	000 172 37 01	Reifen (Decke)	9,5-24 R-1 8PR	4	Tyre (outer cover) (9,5-24 R-1 8PR)
°4900a	5231-13	ZSB. RAD KPL. 8PR	11,2-24	4	WHEEL ASS. CPL. 8PR
023 586		Verstellfelge	W10x24	4	Adjustable wheel rim
018 972	000 172 45 02	Schlauch	11,2-24	4	Tube
022 657	000 172 66 01	Reifen (Decke)	11,2-24 8PR	4	Tyre
°4901	5231-1	ZSB. RAD KPL. 6PR	11,2-24 R-1	4	WHEEL ASS. CPL. 6PR
021 037	000 172 24 15	Scheibenrad (EPT-58)	W8x24	4	Wheel rim ass.
018 972	000 172 45 02	Schlauch (mit Wasserventil)	11,2-24	4	Tube (w. water valve)
018 922	000 172 46 01	Reifen (Decke)	11,2-24 R-1 6PR	4	Tyres (outer cover) (11,2-24 R-1 6PR)
°4901a	5231-7	ZSB. RAD KPL. 8PR 11,2-24 R-1	FORSTAUS-FÜHRUNG ab Ende 82	4	WHEEL ASS. CPL. 8PR 11,2-24 R-1) Foresty version
018 858	000 170 18 05	Zsb. Scheibenrad	mit Gewindestutzen	4	Wheel rim
018 972	000 172 45 02	Schlauch (mit Wasserventil)	11,2-24	4	Tube (w. water valve)
022 657	000 172 66 01	Reifen (Decke)	11,2-24 R1-8PR	4	Tyre (outer cover)
4901b 010 777	000 990 64 09	Stopfen	R1 1/2"	4	Plug
4908 012 040	DIN74361A18	Kugelbundmutter		24	Wheel nut
4909 015 376	000 993 19 89	Schutzkappe	SW19	24	Protection cap
*°4910	5231-3	ZSB. RAD KPL. 10PR	14,5-20 MPT R-1	4	WHEEL ASS. CPL. 10PR
* 021 056	000 172 57 15	Scheibenrad (EPT-15)	11x20 Super	4	Wheel rim ass.
* 018 975	000 172 52 02	Schlauch (mit Wasserventil)	14,5-20	4	Tube (w. water valve)
* 018 926	000 172 52 01	Reifen (Decke)	14,5-20 MPT R-1	4	Tyre (outer cover)
°4911	5231-6	ZSB. RAD KPL.	12,5/80-20 AS Impl.	4	WHEEL ASS. CPL.
021 056	000 172 57 15	Scheibenrad (EPT-15)	11x20 Super	4	Wheel rim
018 970	000 172 42 02	Schlauch (mit Wasserventil)	12,5-20	4	Tube (w. water valve)
018 921	000 172 45 01	Reifen (Decke)	12,5/80-20 AS MPT 8PR	4	Tyre (outer cover) 12,5/80-20 AS MPT (Impl.) 8PR
°4911a	5231-8	ZSB. RAD KPL. 12,5/80-20 (mit Teil 4901b)	FORSTAUS-FÜHRUNG ca. ab Mitte 1981	4	WHEEL ASS. CPL. 12,5/80-20 (compr. part 4901b)
018 857	000 170 17 05	Zsb. Scheibenrad (11x20 Super)	mit Gewindestutzen	4	Wheel rim (11x20 Super)
018 970	000 172 42 02	Schlauch (mit Wasserventil)		4	Tube (w. water valve)
018 921	000 172 45 01	Reifen (Decke)	12,5/80-20 AS MPT 8PR	4	Tyre (outer cover) 12,5/80-20 AS MPT

° Bei Bestellungen einzelner Räder muß der Hersteller und die Ausführung links, rechts und Schmal- oder Breitspur angegeben werden

Für Bereifungen, die nicht im Kraftfahrzeugbrief aufgeführt sind, benötigt man eine TÜV-Abnahme.

° When ordering separate wheels please state make and version, i. e. left right, narrow or wide track.

* Ab 1980 nur noch als Ersatzteil lieferbar.

* Since 1980 supplied as replacement part only.

FRANK MOTORGERÄTE

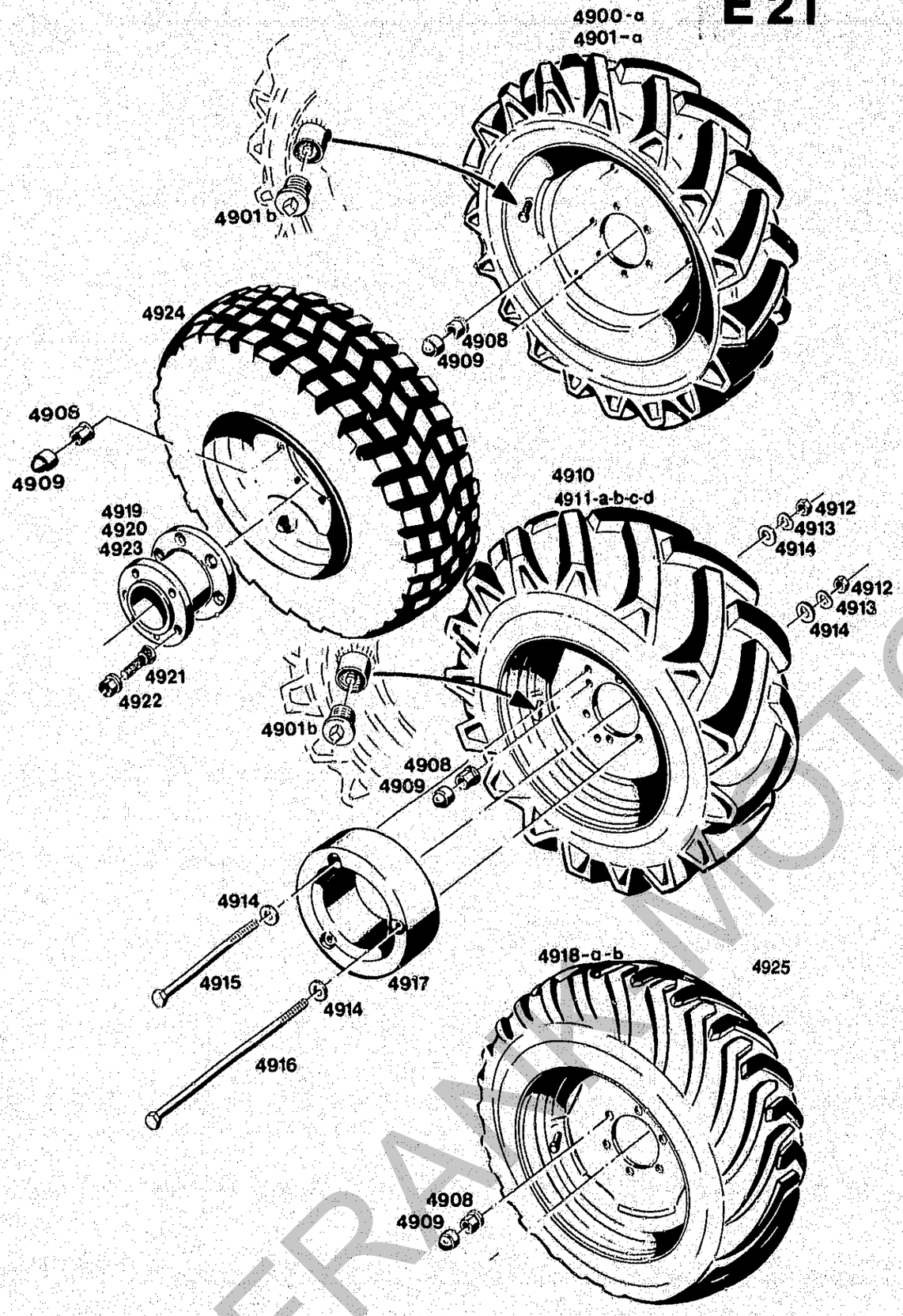

Bildtafel – table No. 53

BILDTAFEL NR. 53
REIFEN, GEWICHTE

TABLE NO. 53
TYRES, WHEEL, WEIGHTS

Bild-Nr. Ill.No.	Bestell-Nr. Part No.		Benennung	Abm./Bemerk. Dimen./Remarks	Stück Pieces	Denomination
o4911b	5231-10		ZSB. RAD KPL. Michelin	14,5 R 20	4	WHEEL ASS. CPL. Michelin
	022 440	000 172 57 15	Scheibenrad (11x20 Super)		4	Wheel rim (11x20 Super St)
	023 359		Reifen (Decke)	14,5 R 20	4	Tyre (outer cover)
	018 982	000 172 43 03	Ventil		4	Valve
	023 360		Schlauch 20 PC 9	Ersatzteil, nicht in Type 5231-10 enthalten	4	Tube
o4911c	5231-12		ZSB. RAD KPL. (12,4-24)	Für Export	4	WHEEL ASS. CPL. (12,4-24) Export vers.
	023 586		Versteilfelge	W10x24	4	Adjustable rim
	023 618		Schlauch	12,4-24	4	Tube
	023 617		Decke 8PR	12,4-24	4	Tyre
o4911d	5231-15		ZSB. RAD KPL. (Michelin Forts)	14,5 R20	4	WHEEL ASS. CPL. (Michelin Forts)
	018 857	000 170 17 05	Scheibenrad	11x20 Super verstärkt	4	Wheel rim ass.
	023 360		Schlauch		4	Tube
	025 855		Decke	14,5 R20 MPT	4	Tyre
	010 777	000 990 64 09	Stopfen	1 1/2"	4	Plug
4912	011 590	DIN934M12	Sechskantmutter		3	Hexagon nut
4913	010 065	DIN137B12	Federscheibe		3	Lock washer
4914	014 878	000 991 17 41	Scheibe	Ø12,3xØ30x3	6	Shim
4915	011 120	DIN931M12x120	Sechskantschraube	für Einfachgewicht	3	Hexagon screw
4916	011 122	DIN931M12x220	Sechskantschraube	für Doppelgewicht	3	Hexagon screw
4917	5234-7		ZSB. RADZUSATZ-GEWICHT (mit Teilen 4912-4916) passend für alle Reifengrößen	Ø405; 51 kp	n. B.	WHEEL WEIGHT COMPL. (compr. parts 4912-4916, suitable for all tyre sizes)
o4918	5031-3		ZSB. RAD KPL. TRELLEBORG (Spur 1186, Gesamtb. 1586)	400-22.5/6T404	4	WHEEL ASS. CPL. FLOATATION (track 1186, overall width 1586)
	023 812		Scheibenrad EP-T50 (11,75-22,5)	Ersetzt 021 049 000 172 50 15 EP-T30 ab GS geprüftem Frontlader	4	Wheel rim (replacing 021 049-000 172 50 15
	018 976	000 172 53 02	Schlauch	400-22,5	4	Tube
	018 927	000 172 53 01	Reifen (Decke)	400-22,5/6T404	4	Tyre (outer cover)
o4918a	5231-9		ZSB. RAD KPL. Nokia	400/55-22,5	4	WHEEL ASS. CPL. Nokia
	023 813		Scheibenrad	13x22,5	4	Wheel rim
	023 356		Schlauch	400/55-22,5	4	Tube
	023 357		Reifen (Decke) Gu 8PR	400/55-22,5	4	Tyre (outer cover) GU 8PR
	023 358	DIN2950	Stopfen T8	R2"	4	Plug with collar

o Bei Bestellungen einzelner Räder muß der Hersteller und die Ausführung links, rechts und Schmal- oder Breitspur angegeben werden

Für Bereifungen, die nicht im Kraftfahrzeugbrief aufgeführt sind, benötigt man eine TÜV-Abnahme.

o When ordering separate wheels please state make and version, l, e, left right, narrow or wide track.

FRAME MOTORGERÄTE

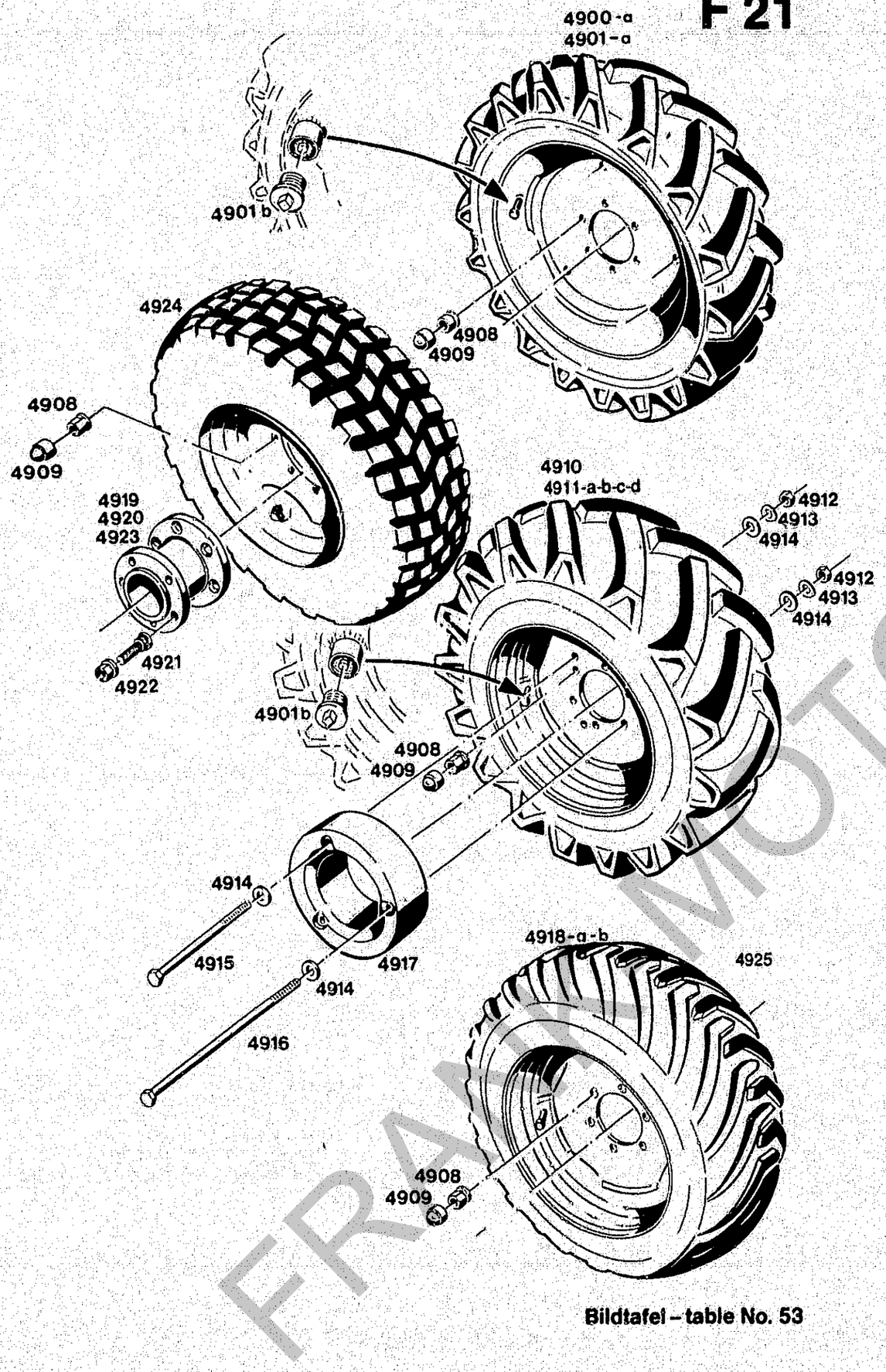

Bildtafel – table No. 53

BILDTAFEL NR. 53
REIFEN, GEWICHTE

TABLE NO. 53
TYRES, WHEEL, WEIGHTS

Bild-Nr. Ill.No.	Bestell-Nr. Part No.		Benennung	Abm./Bemerk. Dimen./Remarks	Stück Pieces	Denomination
o4918b	5231-11		ZSB. RAD KPL.	400/55-22,5	4	WHEEL ASS. CPL.
			Nokia			Nokia
	023 813		Scheibenrad	13x22,5 (EPT 50 mm)	4	Wheel rim
	023 356		Schlauch	400/55-22,5	4	Tube
	023 545		Decke 14PR	400/55-22,5	4	Tyre
	023 358	DIN2950	Stopfen T8	R 2"	4	Plug
4919	5234-77		ZSB. NABENZWISCHEN-STÜCK KPL. (zur Spurverbreiterung auf 1,5 m) Leuchtenhalter Type 5234-79 ist erforderlich.	125 mm	4	HUB SPACERS COMPL. (for track extension to 1,5 m) Lamp fixture type 5234-79 required.
4920	5234-78		ZSB. NABENZWISCHEN-STÜCK KPL. (nur für Zwillingsbereifung bei 9,5-24 Gesamtbreite 1875) Leuchtenhalter Type 5234-79 ist erforderlich.	180 mm	4	HUB SPACERS COMPL. (for twin tyres only sizes 9,5-24, overall width 1875) Lamp fixture type 5234-79 required.
4921	016 062	000 990 19 38	Schraubbolzen	M18x1,5x60	24	Bolt
4922	012 040	DIN74361A18	Kugelbundmutter		24	Wheel nut
4923	5234-80		ZSB. NABENZWISCHEN-STÜCK KPL.	45 mm	4	HUB SPACERS CPL.
o4924	5231-14		ZSB. RAD MICHELIN XS	14,5 R20	4	WHEEL COMPLETE MICHELIN XS
	021 056	000 172 57 15	Scheibenrad	11x20 Super	4	Wheel rim
	018 982	000 172 43 03	Ventil	GS 43/16	4	Valve
	024 379		Decke	14,5 R20	4	Tyre
	023 360		Schlauch 20 PC 9	nur für Ersatzfall	4	Tube
4925	5231-16		ZSB. RAD (Trelleborg)	500/45-22,5 (Forst)	4	WHEEL ASS. CPL.
	026 061		Scheibenrad	16.00x22,5 EPT 85	4	Wheel rim
	025 285		Schlauch	500-22,5	4	Tube
	026 062		Decke (500/45-22,5)	T404 8PR	4	Tyre

o Bei Bestellungen einzelner Räder muß der Hersteller und die Ausführung links, rechts und Schmal- oder Breitspur angegeben werden

Für Bereifungen, die nicht im Kraftfahrzeugbrief aufgeführt sind, benötigt man eine TÜV-Abnahme.

o When ordering separate wheels please state make and version, i. e. left right, narrow or wide track.

FRAM MOTOR GERMANY

Dreipunktaushebung, Kabelsatz, Dichtungssätze Schaltplan

Spaltenverzeichnis

		Zeile Spalte
Tafel 54	Dreipunkt KAT.I Typ 5201-1, Anhängekupplung	B 23 - C 24
Tafel 55	Dreipunktaushebung KAT. II	D 23 - E 24
Tafel 56	Kabelsätze, Dichtungssätze	F 23 - G 24

Three-point linkage, cable set, gasket kits selector diagram

Column contents

		Line columns
Table 54	Cat.I three-point linkage, trailer hitch	B 23 - C 24
Table 55	Cat.II three-point linkage	D 23 - E 24
Table 56	Cable sets, gasket kit	F 23 - G 24

FRANK-MOTORGERÄTE

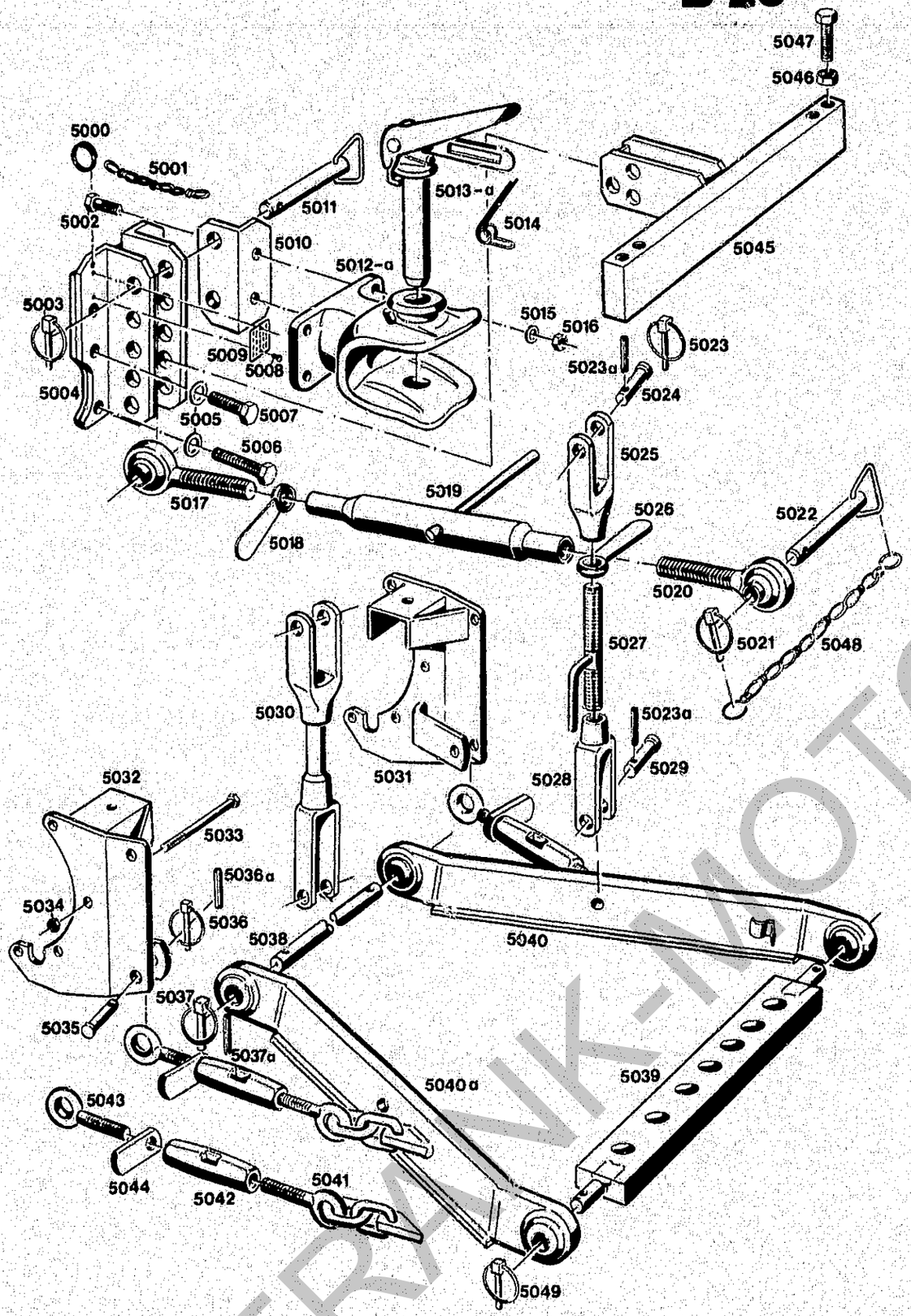

Dreipunktaushebung Kat. I, Type 5201-1
Cat. I, Three-point linkage Type 5201-1

Bildtafel – table No. 54

BILDTAFEL NR. 54
DREIPUNKT KAT. I
TYP 5201-1

TABLE NO. 54
CAT. I THREE-POINT LINKAGE
TAPE 5201-1

Bild-Nr. Ill.No.	Bestell-Nr. Part No.		Benennung	Abm./Bemerk. Dimen./Remarks	Stück Pieces	Denomination
5000	014 305	000 994 25 45	Ring	Ø25,5xØ30,5	1	Ring
5001	014 445	000 994 20 82	Knotenkette	200 lg.	1	Button chain
5002	011 554	DIN933M14x40	Sechskantschraube		4	Hexagon screw
5003	010 468	DIN11023-8	Klappstecker		2	Dowel pin
5004	110 486	6058 060 01 22	Zsb. Anhängebock	Platte geändert ab ...	1	Hitch mount, bracket
5005	010 066	DIN137B14	Federscheibe		7	Lock washer
5006	011 558	DIN933M14x60	Sechskantschraube		2	Hexagon screw
5007	011 554	DIN933M14x40	Sechskantschraube		5	Hexagon screw
5008	010 577	DIN1476-3,5x8	Halbrundkerbnagel		2	Ovalhead groove rivet
5009	110 484	6058 002 01 30	Typenschild	40x30x0,5	1	Type plate
5010	110 499	6058 064 03 16	Winkel	75x50x9x136	2	Angle
5011	111 756	6058 060 01 11	Zsb. Stecker	Ø19x113	2	Bolt ass.
*5012	110 491	6058 060 02 73	Zsb. Anhängekupplung m. Stecker (Fabrikat Rockinger)	Rockinger Nr. 273 U 130 F	1	Trailer hitch
*5012a	110 492	6058 060 03 73	Zsb. Anhängekupplung m. Stecker (Fabrikat Cramer)	KU 814 Ausf. A	1	Trailer hitch
*5013	110 488	6058 060 01 72	Zsb. Einhandstecker kpl. mit Teil 5014 (Fabrikat Rockinger)	R. Nr. 660 94	1	Hitch ass. (with part 5014)
*5013a	110 489	6058 060 03 72	Zsb. Einhandstecker kpl. (Fabrikat Cramer)		1	Hitch ass.
*5014	014 805	000 992 02 76	Schenkelfeder (einzeln) für Rockinger-Kupplung	R. Nr. 550 33	1	Hec. coiled spring
*	024 378		Druckfeder für Cramer-Kupplung	Cramer Nr. 4.814.606.1	1	Pressure spring (for Cramer coupling)
5015	010 066	DIN137B14	Federscheibe		4	Lock washer
5016	011 594	DIN934M14	Sechskantmutter		4	Hexagon nut
	5201-1		ZSB. DREIPUNKTAUF-HÄNGUNG KAT. I (best. aus Teilen 5017-5043 u. 5049)		1	CAT. I THREE-POINT LINKAGE CPL. (cons. of parts 5017-5043 a. 5049)
	113 913	A20 060 B 65	ZSB. OBERER LENKER (best. aus Teilen 5017-5020)	Ø19	1	UPPER LINK ARM CPL. (cons. of parts 5017-5020)
5017	113 914	A20 066 01 17	Gelenkauge rechts	M24, Ø19	1	Ball socket shaft RH
5018	114 415	A20 066 A 57	Griffmutter	M24	1	Handle nut
5019	113 916	A20 066 B 52	Spannhülse (m. Knebel)	345 lg. in 330 lg. geändert	1	Tension sleeve
5020	113 915	A20 066 02 17	Gelenkauge links	M24 links, Ø19	1	Ball socket shaft LH
5021	010 468	DIN11023-8	Klappstecker		2	Dowel pin
5022	111 756	6058 060 01 11	Zsb. Stecker	Ø19x113	2	Connect. link pin ass.
5023	010 467	DIN11023-5	Klappstecker	Bis Mitte 1986 im Ersatzfall 5023a	2	Dowel pin (until mid 86 for replacement 5023a)

* Bei Bestellungen von Einhandstecker Fabrikat der Anhängekupplung beachten. Die Stecker sind nicht gegeneinander austauschbar. In der Serie werden beide Kupplungsfabrikate wahlweise verwendet.

* When ordering hitch plugs, pay attentione to make ot hitch because the plugs are not interchangeable. Both makes are alternatively used in series production.

TRAK-MOTORGERÄTE

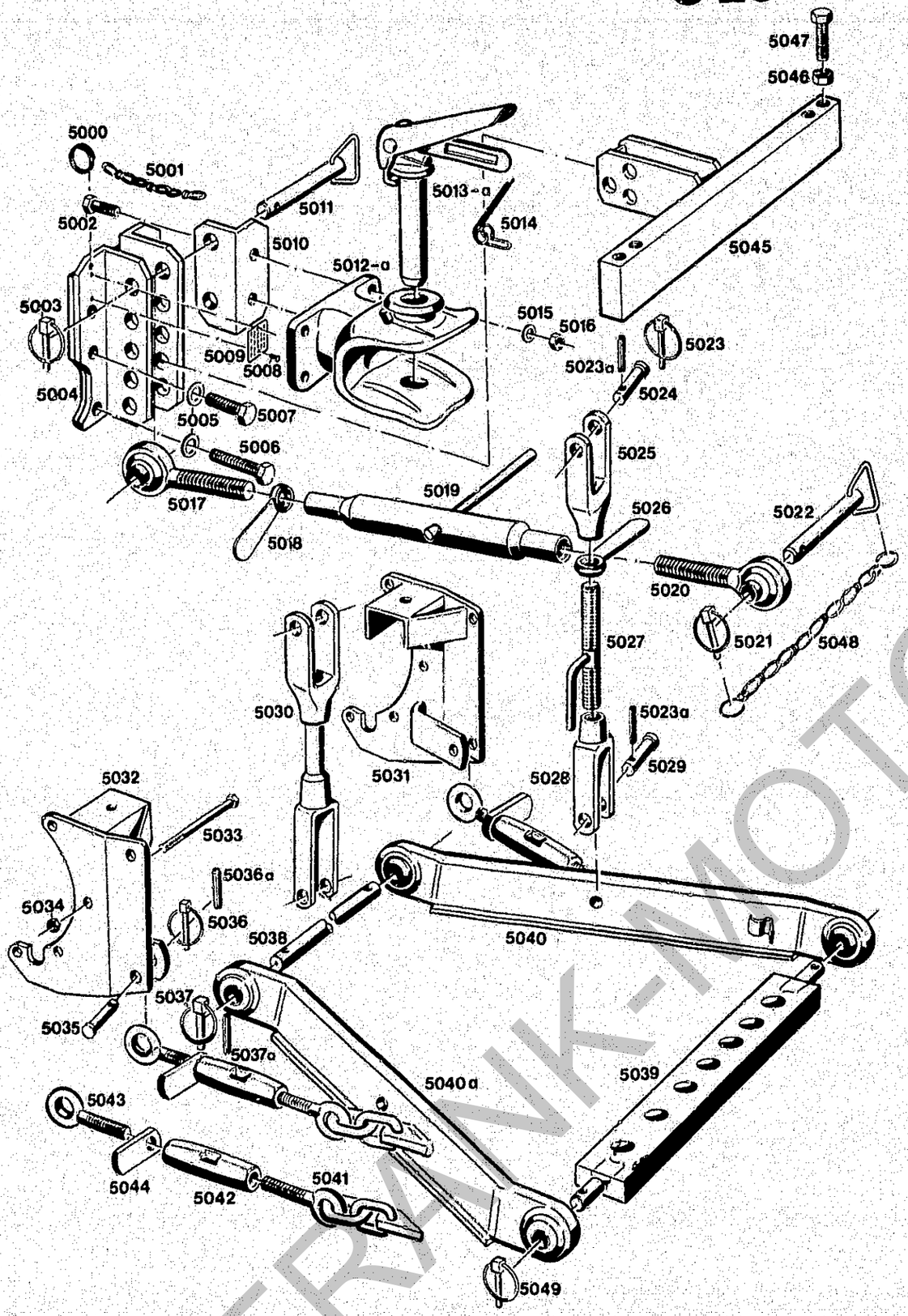

Dreipunktaushebung Kat. I, Type 5201-1
Cat. I, Three-point linkage Type 5201-1

Bildtafel – table No. 54

BILDTAFEL NR. 54
DREIPUNKT KAT. I
TYP 5201-1

TABLE NO. 54
CAT. I THREE-POINT LINKAGE
TAPE 5201-1

Bild-Nr. Ill.No.	Bestell-Nr. Part No.		Benennung	Abm./Bemerk. Dimen./Remarks	Stück Pieces	Denomination
5023a	010 603	DIN1481-6x40	Spannstift	Ca. ab Mitte 1986	4	Tension pin (from mid 86)
5024	015 945	000 991 68 18	Bundbolzen	Ø24xØ19x76	2	Collar bolt
5025	111 764	6090 066 03 30	Bügel kurz	134 lg.	1	Bracket, short
5026	114 415	A20 066 A 57	Griffmutter	M24	1	Handle nut
5027	111 750	5201 060 01 35	Zsb. Spindel	Ersetzt 108 913 6090 060 01 35	1	Spindle ass.
5028	111 765	6090 066 04 30	Bügel lang	162 lg.	1	Bracket, long
5029	015 944	000 991 62 18	Bundbolzen	Ø24xØ19x62	2	Collar bolt
5030	108 908	6090 060 01 24	Zsb. Zugstange links	NL	1	Connect. link ass. LH
5031	108 917	6090 060 04 47	Zsb. Kettenhalter rechts	NL	1	Chain retainer RH
5032	108 918	6090 060 05 47	Zsb. Kettenhalter links	NL	1	Chain retainer LH
5033	011 113	DIN931M10x120	10.9 Sechskantschraube		6	Hexagon screw
5034	011 585	DIN934M10	Sechskantmutter		6	Hexagon nut
5035	113 727	A15 066 81 06	Stecker	Ø20xØ15x50,5	2	Connect. link pin
5036	010 467	DIN11023-5	Klappstecker K5/6	Bis Mitte 1986 im Ersatzfall 5036a	2	Dowel pin (up to mid 1986 for replacement 5036a)
5036a	010 597	DIN1481-5x28	Spannstift	Ca. ab Mitte 1986	2	Tension pin (from mid 1986)
5037	010 469	DIN11023-12K	Klappstecker	Bis Mitte 1986 im Ersatzfall 5037a	2	Dowel pin (up to mid 1986 for replacement 5037a)
5037a	010 615	DIN1481-12x60	Spannstift	Ca. ab Mitte 1986	2	Tension pin (from mid 1986)
5038	108 929	6090 066 02 22	Lagerbolzen	Ø28x352	1	Bearing bolt
5039	111 759	6090 060 01 34	Zsb. Anhängeschiene	70x30x665, Ø22	1	Fixing rail ass.
5040	119 677		ZSB. UNTERER LENKER RECHTS (mit Verstärkung 40x10x510)	NL	1	LOWER LINK ARM ASS., RIGHT (w. reinforcem. 40x10x510)
5040a	119 678		ZSB. UNTERER LENKER LINKS (mit Verstärkung 40x10x510)	NL	1	LOWER LINK ARM ASS., LEFT (w. reinforcem. 40x10x510)
	020 630	000 066 22 14	Kugelgelenk-Anschweißende (einzeln)	J Ø22 für Teil 5040	2	Ball and socket joint welding part (separ.) (for part 5040)
	020 631	000 066 28 14	Kugelgelenkanschweißende (einzeln)	J Ø28 für Teil 5040a	2	Ball ann socket joint welding part (separ.) (for part 5040a)
5041	111 769	6090 990 01 01	Zsb. Spannkette	M16 links	2	Check chain ass.
5042	111 752	5201 066 01 52	Spannschloßmutter		2	Setting nut
5043	016 039	000 990 16 33	Ösenschraube	M16	2	Eyelet bolt
5044	111 754	5201 066 01 57	Griffmutter	M16	2	Grip nut (M16)
5045	5251-2		ZSB. HUBHEBELSTÜTZE (Fixierung der Hydraulik-Hubhebel nach unten bzw. oben)	Sonderzubehör Bessere Festigkeit durch 2 neue Zwischenstücke.	1	LIFTER ARM SUPPORT ASS. (Locking device for hydraulics-lifter arm downwards resp. upw.)
5046	011 597	DIN934M16	Sechskantmutter		2	Hexagon nut
5047	011 563	DIN933M16x45	Sechskantschraube		2	Hexagon screw
5048	023 756		Zsb. Knotenkette (mit Klappstecker 5021)		2	Button chain (with dowel pin 5021)
5049	010 469	DIN11023-12K	Klappstecker	12 kurz	4	Dowel pin

FRANK-MOTOR-RET

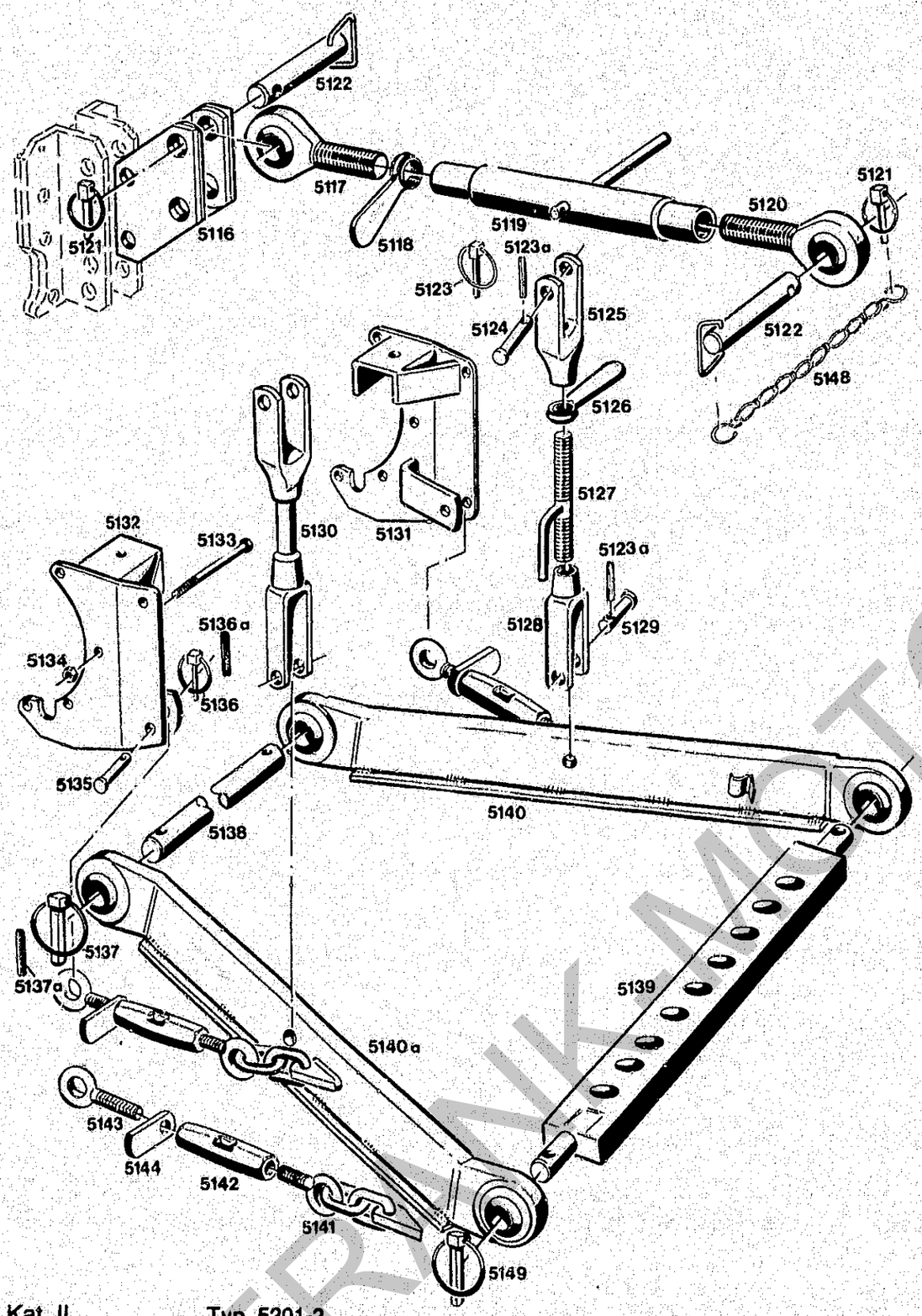

Dreipunkt Kat. II — Typ 5201-2

Kat. II Three point linkage — Type 5201-2

Bildtafel – table No. 55

BILDTAFEL NR. 55
DREIPUNKT KAT. II
TYP 5201-2

TABLE NO. 55
CAT. II THREE-POINT LINKAGE
TYPE 5201-2

Bild-Nr. Ill.No.	Bestell-Nr. Part No.		Benennung	Abm./Bemerk. Dimen./Remarks	Stück Pieces	Denomination
	5201-2		ZSB. DREIPUNKTAUF-HÄNGUNG KAT. II (best. aus Teilen 5116-5143 u. 5149)		1	CAT. II THREE-POINT LINKAGE CPL. (cons. of parts 5116-5143 and 5149)
	108 922	6090 060 01 65	ZSB. OBERLENKER (best. aus Teilen 5117-5120)	Ø25	1	UPPER LINK ARM ASS. (cons. of parts 5117-5120)
5116	108 910	6090 060 01 29	Zsb. Absteckplatte	NL	1	Mounting bracket ass.
5117	108 924	6090 066 01 17	Gelenkauge rechts	M30, Ø25	1	Ball socket shaft RH
5118	108 942	6090 066 01 57	Griffmutter	M30	1	Handle nut
5119	108 941	6090 066 02 52	Spannhülse (m. K.)	370 lg.	1	Tension sleeve
5120	108 925	6090 066 02 17	Gelenkauge links	M30 links, Ø25	1	Ball socket shaft LH
5121	010 468	DIN11023-8	Klappstecker		2	Dowel pin
5122	108 907	6090 060 01 11	Zsb. Stecker	Ø25x118	2	Connect. link pin ass.
5123	010 467	DIN11023-5	Klappstecker	Bis ca. Mitte 1986 im Ersatzfall 5123a	2	Dowel pin (up to mid 1986 for repl. 5123a)
5123a	010 603	DIN1481-6x40	Spannhülse	Ca. ab Mitte 1986	4	Tension pin (from approx. mid 1986)
5124	015 945	000 991 68 18	Bundbolzen	Ø24xØ19x76	2	Collar bolt
5125	111 764	6090 066 03 30	Bügel kurz	134 lg.	1	Bracket, short
5126	114 415	A20 066 A 57	Griffmutter	M24	1	Handle nut
5127	111 750	5201 060 01 35	Zsb. Spindel	Ersetzt 108 913 6090 060 01 35	1	Spindle ass.
5128	111 765	6090 066 04 30	Bügel lang	162 lg.	1	Bracket, long
5129	015 944	000 991 62 18	Bundbolzen	Ø24xØ19x62	2	Collar bolt
5130	108 908	6090 060 01 24	Zsb. Zugstange links	NL	1	Drawrod ass., left
5131	108 917	6090 060 04 47	Zsb. Kettenhalter rechts	NL	1	Chain retainer RH
5132	108 918	6090 060 05 47	Zsb. Kettenhalter links	NL	1	Chain retainer LH
5133	011 113	DIN931M10x120	10.9 Sechskantschraube		6	Hexagon screw
5134	011 585	DIN934M10	Sechskantmutter		6	Hexagon nut
5135	113 727	A15 066 81 06	Stecker	Ø20xØ15x50,5	2	Conn. link pin ass.
5136	010 469	DIN11023-5	Klappstecker	Ca. bis Mitte 1986 im Ersatzfall 5136a	2	Dowel pin (up to mid 1986 for repl. 5136a)
5136a	010 597	DIN1481-5x28	Spannhülse	Ca. ab Mitte 1986	2	Tension pin (from app. mid 1986)
5137	010 469	DIN11023-12K	Klappstecker	Ca. bis Mitte 1986 im Ersatzfall 5137a)	2	Dowel pin (up to mid 1986 for repl. 5137a)
5137a	010 615	DIN1481-12x60	Spannhülse	Ca. ab Mitte 1986	2	Tension pin (from mid 1986)
5138	108 929	6090 066 02 22	Lagerbolzen	Ø28x352	1	Bearing bolt
5139	108 912	6090 060 03 34	Zsb. Anhängeschiene	70x30x825xØ28	1	Fixing rail ass.
5140	119 679		ZSB. UNTERER LENKER RECHTS (mit Verstärkung 70x25x675, Ø28)	NL	1	LOWER LINK ARM ASS. RIGHT (with reinforcement 70x25x675, Ø28)
5140a	119 680		ZSB. UNTERER LENKER LINKS (mit Verstärkung 70x25x675, Ø28)	NL	1	LOWER LINK ARM ASS. LINK (with reinforcement 70x25x675, Ø28)
	020 631	000 066 28 14	Kugelgelenk-Anschweiß-ende (einzeln)	J Ø28	4	Ball and socket joint welding part (separ.)
5141	111 769	6090 990 01 01	Zsb. Spannkette	NL M16 links	2	Check chain ass.

FRANK-MOTOR

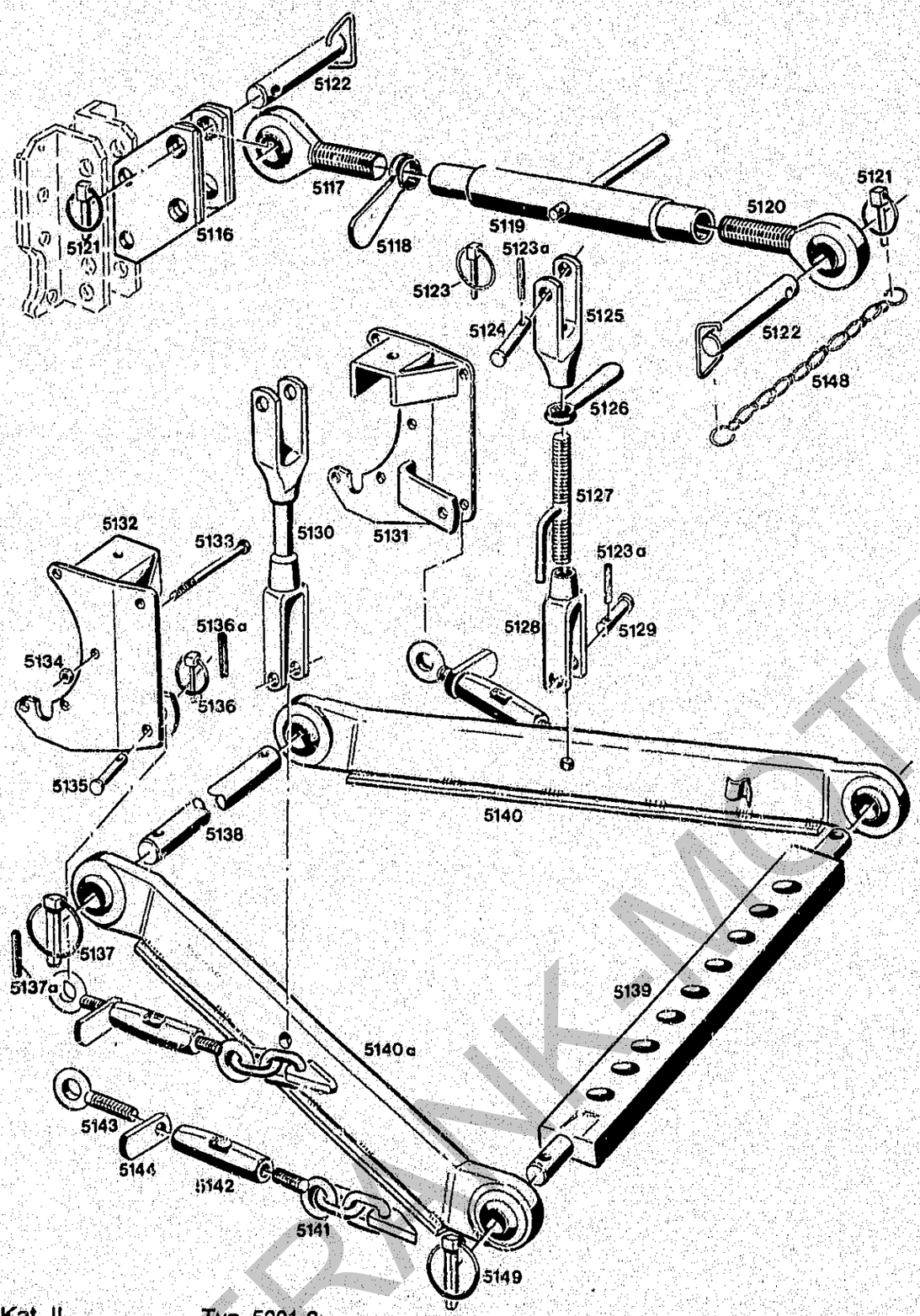

Dreipunkt Kat. II
Kat. II Three point linkage

Typ 5201-2
Type 5201-2

Bildtafel – table No. 55

BILDTAFEL NR. 55
DREIPUNKT KAT. II
TYP 5201-2

TABLE NO. 55
CAT. II THREE-POINT LINKAGE
TYPE 5201-2

Bild-Nr. Ill.No.	Bestell-Nr. Part No.		Benennung	Abm./Bemerk. Dimen./Remarks	Stück Pieces	Denomination
5142	111 752	5201 066 01 52	Spannschloßmutter		2	Setting nut
5143	016 029	000 990 16 33	Ösenschraube	M16	2	Eyelet bolt
5144	111 754	5201 066 01 57	Griffmutter	M16	2	Grip nut (M16)
5148	023 756		Zsb. Knotenkette (mit Klappstecker 5121)		2	Button chain
5149	010 469	DIN11023-12K	Klappstecker		2	Dowel pin

FRANK-MOTOR

1 Scheinwerfer rechts
2 Elektr.-Luftfilter-Wartungsschalter
3 Glühkerze
4 Temperaturgeber
5 Batterie
6 Öldruckgeber
7 Drehstromgenerator
8 Scheinwerfer links
9 Anlasser
10 Signalhorn
11 Tankgerät
12 Richtungswarnblinkgeber
13 Vorwiederstand
14 Sicherungsdose Maschine
15 Positionsblinkleuchte links
16 Blinkschalter-Horndruckknopf
17 Blinkkontrolleuchte
18 Blinkkontrolleuchte 1. Anhänger
19 Blinkkontrolleuchte 2. Anhänger
20 Batteriekontrolleuchte
21 Vorglühkontrolleuchte
22 Motorölkontrolleuchte
23 Fernlichtkontrolleuchte
24 Feststellbremskontrolleuchte
25 Positions-Blinkleuchte rechts
26 Kraftstoffvorratsanzeiger
27 Glüh-Anlaß-Schalter
28 Traktormeter
29 Zündlichtschalter
30 2.-pol. Steckdose
31 Elektric-Thermometer
32 Warnlichtschalter
33 Bremslichtschalter
34 Startsicherheitsschalter
35 Schluß-Brems-Blinklicht rechts
36 Steckdose 7-polig
37 Kennzeichenleuchte
38 Schluß-Brems-Blinklicht links
39 Feststellbrems-Kontroll-Schalter
40 Schalter - Rundumleuchte
41 Pumpe - Scheibenwaschanlage
42 Schalter - Scheibenwaschanlage
43 Rundumleuchte
44 Heizung - Gebläse-Motor
45 Gebläseschalter
46 Wischermotor
47 Wechselschalter - Abblendlicht Arbeitsscheinwerfer
48 Arbeitsscheinwerfer rechts
49 Arbeitsscheinwerfer links
50 SchalterArbeitsscheinwerfer hinten
51 Arbeitsscheinwerfer hinten
52 Kabinen-Innenbeleuchtung
53 Schalter Scheibenwischer
54 Sicherungsdose Kabine
55 Radio

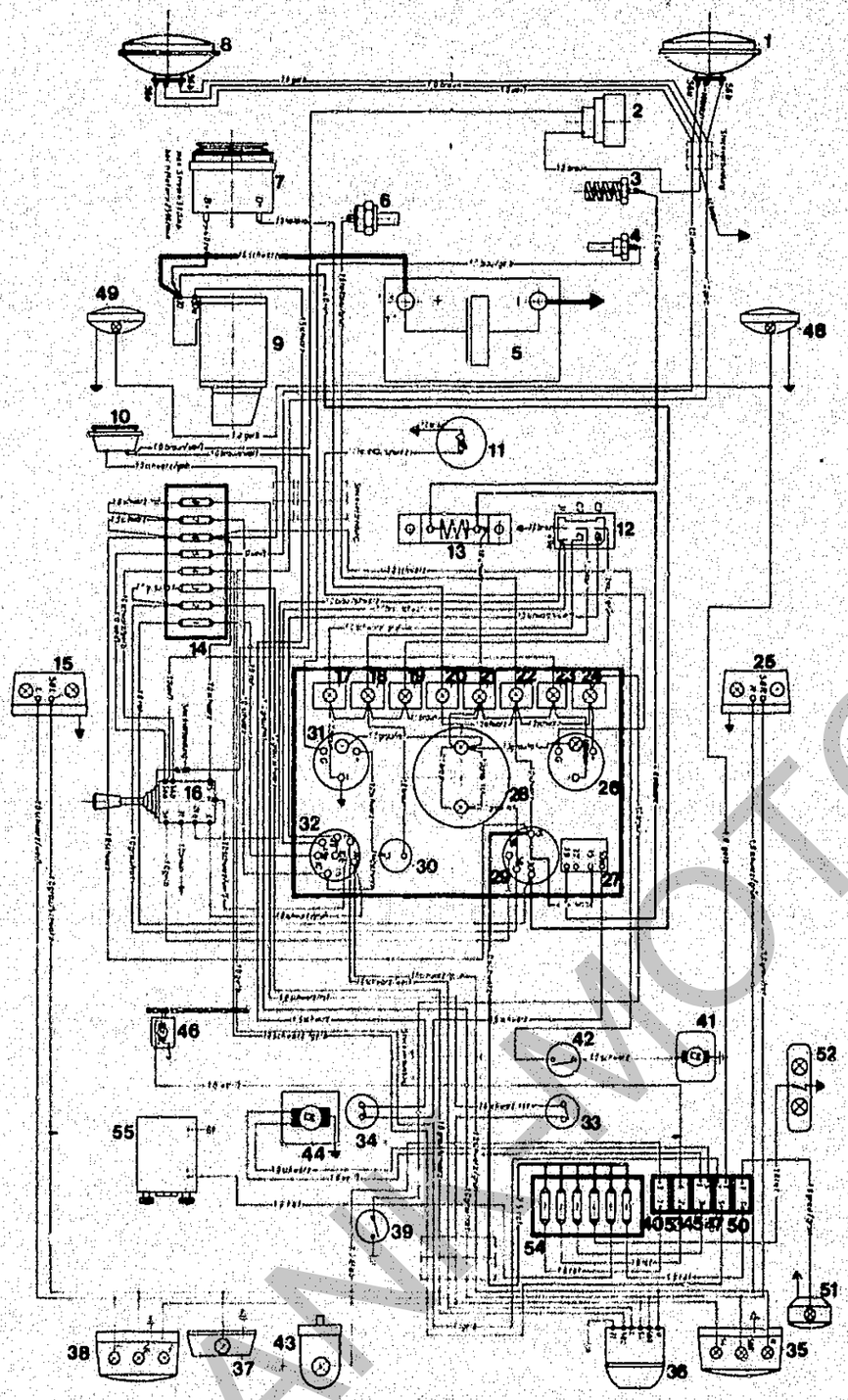

Funktion der einzelnen Sicherungen
Maschine:
Sicherung 1 = Warnlichtschalter
Sicherung 2 = Standlicht rechts
Sicherung 3 = Standlicht links
Sicherung 4 = Abblendlicht
Sicherung 5 = Fernlicht
Sicherung 6 = Signalhorn/Lichthupe Scheibenwaschanlage
Sicherung 7 = Blinklicht
Sicherung 8 = Blinklicht

Kabine:
Sicherung 1 = Rundumleuchte
Sicherung 2 = Scheibenwischer
Sicherung 3 = Heizungsgebläse
Sicherung 4 = Innenbeleuchtung
Sicherung 5 = Radio
Sicherung 6 = Arbeitsscheinwerfer hinten

Bildtafel – table No. 56

BILDTAFEL NR. 56
KABELSATZ, DICHTUNGSSÄTZE

TABLE NO. 56
CABLE SET, GASKET KITS

Bild-Nr. Ill.No.	Bestell-Nr. Part No.	Benennung	Abm./Bemerk. Dimen./Remarks	Stück Pieces	Denomination
5200	119 896	ZSB. KABELSATZ VOLLST. (mit Steckverbindungen)	Ohne Kabine. (Im Kabinenteil nur Einzelkabel eingebaut	1	CABLE SET COMPL. (compr. plug connect.)
	AMP180900	Steckhülsengehäuse (4-polig)	Für Kabelsatz vorn	2	Socket housing (4-pole)
	AMP180904	Steckhülsengehäuse (6-polig)	for front cable set	1	Socket housing (6-pole)
	AMP180901	Flachsteckergehäuse (4-polig)	Für Kabelsatz Scheinwerfer	1	Blade terminal housing (4-pole) for headlight cable set
	AMP163008	Flachsteckergehäuse (8-polig)	Für Kabelsatz Instrumentenbrett. for dashp. cable set	1	Blade terminal housing (8-pole)
	AMP180906	Flachsteckergehäuse (6-polig)		1	Blade terminal housing (6-pole)
	AMP180904	Steckhülsengehäuse (6-polig)		1	Socket housing (6-pole)
	718006	Steckdose DST 21 (f. Warnblikschalter)		1	Plug socket DST 21 (f. warn. lamp switch)
	AMP180901	Flachsteckergehäuse (4-polig)	Für Kabelsatz Sicherungsdose	1	Blade terminal (4-pole) cable set fuse box
	AMP180906	Flachsteckergehäuse (6-polig)	Für Kabelsatz Rahmen	1	Blade terminal housing (6-pole) f. cable set frame
	AMP163007	Steckhülsengehäuse (8-polig)	Für Kabelsatz hinten	1	Socket housing (8-pole) f. rear cable set
	015 183 000 995 06 67	Befestigungsschelle (20x2,5x80)	(an Lagerdeckel)	1	Fixing socket (on bearing end cover)
	121 288 6001 190 03 85	DICHTUNGSSÄTZE DICHTUNGSSATZ MOTOR (best. aus allen Dichtungen des Motors, mit Simmerringe)		1	GASKET KITS GASKET KIT ENGINE (comprising all engine gaskets, incl. oil seals)
	108 285 5200 190 02 85	ZSB. DICHTUNGSSATZ FÜR GETRIEBE VORN UND ACHSE VORN		1	GASKET KIT COMPL. F. FRONT GEARBOX AND FRONT AXLE
	108 286 5200 190 03 85	ZSB. DICHTUNGSSATZ FÜR GETRIEBE HINTEN UND ACHSE HINTEN		1	GASKET KIT COMPL. F. REAR GEARBOX AND REAR AXLE
	108 287 5200 190 04 85	ZSB. DICHTUNGSSATZ FÜR LENKUNG, HYDRAULIK, KRAFTSTOFFSYSTEM		1	GASKET KIT COMPL. FOR STEERING,HYDRAULICS AND FUEL SYSTEM
	017 160 000 982 05 20	Loctite 573 (50 ccm)	Zur Abdichtung Getriebe u. Achsen	1	Sealing compound 573 (50 cc) for gearb./axles
	022 914 000 982 05 21	Loctite 270 (50 ccm) in Schaltgabeln und Schraubensicherungen	Für Gewindestifte	1	Loctite 270 (50 cc) sealing compound (for thread pin with selector forks a. screw fittings)

FRANMOTOR

1 Scheinwerfer rechts
2 Elektr.-Luftfilter-Wartungsschalter
3 Glühkerze
4 Temperaturgeber
5 Batterie
6 Öldruckgeber
7 Drehstromgenerator
8 Scheinwerfer links
9 Anlasser
10 Signalhorn
11 Tankgerät
12 Richtungswarnblinkgeber
13 Vorwiederstand
14 Sicherungsdose Maschine
15 Positionsblinkleuchte links
16 Blinkschalter-Horndruckknopf
17 Blinkkontrolleuchte
18 Blinkkontrolleuchte 1. Anhänger
19 Blinkkontrolleuchte 2. Anhänger
20 Batteriekontrolleuchte
21 Vorglühkontrolleuchte
22 Motorölkontrolleuchte
23 Fernlichtkontrolleuchte
24 Feststellbremskontrolleuchte
25 Positions-Blinkleuchte rechts
26 Kraftstoffvorratsanzeiger
27 Glüh-Anlaß-Schalter
28 Traktormeter
29 Zündlichtschalter
30 2.-pol. Steckdose
31 Elektric-Thermometer
32 Warnlichtschalter
33 Bremslichtschalter
34 Startsicherheitsschalter
35 Schluß-Brems-Blinklicht rechts
36 Steckdose 7-polig
37 Kennzeichenleuchte
38 Schluß-Brems-Blinklicht links
39 Feststellbrems-Kontroll-Schalter
40 Schalter - Rundumleuchte
41 Pumpe - Scheibenwaschanlage
42 Schalter - Scheibenwaschanlage
43 Rundumleuchte
44 Heizung - Gebläse-Motor
45 Gebläseschalter
46 Wischermotor
47 Wechselschalter - Abblendlicht Arbeitsscheinwerfer
48 Arbeitsscheinwerfer rechts
49 Arbeitsscheinwerfer links
50 SchalterArbeitsscheinwerfer hinten
51 Arbeitsscheinwerfer hinten
52 Kabinen-Innenbeleuchtung
53 Schalter Scheibenwischer
54 Sicherungsdose Kabine
55 Radio

Funktion der einzelnen Sicherungen
Maschine:
Sicherung 1 = Warnlichtschalter
Sicherung 2 = Standlicht rechts
Sicherung 3 = Standlicht links
Sicherung 4 = Abblendlicht
Sicherung 5 = Fernlicht
Sicherung 6 = Signalhorn/Lichthupe Scheibenwaschanlage
Sicherung 7 = Blinklicht
Sicherung 8 = Blinklicht

Kabine:
Sicherung 1 = Rundumleuchte
Sicherung 2 = Scheibenwischer
Sicherung 3 = Heizungsgebläse
Sicherung 4 = Innenbeleuchtung
Sicherung 5 = Radio
Sicherung 6 = Arbeitsscheinwerfer hinten

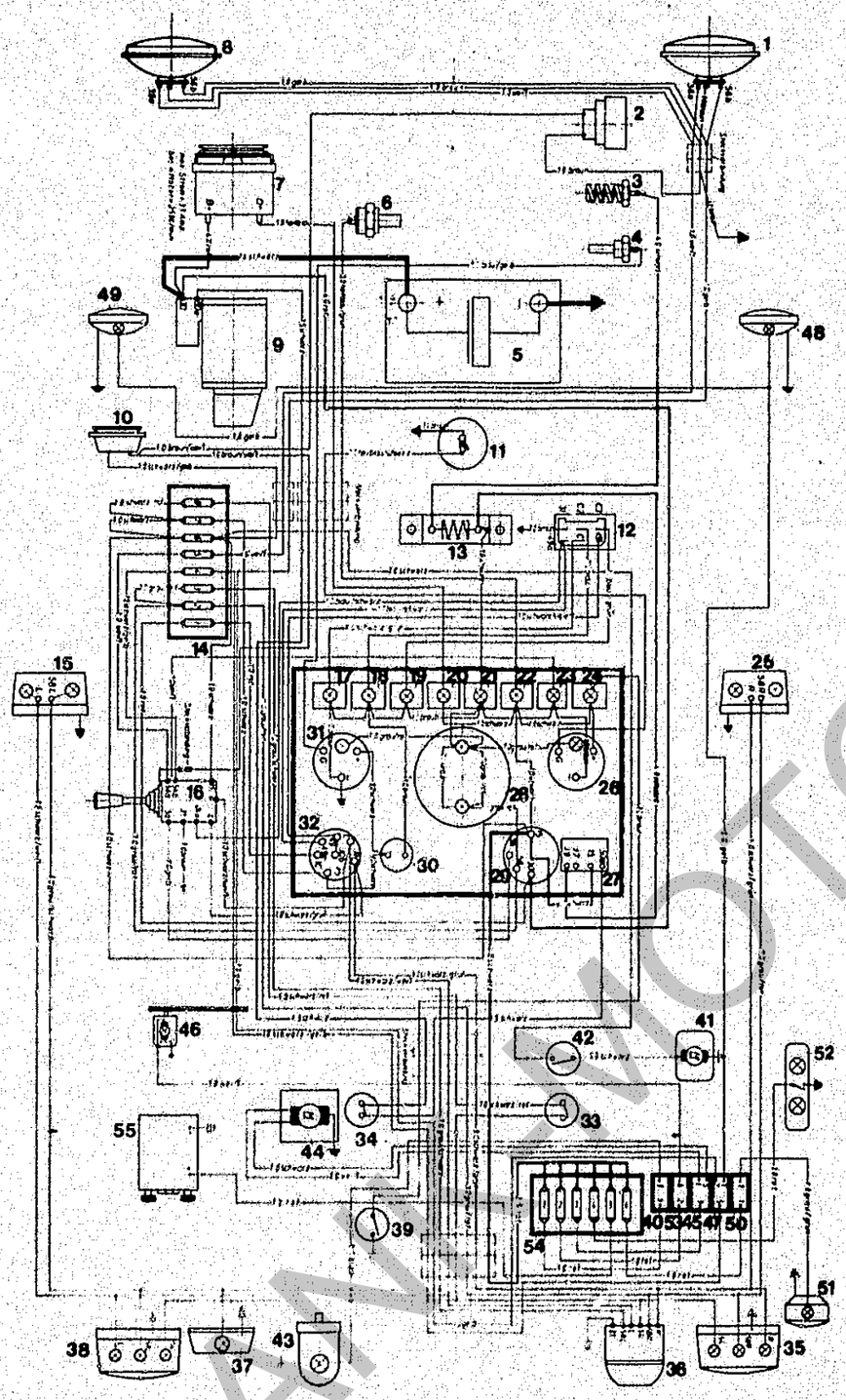

Bildtafel – table No. 56

BILDTAFEL NR. 56
KABELSATZ, DICHTUNGSSÄTZE

TABLE NO. 56
CABLE SET, GASKET KITS

Bild-Nr. Ill.No.	Bestell-Nr. Part No.	Benennung	Abm./Bemerk. Dimen./Remarks	Stück Pieces	Denomination
110 188	6015 190 03 85	DICHTUNGSSATZ FÜR DANFOSS LENKUNG	Danfoss Nr. 150-4206	1	GASKET KIT FOR DANFOSS-STEERING
110 187	6015 190 01 85	DICHTUNGSSATZ FÜR LENKZYLINDER		1	GASKET KIT FOR STEERING CYLINDER
110 251	6040 190 01 85	DICHTUNGSSATZ FÜR ARBEITSZYLINDER (Heckhydraulik)		1	GASKET KIT FOR HYDRAULIC RAM (rear hydraulics)
108 283	5200 190 01 84	ZSB. WARTUNGSSATZ (best. aus Teilen 147, 305, 344, 904, 1348)		1	SERVICING KIT CPL. (cons. of parts 147, 305, 344, 904, 1348)
017 210	000 983 01 35	Sprühdose 0,3 kg grau	RAL 7015	n. B.	Tin w. 0,3 kg grey col.
017 212	000 983 10 35	Farbdose 1,0 kg grau	RAL 7015	n. B.	Tin w. 1,0 kg grey col.
017 211	000 983 05 35	Farbdose 0,5 kg grau	RAL 7015	n. B.	Tin w. 0,5 kg grey col.
020 656	000 983 80 06	Sprühdose 0,3 kg orange	RAL 2004	n. B.	Colour spray tin orange 0,3 kg
017 201	000 983 05 32	Farbdose 0,5 kg orange	RAL 2004	n. B.	Tin w. orange col. 0,5 kg
017 202	000 983 10 32	Farbdose 1,0 kg orange	RAL 2004	n. B.	Tin w. orange col. 1,0 kg
017 203	000 983 50 32	Farbdose 5,0 kg orange	RAL 2004	n. B.	Tin w. orange col. 5,0 kg
023 520		Farbdose 0,5 kg schwarz	Auspuffiack	n. B.	Tin w. 0,5 kg black colour
023 521		Farbdose 1,0 kg schwarz	Auspuffiack	n. B.	Tin w. 1,0 kg black colour
017 185	000 983 05 19	Farbdose 0,5 kg elfenbein	RAL 1014	n. B.	Tin w. 0,5 kg ivory colour
017 186	000 983 10 19	Farbdose 1,0 kg elfenbein	RAL 1014	n. B.	Tin w. 1,0 kg ivory colour
017 187	000 983 50 19	Farbdose 5,0 kg elfenbein	RAL 1014	n. B.	Tin w. 5,0 kg ivory colour
017 207	000 983 01 34	Sprühdose 0,5 kg grün	RAL 6018	n. B.	Tin w. 0,5 kg green colour
017 208	000 983 10 34	Farbdose 1,0 kg grün	RAL 6018	n. B.	Tin w. 1,0 kg green colour
021 868	000 983 05 34	Farbdose 0,5 kg grün	RAL 6018	n. B.	Tin w. 0,5 kg green colour
120 413		Betriebsanleitung A65/A62		1	Operation manual A65/A62
120 414		Betriebsanleitung C65		1	Operation manual C65
019 808	000 190 01 92	ZSB. WERKZEUGSATZ (best. aus Steckschlüsselsatz 10-27, Knarre, Verlängerung, Gabelschlüsselsatz 6-22 und 30-32, Rohrzange, Kombizange und 2 Schraubenzieher)	Sonderzubehör	1	TOOL KIT COMPL. (comprising socket wrench set 10-27, extension, fork wrench 6-22 and 30-32, pipe pliers, combined pliers and 2 screws divers)

FRAM MOTOR

Zubehör

Spaltenverzeichnis

		Zeile Spalte
Tafel 60 a	Frontschutz 5234-20, Scheinwerfer-schutz 5234-76 geteilte Ausführung	B 25 - C 26
Tafel 61	Zapfwellenverlängerung 5262-1	D 25 - D 26
Tafel 64	Überdruckabsicherung 5228-80	E 25 - E 26
Tafel 65	Radlastausgleich 5234-23	F 25 - F 26
Tafel 66	Pendelsperre 5251-76	G 25 - G 26
Tafel 67	Kriechgang 5264 und 5262-10	H 25 - H 26
Tafel 67 a	Kriechgang 5262-3 und 5262-11	I 25 - J 26
Tafel 68	Schaltgestänge für Kriechgang Bis Ende 1986	K 25 - K 26
Tafel 68 a	Schaltgestänge für Kriechgang Ab Ende 1986	L 25 - L 26
Tafel 70	Kombinationsbausatz Typ 5280-9	M 25 - B 28

Accessories

Column contents

		Line columns
Table 60 a	Front guard 5234-20, headlight guard 5234-76 separated version	B 25 - C 26
Table 61	P.T.O. extension type 5262-1	D 25 - D 26
Table 64	Pressure limitation 5228-80	E 25 - E 26
Table 65	Wheel stabilizer 5234-23	F 25 - F 26
Table 66	Pendulum lock complete 5251-76	G 25 - G 26
Table 67	Creep gear 5264 and 5262-10	H 25 - H 26
Table 67 a	Creep gear 5262-3 and 5262-11	I 25 - J 26
Table 68	Selector linkage for creep gear until end 1986	K 25 - K 26
Table 68 a	Selector linkage for creep gear from end 1986	L 25 - L 26
Table 70	Combination kit complete Type 5280-9	M 25 - B 28

FRANK-MOTORGERAETE

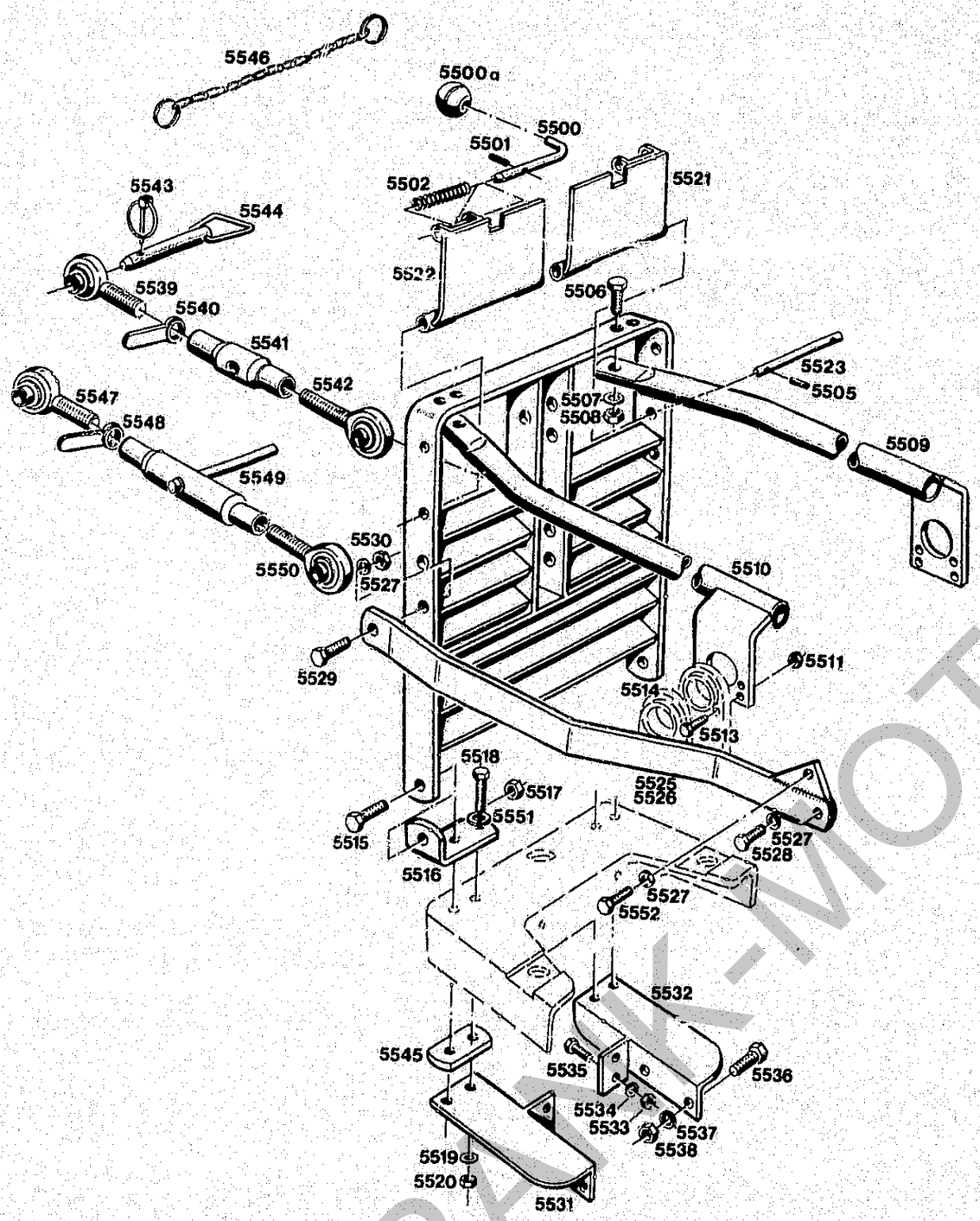

Bildtafel – table – No. 60 a

FRANK-MOTOR-RETRO

BILDTAFEL NR. 60a
FRONTSCHUTZ TYP 5234-20
SCHEINWERFERSCHUTZ TYP 5234-76

TABLE NO. 60a
RADIATOR GUARD TYPE 5234-20
HEADLIGHT GUARD TYPE 5234-76

Bild-Nr. Ill.No.	Bestell-Nr. Part No.		Benennung	Abm./Bemerk. Dimen./Remarks	Stück Pieces	Denomination
	5234-20		ZSB. FRONTSCHUTZ (best. aus Teilen 5514-5520, 5531-5538 und 5545)		1	RADIATOR GUARD ASS. (cons. of parts 5514-5520, 5531-5538 and 5545)
	5234-76		ZSB. SCHEINWERFER-SCHUTZ (best. aus Teilen 5500-5505, 5521-5523)		1	HEADLIGHT GUARD ASS. (cons. of parts 5500-5505, 5521-5523)
5500	111 549	5234 166 02 75	Bolzen	Ø12x154	2	Bolt
5500a	DIN319C32		Kugelknopf		2	Spherical button
5501	010 601	DIN1481-6x20	Spannhülse		2	Tension sleeve
5502	014 457	000 992 12 01	Druckfeder		2	Pressure spring
5505	010 592	DIN1481-4x14	Spannhülse		4	Tension sleeve
5506	011 540	DIN933M12x30	Sechskantschraube		2	Hexagon crew
5507	010 065	DIN137B12	Federscheibe		2	Lock washer
5508	011 590	DIN934M12	Sechskantmutter		2	Hexagon nut
5509	123 146		Zsb. Strebe rechts	NL	1	Strut ass. RH
5510	123 147		Zsb. Strebe links	NL	1	Strut ass. LH
5511	011 685	DIN985M10	Sechskantmutter selbsts.		4	Hexagon nut
5513	011 527	DIN933M10x25	Sechskantschraube		4	Hexagon screw
5514	111 536	5234 160 02 85	Zsb. Frontbügel	NL	1	Front protect. frame ass.
5515	011 542	DIN933M12x35	Sechskantschraube		2	Hexagon screw
5516	111 547	5234 166 01 49	Winkel	50x10x152	2	Angle
5517	011 687	DIN985M12	Sechskantmutter ss.		2	Hexagon nut
5518	013 379	DIN931M10x45	Sechskantschraube		4	Hexagon screw
5519	010 064	DIN137B10x18	Federscheibe		4	Lock washer
5520	011 585	DIN934M10	Sechskantmutter		4	Hexagon nut
	5234-93		ZSB. BEFESTIGUNGS-TEILE FÜR MASCHINE OHNE LADER (best. aus Teilen 5525-5530 und 5552)		1	ATTACHMENT PARTS COMPL. FOR MACHINE WITHOUT LOADER (cons. of parts 5525-5530 and 5552)
	5234-84		ZSB. BEFESTIGUNGS-TEILE FÜR MASCHINE MIT LADER (best. aus Teilen 5506-5513)		1	ATTACHMENT PARTS COMPL. FOR MACHINE WITH LOADER (cons. of parts 5506-5513
5521	111 539	5234 160 05 91	Zsb. Scheinwerferschutz rechts	NL	1	Headlight guard ass. RH
5522	111 538	5234 160 04 91	Zsb. Scheinwerferschutz links	NL	1	Headlight guard ass. LH
5523	111 550	5234 166 03 75	Lagerbolzen	Ø10x226	2	Bearing bolt
5525	114 866	5234 160 05 62	Zsb. Strebe links	NL	1	Rail ass. left
5526	119 041		Zsb. Strebe rechts	NL	1	Rail ass. right
5527	010 065	DIN137B12	Federscheibe		6	Lock washer
5528	011 542	DIN933M12x35	Sechskantschraube		4	Hexagon screw
5529	011 544	DIN933M12x40	Sechskantschraube		2	Hexagon screw
5530	011 590	DIN934M12	Sechskantmutter		2	Hexagon nut
5531	111 553	5262 160 01 28	Zsb. Befestigungswinkel links	NL	1	Fixing angle, left

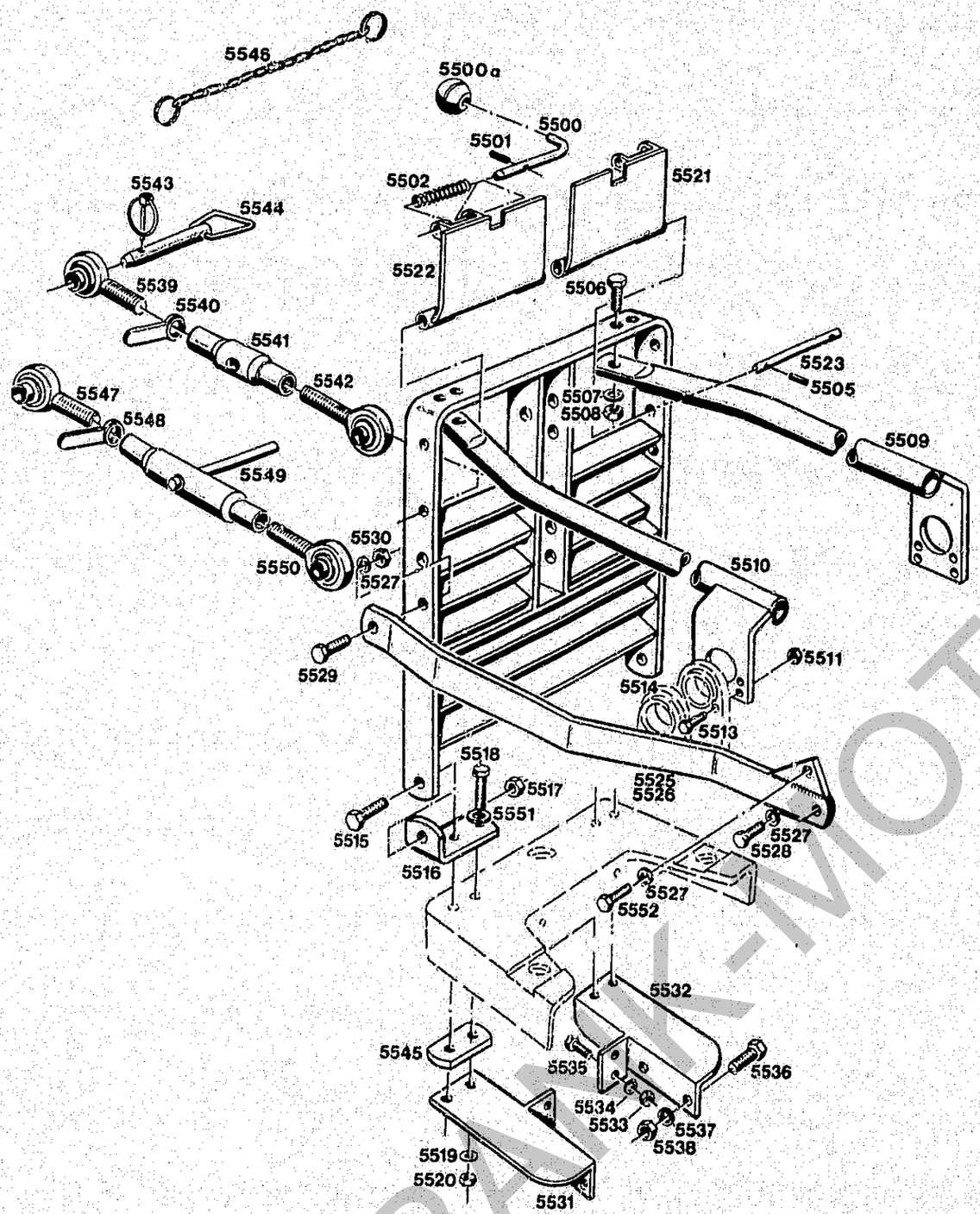

Bildtafel – table – No. 60 a

BILDTAFEL NR. 60a
FRONTSCHUTZ TYP 5234-20
SCHEINWERFERSCHUTZ TYP 5234-76

TABLE NO. 60a
RADIATOR GUARD TYPE 5234-20
HEADLIGHT GUARD TYPE 5234-76

Bild-Nr. Ill.No.	Bestell-Nr. Part No.		Benennung	Abm./Bemerk. Dimen./Remarks	Stück Pieces	Denomination
5532	111 554	5262 160 02 28	Zsb. Befestigungswinkel rechts	NL	1	Fixing angle, right
5533	011 590	DIN934M12	Sechskantmutter		4	Hexagon nut
5534	010 065	DIN137B12	Federscheibe		4	Lock washer
5535	011 540	DIN933M12x30	Sechskantschraube		4	Hexagon screw
5536	011 540	DIN933M12x30	Sechskantschraube		4	Hexagon screw
5537	010 065	DIN137B12	Federscheibe		4	Lock washer
5538	011 590	DIN934M12	Sechskantmutter		4	Hexagon nut
	114 411	A 060 A 65	ZSB. OBERER LENKER KURZ (best. aus Teilen 5539-5542)		1	UPPER LINK ARM SHORT (cons. of parts 5539-5542)
5539	114 412	A 066 01 17	Gelenkauge (M24)	Sonderzubehör	1	Ball socket
5540	114 415	A20 066 A 57	Griffmutter		1	Handle nut
5541	114 414	A 066 A 52	Spannhülse 150 lg.		1	Tension sleeve
5542	114 413	A 066 02 17	Gelenkauge (M24L)		1	Ball socket
5543	010 468	DIN11023-8	Klappstecker		2	Dowel pin
5544	111 756	6058 060 01 11	Zsb. Stecker	Ø19	2	Pin ass.
5545	111 552	5234 166 01 80	Unterlage	50x12x96	2	Base
5546	016 613	000 990 02 04	Zsb. Knotenkette (für 5543 und 5544)		2	Chain ass. (for 5543 and 5544)
	113 913	A20 060 B 65	ZSB. OBERER LENKER LANG (best. aus Teilen 5547-5550)	Ist im Lieferumfang Anbaurahmen III 5251-74 enthalten.	1	UPPER LINK ARM ASS. LONG (cons of 5547-5550)
5547	114 412	A 066 01 17	Gelenkauge (M24)		1	Ball socket
5548	114 415	A20 066 A 57	Griffmutter		1	Handle nut
5549	113 916	A20 066 B 52	Spannhülse	345 lg.	1	Tension sleeve
5550	113 915	A20 066 02 17	Gelenkauge (M24L)		1	Ball socket
5551	010 046	DIN125-10,5	Scheibe		4	Shim
5552	011 540	DIN933M12x30	Sechskantschraube		2	Hexagon screw

FRANK-MOTOR

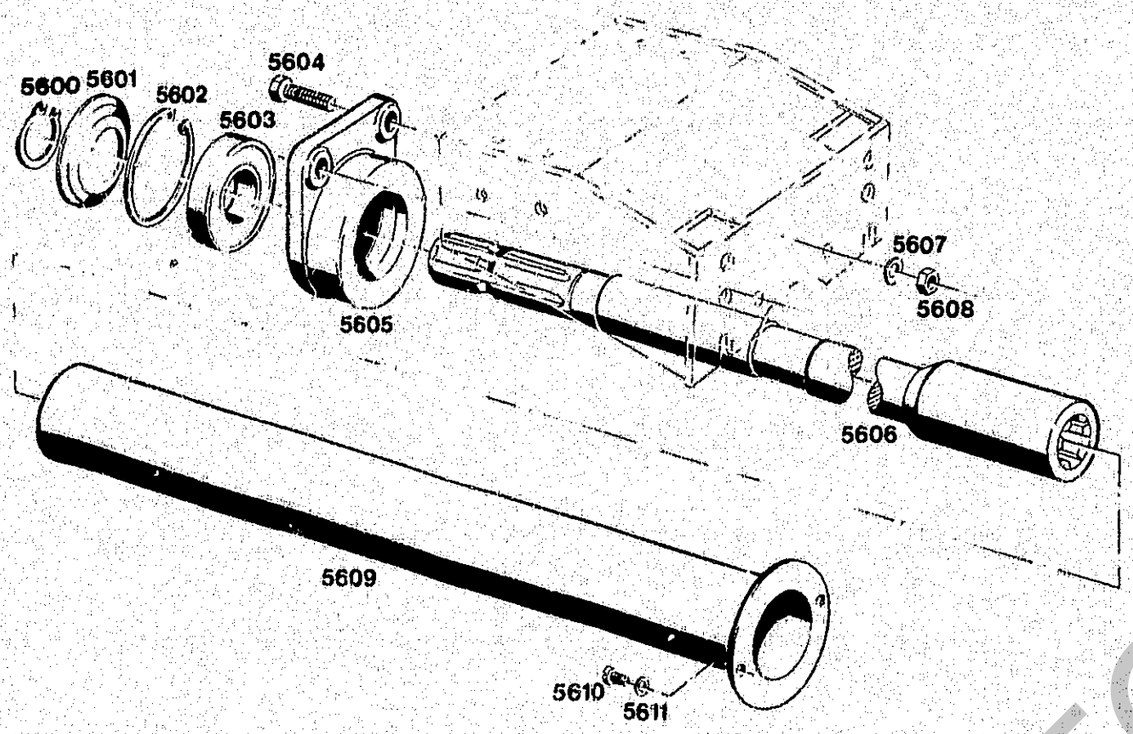

BILDTAFEL NR. 61
ZAPFWELLENVERLÄNGERUNG 5262-1

TABLE NO. 61
P.T.O. EXTENSION 5262-1

Bild-Nr. Ill.No.	Bestell-Nr. Part No.		Benennung	Abm./Bemerk. Dimen./Remarks	Stück Pieces	Denomination
*	5262-1		ZSB. ZAPFWELLENVERLÄNGERUNG KPL. (best. aus Teilen 5600-5611)		1	P.T.O. SHAFT EXTENSION ASS. CPL. (cons. of parts 5600-5611)
5600	010 146	DIN471-35x1,5	Sicherungsring		1	Circlip
5601	016 508	000 991 63 47	Abdeckscheibe	Ø35xØ71x1	1	Cover
5602	DIN472-72x2,5		Sicherungsring		1	Circlip
5603	010 273	DIN625-6207-2RS	Ring-Rillenlager	35x72x17	1	Deep-gr. ball bearing
5604	011 544	DIN933M12x40	Sechskantschraube		2	Hexagon screw
5605	109 534	5262 077 01 06	Lagergehäuse	GGG 40 ab FG. Nr.	1	Bearing housing (from chassis No. ....)
*5606	109 527	5262 070 02 61	Zsb. Zapfwellenverlängerung	Ø48x627	1	P.T.O. shaft extension ass.
5607	010 065	DIN137B12	Federscheibe		2	Lock washer
5608	011 590	DIN934M12	Sechskantmutter		2	Hexagon screw
5609	109 530	5262 070 01 62	Zsb. Schutzrohr	Ø100x533	1	Protection tube ass.
5610	010 020	DIN84M6x10	Zylinderschraube		2	Cylindrical screw
5611	011 742	DIN137B6	Federscheibe		2	Lock washer

* Bei Auslieferung nach England wird Zapfwellenverlängerung 109 529 (5262 070 04 61)(mit Evolventenfl.) eingebaut, Typ 5262-2.

* In case of stripment to Great Britain we wiel use p.t.o. extension 109 529, type 5262-2.

FRANK-MOTORSERVICE

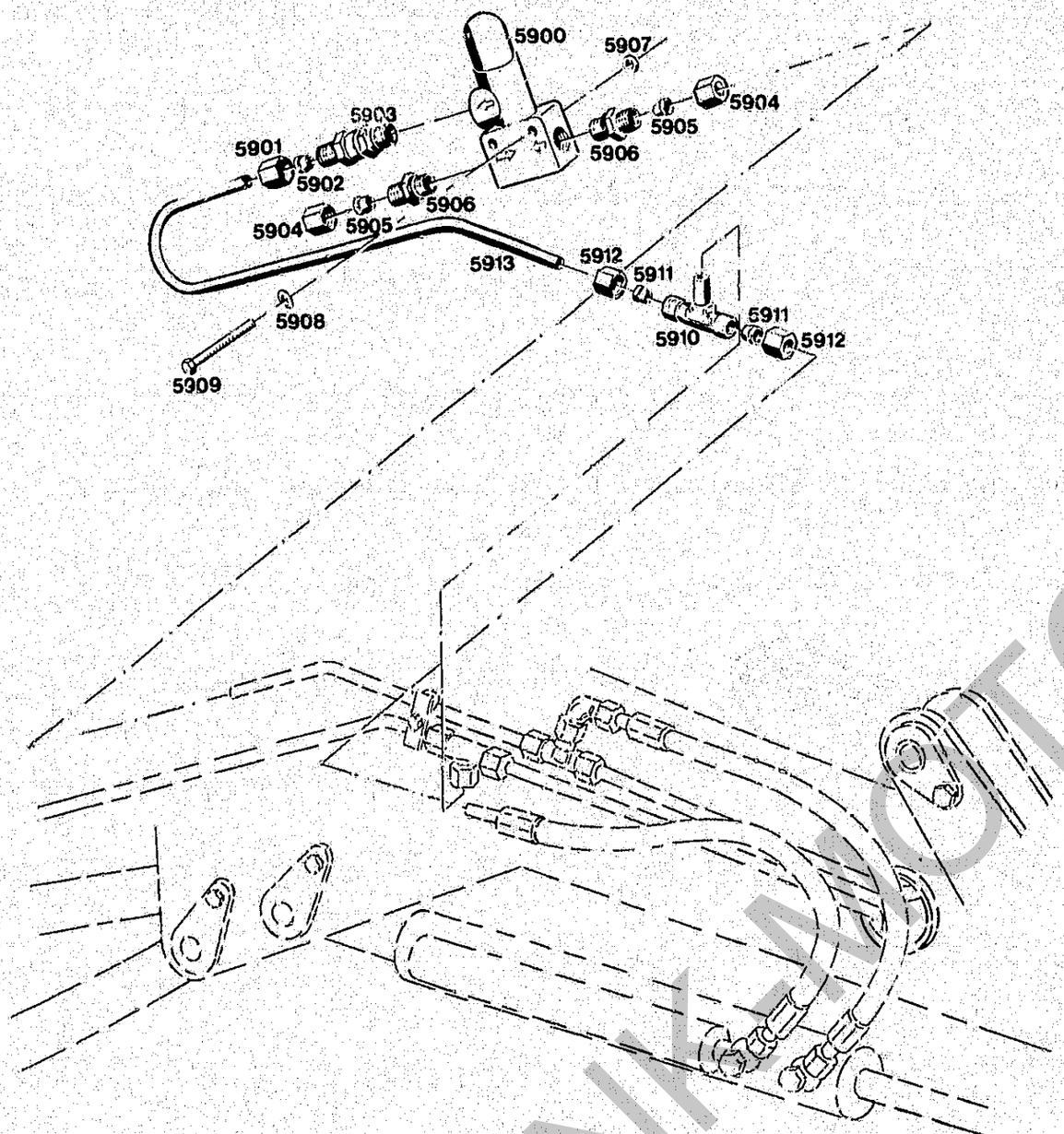

BILDTAFEL NR. 64
ÜBERDRUCKABSICHERUNG
TYP 5228-80

TABLE NO. 64
PRESSURE LIMITATION
TYPE 5228-80

Bild-Nr. Ill.No.	Bestell-Nr. Part No.		Benennung	Abm./Bemerk. Dimen./Remarks	Stück Pieces	Denomination
	5228-80		ZSB. ÜBERDRUCK-ABSICHERUNG (best. aus Teilen 5900-5913)		1	PRESSURE LIMITATION (cons. of parts 5900-5913)
5900	020 565	000 070 53 79	Druckbegrenzugsventil (250 bar)		1	Pressure limitation valve (250 bar)
5901	015 726	000 990 24 56	Überwurfmutter	M20x1,5	1	Lock nut
5902	015 751	000 990 22 57	Profilring	Ø12	1	Profile ring
5903	015 850	000 990 52 89	Einschraub-Rückschlagventil (mit Teilen 5901, 5902)		1	Relief valve (with parts 5901, 5902)
5904	015 725	000 990 23 56	Überwurfmutter	M18x1,5	2	Lock nut
5905	015 751	000 990 22 57	Profilring	Ø12	2	Profile ring
5906	015 835	000 990 01 89	Gerade-Einschraubverschraubung (mit Teilen 5904, 5905)	M18x1,5	2	Screw union straight (with parts 5904, 5905)
5907	010 051	DIN126-6,6	Scheibe		2	Shim
5908	011 742	DIN137B6	Federscheibe		2	Lock washer
5909	011 085	DIN931M6x50	Sechskantschraube		2	Hexagon screw
5910	015 896	000 990 12 94	T-Verschraubung (mit Teilen 5911, 5912)		1	T-union (with parts 5911, 5912)
5911	015 751	000 990 22 57	Profilring	Ø12	2	Profile ring
5912	015 725	000 990 23 56	Überwurfmutter	M18x1,5	2	Lock nut
5913	108 309	5228 078 01 65	Druckleitung	Ø12x1,5x450	1	Pressure pipe

FRANK-MOTOR GMBH

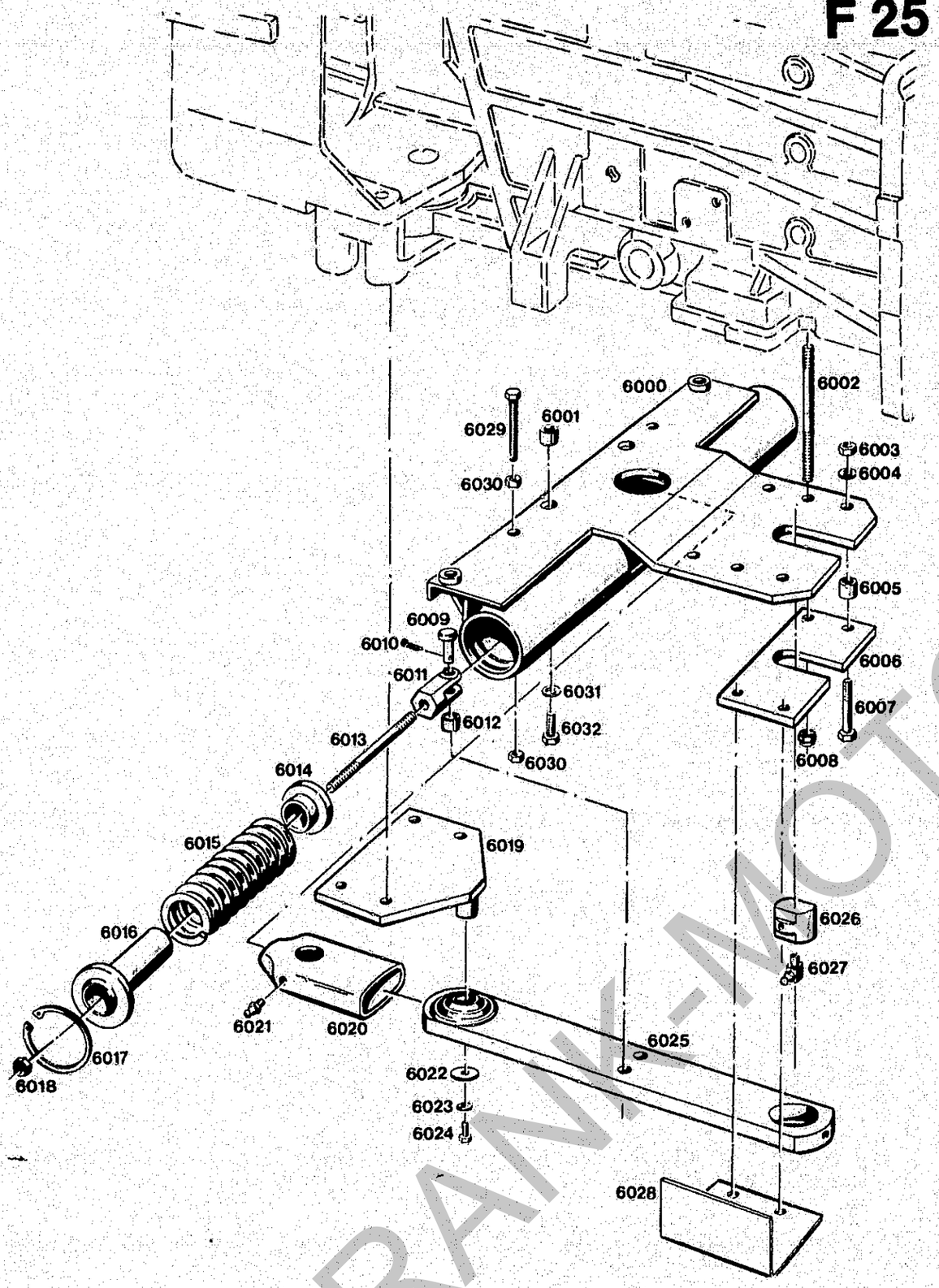

Bildtafel – table No. 65
Radlastausgleich Type Nr. 5234-23
Wheel stabilizer 5234-23

BILDTAFEL NR. 65
RADLASTAUSGLEICH TYP 5234-23

TABLE NO. 65
WHEEL STABILIZER TYPE 5234-23

Bild-Nr. Ill.No.	Bestell-Nr. Part No.		Benennung	Abm./Bemerk. Dimen./Remarks	Stück Pieces	Denomination
	5234-23		ZSB. RADLASTAUS-GLEICH (best. aus Teilen 6000-6028)		1	WHEEL STABILIZER (cons. of parts 6000-6028)
6000	119 069		Zsb. Halteplatte	NL	1	Retaining plate
6001	010 383	DIN7346-21x20	Spannstift		2	Tension pin
6002	016 123	000 990 67 39	Stiftschraube (an Stelle von Stift-schraube M12x90)	M12x120	2	Stud
6003	011 590	DIN934M12	Sechskantmutter		2	Hexagon nut
6004	010 065	DIN137B12	Federscheibe		2	Lock washer
6005	014 273	000 994 88 23	Distanzrohr	Ø13xØ24x17	2	Spacer tube
6006	108 139	4134 065 02 09	Stütze	90x8x185	1	Support
6007	011 114	DIN931M12x50	Sechskantschraube		2	Hexagon screw
6008	011 687	DIN985M12	Sechskantmutter s.		2	Hexagon nut
6009	015 980	000 991 41 31	Bundbolzen	Ø12x41,5	2	Collar bolt
6010	010 032	DIN94-3,2x20	Splint		2	Split pin
6011	108 143	4134 065 01 17	Gabelkopf	SW32x57	2	Clevis
6012	010 381	DIN7346-16x14	Spannstift		2	Tension pin
6013	011 647	DIN939M12x150	Stiftschraube		2	Stud
6014	108 154	4134 065 01 29	Federteller	Ø62x18	2	Spring basin
6015	015 531	000 992 47 02	Druckfeder	Ø62x197xØ11	2	Pressure spring
6016	108 124	4134 060 04 38	Zsb. Führungsrohr	Ø69x95	2	Guide tube ass.
6017	DIN472-70x2,5		Sicherungsring		2	Circlip
6018	011 687	DIN985M12	Sechskantmutter s.		2	Hexagon nut
6019	108 120	4134 060 03 26	Zsb. Halteplatte		1	Retaining plate
6020	013 975	000 999 12 21	Schrumpfschlauch	Ø70x125	1	Shrunk hose
6021	010 491	DIN71412AM8x1	Schmiernippel	AM8x1	1	Lubric. nipple
6022	015 671	000 991 09 40	Scheibe	Ø9xØ30x3	1	Shim
6023	010 063	DIN137B8	Federscheibe		1	Lock washer
6024	011 511	DIN933M8x20	10.9 Sechskantschraube		1	Hexagon screw
6025	108 130	4134 060 01 87	Zsb. Pendel	65x15x502	1	Pendulum ass.
6026	108 148	4134 065 04 21	Lagerbolzen	Ø40x35	1	Bearing bolt
6027	010 490	DIN71412CM8x1	Schmiernippel		1	Lubric. nipple
6028	108 175	4134 166 01 06	Schutzblech (an Stelle von Schutzblech 3017)	215x192x2	1	Guard (replacing guard 3017)
6029	011 546	DIN933M12x60	Sechskantschraube		1	Hexagon screw
6030	011 590	DIN934M12	Sechskantmutter		2	Hexagon nut
6031	010 067	DIN137B16	Federscheibe		2	Lock washer
6032	011 563	DIN933M16x45	Sechskantschraube		1	Hexagon screw

FRANK-MOTOR

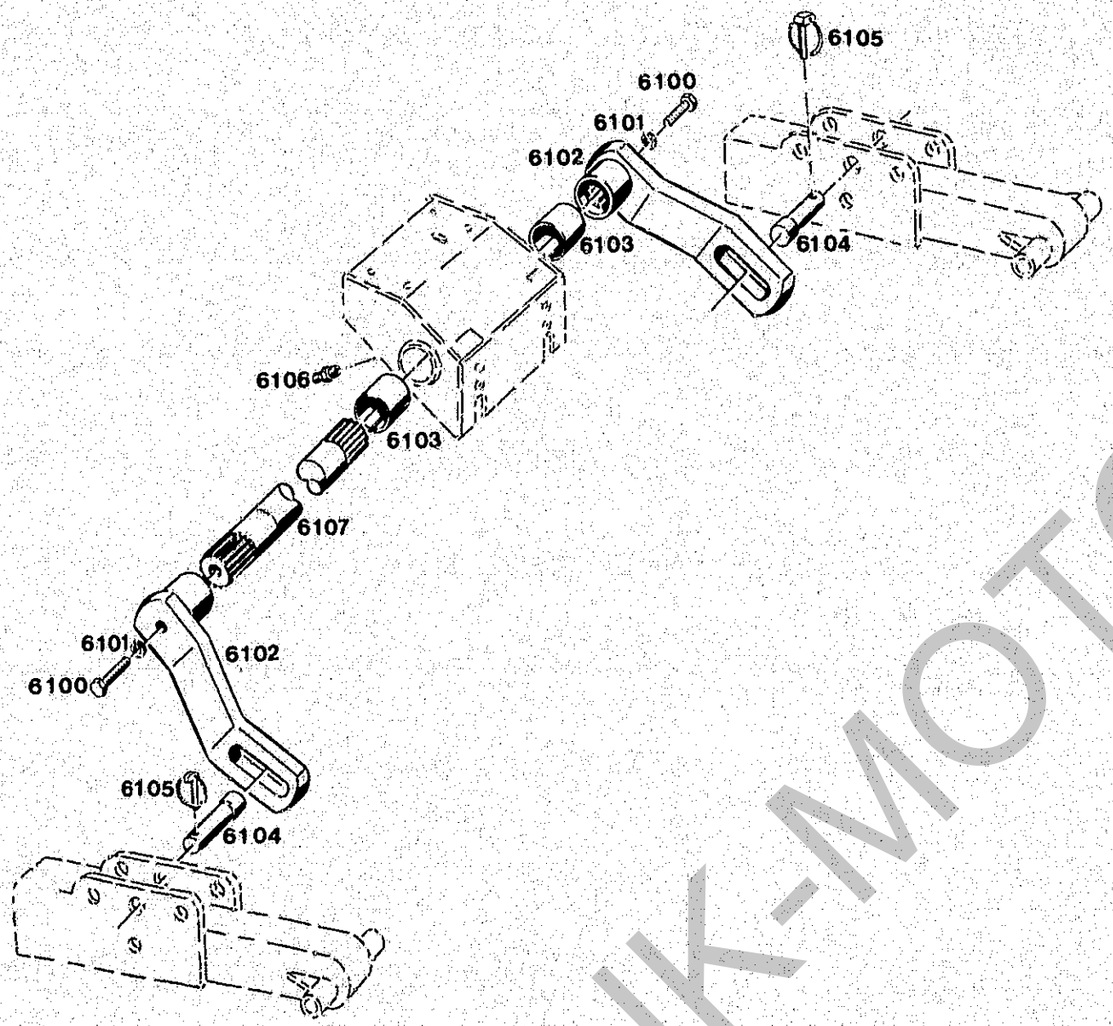

BILDTAFEL NR. 66
ZSB. PENDELSPERRE TYP 5251-76
FRONTAUSHEBUNG TYP 5251-1
ZSB. ABSTÜTZUNG FÜR FRONTAUSHEBUNG

TABLE NO. 66
PENDELUM LOCK COMPL. TYPE 5251-76
FRONT LIFT TYPE 5251-1
SUPPORT ASS. FOR FRONT LIFT

Bild-Nr. Ill.No.	Bestell-Nr. Part No.		Benennung	Abm./Bemerk. Dimen./Remarks	Stück Pieces	Denomination
	5251-76		ZSB. PENDELSPERRE		1	PENDELUM LOCK ASS.
6100	011 545	DIN933M12x45	Sechskantschraube		2	Hexagon screw
6101	010 057	DIN127A12	Federring		2	Lock washer
6102	111 521	5251 070 80 76	Zsb. Lenkerhebel		2	Control lever ass.
6103	014 243	000 994 48 23	Lagerbüchse		2	Bearing bush
6104	114 294	5251 078 80 15	Bundbolzen		2	Collar bolt
6105	010 468	DIN11023-8	Klappstecker		2	Pin
6106	010 491	DIN71412AM8x1	Schmiernippel		1	Lubrication nipple
6107	114 391	5251 078 80 23	Hubwelle	Ø45x380	1	Lifting shaft
	5251-1		FRONTAUSHEBUNG Zusatzteile für Golchert Frontaushebung siehe Bildtafel 18b. Ersatzteilliste für Frontaushebung von Firma Holder oder Firma Golchert anfordern. Fa. Golchert, Gottlieb-Daimler Str. 12 53879 Euskirchen Telefon: 02251/61435		1	FRONT LIFT Additional parts for Golchert front lift see table 18b. Please ask for a separate parts list for front lift.
	5251-75		ZSB. ABSTÜTZUNG FÜR FRONTAUSHEBUNG Zusatzgeräte: Auf besondere Bestellung für Frontaushebung Typ 5251-1 Ersatzteilliste für Abstützung von Firma Golchert anfordern. Fa. Golchert, Gottlieb-Daimler Str. 12 53879 Euskirchen Telefon: 02251/61435		1	SUPPORT ASS. FOR FRONT LIFT Additional unit for front lift type 5251-1 will be included if ordered. Parts for support supplied upon special request.

FRANK-MOTORGERÄTE

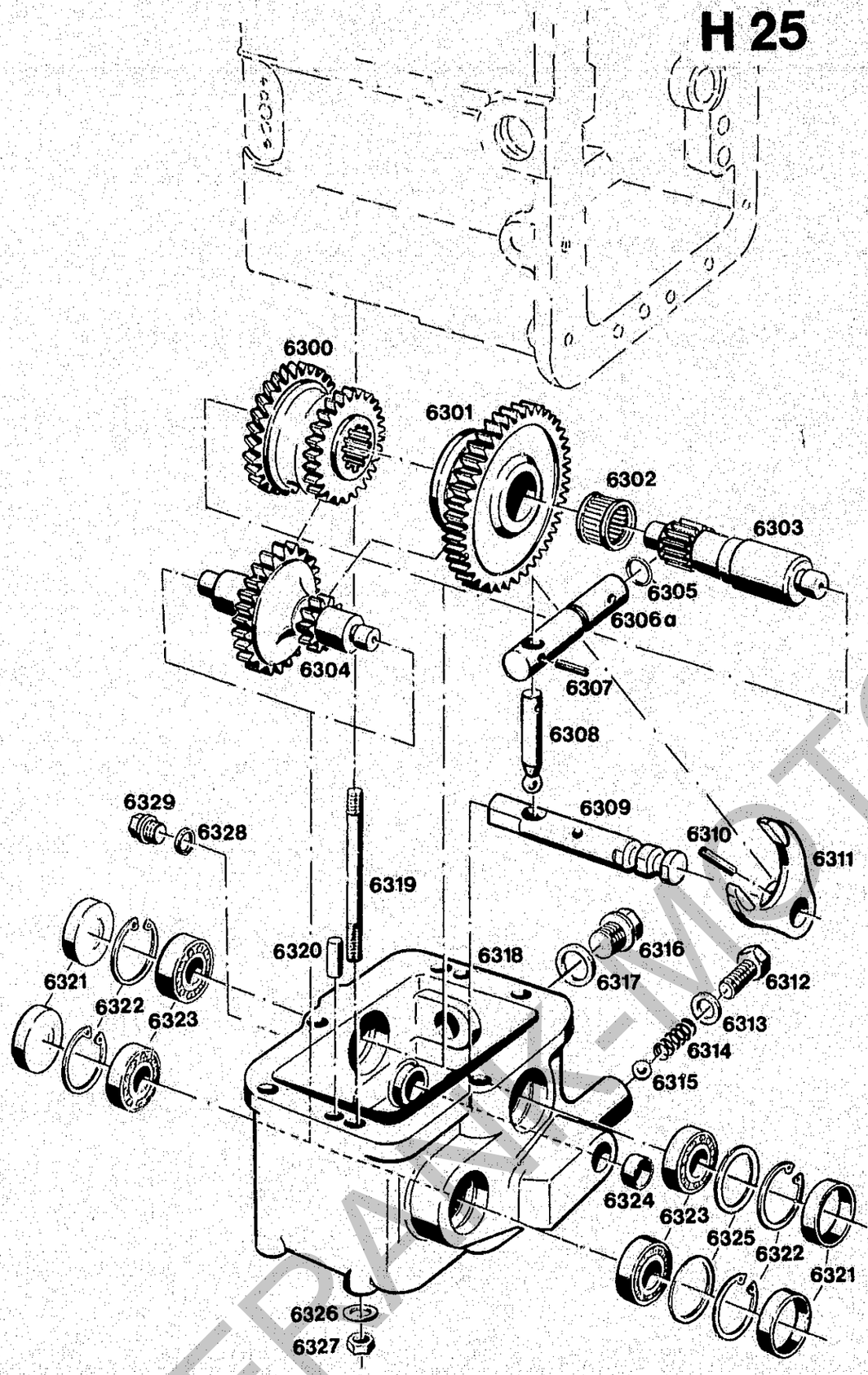

Bildtafel – table No. 67

BILDTAFEL NR. 67
KRIECHGANG TYP 5262-10

TABLE NO. 67
CREEP GEAR TYPE 5262-10

Bild-Nr. Ill.No.	Bestell-Nr. Part No.		Benennung	Abm./Bemerk. Dimen./Remarks	Stück Pieces	Denomination
	5261-10		ZSB. KRIECHGANG GRUNDGETRIEBE (best. aus Teilen der Tafel 67 u. 68a ohne Schaltstange)	Geschwindigkeit ca 470-560 m pro Stunde bei 2500 U/min Ersetzt 5264 mit Schaltstange	1	CREEP GEAR ASS. BASIC GEAR (cons. of parts table 67 a. 68a without selector rod) (replacing 5264 with selector rod)
6300	109 416	5264 073 80 03	Doppelzahnrad	Ø79,6x53	1	Twin gear
6301	109 418	5264 074 80 29	Schaltrad	Ø114,3x26	1	Selector gear
6302	012 796	000 997 75 58	Nadelhülse	30x37x26	1	Needle cage
6303	109 417	5264 074 80 18	Welle	Ø30x123	1	Shaft
6304	109 570	5264 073 80 01	Vorgelegewelle		1	Reduction gear shaft
6305	014 680	000 997 01 09	Ringdichtung	Ø12xØ20xØ4	1	Ring seal
6306	109 420	5264 075 01 12	Schaltfingerwelle (Ø20x87)	Eingebaut bis zur neuen Betätigung Tafel 68a.	1	Selector finger shaft (assembled until introduction of new version on table 68a)
6306a	122 041		Schaltfingerwelle (Ø20x128)	Eingebaut ab neuer Betätigung Tafel 68a.	1	Selector finger shaft (assembled from introduction of new version on table 68a)
6307	010 601	DIN1481-6x20	Spannstift		1	Tension pin
6308	108 505	A 082 A 27	Schaltfinger	Ø12x60	1	Selector finger
6309	109 419	5264 075 80 01	Schaltwelle	Ø20x128	1	Selector shaft
6310	010 376	DIN7343-6x32	Spiralstift		1	Spiral stud
6311	117 875	A10 075 01 06	Schaltgabel		1	Selector fork
6312	DIN933M12x20		Sechskantschraube		1	Hexagon screw
6313	012 714	000 997 04 30	Dichtung	Ø13xØ20x1,5	1	Gasket
6314	014 447	000 992 01 01	Druckfeder	Ø9,5x27xØ1,6	1	Spring
6315	010 698	DIN5401-10	Kugel		1	Ball
6316	011 039	DIN910M20x1,5	Verschlußschraube	Bei 5262-3 2 Stück	1	Bearing screw (2 pcs. in 5262-3)
6317	025 747	DIN7603A20x26AL	Flachdichtung	Bei 5262-3 2 Stück	1	Flat gasket (2 pcs. in 5262-3)
6318	109 533	5264 071 81 01	Gehäuse (mit Loctite 573 montiert)	Ab FG.Nr. .... mit Gewinde für Stopfen 4329.	1	Housing (assembled with Loctite 573) from chassis No. .... with thread for plug 4329)
	017 160	000 982 05 20	Loctite 573	50 ccm	1	Sealing compound (Loctite 573)
6319	011 633	DIN939M10x110	Stiftschraube		5	Stud
6320	010 004	DIN7-10x20	Zylinderstift	10m6x20	2	Set pin
6321	010 114	DIN443-36	Verschlußdeckel		4	Sealing cover
6322	DIN472-35x1,5		Sicherungsring		4	Circlip
6323	010 258	DIN625-6202	Ringrillenlager	15x35x11	4	Deep-groove ball bearing
6324	010 108	DIN443-20	Verschlußdeckel	Form A	1	Sealing cover
6325	013 608	000 991 32 40	Beilegscheibe	Ø34,5xØ26x0,2	n. B.	Shim
	013 609	000 991 33 40	Beilegscheibe	Ø34,5xØ26x0,5	n. B.	Shim
6326	010 064	DIN137B10x18	Federscheibe		5	Lock washer
6327	011 585	DIN934M10	Sechskantmutter		5	Hexagon nut
6328	DIN7603A22x27		Dichtring		1	Sealing ring
6329	010 407	DIN7604M22x1,5	Verschlußschraube		1	Sealing screw
	122 714		Anbauanleitung	f. Kriechgang	1	Assembly instructions for creep gear

FRAM-MOTOR GERÄTE

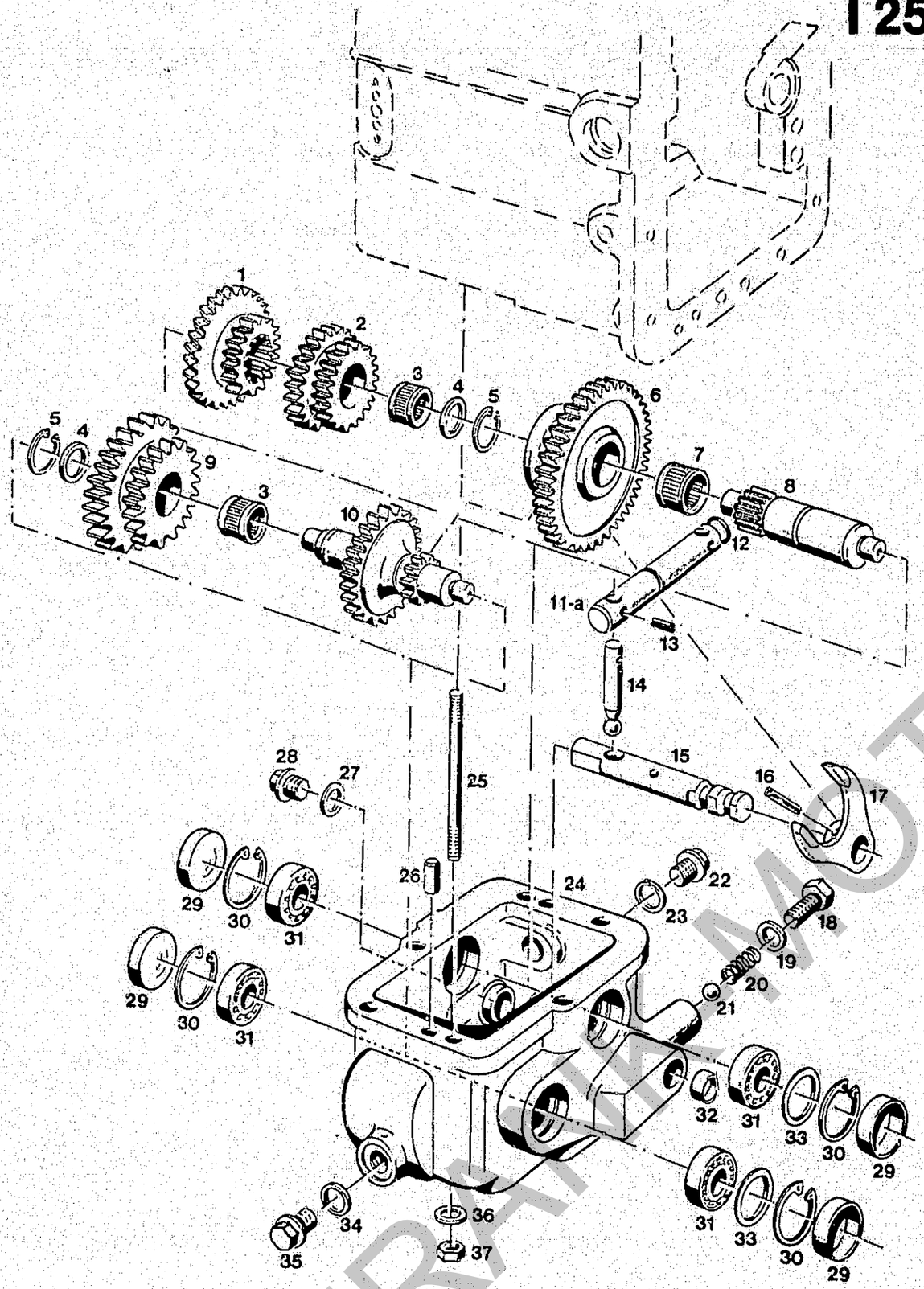

Kriechgang Typ 5262-11

Creep gear Type 5262-11

Bildtafel-table-No. 67a

BILDTAFEL NR. 67a
KRIECHGANG TYP 5262-11

TABLE NO. 67a
CREEP GEAR TYPE 5262-11

Bild-Nr. Ill.No.	Bestell-Nr. Part No.		Benennung	Abm./Bemerk. Dimen./Remarks	Stück Pieces	Denomination
	5262-11		ZSB. SUPERKRIECH-GANG GRUNDGETRIEBE (best. aus Teilen der Tafel 67a u 68a ohne Schaltstange)	Bei 2500 U/min bis ca. 200 m pro Stunde Ersetzt 5262-3 mit Schaltstange	1	SUPER CREEPING GEAR; BASIC GEAR (cons. of parts table no. 67a a. 68a without selector rod) at 2500 rpm up to approx. 200 m/h, replacing 5262-3 with selector rod
1	117 708	5262 073 01 03	Doppelzahnrad	Ø79,6x27,5	1	Twin gear
2	117 709	5262 073 02 03	Doppelzahnrad	Ø64,5x22	1	Twin gear
3	012 793	000 997 11 58	Nadelkäfig	Ø30xØ35x20	2	Needle cage
4	011 946	DIN988S30x42x2,5	Stützscheibe		2	Supporting shim
5	010 144	DIN471-30x1,5	Sicherungsring		2	Circlip
6	109 418	5264 074 80 29	Schaltrad	Ø114,3x26	1	Selector gear
7	012 796	000 997 75 58	Nadelhülse	Ø30xØ37x26	1	Needle cage
8	117 711	5262 074 01 18	Zahnradlagerwelle	Ø30x123	1	Gear bearing shaft
9	117 710	5262 073 03 03	Doppelzahnrad	Ø97,8x23	1	Twin gear
10	117 707	5262 073 01 01	Vorgelegewelle	Ø90,6x123	1	Intermediate shaft
11	109 420	5264 075 01 12	Schaltfingerwelle (Ø20x87)	Eingebaut bis zur neuen Betätigung Tafel 68a. Nicht austauschbar	1	Selector finger shaft (assembled up to new selector control table 68a) not interchangeable.
11a	122 041		Schaltfingerwelle (Ø20x128)	Eingebaut ab neuer Betätigung	1	Selector finger shaft (assembled from new control
12	014 680	000 997 01 09	Ringdichtung	Ø12x4	1	Ring seal
13	010 601	DIN1481-6x20	Spannstift		1	Tension pin
14	108 505	A 082 A 27	Schaltfinger	Ø12x60	1	Selector finger
15	109 419	5264 075 80 01	Schaltwelle	Ø20x128	1	Selector shaft
16	010 376	DIN7343-6x32	Spiralstift		1	Spiral stud
17	117 875	A10 075 01 06	Schaltgabel		1	Selector fork
18	011 537	DIN933M12x20	Sechskantschraube		1	Hexagon screw
19	012 714	000 997 04 30	Dichtung	Ø13xØ20x1,5	1	Gasket
20	014 447	000 992 01 01	Druckfeder	Ø9,5x27xØ1,6	1	Spring
21	010 698	DIN5401-10V	Kugel		1	Ball
22	011 039	DIN910M20x1,5	Verschlußschraube		1	Sealing screw
23	010 397	DIN7603A20x26CU	Flachdichtung		1	Flat gasket
24	117 705	5262 071 01 01	Gehäuse	mit Loctite 573 montieren	1	Housing (assemble w. sealing compound 573)
25	011 633	DIN939M10x110	Stiftschraube		5	Stud
26	010 004	DIN7-10x20	Zylinderstift	10m6x20	2	Set pin
27	010 401	DIN7603A22x27CU	Dichtring		1	Sealing ring
28	010 407	DIN7604M22x1,5	Verschlußschraube		1	Sealing plug
29	010 114	DIN443-36	Verschlußdeckel		4	Sealing cover
30	010 159	DIN472-35x1,5	Sicherungsring		4	Circlip
31	010 258	DIN625-6202	Ringrillenlager		4	Deep-groove ball bearing
32	010 108	DIN443-20	Verschlußdeckel		1	Sealing cover
33	013 608	000 991 32 40	Beilegscheibe	Ø26xØ34,5x0,2	n. B.	Shim
	013 609	000 991 33 40	Beilegscheibe	Ø26xØ34,5x0,5	n. B.	Shim

FRAM MOTORS

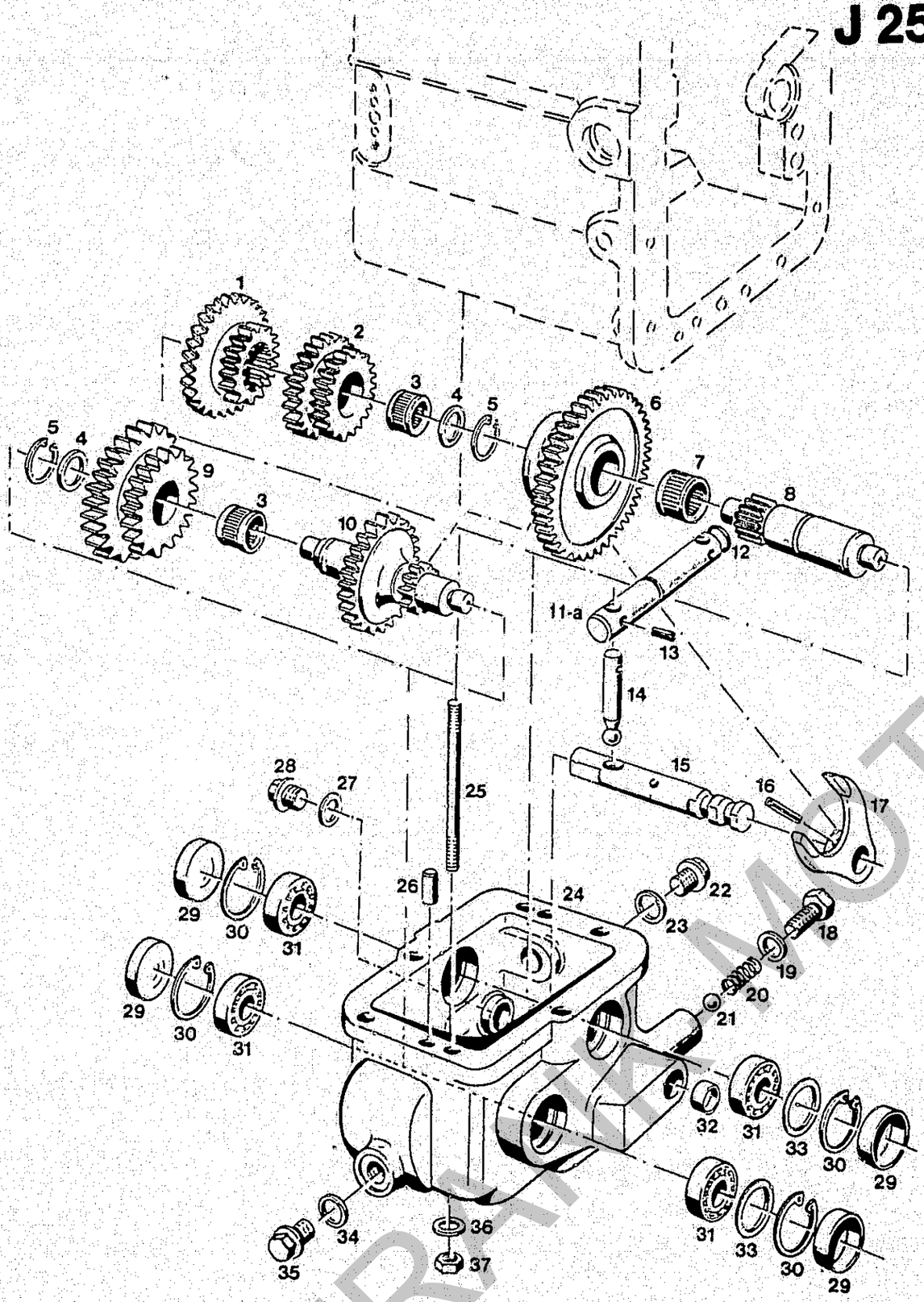

Kriechgang Typ 5262-11
Creep gear Type 5262-11
Bildtafel-table-No. 67a

BILDTAFEL NR. 67a
KRIECHGANG TYP 5262-11

TABLE NO. 67a
CREEP GEAR TYPE 5262-11

Bild-Nr. Ill.No.	Bestell-Nr. Part No.		Benennung	Abm./Bemerk. Dimen./Remarks	Stück Pieces	Denomination
34	010 397	DIN7603A20x26CU	Flachdichtung		1	Flat gasket
35	011 039	DIN910M20x1,5	Verschlußschraube		1	Sealing screw
36	010 064	DIN137B10x18	Federscheibe		5	Lock washer
37	011 585	DIN934M10	Sechskantmutter		5	Hexagon nut
	122 714		Anbauanleitung	f. Kriechgang	1	Assembly instructions for creep gear
	017 160	000 982 05 20	Loctite 573	50 ccm	1	Sealing compound (Loctite 573)

FRANK MOTOR

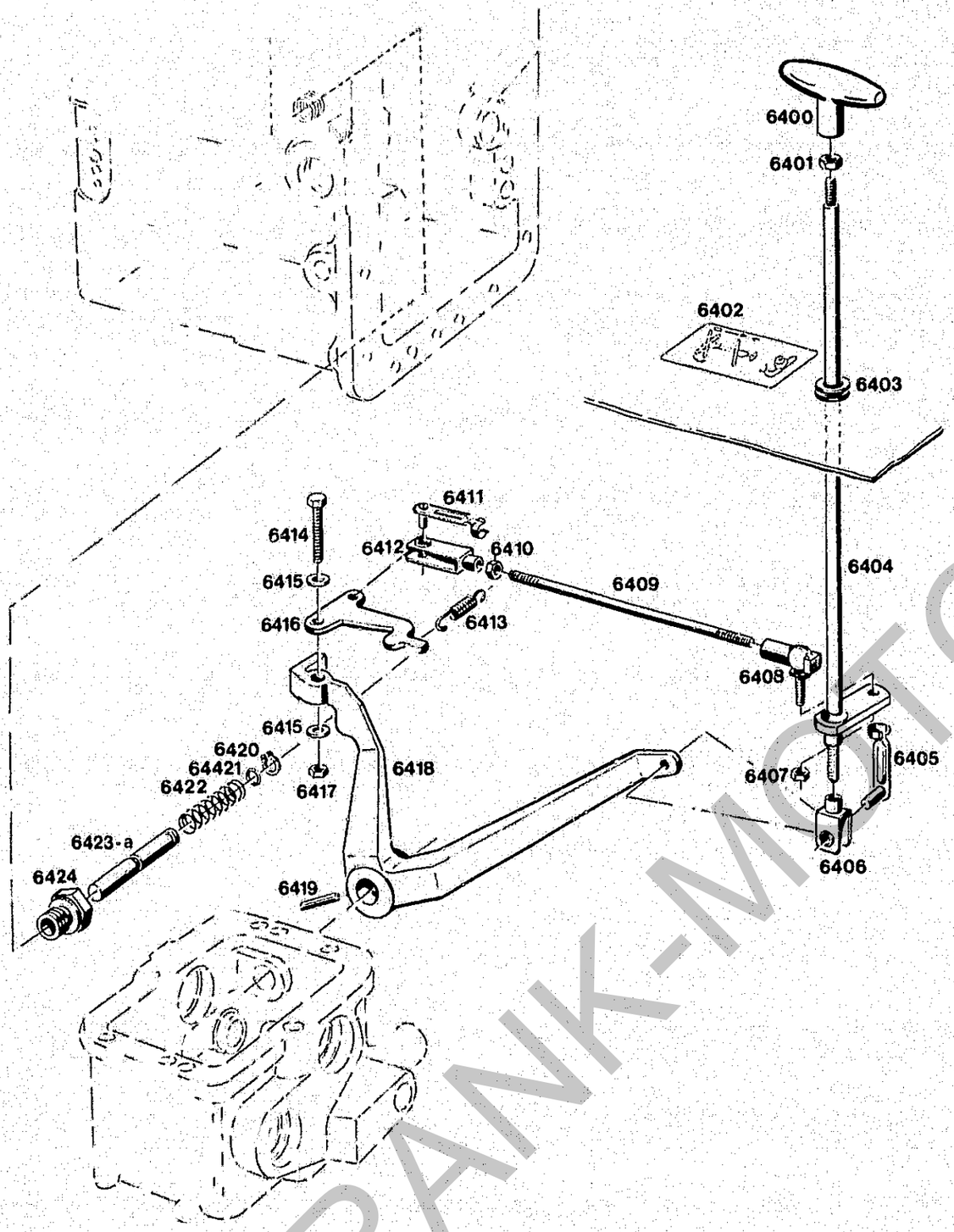

Bildtafel – table No. 68
Eingebaut bis 1986

BILDTAFEL NR. 68
SCHALTGESTÄNGE FÜR KRIECHGANG
BIS ENDE 1986

TABLE NO. 68
SELECTOR LINKAGE FOR CREEP GEAR
UNTIL END 1986

Bild-Nr. Ill.No.	Bestell-Nr. Part No.		Benennung	Abm./Bemerk. Dimen./Remarks	Stück Pieces	Denomination
6400	013 939	000 999 05 02	Handgriff	M8	1	Handle grip
6401	011 579	DIN934M8	Sechskantmutter		1	Hexagon nut
6402	019 848	000 001 08 01	Schaltschild	50x80	1	Selector diagramme
6403	014 780	000 997 19 14	Gummitülle	Ø24x9	1	Rubber socket
6404	109 544	5264 070 01 35	Zsb. Schaltstange	NL	1	Selector rod ass.
6405	013 534	000 990 08 26	ES-Bolzen	ES8x32	1	ES-bolt
6406	016 622	000 990 03 19	Gabelkopf	G8x32	1	Clevis
6407	011 577	DIN934M6	Sechskantmutter		1	Hexagon nut
6408	016 618	000 990 01 18	Winkelgelenk	M6	1	Angle joint
6409	016 118	000 990 61 39	Stiftschraube	Ø5,8x206	1	Stud
6410	011 577	DIN934M6	Sechskanmutter		1	Hexagon nut
6411	016 642	000 990 06 26	ES-Bolzen	ES6x24	1	ES-bolt
6412	016 620	000 990 01 19	Gabelkopf	G6x24	1	Clevis
6413	015 569	000 992 44 12	Zugfeder		1	Draw spring
6414	011 521	DIN933M8x40	Sechskantschraube		1	Hexagon screw
6415	010 044	DIN125-8,4	Scheibe	A8,4	2	Shim
6416	109 545	5264 075 01 05	Schaltfinger		1	Selector finger
6417	011 935	DIN985M8	Sechskantmutter SS.		1	Hexagon nut
6418	109 547	5264 075 01 13	Schalthebel		1	Selector lever
6419	010 376	DIN7343-6x32	Spiralstift		1	Spiral stud
6420	010 133	DIN471-12x1	Sicherungsring		1	Circlip
6421	014 703	000 997 25 09	Ringdichtung	Ø8xØ12x2	1	Ring seal
6422	013 654	000 992 41 01	Druckfeder	Ø15xØ46xØ1,25	1	Pressure spring
6423	109 549	5264 075 01 14	Sicherungsbolzem (Ø12x67)	Nur für A60 bis FG.Nr. 5200 220	1	Locking bolt (only for A60 up to chassis No. 5200 220)
6423a	109 421	5264 075 80 14	Sicherungsbolzen (Ø12x67)	A60 ab FG.Nr. 5200 221. Für A62/A65/C65 ab Serienbeginn	1	Locking bolt (A60 from chassis No. 5200 221 A62/A65/ C65 from start of series production)
6424	016 654	000 990 28 29	Führungsschraube		1	Guide screw

Neue Betätigungsteile siehe Bildtafel 68a.
Umbau nicht vorgesehen.

New version of operation parts see on table 68a.
Modification not intended.

FRANK-MOTOR-RETTE

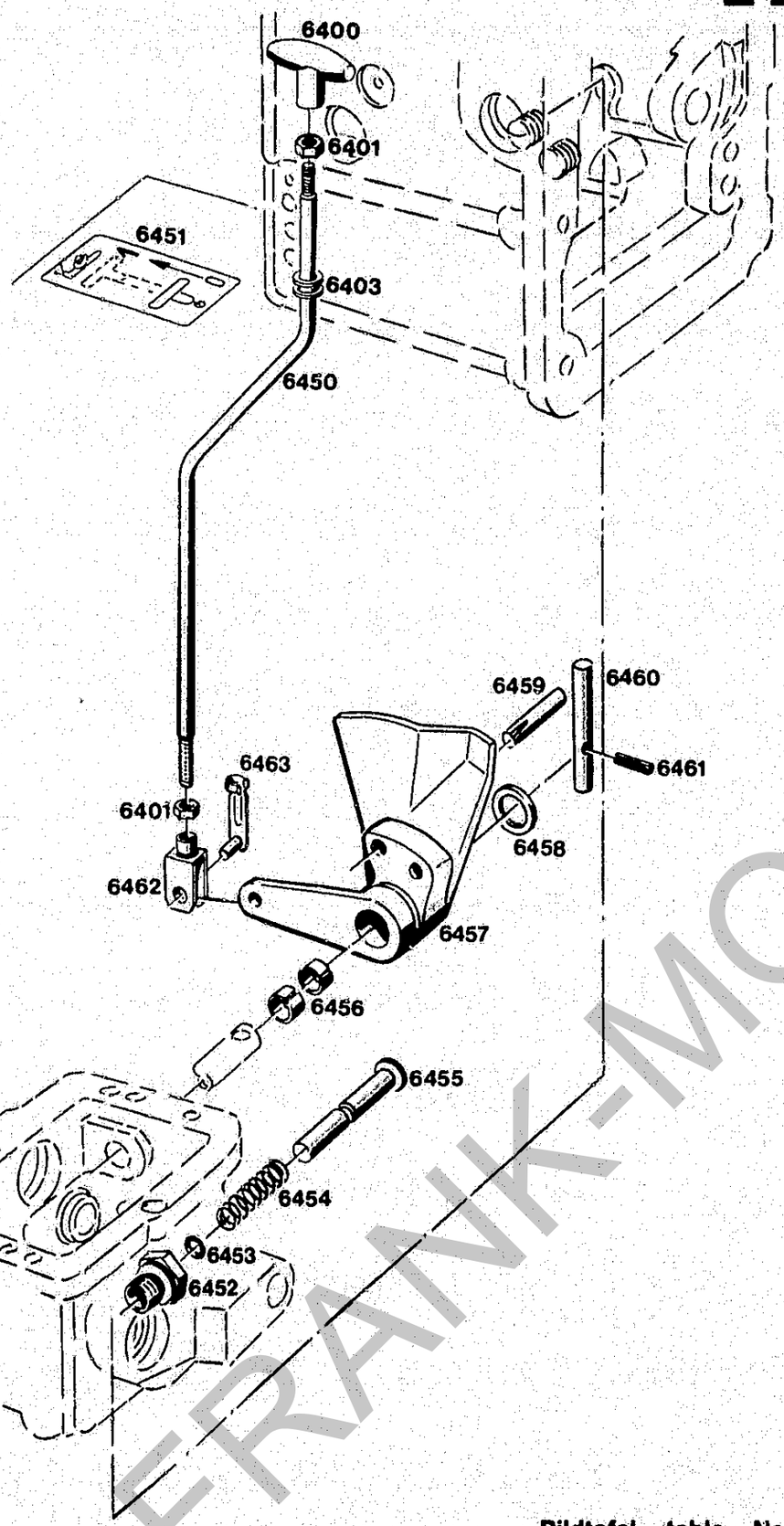

BILDTAFEL NR. 68a
SCHALTGESTÄNGE FÜR KRIECHGANG
AB ENDE 1986

TABLE NO. 68a
SELECTOR ROD FOR CREEP GEAR
FROM END 1986

Bild-Nr. Ill.No.	Bestell-Nr. Part No.		Benennung	Abm./Bemerk. Dimen./Remarks	Stück Pieces	Denomination
6400	013 939	000 999 05 02	Handgriff	M8	1	Handle grip M8
6401	011 579	DIN934M8	Sechskantmutter		1	Hexagon nut
6403	014 780	000 997 19 14	Gummitülle		1	Rubber socket
6450	5262-70		SCHALTSTANGE (Ø12x478)	E. 122 042	1	SELECTOR ROD
6451	122 317		Schaltschild	50x80	1	Selector diagram
6452	016 654	000 990 28 29	Führungsschraube		1	Guide screw
6453	014 703	000 997 25 09	Ringdichtung		1	Ring seal
6454	013 654	000 992 41 01	Druckfeder	Ø15x46x1,25	1	Pressure spring
6455	122 040		Sicherungsbolzen	Ø15x68	1	Locking bolt
6456	014 254	000 994 66 23	Lagerbüchse	Ø22x23x15	2	Bearing bush
6457	121 265		Schalthebel	140x42	1	Selector lever
6458	015 627	000 991 17 39	Beilegscheibe	Ø20,5x28x0,5	1	Shim
6459	010 544	DIN1472-10x36	Paßkerbstift		2	Key
6460	122 039		Mitnehmer	Ø12x68	1	Follower
6461	010 601	DIN1481-6x20	Spannstift		1	Tension pin
6462	016 622	000 990 03 19	Gabelkopf		1	Clevis
6463	013 534	000 990 08 26	ES-Bolzen	8x32	1	ES-bolt
	122 325		Skizze für Bohrung Schaltstange	A62, A65, C65	1	Drawing for bearing of selector rod

FRANK-MOTOR ERSATZTEILE

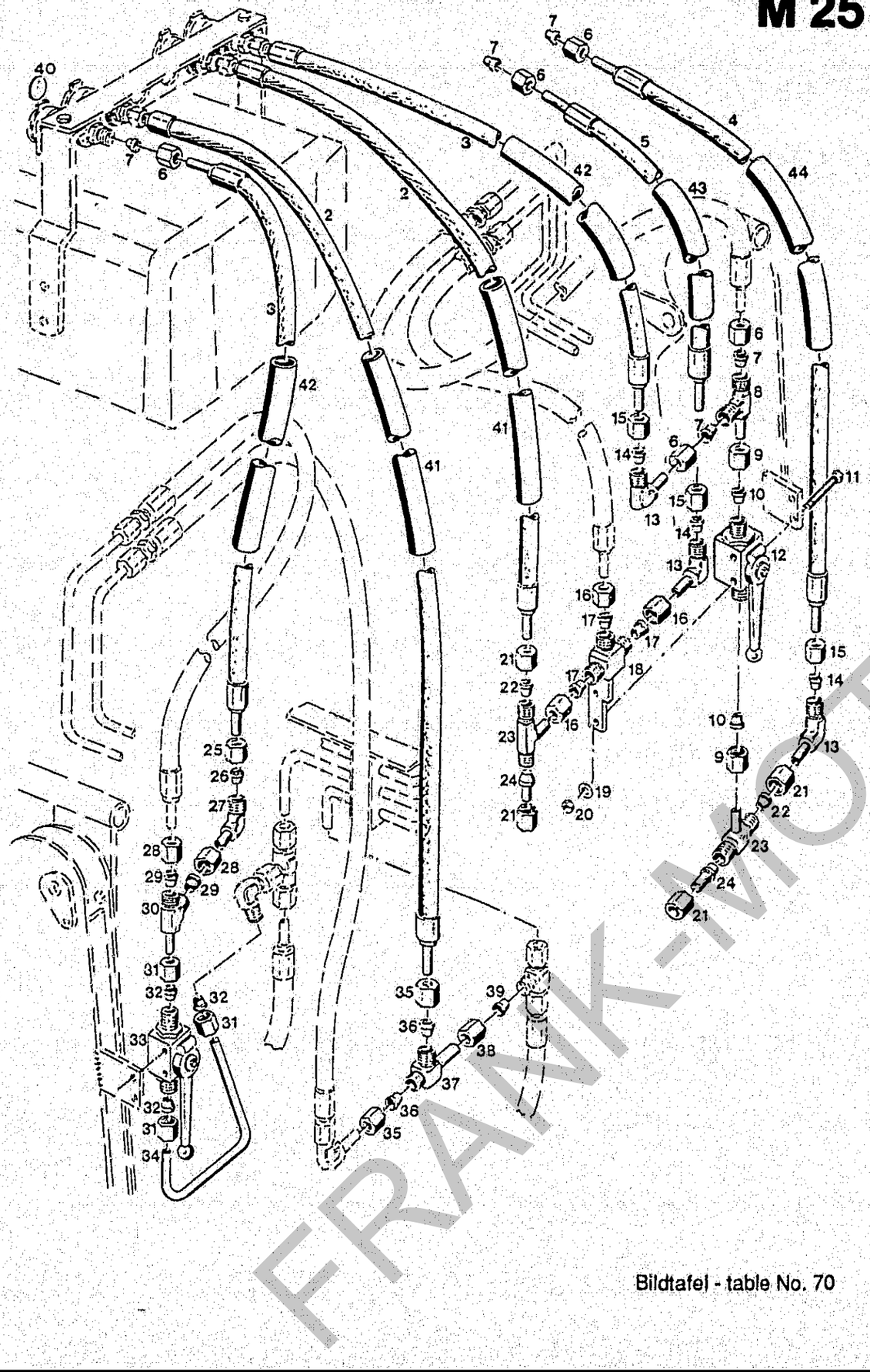

Bildtafel - table No. 70

BILDTAFEL NR. 70
KOMBINATIONSBAUSATZ TYP 5280-9

TABLE NO. 70
COMBINATION KIT COMPLETE TYPE 5280-9

Bild-Nr. Ill.No.	Bestell-Nr. Part No.		Benennung	Abm./Bemerk. Dimen./Remarks	Stück Pieces	Denomination
	5280-9		ZSB.KOMBINATIONS-BAUSATZ (best. aus Teilen der Tafel 26)		1	COMBINATION KIT COMPL. (cons. of parts on table 26)
2	023 332		Höchstdruckschlauch	Ø12x700 lang	2	High-pressure hose
3	019 301	000 078 61 89	Höchstdruckschlauch	Ø12x615 lang	2	High-pressure hose
4	023 854		Höchstdruckschlauch	Ø12x520 lang	1	High-pressure hose
5	024 148		Höchstdruckschlauch	Ø12x460 lang	1	High-pressure hose
6	015 725	000 990 23 56	Überwurfmutter	M18x1,5	8	Lock nut
7	015 751	000 990 22 57	Profilring	Ø12	8	Profile ring
8	015 897	000 990 62 94	Einstellbare L-Ver-schraubung (mit Teilen 6 u. 7)	f. Ø12	1	Adjustable L-union (with parts 6 and 7)
9	015 725	000 990 23 56	Überwurfmutter	M18x1,5	2	Lock nut
10	015 751	000 990 22 57	Profilring	Ø12	2	Profile ring
11	011 085	DIN931M6x50	Sechskantschraube		4	Hexagon screw
12	023 855		Zsb. Kugelhahn		1	Shut-off cock ass.
13	025 118		Einstellb. Winkel-verschraubung (mit Teilen 14 u. 15)	SV, f. Ø12	3	Adjustable screw union (with parts 14 and 15)
14	015 751	000 990 22 57	Profilring	Ø12	3	Profile ring
15	015 725	000 990 23 56	Überwurfmutter	M18x1,5	3	Lock nut
16	015 725	000 990 23 56	Überwurfmutter	M18x1,5	3	Lock nut
17	015 751	000 990 22 57	Profilring	Ø12	3	Profile ring
18	119 364		Zsb. T-Verschraubung (mit Teilen 16 u. 17)	NL, f. Ø12	1	T-union (with parts 16 and 17)
19	011 742	DIN137B6	Federscheibe		4	Lock washer
20	011 577	DIN934M6	Sechskantmutter		4	Hexagon nut
21	015 725	000 990 23 56	Überwurfmutter	M18x1,5	4	Lock nut
22	015 751	000 990 22 57	Profilring	Ø12	2	Profile ring
23	025 120		Einstellb. T-Ver-schraubung (mit Teilen 21 u.22)	SV, f. Ø12	2	Adjustable T-union (with parts 21 and 22)
24	015 893	000 990 12 93	Verschlußstopfen	f. Ø12	2	Sealing plug
25	015 725	000 990 23 56	Überwurfmutter	M18x1,5	1	Lock nut
26	015 751	000 990 22 57	Profilring	Ø12	1	Profile ring
27	025 118		Einstellb. Winkel-verschraubung (mit Teilen 25 u. 26)	SV, f. Ø12	1	Adjustable screw union (with parts 25 and26)
28	015 725	000 990 23 56	Überwurfmutter	M18x1,5	2	Lock nut
29	015 751	000 990 22 57	Profilring	Ø12	2	Profile ring
30	015 897	000 990 62 94	Einstellb. L-Ver-schraubung (mit Teilen 28 u. 29)	f. Ø12	1	Adjustable L-union (with parts 28 and 29)
31	015 725	000 990 23 56	Überwurfmutter	M18x1,5	2	Lock nut
32	015 751	000 990 22 57	Profilring	Ø12	2	Profile ring
33	023 855		Zsb. Kugelhahn		1	Shut-off cock ass.
34	119 361		Druckleitung	Ø12x1,5x368	1	Pressure pipe
35	015 725	000 990 23 56	Überwurfmutter	M18x1,5	2	Lock nut
36	015 751	000 990 22 57	Profilring	Ø12	2	Profile ring
37	015 897	000 990 62 94	Einstellb. L-Ver-schraubung (mit Teilen 35 u. 36)	f. Ø12	1	Adjustable L-union (with parts 35 and 36)

FRANK-MOTO

Zubehör

Spaltenverzeichnis

		Zeile Spalte
Tafel 70	Kombinationsbausatz Typ 5280-9	M 25 - B 28
Tafel 72	Kotflügel vorn Typ 5234-29/-30/-31	C 27 - C 28

Accessories

Column contents

		Line columns
Table 70	Combination kit complete Type 5280-9	M 25 - B 28
Table 72	Front fender Type 5234-29/-30/-31	C 27 - C 28

FRANK-MOTORGERAETE

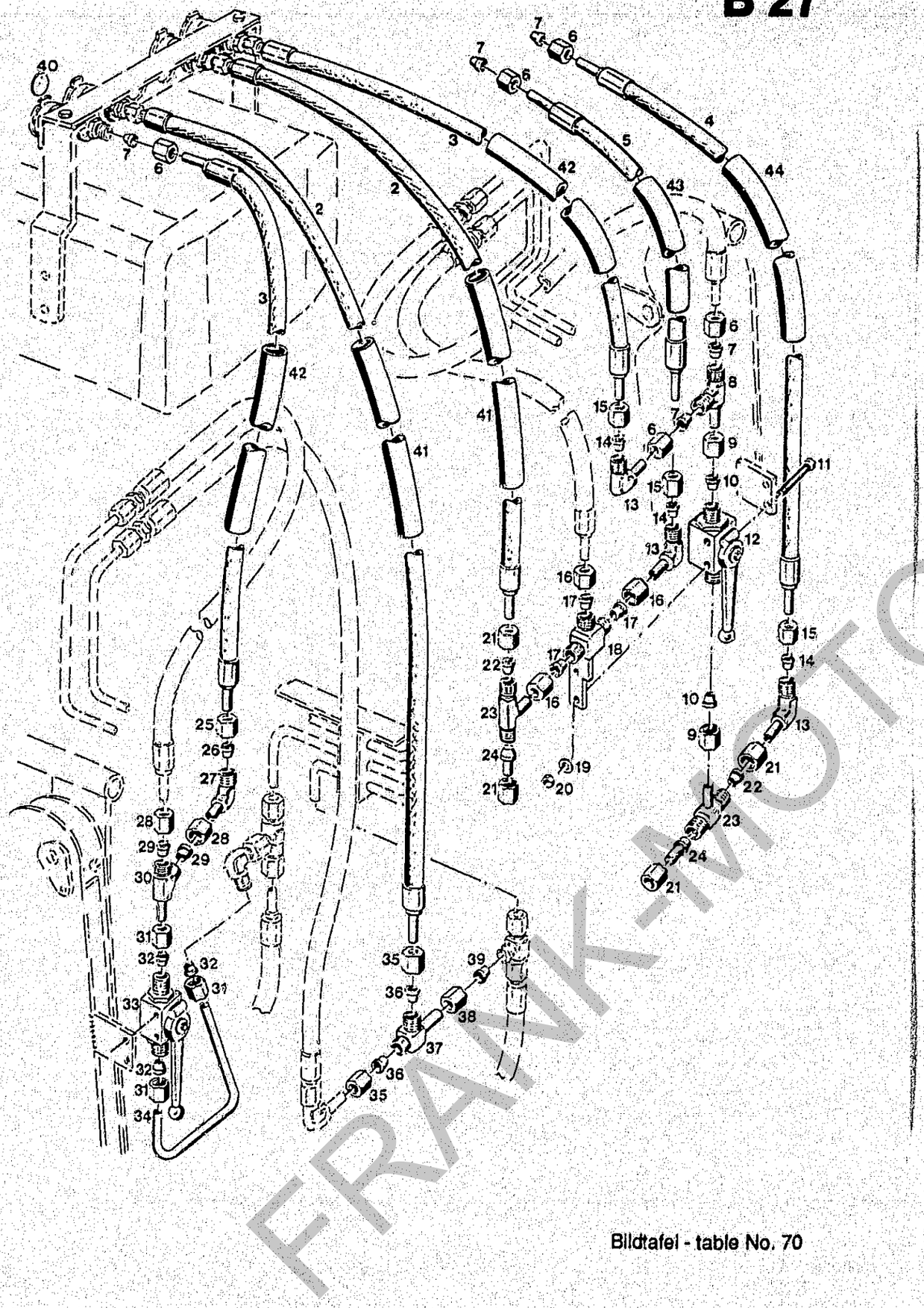

BILDTAFEL NR. 70
KOMBINATIONSBAUSATZ TYP 5280-9

TABLE NO. 70
COMBINATION KIT COMPLETE TYPE 5280-9

Bild-Nr. Ill.No.	Bestell-Nr. Part No.		Benennung	Abm./Bemerk. Dimen./Remarks	Stück Pieces	Denomination
38	015 725	000 990 23 56	Überwurfmutter	M18x1,5	2	Lock nut
39	015 751	000 990 22 57	Profilring	Ø12	2	Profile ring
40	023 418		Aufkleber weiß	Ø20	n. B.	Sticker white
	023 419		Aufkleber gelb	Ø20	n. B.	Sticker yellow
	023 421		Aufkleber blau	Ø20	n. B.	Sticker blue
41	026 624	DIN40621B22x1,2x700	Isolierschlauch	700 lang	2	Insulating hose
42	026 623	DIN40621B22x1,2x615	Isolierschlauch	615 lang	2	Insulating hose
43	026 621	DIN40621B22x1,2x460	Isolierschlauch	460 lang	1	Insulating hose
44	026 622	DIN40621B22x1,2x520	Isolierschlauch	520 lang	1	Insulating hose

FRANK-MOTOR

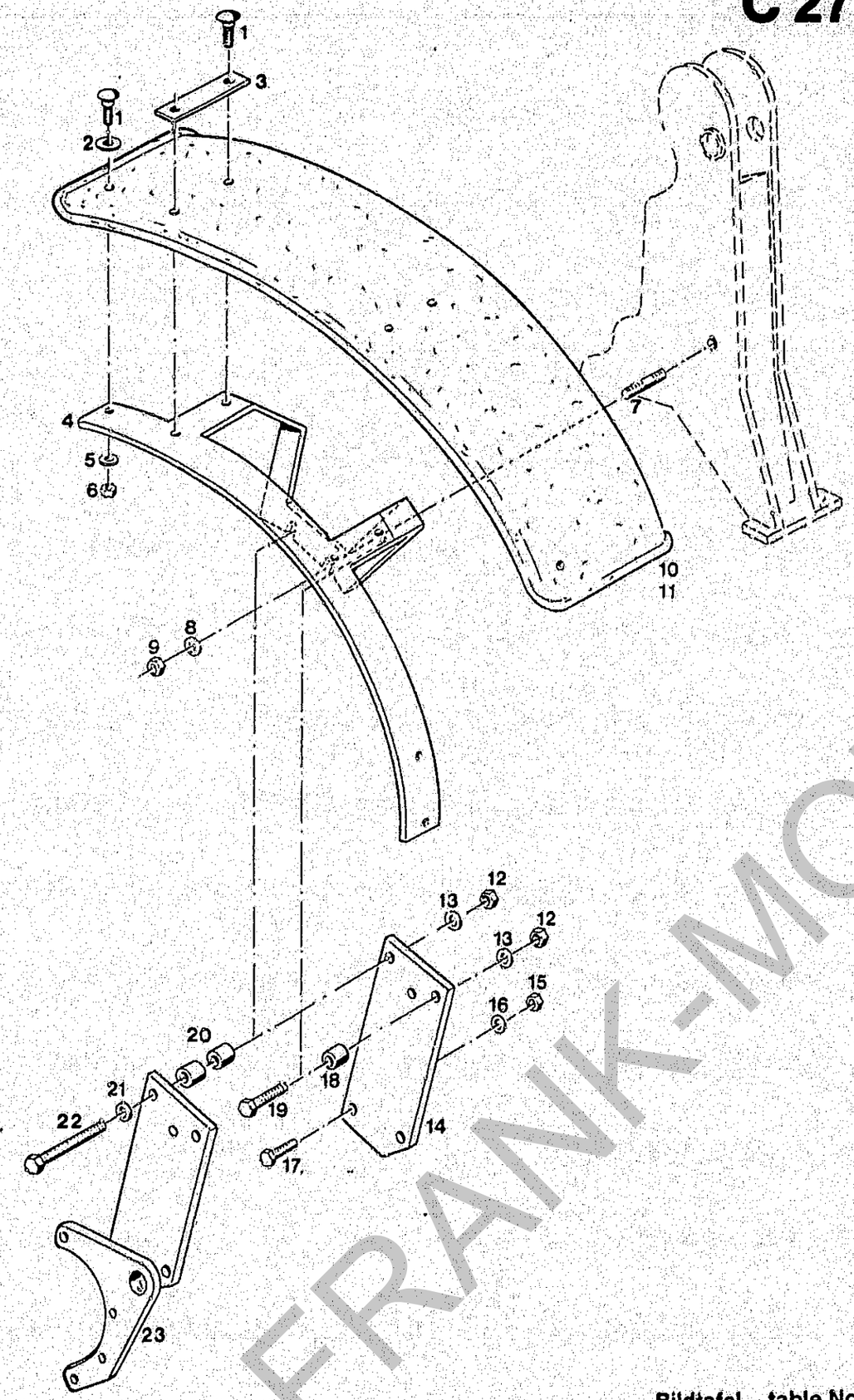

BILDTAFEL NR. 72
KOTFLÜGEL VORN
TYP 5234-29/-30/-31

TABLE NO. 72
FRONT FENDER
TYPE 5234-29/-30/-31

Bild-Nr. Ill.No:	Bestell-Nr. Part No.		Benennung	Abm./Bemerk. Dimen./Remarks	Stück Pieces	Denomination
	5234-29		ZSB. KOTFLÜGEL VORN BREIT (best. aus Teilen 1-6, 10 und 12-23)	Für Bereifungen 12,5/80-20, 14,5R20 400/55-22,5	1	FRONT FENDER WIDE COMPL. (cons. of parts 1-6, 10 and 12-23)
	5234-30		ZSB. KOTFLÜGEL VORN SCHMAL (best. aus Teilen 1-6 und 11-23)	Für Bereifungen 9,5-24, 11,2-24	1	FRONT FENDER SMALL COMPL. (cons. of parts 1-6 and 11-23)
	5234-31		ZSB. KOTFLÜGEL VORN BREIT (best. aus Teilen 1-10)	Für Maschinen mit Frontlader (ohne Absetzlader) bis Ende 91 nach Aufbrauch Typ 5234-29 verwenden	1	FRONT FENDER WIDE COMPL. (cons. of parts 1-10)
1	010 226	DIN603M8x30	Flachrundschraube		12	Flat screw
2	010 047	DIN125A13	Scheibe		4	Shim
3	108 408	5234 161 01 80	Unterlage	30x4x140	4	Base
4	124 020		Zsb. Kotflügelträger rechts	NL	1	Fender support, RH
	124 021		Zsb. Kotflügelträger links	NL	1	Fender support LH
5	010 063	DIN137B8	Federscheibe		12	Lock washer
6	011 579	DIN934M8	Sechskantmutter		12	Hexagon nut
7	025 756		Stiftschraube	M12x27	4	Stud
8	010 047	DIN125A13	Scheibe		4	Shim
9	011 590	DIN934M12	Sechskantmutter		4	Hexagon nut
10	108 399	5234 161 11 20	Kotflügel (355 breit)	für Typ 5234-29/-31	2	Fender (355 mm wide)
11	108 401	5234 161 12 20	Kotflügel (270 breit)	für Typ 5234-30	2	Fender (270 mm wide)
12	011 590	DIN934M12	Sechskantmutter		4	Hexagon nut
13	010 047	DIN125A13	Scheibe		4	Shim
14	124 027		Stütze	120x12x318	2	Support
15	011 590	DIN934M12	Sechskantmutter		4	Hexagon nut
16	010 065	DIN137B12	Federscheibe		4	Lock washer
17	011 542	DIN931M12x35	Sechskantschraube		4	Hexagon screw
18	015 455	000 994 58 21	Distanzrohr (Ø25x5x15)	Nur bei Absetzlader erforderlich	4	Spacer tube
19	011 114	DIN931M12x50	Sechskantschraube		4	Hexagon screw
20	014 196	000 994 95 22	Rohr	Ø25x5x25	8	Pipe
21	010 047	DIN125A13	Scheibe		4	Shim
22	011 117	DIN931M12x90	Sechskantschraube		4	Hexagon screw
23	124 025		Zsb. Stütze rechts	NL	1	Support ass. RH
	124 026		Zsb. Stütze links	NL	1	Support ass. LH

FRANK-MOTORSERVICE

Forstpaket, Kabine

A 29

Spaltenverzeichnis

		Zeile Spalte
Tafel 78	Frontscheibenschutz, Auspuff	B 29 - C 30
Tafel 79	Werkzeugkasten, Seitenschutz, Heckplane Steckzapfwelle	D 29 - D 30
Tafel 80	Schutzverkleidung unten	E 29 - F 30
Tafel 90	Rohbaurahmen, Kotflügel	G 29 - H 30
Tafel 91	Frontscheibe, Scheibenwischer,	I 29 - J 30
Tafel 92	Türe links und rechts, Seitenfenster	K 29 - L 30
Tafel 93	Heckfenster, Rückleuchten	M 29 - M 30

Forestry package, compl. cab

A 30

Column contents

		Line columns
Table 78	Windscreen guard, exhaust	B 29 - C 30
Table 79	Tool box, side guard, rear tarpauline P.T.O. shaft	D 29 - D 30
Table 80	Under Protection	E 29 - F 30
Table 90	Cab, frame, fenders	G 29 - H 30
Table 91	Windscreen, windscreen wiper	I 29 - J 30
Table 92	Door left and right, side window	K 29 - L 30
Table 93	Rear window, rear reflectors	M 29 - M 30

FRANK-MOTORGERAETE

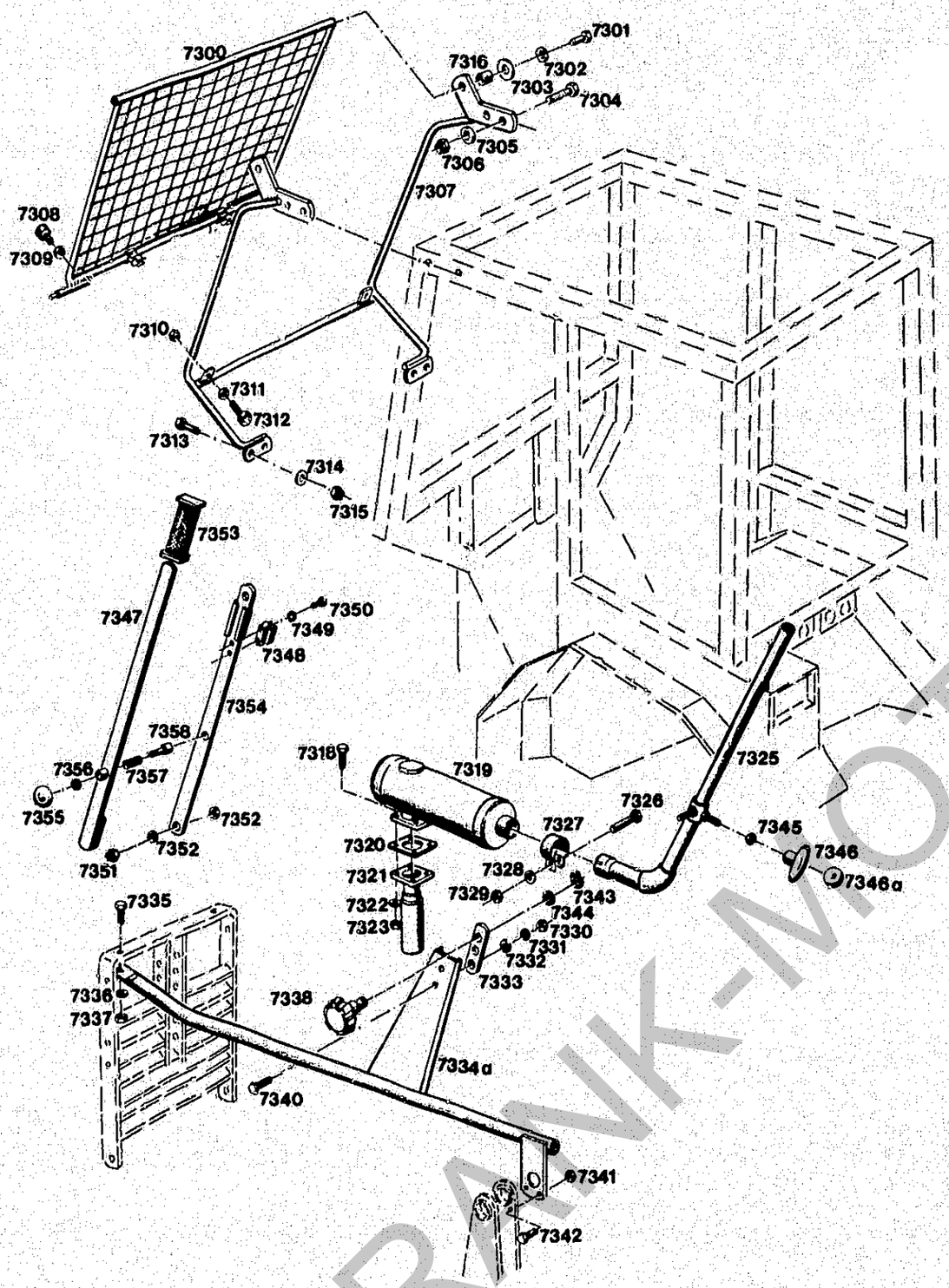

Bildtafel – table – No. 78

BILDTAFEL NR. 78
ZSB. FORSTPAKET VOLLST.
TYP 5234-97
FRONTSCHEIBENSCHUTZ, AUSPUFF

TABLE NO. 78
FORESTRY PACKAGE COMPL.
TYPE 5234-97
WINDSCREEN GUARD, EXHAUST

Bild-Nr. Ill.No.	Bestell-Nr. Part No.		Benennung	Abm./Bemerk. Dimen./Remarks	Stück Pieces	Denomination
	5234-97		ZSB. FORSTPAKET VOLLST. (best. aus Bildtafeln 60a, 78, 79, 80 u. 843 der Tafel 11)		1	FORESTRY PACKAGE COMPL. (cons. of table 60a, 78, 79, 80 a. 843
7300	121 324		Zsb. Rahmen kpl.	NL	1	Frame compl.
7301	011 518	DIN933M8x30	Sechskantschraube		2	Hexagon screw
7302	010 063	DIN137B8	Federscheibe		2	Lock washer
7303	015 671	000 991 09 40	Beilegscheibe	Ø9xØ30x3	2	Shim
7304	011 530	DIN933M10x30	Sechskantschraube		4	Hexagon screw
7305	014 912	000 991 57 41	Scheibe	Ø10,5xØ28x4	4	Shim
7306	011 685	DIN985M10	Sechskantmutter selbsts.		4	Hexagon nut (self-lock.)
7307	121 331		Zsb. Schutzrahmen	NL	1	Safety frame
7308	020 846	000 992 19 91	Anschlagpuffer	Ø20x35	2	Stop nut
7309	011 579	DIN934M8	Sechskantmutter		2	Hexagon nut
7310	011 935	DIN985M8	Sechskantmutter selbsts.		2	Hexagon nut (self-lock.)
7311	011 579	DIN934M8	Sechskantmutter		2	Hexagon nut
7312	020 846	000 992 19 91	Anschlagpuffer	Ø20x35	2	Stop nut
7313	011 530	DIN933M10x30	Sechskantschraube		4	Hexagon screw
7314	014 912	000 991 57 41	Scheibe	Ø10,5xØ28x4	4	Shim
7315	011 685	DIN985M10	Sechskantmutter selbsts.		4	Hexagon nut (self-lock.)
7316	014 269	000 994 83 23	Distanzrohr		2	Spacer tube
7318	011 168	DIN933M8x25	Sechskanschraube		4	Hexagon screw
7319	110 595	6090 140 01 06	Zsb. Auspuff	NL	1	Exhaust ass.
7320	114 231	504 142 00 80	Dichtung		1	Gasket
7321	108 342	5234 140 01 30	Zsb. Anschlußrohr		1	Connection pipe
7322	010 063	DIN137B8	Federscheibe		4	Lock washer
7323	011 579	DIN934M8	Sechskantmutter		4	Hexagon nut
7325	108 344	5234 140 01 47	Zsb. Verlängerungsrohr		1	Extension pipe
7326	011 518	DIN933M8x30	Sechskantschraube		1	Hexagon screw
7327	015 798	DIN71555-50,5	Rohrschelle	E. 022 455 (000 990 51 66)	1	Pipe socket
7328	010 044	DIN125-8,4	Scheibe		2	Shim
7329	011 579	DIN934M8	Sechskantmutter		1	Hexagon nut
7330	011 579	DIN934M8	Sechskantmutter		2	Hexagon nut
7331	010 063	DIN137B8	Federscheibe		2	Lock washer
7332	010 044	DIN125-8,4	Scheibe		2	Shim
7333	117 238	5234 142 02 31	Lasche		1	Shackle
7334	123 148		Zsb. Strebe links vollst. NL	E. 108 384 (5234 160 03 62) ab Ende 86	1	Strut compl. LH
7334a	123 146		Zsb. Strebe rechts NL	E. 108 383 (5234 160 02 62) ab Ende 86	1	Strut compl. RH
7335	011 540	DIN933M12x30	Sechskantschraube		2	Hexagon screw
7336	010 065	DIN137B12	Federscheibe		2	Lock washer
7337	011 590	DIN934M12	Sechskantmutter		2	Hexagon nut
7338	201 430	1139 110 00 65	Zsb. Verstellknopf		1	Set button ass.
7340	011 511	DIN933M8x20	Sechskantschraube		2	Hexagon screw

FRANK-MOTOR ERSATZ

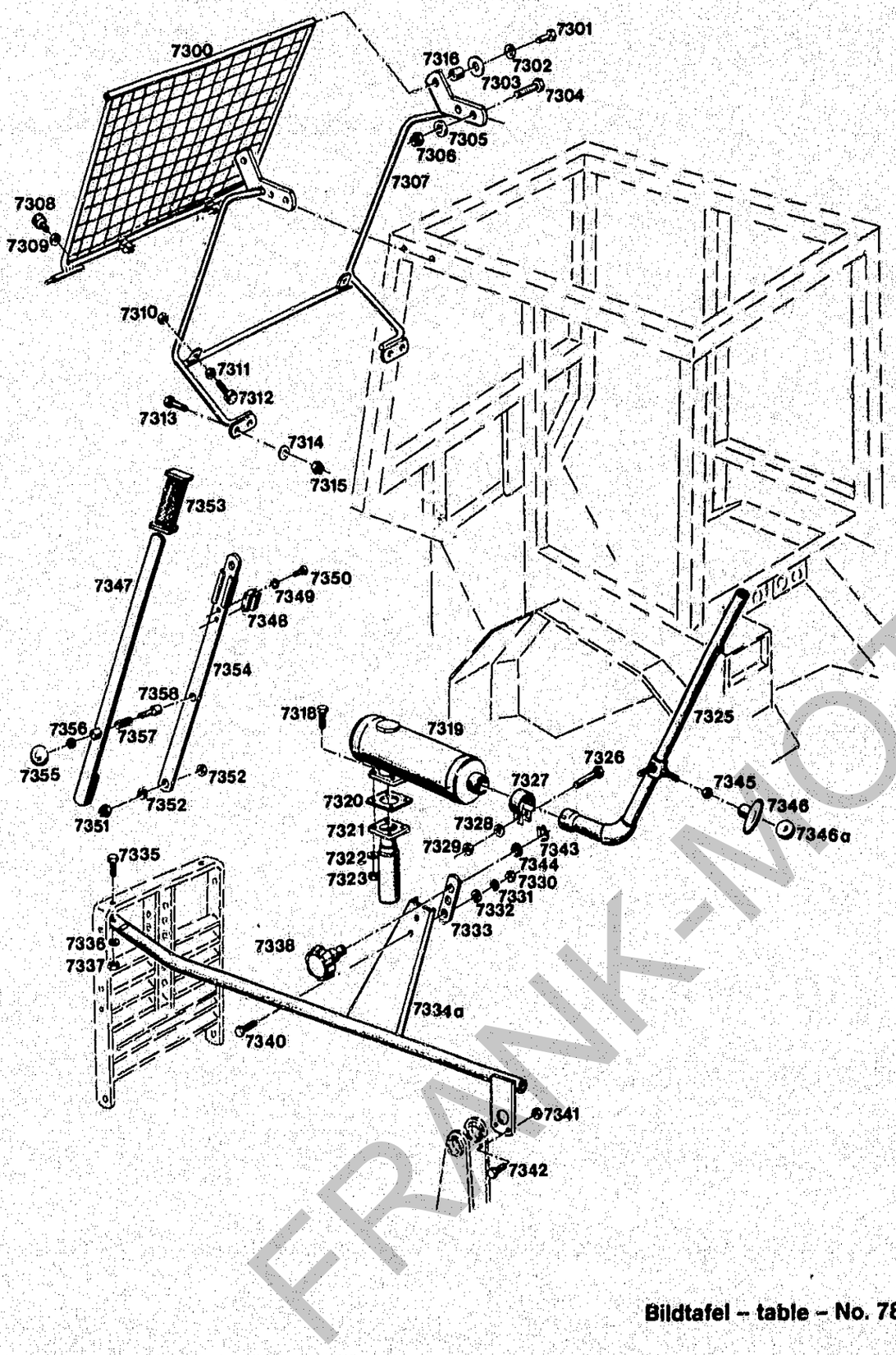

BILDTAFEL NR. 78
ZSB. FORSTPAKET VOLLST.
TYP 5234-97
FRONTSCHEIBENSCHUTZ, AUSPUFF

TABLE NO. 78
FORESTRY PACKAGE COMPL.
TYPE 5234-97
WINDSCREEN GUARD, EXHAUST

Bild-Nr. Ill.No.	Bestell-Nr. Part No.		Benennung	Abm./Bemerk. Dimen./Remarks	Stück Pieces	Denomination
7341	011 685	DIN985M10	Sechskantmutter selbsts.		4	Hexagon nut (self-lock.)
7342	011 527	DIN933M10x25	Sechskantschraube		4	Hexagon screw
7343	010 137	DIN471-18x1,2	Sicherungsring		1	Circlip
7344	010 054	DIN126-18	Scheibe		2	Shim
7345	011 579	DIN934M8	Sechskantmutter		1	Hexagon nut
7346	013 939	000 999 05 02	Handgriff M8	Bis ca. Mitte 88 austauschbar	1	Handle grip
7346a	010 077	DIN319C32FS	Kugelknopf	Ab Mitte 88	1	Spherical button
7347	117 239	5234 160 01 38	Zsb. Stütze	NL 698 lg.	1	Support ass.
7348	019 818	000 193 A 42	Klammer		1	Bracket
7349	011 741	DIN137B4	Federscheibe		2	Lock washer
7350	022 991	000 990 40 29	Linsenschraube	M4x8	2	Lent screw
7351	011 687	DIN985M12	Sechskantmutter		1	Hexagon nut
7352	025 973	DIN9021A13	Scheibe		n. B.	Shim
7353	013 94[illegible]	000 999 12 02	Handgriff		1	Handle grip
7354	117 24[illegible]	5234 160 02 38	Zsb. Stützenverlängerung	780 lg.	1	Elongation ass.
7355	010 077	DIN319C32FS	Kugelknopf		1	Spherical button
7356	010 092	DIN439M8	Sechskantmutter flach		1	Hexagon nut
7357	015 523	000 992 36 02	Druckfeder		1	Pressure spring
7358	117 244	5234 166 01 21	Sicherungsbolzen		1	Safety pin

FRANK-MOTOR-CRAFT

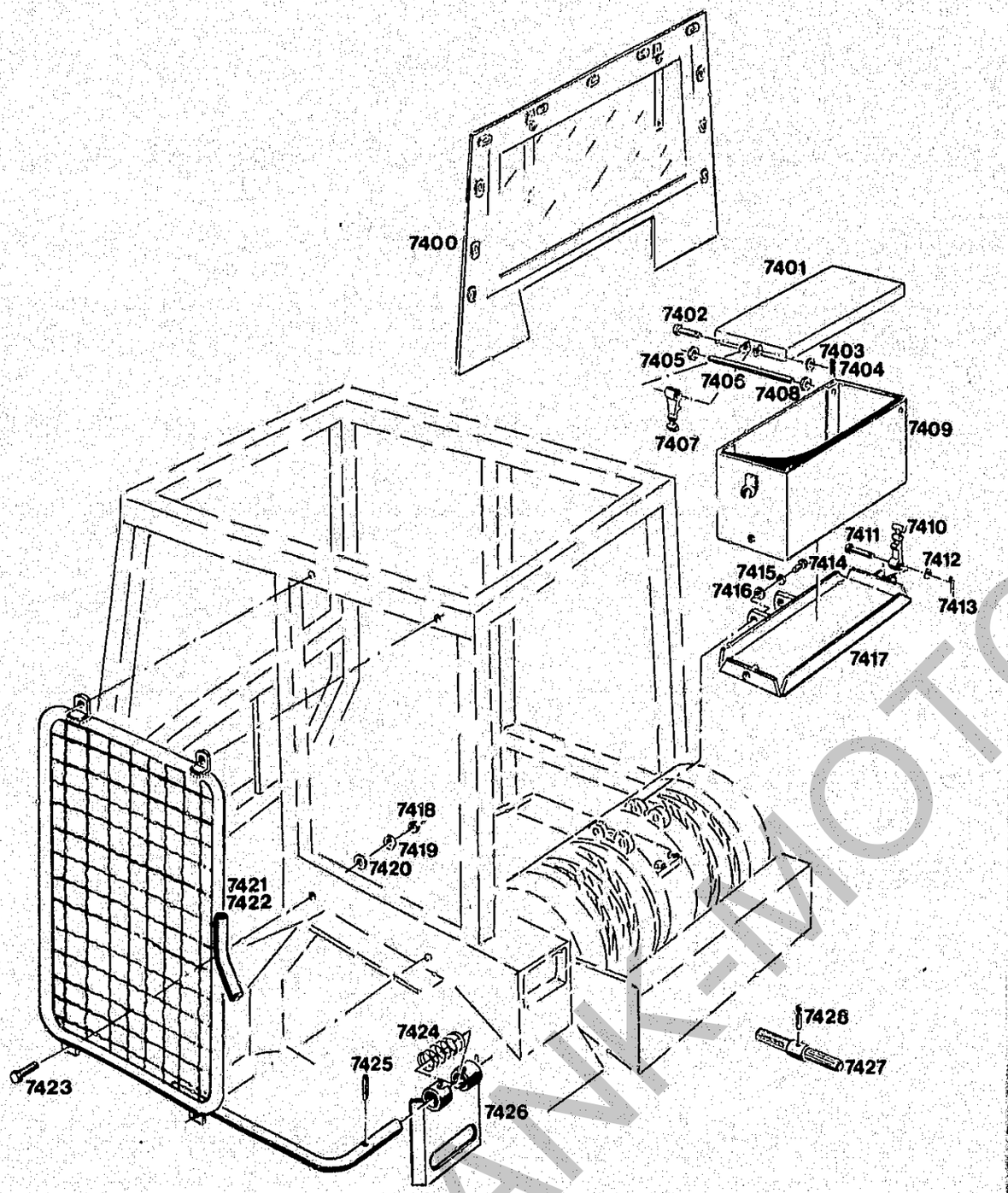

Bildtafel – table No. 79

BILDTAFEL NR. 79
ZSB. FORSTPAKET VOLLST. TYP 5234-97
WERKZEUGKASTEN, SEITENSCHUTZ
STECKZAPFWELLE

TABLE NO. 79
FORESTRY PACKAGE COMPL.
TYPE 5234-97 TOOL BOX,
SIDE GUARD

Bild-Nr. Ill.No.	Bestell-Nr. Part No.		Benennung	Abm./Bemerk. Dimen./Remarks	Stück Pieces	Denomination
7400	122 183		Heckplane (mit Befestigungsteilen)		1	Rear tarpauline (w. fixing parts)
7401	114 931	AG35F 160 A 35	Zsb. Deckel	NL	1	Cover ass.
7402	015 981	000 991 01 32	Bundbolzen	Ø9x49,5	1	Collar bolt
7403	015 646	000 991 62 39	Scheibe	Ø5,2xØ10x1	1	Shim
7404	010 025	DIN94-1,5x15	Splint		1	Split pin
7405	014 334	000 994 06 58	Schnellbefestiger	(f. Bolzen Ø6)	2	Instant fixture
7406	114 932	AG35F 165 81 06	Scharnierbolzen	Ø5,8x220	1	Hinge bolt
7407	015 382	000 993 07 94	Haubenhalter		1	Bonnet retainer
7408	010 980	000 997 06 07	Gummiring		n. B.	Rubber ring
7409	108 367	5234 160 01 06	Zsb. Werkzeugkasten (ohne Deckel)		1	Tool box. ass. (without cover)
7410	015 382	000 993 07 94	Haubenhalter		1	Bonnet retainer
7411	015 981	000 991 01 32	Bundbolzen	Ø9x49,5	1	Collar bolt
7412	015 646	000 991 62 39	Scheibe	Ø5,2xØ10x1	1	Shim
7413	010 025	DIN94-1,5x15	Splint		1	Split pin
7414	011 525	DIN933M10x20	Sechskantschraube		4	Hexagon screw
7415	010 064	DIN137B10x18	Federscheibe		4	Lock washer
7416	010 046	DIN125-10,5	Scheibe		4	Shim
7417	108 392	5234 160 01 76	Zsb. Tragblech	NL	1	Carrier plate
7418	011 579	DIN934M8	Sechskantmutter		8	Hexagon nut
7419	010 063	DIN137B8	Federscheibe		8	Lock washer
7420	010 044	DIN125-8,4	Scheibe		8	Shim
7421	121 322		Zsb. Seitenschutz links	NL	1	Side guard, LH
7422	121 312		Zsb. Seitenschutz rechts	NL	1	Side guard, RH
7423	011 511	DIN933M8x20	10.9 Sechskantschraube		8	Hexagon screw
7424	020 905	000 992 10 02	Druckfeder		2	Pressure spring
7425	010 607	DIN1481-8x30	Spannhülse		2	Tension sleeve
7426	121 341		Zsb. Rückleuchten-schutz	NL	2	Rear reflector guard
7427	109 571	5273 077 01 20	Steckzapfwelle (Erforderlich, wenn zapf-wellengetriebene Geräte angebaut werden)		1	P.T.O. shaft (Required if P.T.O. driven attachments are used)
7428	013 841	DIN1481-6x45	Spannhülse		1	Clamp socket

FRANK-MOTOR

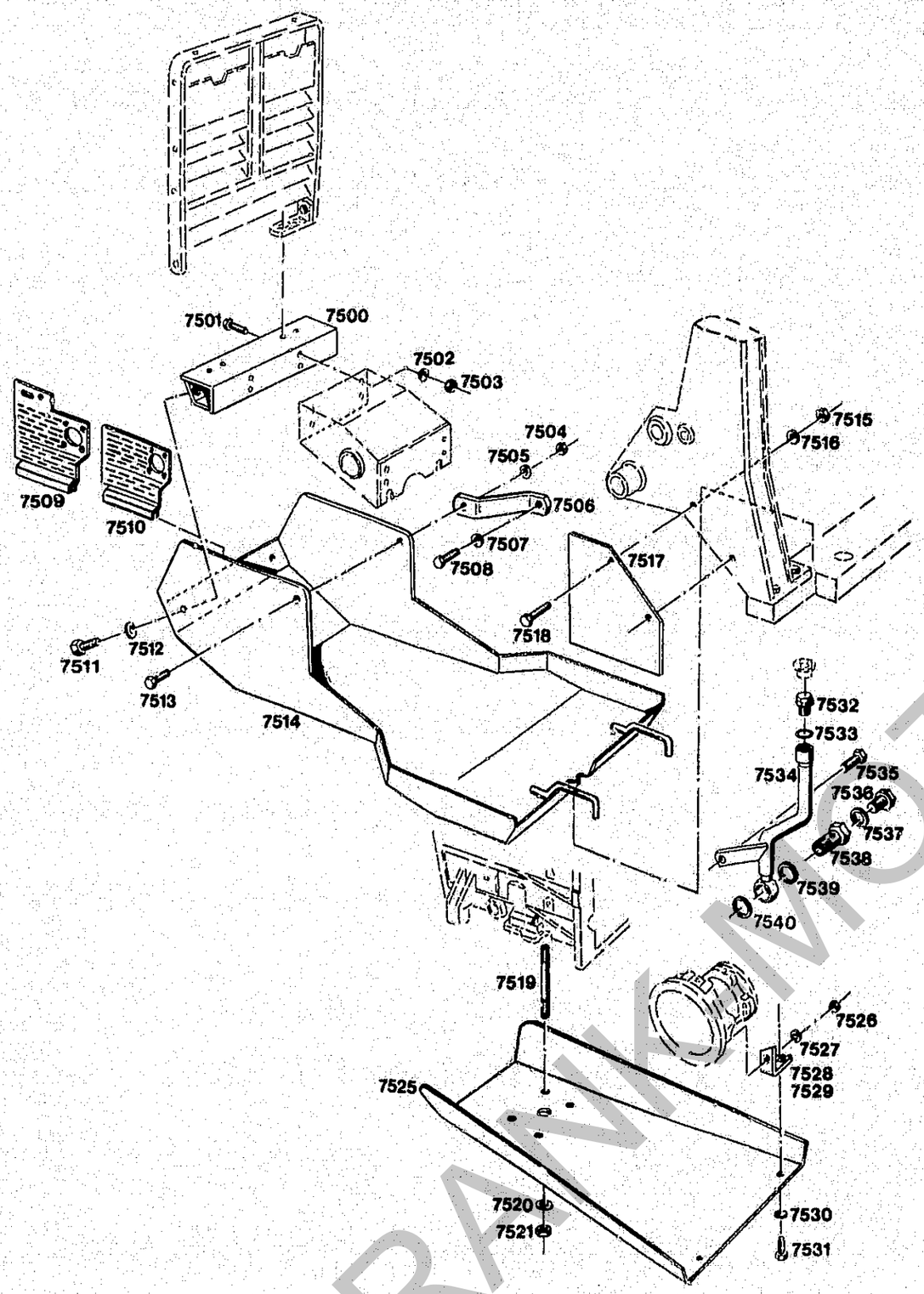

Bildtafel – table – No. 80

BILDTAFEL NR. 80
ZSB. FORSTPAKET VOLLST.
TYP 5234-97
ZSB. SCHUTZVERKLEIDUNG UNTEN, VORN UND HINTEN

TABLE NO. 80
FORESTRY PACKAGE COMPL.
TYPE 5234-97
UNDER MOTOR AND REAR UNDER PROTECTION

Bild-Nr. Ill.No.	Bestell-Nr. Part No.		Benennung	Abm./Bemerk. Dimen./Remarks	Stück Pieces	Denomination
	5234-14		SCHUTZVERKLEIDUNG UNTEN VORN (best. aus Teilen 7500-7518)		1	UNDER MOTOR PROTECTION FRONT (compr. parts 7500-7518)
	5234-26		SCHUTZVERKLEIDUNG UNTEN HINTEN (best. aus Teilen (7518-7531)		1	UNDER MOTOR PROTECTION REAR (compr. parts 7518-7531)
7500	108 373	5234 160 03 28	Zsb. Befestigungswinkel	510 lg.	1	Fixing angle
7501	013 483	DIN931M12x40	Sechskantschraube		4	Hexagon screw
7502	010 065	DIN137B12	Federscheibe		4	Lock washer
7503	011 590	DIN934M12	Sechskantmutter		4	Hexagon nut
7504	011 585	DIN934M10	Sechskantmutter		2	Hexagon nut
7505	011 745	DIN137B10	Federscheibe		2	Lock washer
7506	108 422	5234 166 02 16	Strebe	40x10x239	2	Strut
7507	010 065	DIN137B12	Federscheibe		2	Lock washer
7508	011 540	DIN933M12x30	Sechskantschraube		2	Hexagon screw
7509	115 073	5234 160 02 26	Zsb. Abdeckblech (bei Turbomotor)		1	Cover plate ass. (in Turbo engine)
7510	108 368	5234 160 01 26	Zsb. Abdeckblech (bei Saugmotor)		1	Cover plate ass. (in suction engine)
7511	011 552	DIN933M14x30	Sechskantschraube		2	Hexagon screw
7512	010 066	DIN137B14	Federscheibe		2	Lock washer
7513	011 530	DIN933M10x30	Sechskantschraube		2	Hexagon screw
7514	108 388	5234 160 03 64	Zsb. Schutzblech vorn		1	Protection plate, front
7515	011 579	DIN934M8	Sechskantmutter		4	Hexagon nut
7516	010 063	DIN137B8	Federscheibe		4	Lock washer
7517	108 429	5234 166 02 26	Abdeckblech		2	Cover plate
7518	011 168	DIN933M8x25	Sechskantschraube		4	Hexagon screw
7519	011 643	DIN939M12x100	Stiftschraube		4	Stud
7520	010 065	DIN137B12	Federscheibe		4	Lock washer
7521	011 590	DIN934M12	Sechskantmutter		4	Hexagon nut
7525	121 317		Zsb. Schutzblech hinten	888x666x4	1	Protection plate rear
7526	011 590	DIN934M12	Sechskantmutter		2	Hexagon nut
7527	010 065	DIN137B12	Federscheibe		2	Lock washer
7528	108 371	5234 160 01 28	Zsb. Befestigungswinkel r.	NL	1	Fixing angle, right
7529	108 372	5234 160 02 28	Zsb. Befestigungswinkel l.	NL	1	Fixing angle, left
7530	010 065	DIN137B12	Federscheibe		2	Lock washer
7531	011 539	DIN933M12x25	Sechskantschraube		2	Hexagon screw
	123 792		ZSB. ÖLEINFÜLLROHR VOLLST. (best. aus den Teilen 7532-7540 u. 8629)	Ca. ab 1987 beim Anbau eines Forstpakets	1	Assy. filling tube f. oil compl. (cons. of parts 7532-7540 and 8629)
7532	015 296	000 993 20 50	Verschlußschraube	M20x1,5	1	Screw plug
7533	010 397	DIN7603A20x26CU	Dichtring		1	Seal ring
7534	123 621		Zsb. Entlüftungsrohr	NL	1	Bleeder tube
7535	011 514	DIN933M8x25	Sechskantschraube		1	Hexagon screw
7536	011 037	DIN910M14x1,5	Verschlußschraube	M14x1,5	1	Screw plug
7537	010 391	DIN7603A14x20CU	Dichtring		1	Seal ring
7538	025 605		Hohlschraube	SW27x45M20x1,5	1	Inlet-union screw
7539	010 401	DIN7603A22x27CU	Dichtring		1	Seal ring

FRANKMOTOR

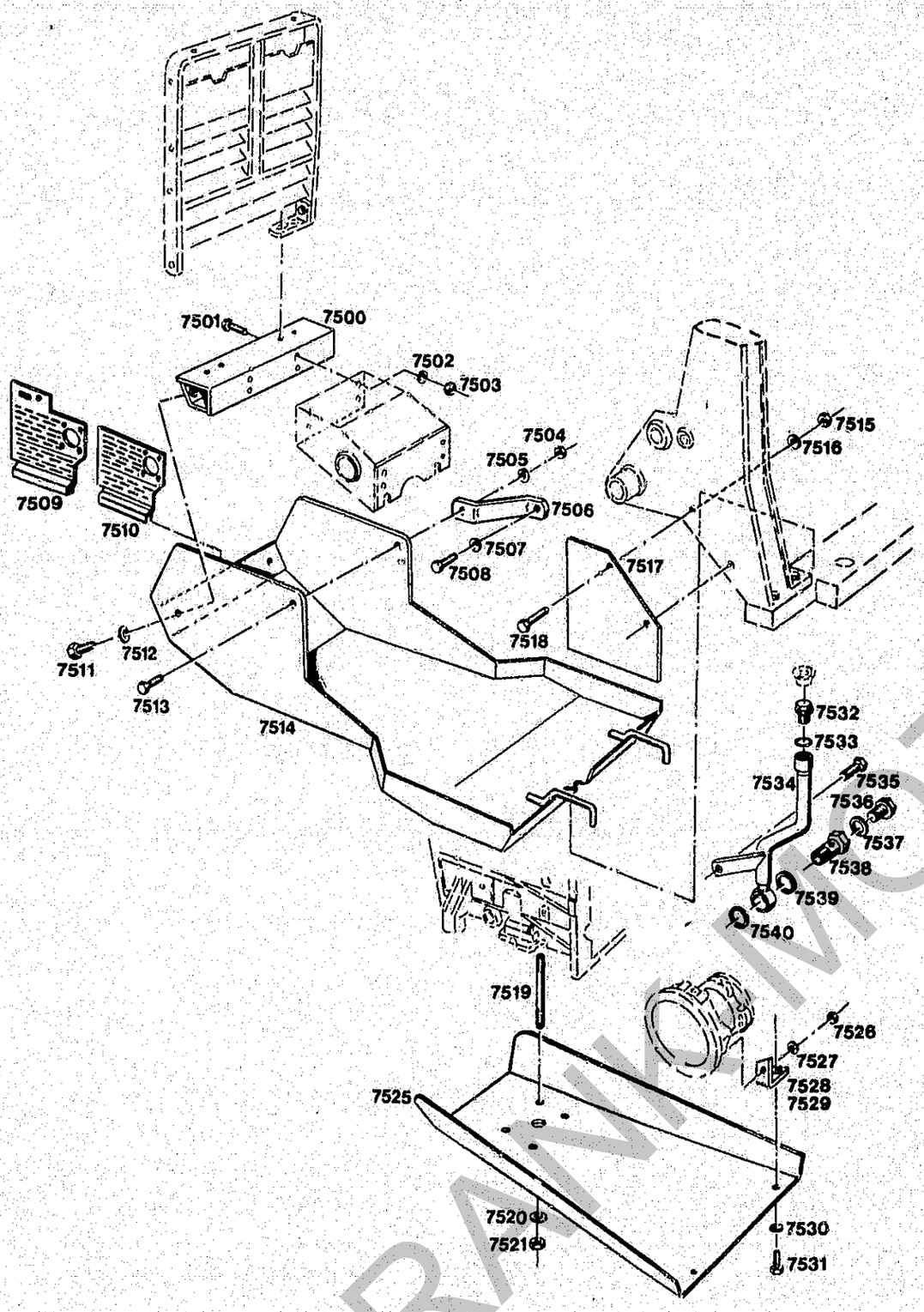

Bildtafel – table – No. 80

BILDTAFEL NR. 80
ZSB. FORSTPAKET VOLLST.
TYP 5234-97
ZSB. SCHUTZVERKLEIDUNG UNTEN, VORN UND HINTEN

TABLE NO. 80
FORESTRY PACKAGE COMPL.
TYPE 5234-97
UNDER MOTOR AND REAR UNDER PROTECTION

Bild-Nr. / Ill.No.	Bestell-Nr. / Part No.		Benennung	Abm./Bemerk. / Dimen./Remarks	Stück / Pieces	Denomination
7540	010 397 123 793	DIN7603A20x26CU	Dichtring Nacharbeitsskitze für Sitztragerplatte		1	Seal ring drawing for support plate for seat

Ersatzteilliste fürFrontpolder-Einrichtung bitte bei Firma GOLCHERT, 53879 EUSKIRCHEN, Gottl.-Daimler-Str. 12 anfordern.

Spare parts lists for front stagging unit please order by Golchert, 53879 Euskirchen, Gottl.-Daimler-Str. 12.

FRANKMOTORGERÄTE

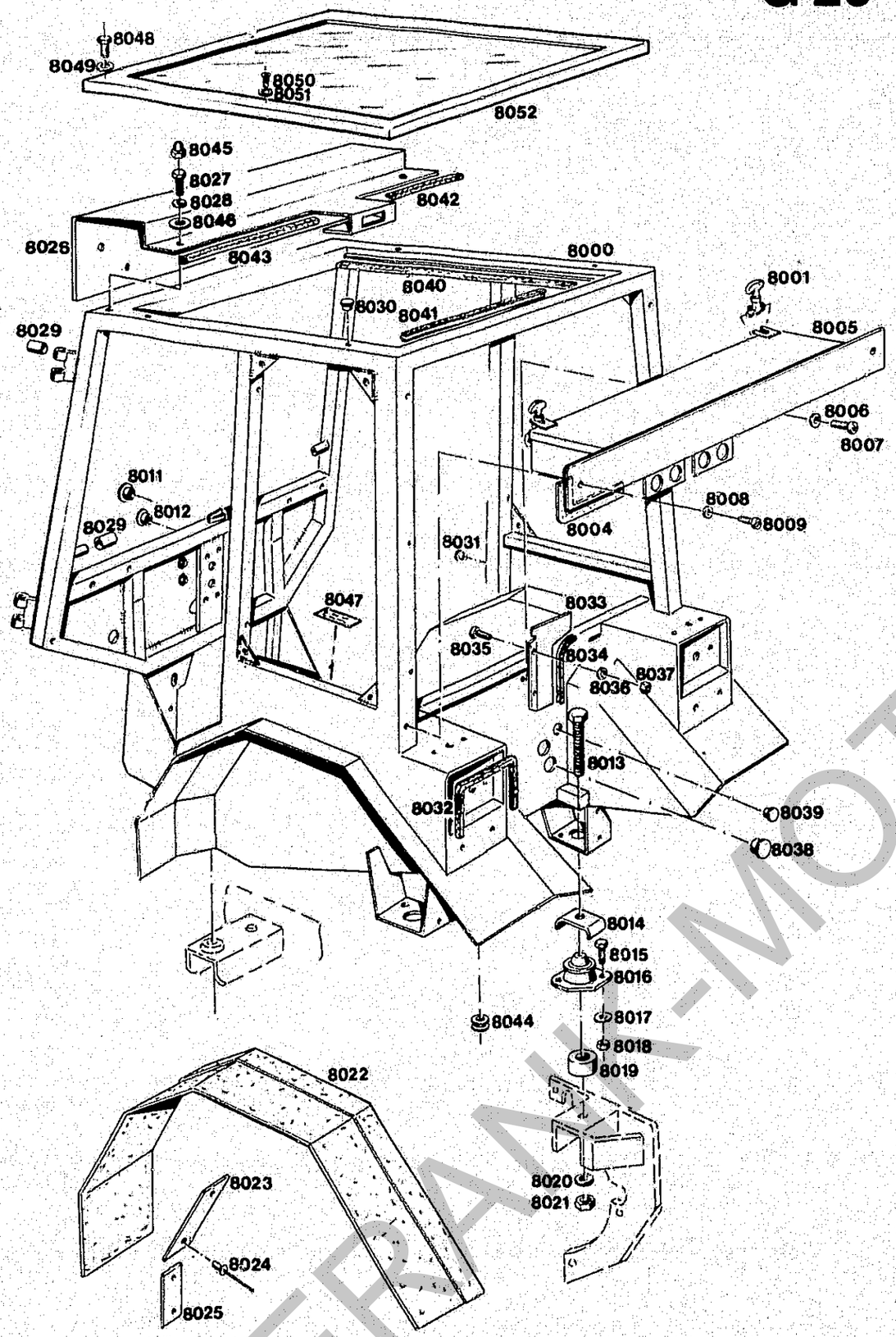

Bildtafel – table – No. 90

BILDTAFEL NR. 90
KABINE
ROHBAURAHMEN, KOTFLÜGEL

TABLE NO. 90
CAB
FRAME, FENDERS

Bild-Nr. Bestell-Nr. Ill.No. Part No.	Benennung	Abm./Bemerk. Dimen./Remarks	Stück Pieces	Denomination
5234-24	TEILKABINE (best. aus Frontscheibe mit Wischer, Dach mit Luke, Scheibenwaschanlage mit Sonnenblende)	Für A62/A65 Edscha Nr. 719 819	1	PARTIAL CAB (cons. of windscreen w. wiper, roof w. hatch, window cleaning system w.sunshade)
5234-25	AUSBAUSATZ (Teilkabine in Vollkabine best. aus Türen, Seitenfenster, Heckfenster. In der BRD muß in der Vollkabine die Heizung 5234-94 eingebaut werden)	Für A62/A65 Edscha Nr. 719 820	1	CAB EXTENSION KIT (for completing partial cab, cons. of doors, side window, rear window)
5234-94	AUSSTATTUNG HEIZUNG (best. aus Teilen der Bildtafel 95)	Für A62/A65 Edscha Nr. 719 999	1	CAB HEATING (cons. of the parts on table 95)
5234-95	AUSSTATTUNG VOLLAUSKLEIDUNG (best. aus Teilen 8600 und 8624)	Für A62/A65	1	NOISE DAMPING KIT (cons. of parts 8600 and 8624)
5234-96	AKTIVKOHLEFILTER (für Vollkabine best. aus Teilen 8462-8465)	Zubehör Edscha Nr. 719 861	1	ACTIVE CHARCOAL FILTER (for complete cab cons. of parts 8462-8465)
120 733	VOLLKABINE KOMPL.	Für C65 klar	1	COMPLETE CAB
120 899	VOLLKABINE KOMPL. (best. aus Frontscheibe Türen, Seiten- und Heckfenster, Heizung, Vollauskleidung, Scheinwerfer oben und Rundumleuchte)	Für C65 color Edscha Nr. 719 940 Bis Juni 86, Im Ersatzfall nur noch 120 899	1	COMPLETE CAB (cons. of windscreen, doors, side and rear windows, heating, noise damping kit, upper headlights and rotating beacon)
8000	719 636-ED	Zsb. Fahrerhaus, Lack	1	Driver cabin compl. (painted)
8001	84301-ED	Haubenhalter kompl. (mit Bolzen, Splint und Scheibe)	1	Bonnet retainer compl. (with bolts, split pin and shim)
8004	82487-1580-ED	Klebeband	1	Adhesive strip
8005	719 607-ED	Zsb. Rückwandkasten	1	Rear panel ass.
8006	011 139 DIN127B6	Federring	3	Lock washer
8007	78265-ED DIN7985M6x16	Linsenschraube	3	Lenticular screw
8008	011 139 DIN127B6	Federring	3	Lock washer
8009	021 926 DIN7981B4,8x13	Blechschraube	2	Plate screw
8011	82 664-ED	Verschlußstopfen	4	Sealing plug
8012	015 339 000 993 37 55	Blindstopfen	2	Sealing plug
8013	011 117 DIN931M12x90	Sechskantschraube	4	Hexagon screw
8014	113 597 6055 161 01 32	Anschlagbügel	4	Bracket
8015	011 525 DIN933M10x20	Sechskantschraube	8	Hexagon screw
8016	110 450 6055 163 01 52	Megi-Konus (70 Shore) (hinten montiert)	2	Megi cone (70 shore)
	115 699 6055 163 02 52	Megi-Konus (40 Shore)	2	Megi cone (40 shore)
8017	010 064 DIN137B10x18	Federscheibe	8	Lock washer

Bis Ende 86 4 Stück montiert vorn montiert

FRANK-MOTORGERÄTE

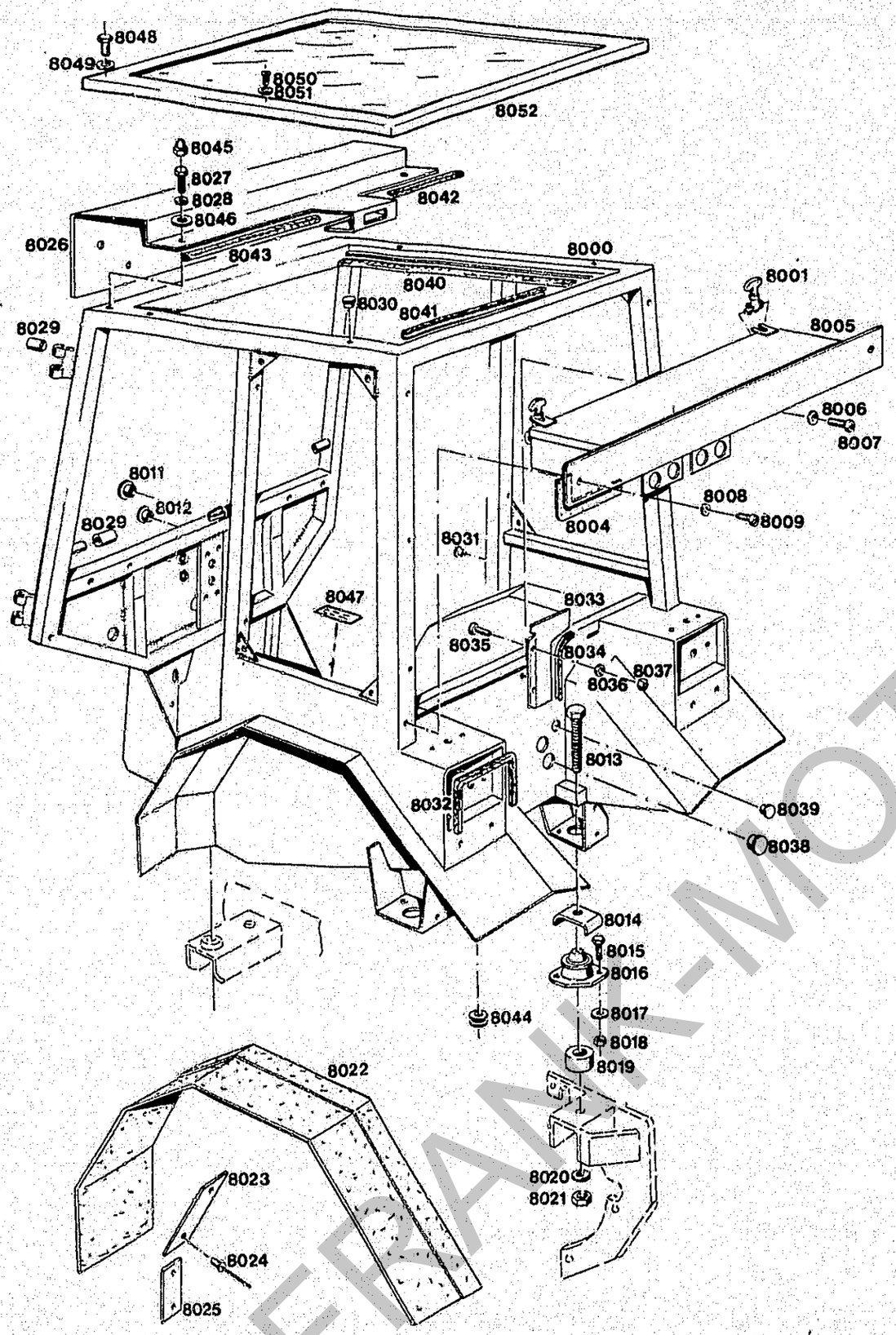

Bildtafel – table – No. 90

BILDTAFEL NR. 90
KABINE
ROHBAURAHMEN, KOTFLÜGEL

TABLE NO. 90
CAB
FRAME, FENDERS

Bild-Nr. Ill.No.	Bestell-Nr. Part No.		Benennung	Abm./Bemerk. Dimen./Remarks	Stück Pieces	Denomination
8018	011 585	DIN934M10	Sechskantmutter		8	Hexagon nut
8019	024 349		Scheibe	Ø13xØ42x18	2	Shim
8020	010 065	DIN137B12	Federscheibe		4	Lock washer
8021	011 590	DIN934M12	Sechskantmutter		4	Hexagon nut
8022	720 285-ED		Kotflügel links		1	Fender LH
	720 286-ED		Kotflügel rechts		1	Fender RH
8023	714 754-ED		Lasche	200x40	6	Shackle
8024	79 799-ED		Niet	4x9,5	24	Rivet
8025	717 837-ED		Lasche	100x40	6	Shackle
8026	719 643-ED		Frontblech Lack.		1	Front plate painted
*8027	011 528	DIN933M10x25	Sechskantschraube		2	Hexagon screw
*8028	010 056	DIN127A10	Federring		2	Lock washer
*8029	82 446-ED		Übersteckkappe	Ø13,5	12	Cap
*8030	82 240-ED		Stopfen		4	Plug
*8031	82 696-ED		Plastikstopfen		2	Plastic plug
8032	82 680-340-ED		Kantenschutz	340 lang	2	Edge guard
*8033	720 713-ED		Abdeckblech		1	Cover plate
*8034	79 941-430-ED		Kantenschutz	430 lang	1	Edge guard
*8035	78 266-ED	DIN7985M6x12	Linsenschraube		2	Lenticular screw
*8036	010 885	DIN125-5,3	Scheibe		2	Shim
8037	011 577	DIN934M6	Sechskantmutter		2	Hexagon nut
8038	82 746-ED		Verschlußstopfen		2	Sealing plug
8039	82 745-ED		Verschlußstopfen		1	Sealing plug
*8040	82 680-1000-ED		Kantenschutz	1000 lang	2	Edge guard
*8041	82 680-950-ED		Kantenschutz	950 lang	1	Edge guard
*8042	82 680-60-ED		Kantenschutz		1	Edge guard
*8043	82 680-760-ED		Kantenschutz	760 lang	1	Edge guard
8044	83 663-ED		Kabelmuffe		2	Cable sleeve
*8045	80 126-ED		Schutzkappe		2	Protection cap
*8046	010 046	DIN125A10,5	Scheibe		2	Shim
8047	019 903	000 001 32 59	Hinweisschild	Die Beförderung	2	Instruction sign
	123 506		ZSB. SONNENDACH VOLLST. (best. aus Teilen 8048-8052)	Nur für Export	1	Sunshine roof ass. compl. (cons. of parts 8048-8052)
8048	011 530	DIN933M10x30	Sechskantschraube		4	Hexagon screw
8049	010 046	DIN125A10,5	Scheibe		4	Shim
8050	010 451	DIN7981B5,5x16	Linsen-Blechschraube		4	Panthead tap. sorew
8051	023 292	DIN126-5,5	Scheibe		4	Shim
8052	123 507		Zsb. Sonnendach	NL	1	Sunshine roof ass.

* Teile nur eingebaut bei Maschinen mit Sechspfostenrahmen ohne Teil- oder Vollkabine.

Von Firma Holder sind alle lackierten Teile nur in orange lieferbar.
Für A62/A65 (grün) muß der Händler die Umlackierung selbst vornehmen.

* These parts are only assembled in machines with six-post safety frame without partial or complete cab.

All painted parts can be supplied by Holder in orange colour only.
If the parts are required in green for A62/A65 they must be locally repaired.

FRANK-MOTOR
ORIGINAL

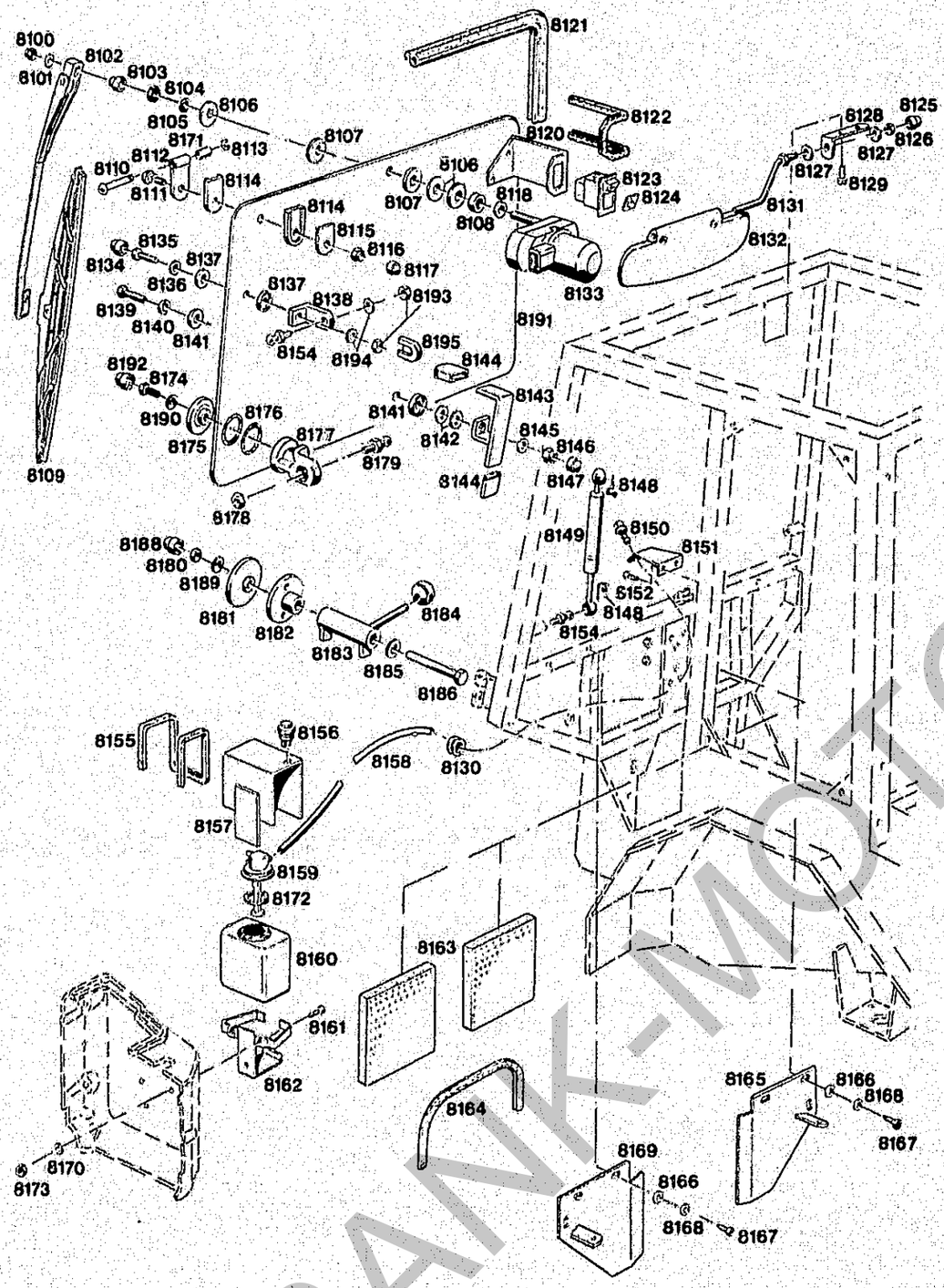

Bildtafel-table-No. 91

BILDTAFEL NR. 91
KABINE, FRONTSCHEIBE,
WISCHER, WASCHANLAGE

TABLE NO. 91
CAB, WINDSCREEN,
WIPER, CLEANING SYSTEM

Bild-Nr. Ill.No.	Bestell-Nr. Part No.		Benennung	Abm./Bemerk. Dimen./Remarks	Stück Pieces	Denomination
8100	011 683	DIN985M6	Sechskantmutter		1	Hexagon nut
8101	010 887	DIN125-6,4	Scheibe		1	Shim
8102	83 516-ED		Wischerarm		1	Wiper arm
8103	83 625-ED		Kappe		1	Cap
8104	79 468-ED		Sechskantmutter	M12x1	1	Hexagon nut
8105	83 626-ED		Zahnscheibe		1	Toothed shim
8106	011 327	DIN9021-A13	Scheibe		3	Shim
8107	80 693-ED		Gummischeibe		2	Rubber shim
8108	78 583-ED		Scheibe		1	Shim
8109	83 620-ED		Wischerblatt		1	Wiper blade
8110	65 632-ED		Scharnierstift		2	Hinge pin
8111	78 346-ED	DIN603M10x35	Flachrundschraube		2	Flathead screw
8112	718 547-ED		Scharnier		2	Hinge
8113	025 430	DIN6799-7	Sicherungsscheibe		2	Lock washer
8114	84 351-ED		Scheibe		4	Shim
8115	717 884-ED		Scheibe verz.		2	Toothed shim
8116	011 685	DIN985M10	Sechskantmutter selbsts.		2	Hexagon nut, selflock
8117	80 126-ED		Schutzkappe	M10	2	Protection cap
8118	010 047	DIN125-13	Scheibe		1	Shim
8120	717 862-ED		Schalteraufnahme	Nur A62/A65	1	Switch socket (A62/A65)
8121	82 687-3817		Klemmprofil	3817 lang	1	Clamp profile (3817 long)
8122	82 680-340		Kantenschutz (340 lang)	Nur A62/A65	1	Edge guard (340 lg)
8123	83 683-ED		Kippschalter (Wechselsch. Scheibenwischer)		1	Toggle switch (Wiper switch)
8124	83 658-ED		Einsatzsymbol (Scheibenwischer)		1	Symbol (Windscreen wiper)
8125	80 125-ED		Schutzkappe	M8	2	Protection cap
8126	011 935	DIN985M8	Sechskantmutter		1	Hexagon nut
8127	79 107-ED		Tellerfeder		4	Plate spring
8128	718 237-ED		Winkel		1	Angle
8129	76 193-ED	DIN751M6x16	Schneidschraube		4	Hexagon screw
8130	80 187-ED		Kabelmuffe		1	Cable sleeve
8131	710 791-ED		Zsb. Bügel		2	Bracket ass.
8132	84 068-ED		Sonnenblende		1	Sun shade
8133	83 685-ED		Wischermotor 12 V	105 Grad	1	Wiper motor (12 V)
8134	80 125-ED		Schutzkappe M8		2	Protection cap
8135	011 514	DIN933M8x25	Sechskantschraube		2	Hexagon screw
8136	010 044	DIN125-8,4	Scheibe		2	Shim
8137	84 352-ED		Scheibe		4	Shim
8138	718 038-ED		Winkel verz.		2	Angle
8139	011 514	DIN933M8x25	Sechskantschraube		1	Hexagon screw
8140	010 044	DIN125-8,4	Scheibe	Bis FG.Nr.	1	Shim
8141	84 352-ED		Scheibe		2	Shim
8142	79 107-ED		Tellerfeder	up to chassis	2	Plate spring
8143	714 912-ED		Ausstellgriff	No.	1	Grip
8144	82 446-ED		Übersteckkappe Ø13,5		2	Cap
8145	010 044	DIN125-8,4	Scheibe		1	Shim
8146	011 935	DIN985M8	Sechskantmutter		1	Hexagon nut
8147	80 125-ED		Schutzkappe		1	Protection cap

FRANK-MOTOREN

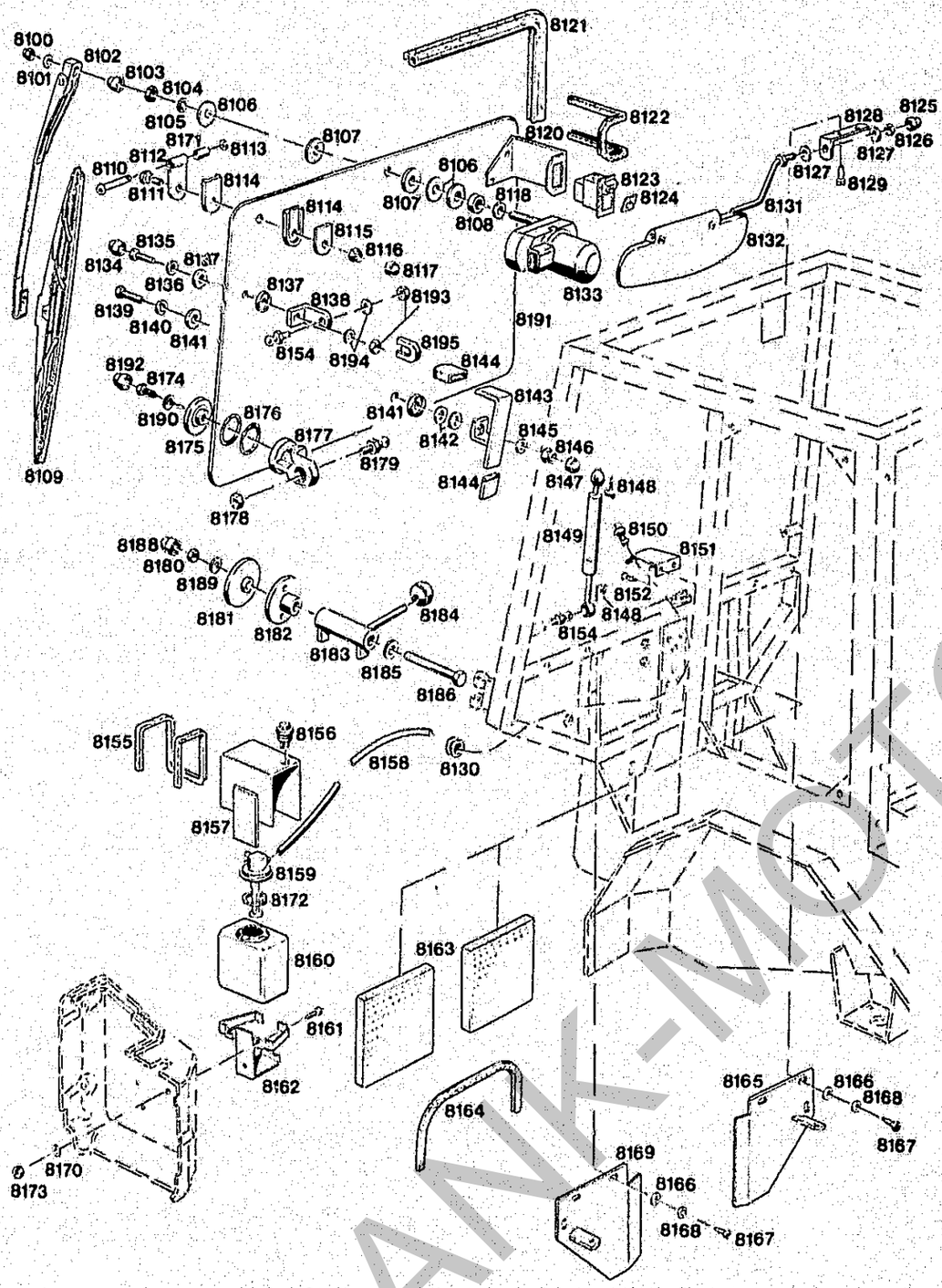

Bildtafel–table–No. 91

BILDTAFEL NR. 91
KABINE, FRONTSCHEIBE,
WISCHER, WASCHANLAGE

TABLE NO. 91
CAB, WINDSCREEN,
WIPER, CLEANING SYSTEM

Bild-Nr. Ill.No.	Bestell-Nr. Part No.		Benennung	Abm./Bemerk. Dimen./Remarks	Stück Pieces	Denomination
8148	023 574	DIN71805S10	Sicherungsbügel		4	Safety frame
8149	84 058-ED		Gasfeder		2	Gas spring
8150	84 176-ED		Spritzdüse		1	Spray nozzle
8151	C 719 848-ED		Halter		1	Fixture
8152	78 254-ED	DIN7983-4,8x13	Blechschraube		2	Plate screw
8154	025 892		Kugelzapfen	E.Nr. 84 101	2	Spherical pin
8155	82 680 750-ED		Kantenschutzprofil	750 lang	1	Edge guard profile
8156	83 599-ED		Druckknopfschalter		1	Press button switch
8157	C 714 411-ED		Zsb. Behälterabdeckung		1	Tank cover ass.
8158	82 585-400-ED		Wasserschlauch	400xØ5x1	1	Water hose
8159	83 639-ED		Pumpe		1	Pump
8160	83 641-ED		Behälter		1	Tank
8161	013 913	DIN7985M5x12	Linsenschraube		2	Lent screw
8162	83 640-ED		Halter		1	Fixture
8163	719 804-ED		Dämmstoff		2	Noise damping material
8164	82588-500-ED		Dichtprofil		1	Noise damping kit
8165	C 719 842-ED		Deckel rechts		1	Cover, right
8166	011 324	DIN9021-6,4	Scheibe		6	Shim
8167	78 266-ED	DIN7985-6x12	Linsenschraube		6	Lent screw
8168	011 139	DIN127B6	Federring		6	Lock washer
8169	C 719 841-ED		Deckel links		1	Cover, left
8170	010 061	DIN137B5	Federscheibe		2	Lock washer
8171	80 860-ED		Buchse		2	Bush
8172	84 343-ED		O-Ring		1	O-ring
8173	011 576	DIN934M5	Sechskantmutter		2	Hexagon nut
8174	011 514	DIN933M8x25	Sechskantschraube	Ab FG.Nr.	2	Hexagon screw
8175	82 730-ED		Scheibe		2	Shim
8176	82 731-ED		O-Ring (Ø25xØ3)		4	O-ring
8177	82 729-ED		Halter		2	Fixture
8178	011 579	DIN934M8	Sechskantmutter		2	Hexagon nut
8179	84 101-ED		Kugelzapfen		2	Spherical pin
8180	011 685	DIN985M10	Sechskantmutter selbsts.		1	Hexagon nut, selflock
8181	82 720-ED		Scheibe		1	Shim
8182	82 719-ED		Scheibe		1	Shim
8183	719 941-ED		Ausleller verz.	from chassis	1	Jib, toothed
8184	80 603-ED		Kugelknopf	No.	1	Spherical knob
8185	010 064	DIN137B10x18	Federscheibe		1	Lock washer
8186	78 398-ED	DIN933M10x100	Sechskantschraube		1	Hexagon screw
8188	80 126-ED		Schutzkappe M10		1	Protection cap
8189	010 046	DIN125-10,5	Scheibe		1	Shim
8190	012 537	DIN9021-8,4	Scheibe		2	Shim
8191	83 290-ED		Scheibe klar		1	Window glass, clear
	83 309-ED		Scheibe color		1	Window glass, coloured
8192	80 125-ED		Schutzkappe M8	Ab. FG.Nr.	2	Protection cap
8193	011 684	DIN985M8	Sechskantmutter	Bis FG.Nr.	4	Hexagon nut
8194	010 044	DIN125-8,4	Scheibe	up to chassis No. .	4	Shim
	019 942	000 001 78 59	Hinweisschild (Frontlader nur bei)		1	Instruction shield (with front loader only)

Von Firma Holder sind alle lackierten Teile nur in orange lieferbar.
Für A62/A65 (grün) muß der Händler die Umlackierung selbst vornehmen.

All painted parts can be supplied by Holder in orange coulour only.
If the parts are required in green for A62/A65 they must be locally repainted.

FRANK-MOTOR

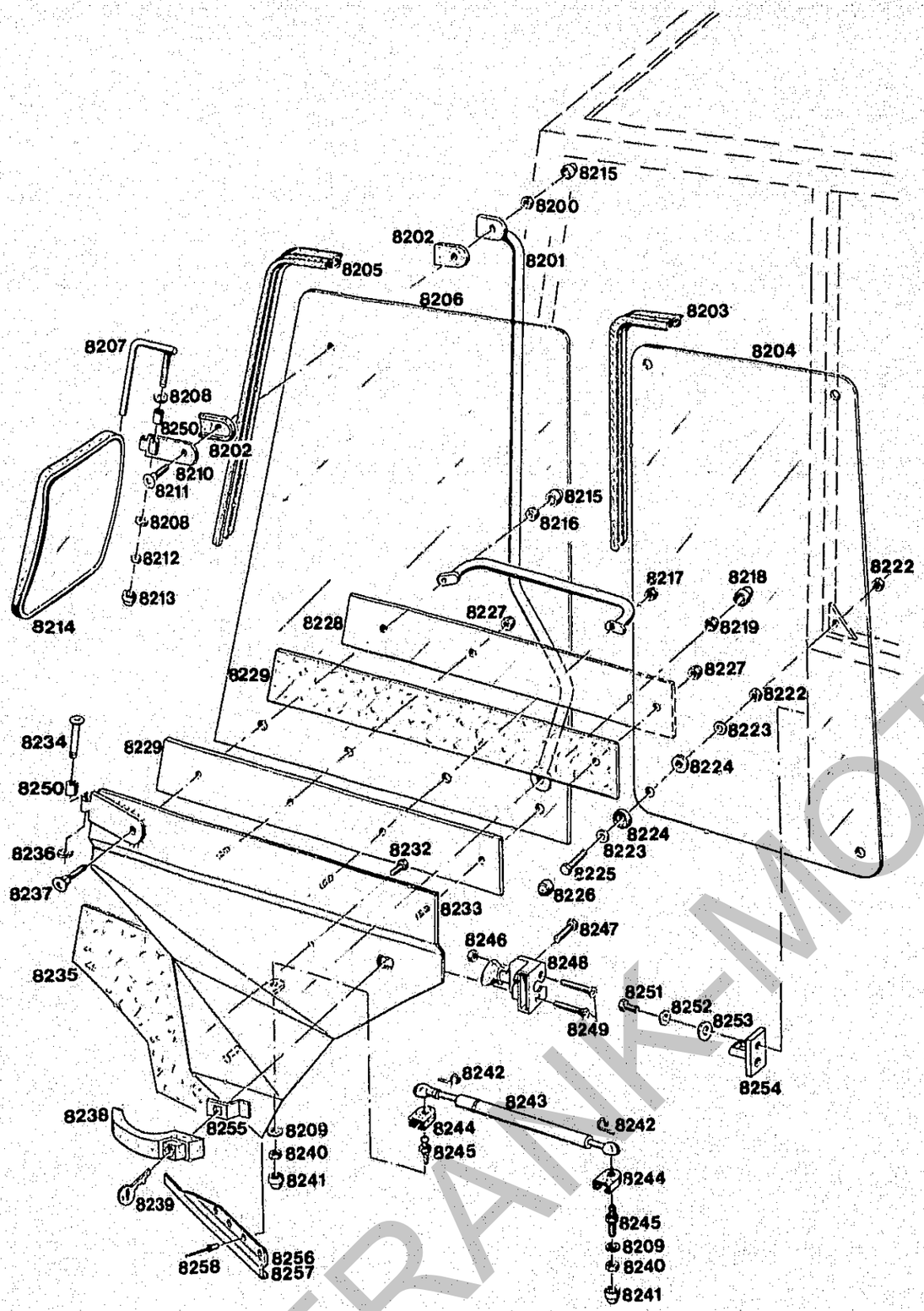

Bildtafel – table – No. 92

BILDTAFEL NR. 92
KABINE, TÜRE LINKS UND RECHTS, SEITENFENSTER

TABLE NO. 92
CAB, DOOR LEFT AND RIGHT, SIDE WINDOW

Bild-Nr. Ill.No.	Bestell-Nr. Part No.		Benennung	Abm./Bemerk. Dimen./Remarks	Stück Pieces	Denomination
	719 833-ED		ZSB. TÜRE LINKS (ohne Spiegel und Gasdruckdämpfer)	Bei Bestellung angeben ob color oder klar verglast	1	LEFT DOOR COMPL. (without mirror and gas pressure damper) -Pl. indicate whether clear or colour glass-
	719 834-ED		ZSB. TÜRE RECHTS (ohne Spiegel und Gasdruckdämpfer)	Bei Bestellung angeben ob color oder klar verglast	1	RIGHT DOOR COMPL. (without mirror and gas pressure damper) -Pl. indicate whether clear or colour glass-
8200	011 685	DIN985M10	Sechskantmutter selbsts.		2	Hexagon nut, selflock
8201	719 997-ED		Zsb. Türgriff links		1	Door handle left
	719 997-ED		Zsb. Türgriff rechts		1	Door handle right (if nec. order also part 8255)
8202	84 351-ED		Scheibe		4	Shim
8203	82 687-2500-ED		Klemmprofil	2500 lang	2	Clamp profile
8204	83 293-ED		Seitenscheibe	klar	2	Side window
	83 311-ED		Seitenscheibe	color	2	Side window
8205	82687-4600-ED		Kantenschutzprofil (4600 lg.)	Ers. 80 072-4600	2	Edge guard profile
8206	83 292-ED		Türscheibe klar		2	Door glass, clear
	83 310-ED		Türscheibe color		2	Door glass, coloured
8207	711 016-ED		Spiegelstange	Bei Vollkabine 2 Stück	1	Mirror retainer (2 pcs. required for complete cab)
8208	79 007-ED		Federscheibe		4	Lock washer
8209	70 103-ED		Sicherungsscheibe		2	Lock washer
8210	719 859-ED		Zsb. Scharnier links		1	Hinge ass., left
	719 860-ED		Zsb. Scharnier rechts		1	Hinge ass., right
8211	78 216-ED	DIN603M10x30	Flachrundschraube		2	Flathead screw
8212	011 935	DIN985M8	Sechskantmutter selbsts.		2	Hexagon nut, selflock
8213	80 125-ED		Schutzkappe	M8	2	Protection cap
8214	84 361-ED		Spiegel groß	Bei Vollkabine 2 Stück	1	Large mirror (2 pcs. requ. for compl. cab)
8215	80 126-ED		Schutzkappe	M10	2	Protection cap
8216	023 612	DIN985M10	Sechskantmutter selbsts.		2	Hexagon nut, selflock
8217	011 683	DIN985M6	Sechskantmutter selbsts.			Hexagon nut, selflock
8218	80 125-ED		Schutzkappe	M8	2	Protection cap
8219	011 935	DIN985M8	Sechskantmutter selbsts.		2	Hexagon nut, selflock
8222	011 579	DIN934M8	Sechskantmutter		16	Hexagon nut
8223	012 537	DIN9021-8,4	Scheibe		16	Shim
8224	84 352-ED		Scheibe		16	Shim
8225	011 520	DIN933M8x35	Sechskantschraube		8	Hexagon screw
8226	80 125-ED		Schutzkappe	M8	8	Dust cap
8227	011 683	DIN985M6	Sechskantmutter selbsts.		4	Hexagon nut, selflock
8228	719 853-ED		Türblech innen li. lack.		1	Door plate ins. left
	719 854-ED		Türblech innen re. lack.		1	Door plate ins. right
8229	719 719-ED		Planengitter		4	Screen
8232	011 159	DIN933M6x20	Sechskantschraube		2	Hexagon screw

FRANK-MOTOR GERÄTE

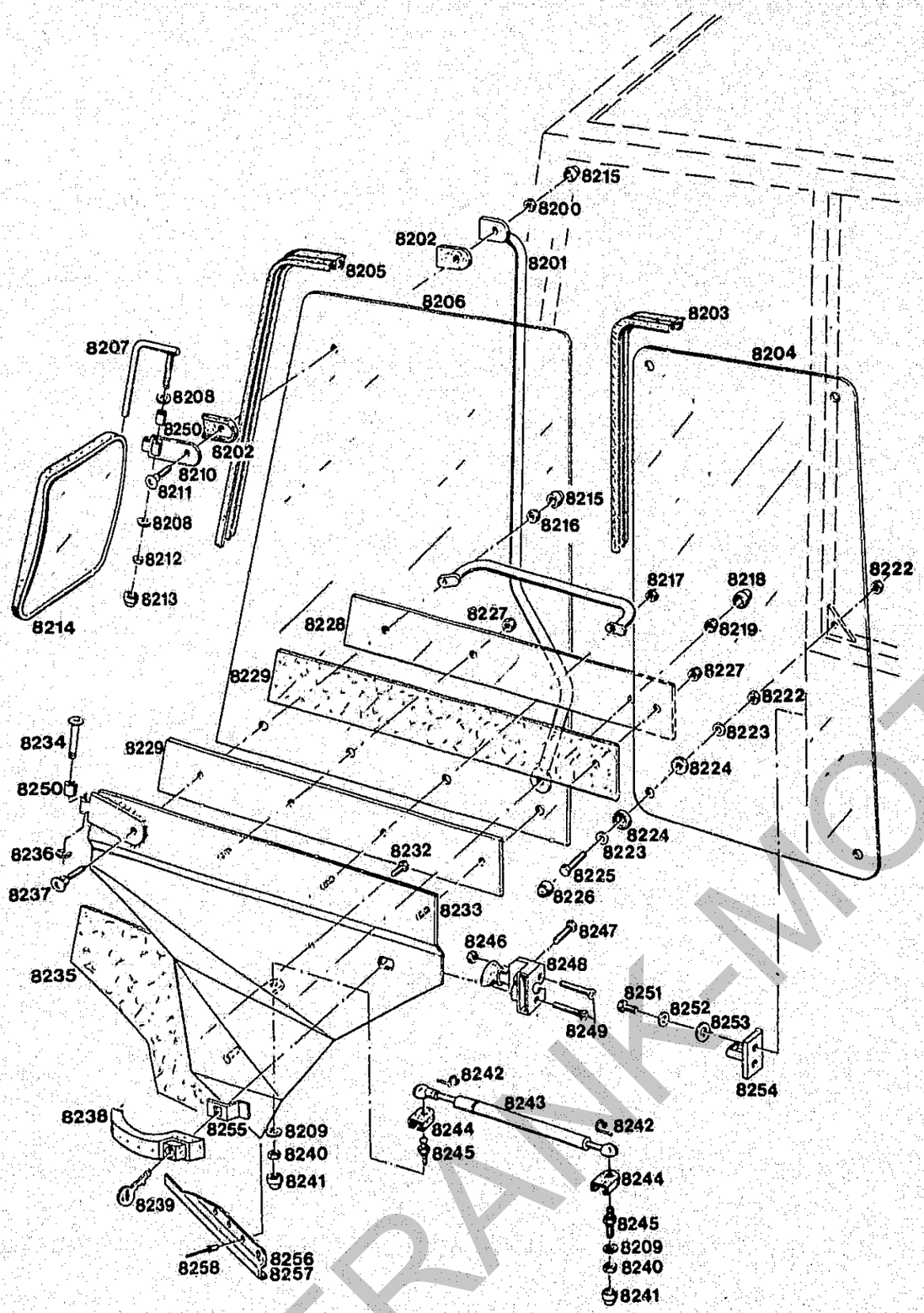

BILDTAFEL NR. 92
KABINE, TÜRE LINKS UND RECHTS, SEITENFENSTER

TABLE NO. 92
CAB, DOOR LEFT AND RIGHT, SIDE WINDOW

Bild-Nr. Ill.No.	Bestell-Nr. Part No.		Benennung	Abm./Bemerk. Dimen./Remarks	Stück Pieces	Denomination
8233	719 835-ED		Zsb. Türe li. lackiert		1	Door compl. left, painted
	719 836-ED		Zsb. Türe re. lackiert		1	Door compl. right, painted
8234	65 632-ED		Scharnierstift		4	Hinge pin
8235	719 875-ED		Kunstleder li.		1	Flap left (art. leather)
	719 876-ED		Kunstleder re.		1	Flap right (art. leather)
8236	025 430	DIN6799-7	Sicherungsscheibe		4	Lock washer
8237	78 216-ED	DIN603M10x30	Flachrundschraube		2	Flathead screw
8238	84 190-ED		Druckknopf	Bei Bedarf Teil 8255 mitbestellen	2	Press button in case of need please also order part no. 8255)
8239	84 267-ED		Schlüssel		2	Key
8240	011 985	DIN985M8	Sechskantmutter		4	Hexagon nut
8241	80 125-ED		Schutzkappe	M8	4	Protection cap
8242	023 574	DIN71805S10	Sicherungsbügel		4	Safety frame
8243	84 072-ED		Gasfeder		2	Gas spring
8244	82 486-ED		Überzug		2	Lining
8245	025 892		Kugelzapfen	E.Nr. 84 101	2	Spherical pin
8246	011 577	DIN934M6	Sechskantmutter		2	Hexagon nut
8247	78 323-ED	DIN7985M6x20	Linsenschraube		4	Lent screw
8248	84 153-ED		Drehfallenschloß li.		1	Lock, left
	84 154-ED		Drehfallenschloß re.		1	Lock, right
8249	78 273-ED	DIN965M6x30	Senkschraube		4	Countersunk screw
8250	80 860-ED		Büchse		4	Bush
8251	011 167	DIN933M8x20	Sechskantschraube		4	Hexagon screw
8252	79 057-ED	DIN127A8	Federring		4	Lock washer
8253	012 537	DIN9021-8,4	Scheibe		4	Shim
8254	717 980-ED		Schließbolzen		2	Locking bolt
8255	714 326-ED		Auslöser		2	Release device
8256	723 027-ED		Halteblech li.	Ca ab Ende 1987 Nachrüstbar	1	Holding plate left
8257	723 028-ED		Halteblech re.		1	Holding plate right
8258	022 632	DIN7981B4,8x9,5	Linsenblechschraube		9	Pan-head topping screw

Von Firma Holder sind alle lackierten Teile nur in orange lieferbar.
Für A62/A65 (grün) muß der Händler die Umlackierung selbst vornehmen.

All painted parts can be supplied by Holder in orange colour only.
If the parts are required in green for A62/A65 they must be locally repainted.

FRANK-MOTOR ORIGINAL

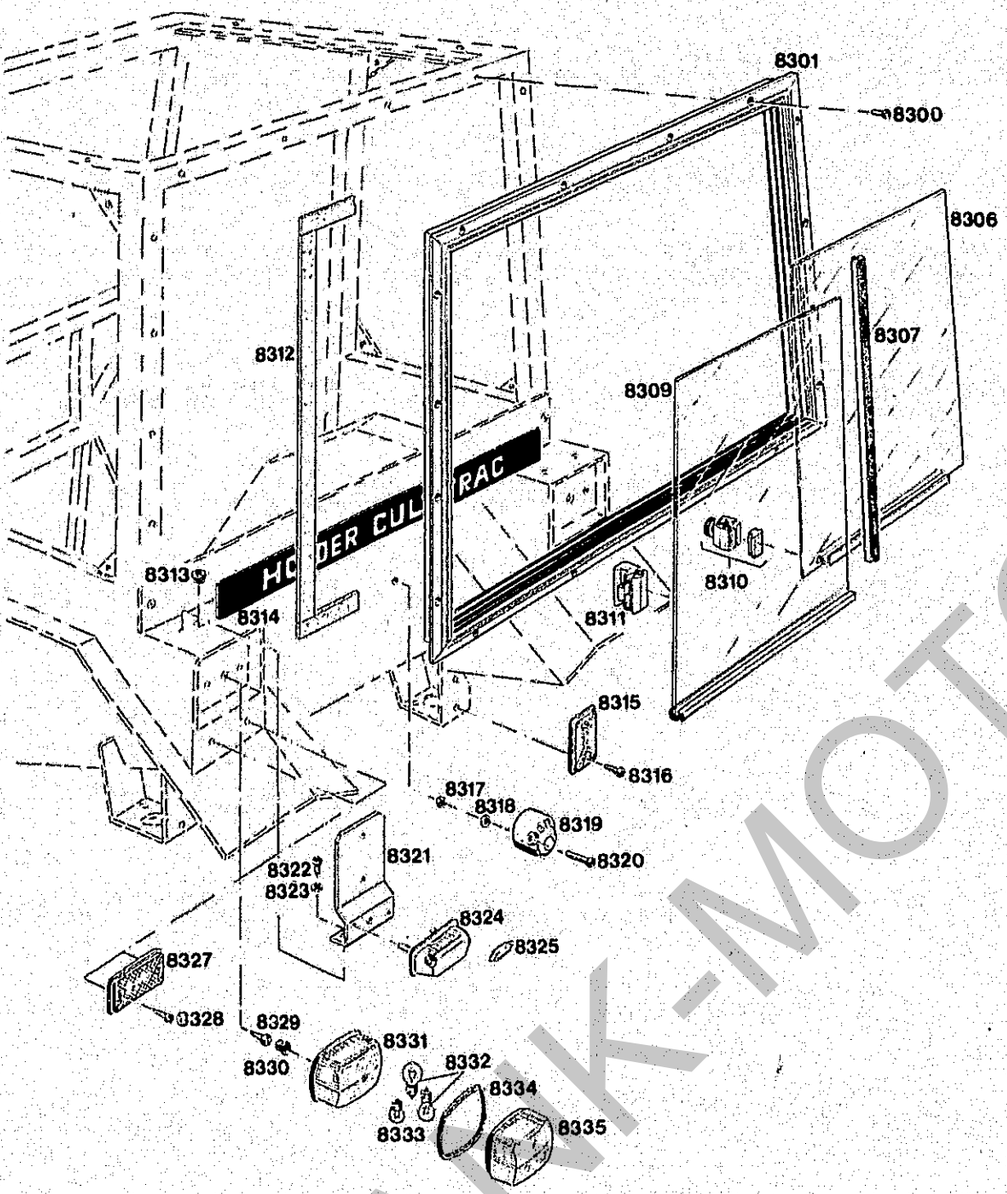

Bildtafel–table–No. 93

BILDTAFEL NR. 93 KABINE, HECKFENSTER, RÜCKLEUCHTEN			TABLE NO. 93 CAB, REAR WINDOW, REAR REFLECTORS			
Bild-Nr. Ill.No.	Bestell-Nr. Part No.		Benennung	Abm./Bemerk. Dimen./Remarks	Stück Pieces	Denomination
8300	78 254-ED	DIN7983-4,8x13	Blechschraube		16	Plate screw
8301	720 529-ED		ZSB. SCHIEBEFENSTER KPL. (best. aus Teilen 8301-8312)	klar	1	SLIDE WINDOW CPL. ASS. (cons. of parts 8301-8312)
8301	720 528-EL		ZSB. SCHIEBEFENSTER KPL. (best. aus Teilen 8301-8312)	color	1	SLIDE WINDOW CPL. ASS. (cons. of parts 8301-8312)
8306	83 314-ED		Schiebescheibe re. kpl. (mit Griff und Führungsschiene)	klar	1	Slide window, RH, cpl. (w. screen and quide rail)
	83 316-ED		Schiebescheibe re. kpl. (mit Griff und Führungsschiene)	color	1	Slide window, RH, cpl. (w. screen and quide rail)
8307	83 154-700-ED		Bürste (ohne Halteschiene)	700 lang	1	Brush (without retaining roue)
8309	83 313-ED		Schiebescheibe li. kpl. (mit Griff und Führungsschiene)	klar	1	Slide window, LH, cpl. (w. screen and quide rail)
	83 315-ED		Schiebescheibe li. kpl. (mit Griff und Führungsschiene)	color	1	Slide window, LH, cpl. (w. screen and quide rail)
8310	84 392-ED		Friktionsfeststeller kpl.		1	Friction stop compl.
8311	83 101-ED		Griff		2	Handle
8312	82 620-2300-ED		Klebeband	2300 lang	1	Adhesive strip
8313	80 187-ED		Tülle		1	Socket
8314	019 422	000 004 72 01	Typenbezeichnung (Holder Cultitrac)		1	Type plate (Holder Cultitrac)
8315	015 227	000 996 04 20	Rückstrahler	45x90	2	Rear reflector
8316	78 237-ED	DIN7981-B3,5x13	Linsenblechschraube		4	Lenticular plate screw
8317	014 007	DIN985M5	Sechskantmutter selbsts.		3	Hexagon nut, selflock
8318	010 887	DIN125-6,4	Scheibe		3	Shim
8319	012 015	DIN72577A7	Steckdose		1	Socket
8320	78 263-ED	DIN7985M5x28	Linsenschraube		3	Lent screw
8321	719 557-ED		Halteblech		1	Retaining plate
8322	78 265-ED	DIN7985M6x16	Linsenschraube		2	Lent screw
8323	79 101-ED	DIN127A6	Scheibe		2	Shim
8324	021 164	000 180 11 56	Kennzeichenleuchte (mit Blechschraube DIN7971 3,9x32)		1	Licence plate light (w. plate screw)
8325	012 027	DIN72601 12V 5W	Glühlampe		1	Bulb
8327	015 227	000 996 04 20	Rückstrahler	45x90	2	Rear reflector
8328	78 237-ED		Linsenblechschraube		4	Lenticular plate screw
8329	78 188-ED	DIN7981B4,8x13	Blechschraube		4	Plate screw
8330	V 70		Kabeltülle		2	Cable socket
8331	021 124	000 180 02 21	Zsb. Schlußleuchte li.		1	Rear reflector ass. LH
	021 125	000 180 04 21	Zsb. Schlußleuchte re.		1	Rear reflec. ass. RH
8332	012 032	DIN72601-12V21W	Glühlampe	Form RL	4	Bulb
8333	012 028	DIN72601-12V10W	Glühlampe	Form G	2	Glow lamp
8334	V124-1574		Dichtring		2	Sealing ring
8335	025 079		Leuchtenhaube links	J.Nr EBBS 215 L	1	Reflector screw LH
	025 080		Leuchtenhaube rechts	J.Nr.EBBS 215 R	1	Reflector screw RH

Von Firma Holder sind alle lackierten Teile nur in orange lieferbar.
Für A62/A65 (grün) muß der Händler die Umlackierung selbst vornehmen.

All painted parts can be supplied by Holder in orange colour only.
If the parts are required in green for A62/A65 they must be locally repainted.

FRANK-MOTORGERÄTE

Forstpaket, Kabine, Regelhydraulik Typ 5280-13

Forestry package, Cab, Draft control complete Type 5280-13

FRANK-MOTORGERÄTE

Spaltenverzeichnis		Zeile Spalte
Tafel 94	Dach, Arbeitsscheinwerfer, Rundumleuchte, Activkohlefilter	B 31 - D 32
Tafel 95	Heizung	E 31 - F 32
Tafel 96	Bodenbleche	G 31 - G 32
Tafel 100	Gehäuse	H 31 - H 32
Tafel 101	Innere Hebelsysteme	I 31 - I 32
Tafel 102	Steuerhebel	J 31 - J 32
Tafel 103	Geberschwinge, Regelstangen	K 31 - K 32
Tafel 104	Steuergerät	L 31 - L 32

Column contents		Line columns
Table 94	Roof, headlights for working, rotating beacon, active charcoal filter	B 31 - D 32
Table 95	Heating	E 31 - F 32
Table 96	Bottom plates	G 31 - G 32
Table 100	Housing	H 31 - H 32
Table 101	Interior lever systems	I 31 - I 32
Table 102	Control lever	J 31 - J 32
Table 103	Master arm, regulator rods	K 31 - K 32
Table 104	Control valve	L 31 - L 32

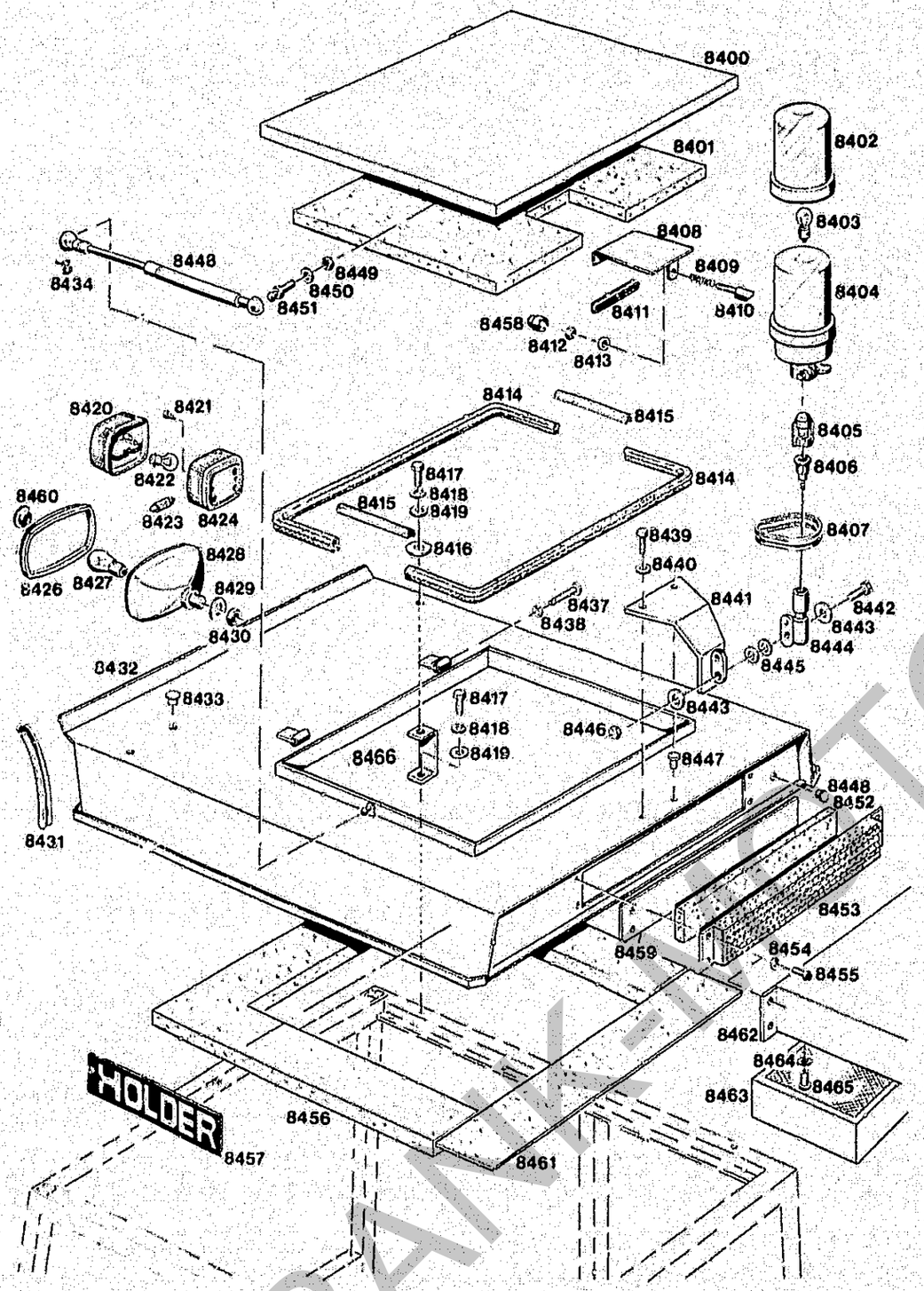

Bildtafel-table-No. 94

BILDTAFEL NR. 94
KABINE, DACH,
ARBEITSSCHEINWERFER,
RUNDUMLEUCHTE, AKTIVKOHLLEFILTER

TABLE NO. 94
CAB, ROOF,
HEADLINGS FOR WORKING,
ROTATING BEACON, COAL FILTER

Bild-Nr. Ill.No.	Bestell-Nr. Part No.		Benennung	Abm./Bemerk. Dimen./Remarks	Stück Pieces	Denomination
8400	713 561-ED		Zsb. Dachluke lack.		1	Roof hatch ass., painted
8401	719 838-ED		Dämmstoff grau		1	Noise damp. material, grey
*8402	022 369	000 182 80 92	Lichtscheibe (Hella) (mit Dichtung)	Hella Nr. 9EL 854 912-001	1	Diffuser (with gasket)
*	025 422		Lichtscheibe (Cobo)		1	Diffuser
*	025 425		Lichthaube (AEB)	AEB Nr. 590/595 gelb	1	Light cover
*8403	022 366	DIN72601-12V45WU	Glühlampe (für Hella Leuchte)	Hella Nr. 86A 002 074-121	1	Bulb
*	025 426	DIN72601-12V55W	Lampe (für Cobo u. AEB Leuchte)	H1 12V 55W	1	Bulb
8404	4634-72		ZSB. RUNDUMKENN-LEUCHTE (best. aus Rundumkenn-leuchte mit Glühlampe)	AEB	1	ROTATING IDENTI-FICATION LIGHT ASS. (cons. of rata-ting identification light w. bulb)
*	021 916	000 180 80 80	ZSB. RUNDUMKENN-LEUCHTE (mit Glühlampe)	Hella	1	ROTATING IDENTI-FICATION LIGHT ASS. (w. bulb)
*	121 188		ZSB. RUNDUMKENN-LEUCHTE (mit Lampe)	Hella	1	ROTATING IDENTI-FICATION LIGHT ASS. (w. bulb)
*8405	9 GH 096 532-001		Gummistopfen	Hella Nr.	1	Rubber plug
*8406	8 JB 850 434-011		Steckdose	Hella Nr.	1	Socket
*8407	024 269		Treibriemen	Hella Nr. 9xR 854 840-001	2	Belt
8408	717 104-ED		Auslöser lack.		1	Release device, painted
8409	62 514-ED		Druckfeder		1	Pressure spring
8410	84 020-ED		Bolzen		1	Bolt
8411	79920-100-ED		Kantenschutzprofil	100 lang	1	Edge guard profile
8412	011 579	DIN934M8	Sechskantmutter		1	Hexagon nut
8413	011 139	DIN127B6	Federring		1	Lock washer
8414	79 941-1360-ED		Kantenschutzprofil	1360 lang	2	Edge guard profile
8415	79 920-200-ED		Kantenschutzprofil	200 lang	2	Edge guard profile
8416	82 748-ED		Dichtscheibe		2	Washer
8417	011 527	DIN933M10x25	Sechskantschraube		8	Hexagon screw
8418	010 056	DIN127A10	Federscheibe		8	Lock washer

* Serienmäßig nur bei C 65.
Ab 1987 wird nur noch AEB Rundumkenn-leuchte angebaut.
Ab Ende 1990 wird Rundumkennleuchte 4634-72 als Zubehör geführt.

* Standard equipment only in C65
From 1987 we only use ABE rotating identification light.
From end of 1990 rotating identification lights 4634-72 are only available as accessories.

Von Firma Holder sind alle lackierten Teile nur in orange lieferbar.
Für A62/A65 (grün) muß der Händler die Um-lackierung selbst vornehmen.

All painted parts can be supplied by Holder in orange colour only.
If the parts are required in green for A62/A65 they must be locally repainted.

FRANK-NUTZFAHRZEUGE

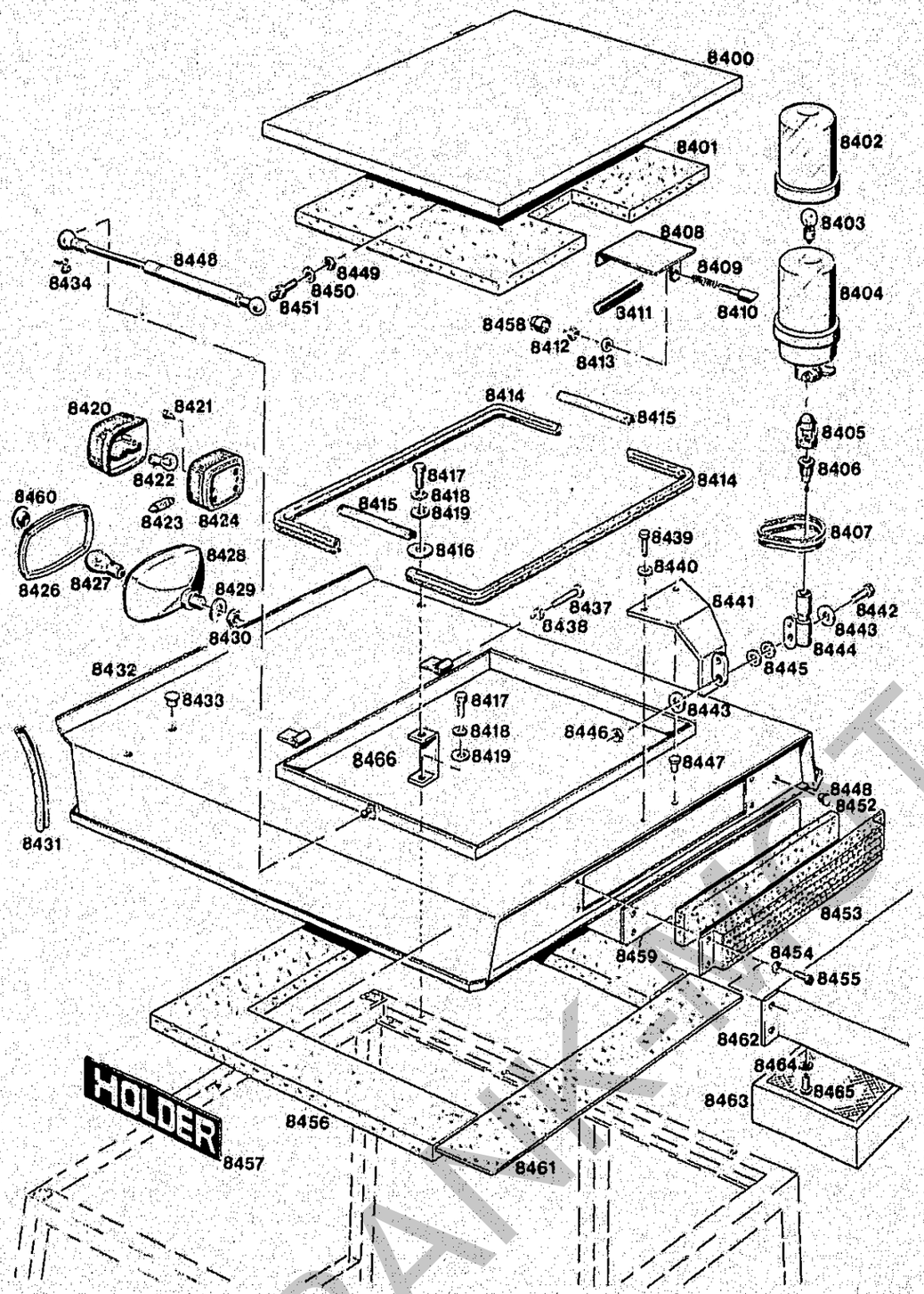

Bildtafel–table–No. 94

BILDTAFEL NR. 94
KABINE, DACH,
ARBEITSSCHEINWERFER,
RUNDUMLEUCHTE, AKTIVKOHLLEFILTER

TABLE NO. 94
CAB, ROOF,
HEADLINGS FOR WORKING,
ROTATING BEACON, COAL FILTER

Bild-Nr. Ill.No.	Bestell-Nr. Part No.		Benennung	Abm./Bemerk. Dimen./Remarks	Stück Pieces	Denomination
8419	78 567-ED	DIN9021-10,5	Scheibe		8	Shim
8420	9 EL 115 003-041		Glas	Hella Nr.	2	Glas
8421	78 188-ED	DIN798B4,8x13	Blechschraube		4	Plate screw
8422	012 032	DIN72601-12V21WR	Glühlampe	Form RL	2	Bulb
8423	012 027	DIN72601-12V5W	Glühlampe	Form L	2	Bulb
8424	111 774 4634-71	6060 180 01 65	Zsb. Positionslampe ZUSATZSCHEINWERFER VORN (best. aus Teilen 8426-8430)	Serienmäßig nur bei C65	2 1	Position lamp compl. AUXILIARY HEADLIGHT FRONT (cons. of parts 8426-8430)
8426	9 ES 069831-001		Streuscheibe	Hella Nr.	2	Diffuser plate
8427	012 033	DIN72601-12V35WB	Glühlampe		2	Bulb
8428	022 367	000 180 80 01	Scheinwerfer kpl.		2	Headlight compl.
8429	010 066	DIN137B14	Federscheibe		2	Lock washer
8430	011 595	DIN934M14x1,5	Sechskantmutter		2	Hexagon nut
8431	82 680-130-ED		Kantenschutzprifil	130 lang	2	Edge guard profile
8432	719 545-ED		Zsb. Dach lack.	mit Silicon 026 279 abgedichtet	1	Roof ass., painted
8433	82 298-ED		Verschlußstopfen		1	Sealing plug
8434	023 574	DIN71805S10	Sicherungsbügel		4	Safety frame
8437	66 811-ED		Scharnierstift		2	Hinge pin
8438	025 430	DIN6799-7	Sicherungsscheibe		2	Lock washer
*8439	011 511	DIN933M8x20	Sechskantschraube		2	Hexagon screw
*8440	011 140	DIN127B8	Federring		2	Lock washer
*8441	717 542-ED		Halter Lack.		1	Fixture, painted
*8442	011 514	DIN933M8x25	Sechskantschraube		1	Hexagon screw
*8443	010 044	DIN127-8,4	Scheibe		2	Shim
*8444	715 797-ED		Aufsteckrohr		1	Pipe
*8445	79 107-ED		Tellerfeder		2	Plate spring
*8446	011 935	DIN985M8	Sechskantmutter		1	Hexagon nut
8447	82 724-ED		Stopfen		2	Plug
8448	84 107-ED		Gasfeder		2	Gas spring
8449	011 579	DIN934M8	Sechskantmutter		2	Hexagon nut
8450	79 103-ED		Sicherungsscheibe		1	Locking tab
8451	025 892	DIN71803A10	Kugelzapfen	E.Nr. 84 101	2	Spherical pin
8452	82 482-ED		Filtermatte		1	Filter mat
8453	719 615-ED		Zsb. Luftfiltergrill		1	Air filter screew ass.
8454	011 139	DIN127B6	Federring		4	Locking ring
8455	78 266-ED	DIN7985M6x12	Linsenschraube		4	Lenthead screw
8456	719 818-ED		Dämmstoff		1	Damping material

* Serienmäßig nur bei C65.
Ab 1987 wird nur noch AEB Rundumkennleuchte angebaut.
Ab Ende 1990 wird Rundumkennleuchte 4634-72 als Zubehör geführt.

Von Firma Holder sind alle lackierten Teile nur in orange lieferbar.
Für A62/A65 (grün) muß der Händler die Umlackierung selbst vornehmen.

* Standard equipment only in C65
From 1987 we only use ABE rotating identification light.
From end of 1990 rotating identification lights 4634-72 are only available as accessories.

All painted parts can be suppiled by Holder in orange colour only.
If the parts are required in green for A62/A65 they must be locally repainted.

FRANKFURT-RHEIN-MAIN

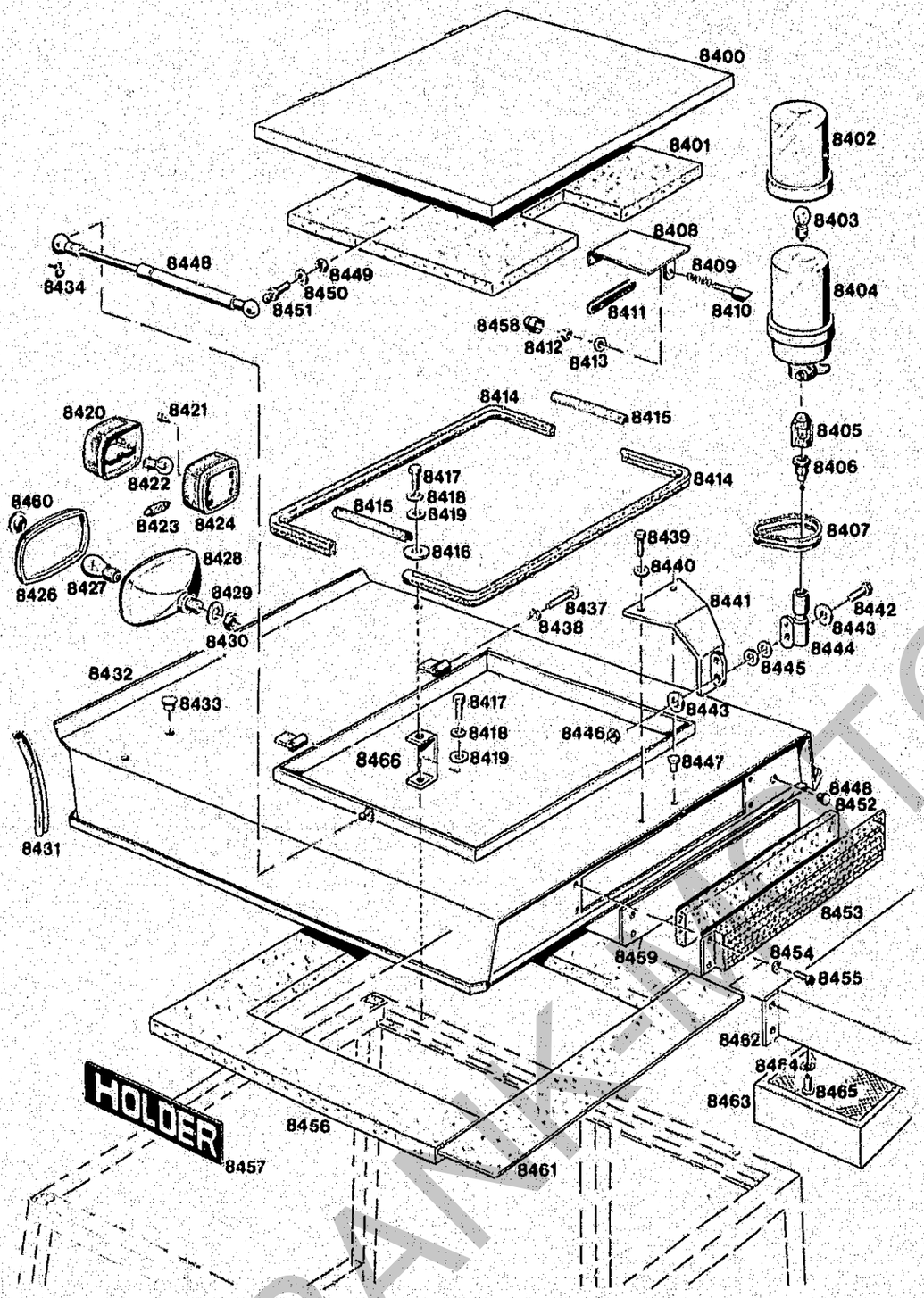

BILDTAFEL NR. 94
KABINE, DACH,
ARBEITSSCHEINWERFER,
RUNDUMLEUCHTE, AKTIVKOHLLEFILTER

TABLE NO. 94
CAB, ROOF,
HEADLINGS FOR WORKING,
ROTATING BEACON, COAL FILTER

Bild-Nr. Ill.No.	Bestell-Nr. Part No.		Benennung	Abm./Bemerk. Dimen./Remarks	Stück Pieces	Denomination
8457	021 937	000 004 21 01	Namenszug (65x470)	Holder	1	Holder name plate
8458	82 749-ED		Schutzkappe		1	Protection cap
8459	720 519-ED		Deckel		1	Cover
8460	82 493-ED		Stopfen		2	Plug
8461	720 521-ED		Dämmatte		1	Damping mat
	5234-96		AKTIVKOHLEFILTER (best. aus Teilen 8462-8465)	Zubehör	1	ACTIVE CHARCOAL FILTER (cons. of parts 8462-8465)
8462	719 654-ED		Filterkasten		1	Filter box
8463	82 663-ED		Filter	60x158x500	1	Filter
8464	011 139	DIN127B6	Federring		4	Locking ring
8465	78 266-ED	DIN7985-6x12	Linsenschraube		2	Lenthead screw
8466	719 552-ED		Konsole		4	Console
	5234-88		ZSB. ARBEITSSCHEINWERFER HINTEN (best. aus nachfolgenden Teilen)	Sonderzubehör Bosch oder Gabel	1	AUXILIARY HEADLIGHT ASS. REAR (cons. of the following parts)
	023 683		Zsb. Scheinwerfer	Ø125	1	Headlight ass.
	012 032	DIN72601-12V21W	Glühlampe	Form RL	1	Bulb
	118 427		Halter	180x130x3	1	Fixture
	011 511	DIN933M8x20	Sechskantschraube (Ersetzt M10x20)	Befestigungsteile für Halter an Dach	2	Hexagon screw
	011 579	DIN934M8	Sechkantmutter (Ersetzt M10)		2	Hexagon nut
	010 063	DIN137B8	Federscheibe (Ersetzt B10)		2	Lock washer
	010 044	DIN125A8,4	Scheibe (Ersetzt A10,5)	Attachment parts for support mounted an rod	2	Shim
	014 775	000 997 12 14	Tülle		1	Grommet
	118 428		Zsb. Kabelsatz	In Heizungskasten eingebaut.	1	Cable set ass., compl.
	023 745		Tastenkippschalter		1	Key switch
	012 020	DIN72601-12V1,2W	Glühlampe		1	Bulb
	023 747		Symbol grün (für Kippschalter)	Mounted in heating box.	1	Symbol green (for key switch)

* Serienmäßig nur bei C65.
Ab 1987 wird nur noch AEB Rundumkennleuchte angebaut.
Ab Ende 1990 wird Rundumkennleuchte 4634-72 als Zubehör geführt.

Von Firma Holder sind alle lackierten Teile nur in orange lieferbar.
Für A62/A65 (grün) muß der Händler die Umlackierung selbst vornehmen.

* Standard equipment only in C65
From 1987 we only use ABE rotating identification light.
From end of 1990 rotating identification lights 4634-72 are only available as accessories.

All painted parts can be supplied by Holder in orange colour only.
If the parts are required in green for A62/A65 they must be locally repainted.

FRANK-KITTORGERÄTE

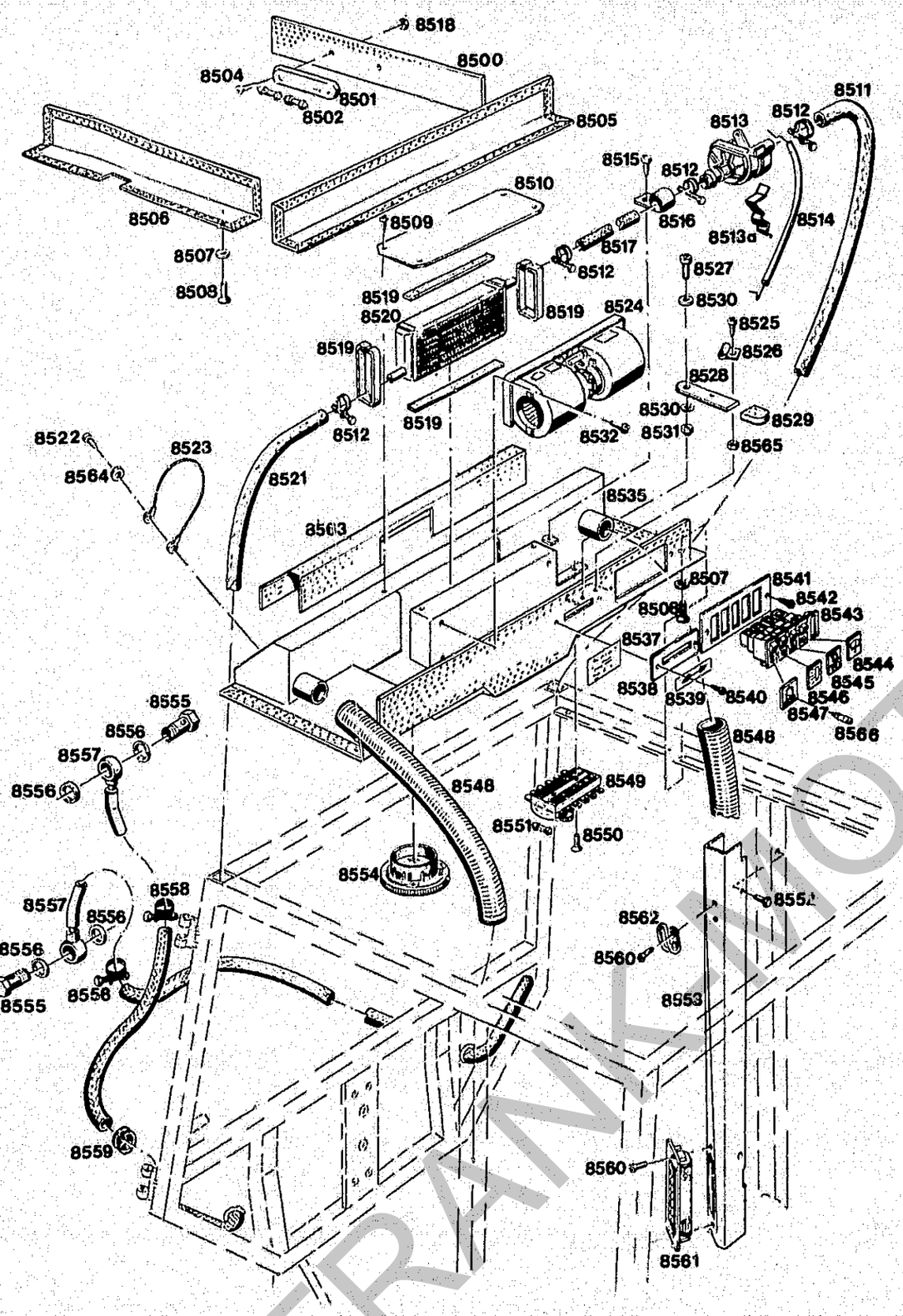

Bildtafel – table – No. 95

BILDTAFEL NR. 95
KABINE, HEIZUNG

TABLE NO. 95
CAB, HEATING

Bild-Nr. Ill.No.	Bestell-Nr. Part No.		Benennung	Abm./Bemerk. Dimen./Remarks	Stück Pieces	Denomination
8500	719 538-ED		Zsb. Seitenblende rechts (mit Deckenleuchte)		1	Side screen right (with ceiling lamp)
	719 854-ED		Seitenblendenverkleidung	für Teil 8500	1	Side screen panel (for part 8500)
8501	80 523-ED		Deckenleuchte kpl.		1	Roof light compl.
8502	012 027	DIN72601-12V5W	Glühlampe	Form L	2	Bulb
8504	010 460	DIN7985M5x16	Linsenschraube		2	Lent screw
8505	719 541-ED		Heckblende	mit Bezug	1	Rear screen
	719 539-ED		Heckblendenverkleidung	für Teil 8505	1	Rear screw panel (for part 8505)
8506	719 537-ED		Zsb. Seitenblende li.	mit Verkleidung	1	Side screen left
	719 583-ED		Seitenblendenverkleidung	für Teil 8506	1	Screen panel ass.
8507	80 091-ED		Steifshutzscheibe		15	Protection shim
8508	78 254-ED	DIN7983-4,8x13	Blechschraube		15	Plate screw
8510	718 236-ED		Deckel		1	Cover
8511	82 518-3700-ED		Heißwasserschlauch	3700 lang	1	Hot-water hose
8512	84 002-ED		Schneckengewindeschelle	16-25	2	Threaded clamp
8513	84 304-ED		Regulierventil		1	Regulation valve
8513a	904.01.33		Klammer	Aurora Nr.	1	Bracket
8514	720 330-ED		Bowdenzug		1	Bowden cable
8515	78 188-ED	DIN7981-4,8x13	Blechschraube		1	Plate screw
8516	713 309-ED		Schelle		1	Clamp
8517	82 518-150-ED		Heißwasserschlauch	150 lang	1	Hot-water hose
8518	011 576	DIN934M5	Sechskantmutter		2	Hexagon nut
8519	80 250-1800-ED		Klebeband	1800 lang	1	Adhesive strip
8520	83 679-ED		Wärmetauscher		1	Heat exchanger
8521	82 518-4000-ED		Heißwasserschlauch	4000 lang	1	Hot-water hose
8522	78 188-ED	DIN7981-4,8x13	Blechschraube		2	Plate screw
8523	80 683-ED		Zsb. Spannseil		2	Tension cable ass.
8524	83 678-ED		Doppelradialgebläse		1	Twin radial fan
8525	78 259-ED	DIN798[illegible]x10	Linsenschraube		1	Lenticular screw
8526	84 316-ED		Klemme		1	Clamp
8527	010 460	DIN7985M5x16	Linsenschraube		1	Lenticular screw
8528	719 662-ED		Schieber		1	Slide
8529	82 446-ED		Übersteckkappe		1	Cap
8530	010 463	DIN9021-5,3	Scheibe		2	Shim
8531	014 007	DIN985M5	Sechskantmutter		1	Hexagon nut
8532	78 237-ED	DIN7981-B3,5x13	Linsenblechschraube		4	Lenticular plate screw
8535	719 731-ED		Heizungskasten verkl.		1	Heater box, enclosed
	82 713-ED		Verkleidung	für Teil 8535	1	Panelling (for part 8535)
8537	83 842-ED		Hinweisschild		1	Instruction sign
8538	719 725-ED		Schieberblende		1	Slide screen
8539	83 139-ED		Schild		1	Plate
8540	78 188-ED	DIN7981-4,8x13	Blechschraube		2	Plate screw
8541	717 844-ED		Blende Lack.		1	Screen, painted
8542	78 188-ED	DIN7981-4,8x13	Blechschraube		2	Plate screw
8543	83 661-ED		Blende		n. B.	Screen

Von Firma Holder sind alle lackierten Teile nur in orange lieferbar.
Für A62/A65 (grün) muß der Händler die Umlackierung selbst vornehmen.

All painted parts can be supplied by Holder in orange colour only.
If the parts are required in green for A62/A65 they must be locally repainted.

FRANK-MOTOREN

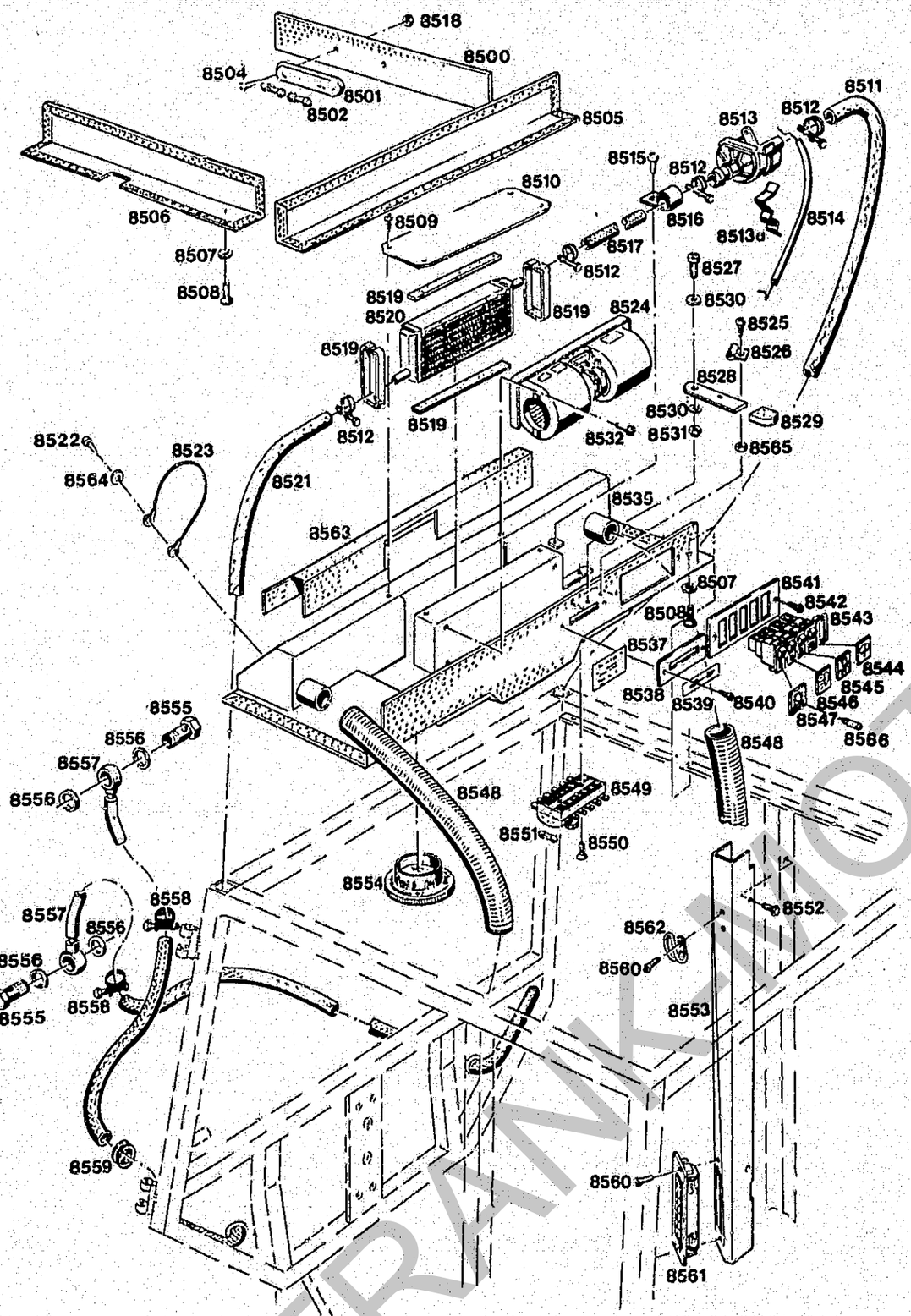

Bildtafel – table – No. 95

BILDTAFEL NR. 95
KABINE, HEIZUNG

TABLE NO. 95
CAB, HEATING

Bild-Nr. Ill.No.	Bestell-Nr. Part No.		Benennung	Abm./Bemerk. Dimen./Remarks	Stück Pieces	Denomination
8544	83 683-ED		Kippschalter (Wechsel)	Wischer	1	Toggle switch (wiper)
	83 658-ED		Einsatzsymbol	Wischer	1	Symbol (wiper)
8545	83 577-ED		Kippschalter (Aus/Ein Wechsel)	Heizung	1	Toggle switch (on/off alternating)
	83 578-ED		Einsatzsymbol	Heizungsgebläse	1	Symbol (heater blower)
8546	83 683-ED		Kippschalter (Wechsel)	Licht	1	Toggle switch (light)
	83 596-ED		Einsatzsymbol	Licht	1	Symbol (light)
8547	83 575-ED		Kippschalter (Ein/Aus) (mit Teil 8566)	mit Beleuchtung Ersetzt 83 575 ohne Beleuchtung	1	Toggle switch (on/off) (with part 8566)
	83 579-ED		Einsatzsymbol	Rundumleuchte	1	Symbol (rotat beacon)
8548	82 506-900-ED		Warmluftschlauch	900 lang	2	Hot-water hose
8549	83 574-ED		Sicherungsdose		1	Fuse box
8550	78 274-ED	DIN966-M5x18	Senkschraube		2	Countersunk screw
8551	019 641	000 183 03 30	Sicherung 8A		8	Fuse
8552	78 188-ED	DIN7981-4,8x13	Blechschraube		8	Plate screw
8553	719 814-ED		Zsb. Heizungsschacht re.		1	Heater shaft ass. RH
	719 813-ED		Zsb. Heizungsschacht li.		1	Heater shaft ass. LH
8554	84 094-ED		Runddüse		5	Round nozzle
8555	010 418	DIN7623M16x1,5	Hohlschraube		2	Hollow screw
8556	010 392	DIN7603A16x20CU	Dichtring		4	Gasket
8557	114 828	5234 030 02 16	Zsb. Anschlußstutzen	NL	2	Connection socket
8558	023 132		Drahtbügelschelle	Ersetzt Gewindeschl.	2	Worm thread
8559	84 122-ED		Schlauchdichtung	84 002-ED	2	Hose gasket
8560	78 237-ED	DIN7981-3,5x13	Linsenblechschraube		8	Lenticular plate screw
8561	83 695-ED		Walzendüse		2	Nozzle
8562	79 992-ED		Garderobenhaken		1	Hook
8563	719 919-ED		Dämmstoff	ab FG.Nr.	1	Noise damping material
8564	010 463	DIN9021-5,3	Scheibe		2	Shim
8565	011 571	DIN934M4	Sechskantmutter		1	Hexagon nut
8566	012 020	DIN72601-12V1,2W	Glühlampe	Ab	1	Bulb
	5234-87		RADIO-EINBAUSATZ (best. aus folgenden Teilen)	Zubehör	1	RADIO KIT (compr. the follow parts)
	023 673		Radio mit Kassettenteil		1	Radio w. casket section
	023 674		Zsb. Einbaulautsprecher		1	Loudspeaker compl.
	023 675		Zsb. Antenne		1	Antennae complete
	012 018	DIN72586	Lüsterklemme	2 Pol.	2	Socket-terminal strip
	023 676	DIN46245	Steckhülse	B2,8-1 MS-PVC	1	Sleeve
	023 677	DIN46245	Steckhülse	4,8-1 MS-PVC	1	Sleeve
	023 678		Zsb. Kabel	1,5 mm^2x95 Rot	1	Cable set ass.
	023 679		Zsb. Kabel	1,5 mm^2x850 Rot	1	Cable set ass.
	023 680		Zsb. Kabel	1,5 mm^2x850 Braun	1	Cable set ass.
	011 576	DIN934M5	Sechskantmutter		1	Hexagon nut
	010 061	DIN137B5	Federscheibe		1	Lock washer

Von Firma Holder sind alle lackierten Teile nur in orange lieferbar.
Für A62/A65 (grün) muß der Händler die Umlackierung selbst vornehmen.

All painted parts can be supplied by Holder in orange colour only.
If the parts are required in green for A62/A65 they must be locally repainted.

FRANKMOTOR

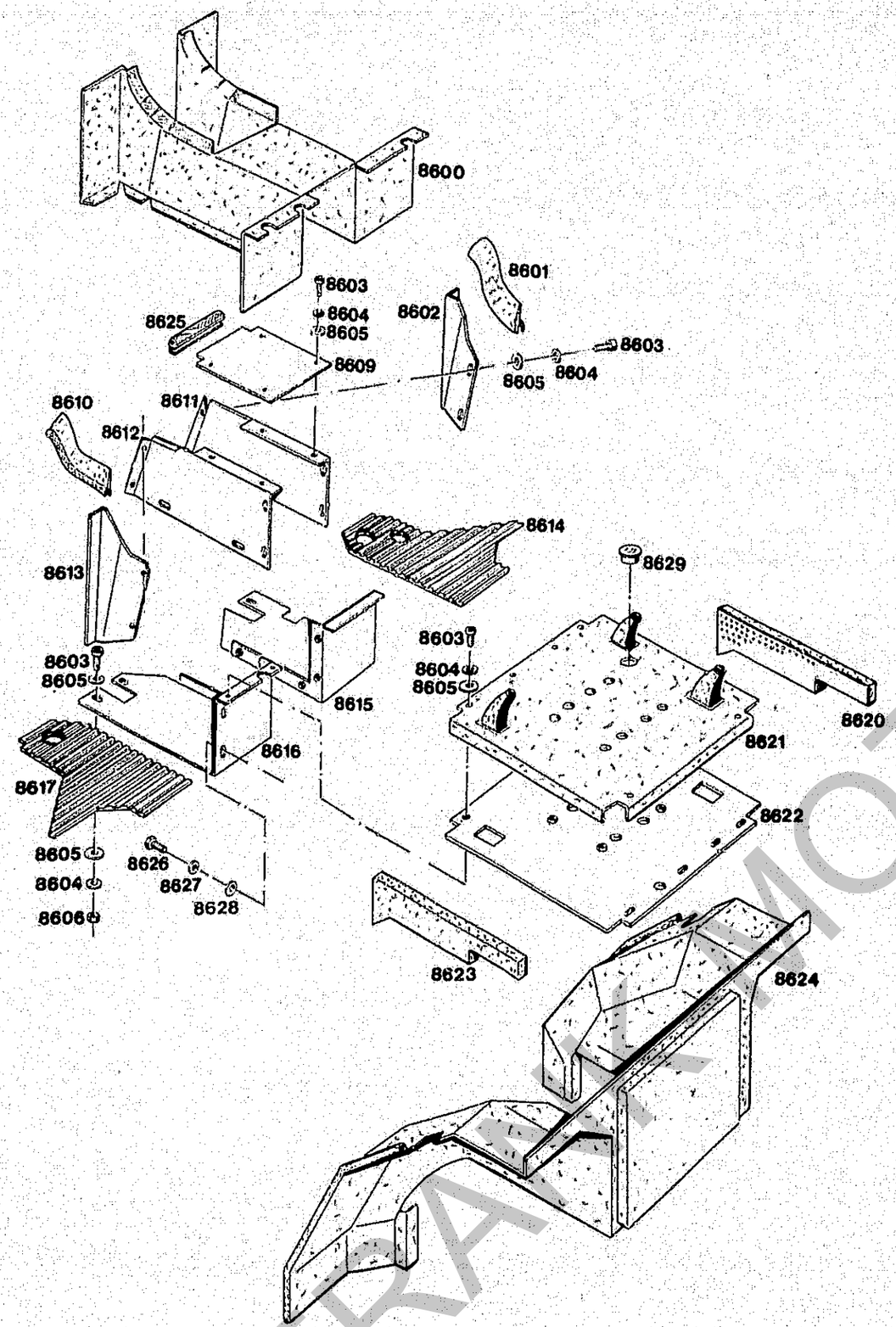

Bildtafel – table – No. 96

BILDTAFEL NR. 96
KABINE
BODENBLECHE

TABLE NO. 96
CAB
BOTTOM PLATES

Bild-Nr. Ill.No.	Bestell-Nr. Part No.		Benennung	Abm./Bemerk. Dimen./Remarks	Stück Pieces	Denomination
8600	82 715-ED		Tunnelverkleidung		1	Tunnel panelling
8601	82 588-365-ED		Abdichtprofil	365 lang	1	Sealing profile
8602	719 598-ED		Tunnelkonsole		1	Tunnel base
8603	78 265-ED	DIN7985M6x16	Linsenschraube		21	Lenticular screw
8604	011 139	DIN127B6	Federring	79 101-ED	21	Lock washer
8605	010 464	DIN9021-6,4	Scheibe		23	Shim
8606	011 577	DIN934M6	Sechskantmutter		3	Hexagon nut
8609	719 599-ED		Tunnelblech Mitte		1	Tunnel plate, centre
8610	82 588-365-ED		Abdichtprofil	365 lang	1	Sealing profile
8611	719 560-ED		Tunnelblech rechts		1	Tunnel plate, RH
8612	719 559-ED		Tunnelblech links		1	Tunnel plate, LH
8613	719 597-ED		Tunnelkonsole links		1	Tunnel base, LH
8614	719 858-ED		Bodenmatte rechts		1	Mat, RH
8615	719 580-ED		Zsb. Bodenblech rechts		1	Bottom plate ass., RH
8616	719 582-ED		Zsb. Bodenblech links		1	Bottom plate ass., LH
8617	719 857-ED		Bodenmatte links		1	Mat, LH
8620	719 805-ED		Dämmstoff		1	Noise damping material
8621	82 716-ED		Sitzkonsolenverkleidung		1	Seat base panelling
8622	719 555-ED		Zsb. Sitzkonsole		1	Seat base ass.
8623	719 806-ED		Dämmstoff		1	Noise damping material
8624	82 714-ED		Kotflügelverkleidung		1	Fender panelling
8625	80 072-175-ED		Kantenschutz		1	Edge guard
8626	011 511	DIN933M8x20	Sechskantschraube		4	Hexagon screw
8627	011 140	DIN127B8	Federring		4	Lock washer
8628	010 044	DIN125-8,4	Scheibe		4	Shim
8629	015 350	000 993 52 55	Stopfen	für Forstpaket ca ab 1987	1	Plug

Von Firma Holder sind alle lackierten Teile nur in orange lieferbar.
Für A62/A65 (grün) muß der Händler die Umlackierung selbst vornehmen.

All painted parts can be supplied by Holder in orange colour only.
If the parts are required in green for A62/A65 they must be locally repainted.

FRANK MOTOR

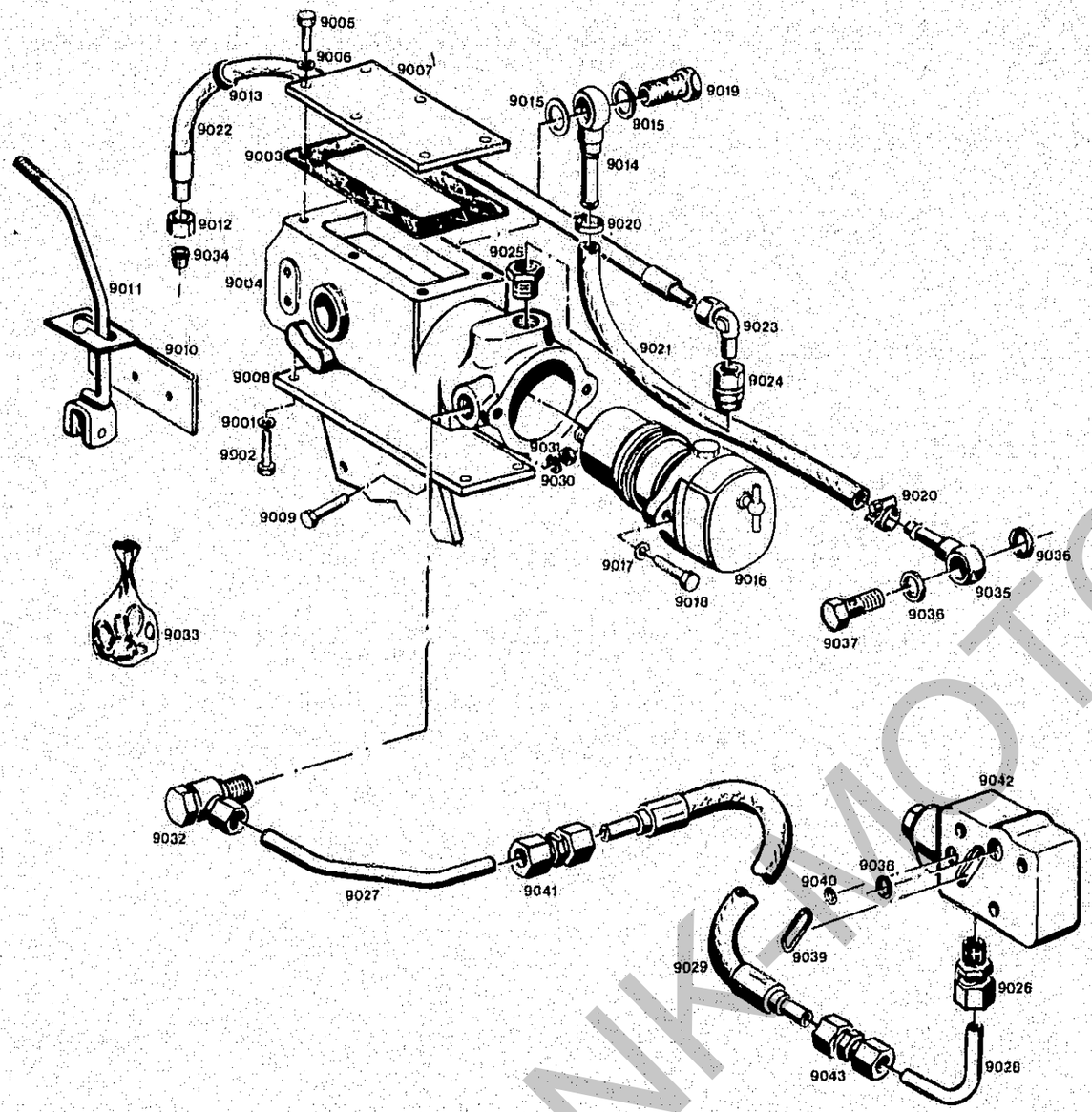

BILDTAFEL NR. 100
ZSB. REGELHYDRAULIK TYP 5280-13
GEHÄUSE

TABLE NO. 100
DRAFT CONTROL COMPLETE
TYP 5280-13, HOUSING

Bild-Nr. Ill.No.	Bestell-Nr. Part No.		Benennung	Abm./Bemerk. Dimen./Remarks	Stück Pieces	Denomination
	5280-13		ZSB. REGELHYDRAULIK (best. aus Teilen der Bildtafeln 100-104)		1	DRAFT CONTROL COMPL. (cons. of parts on tables 100-104)
9001	010 063	DIN137B8	Sicherungsring		1	Circlip
9002	011 511	DIN933M8x20	Sechskantschraube		1	Hexagon screw
9003	035345		Dichtung		1	Gasket
9004	035012		Gehäuse		1	Housing
9005	900183		Sechskantschraube		6	Hexagon screw
9006	900039		Sicherungsring		6	Circlip
9007	035340		Deckel		1	Cover
9008	121 375		Befestigungsplatte		1	Assembly plate
9009	011 530	DIN933M10x30	Sechskantschraube		2	Hexagon screw
9010			Schaltkulisse		1	Selector link
9011			Schalthebel		1	Selector lever
9012	900546		Überwurfmutter		1	Lock nut
9013	035930		Gummitülle		1	Rubber socket
9014	035993		Zsb. Rücklaufleitung		1	Return flow pipe ass.
9015	010 395	DIN7603A18x24CU	Dichtring		1	Sealing ring
9016	030000		Steuergerät		1	Control valve
9017	900039		Sicherungsring		2	Circlip
9018	900069		Sechskantschraube		2	Hexagon screw
9019	900389	DIN7643M18x1,5	Hohlschraube 15		1	Hollow screw
9020	900549		Spannschelle		2	Clamp socket
9021			Rücklaufschlauch		1	Return flow hose
9022	035996		Höchstdruckschlauch		1	High-pressure hose
9023	900553		Winkelschwenk-verschraubung		1	Swivelling angle screw union
9024	900548		Gerade Einschraub-verschraubung	M18x1,5	1	Straight screw union
9025			Einschraubstutzen		1	Screw socket
9026	900542		Gerade Einschraub-verschraubung		1	Straight screw union
9027			Druckleitung		1	Pressure pipe
9028			Rohrbogen		1	Elbow
9029	035997		Höchstdruckschlauch		1	High-pressure hose
9030	011 745	DIN137B10	Sicherungsring		2	Circlip
9031	011 585	DIN934M10	Sechskantmutter selbsts.		2	Hexagon nut
9032	900544		Winkelverschraubung		1	Angle screw union
9033	035901		Dichtungssatz		1	Gasket kit
9034	900547		Schneidring		1	Olive
9035			Ringlötstück		1	Ring
9036			Dichtung		2	Sealing ring
9037			Hohlschraube		1	Hollow screw
9038	014 703	000 997 25 09	Ringdichtung	Ø8x2	1	Ring seal
9039	012 688	000 997 28 29	Ringdichtung	Ø26x2	1	Ring seal
9040	012 664	000 997 06 29	Ringdichtung	Ø5x1,5	1	Ring seal
9041			Ger. Verschraubung		1	Screw union, straight
9042	020 558	000 070 22 79	Zsb. Steuerplatte	LA06PBB-M06	1	Guide plate
9043			Ger. Verschraubung		1	Straight screw union

FRANK-MOTORGERÄTE

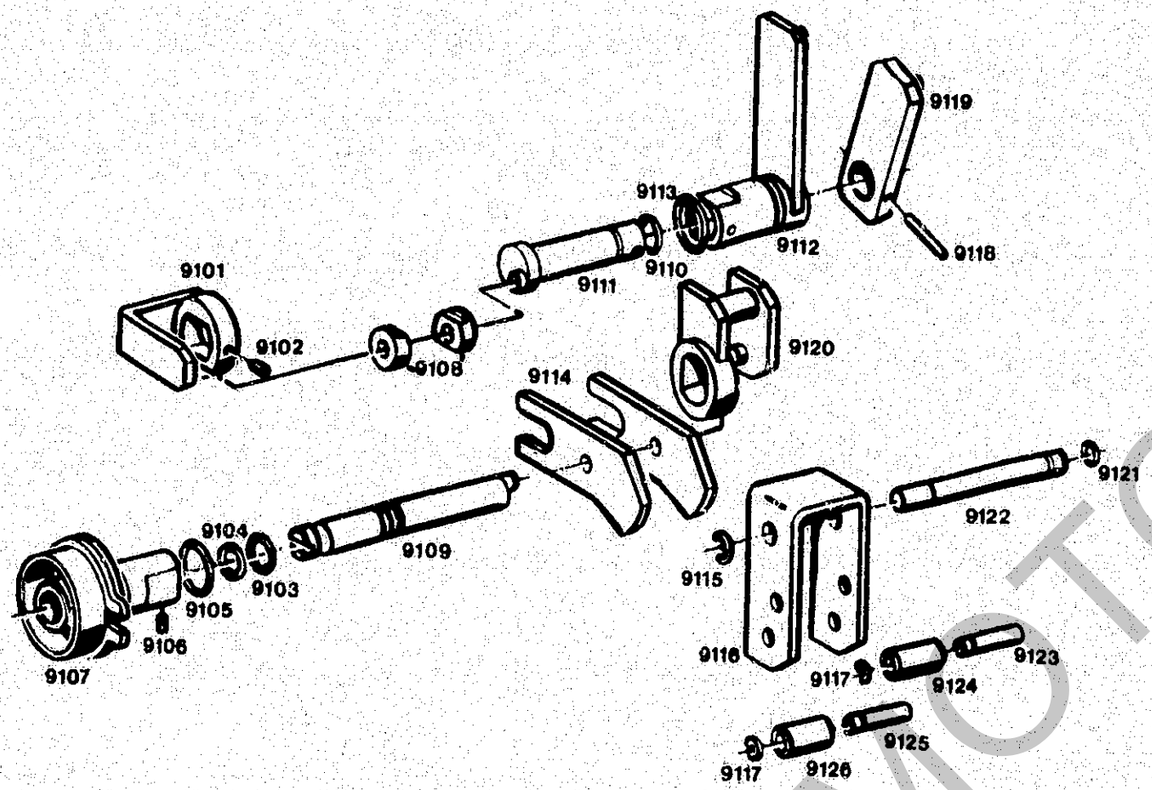

BILDTAFEL NR. 101
INNERE HEBELSYSTEME

TABLE NO. 101
INTERIOR LEVER SYSTEMS

Bild-Nr. Ill.No.	Bestell-Nr. Part No.	Benennung	Abm./Bemerk. Dimen./Remarks	Stück Pieces	Denomination
9101	035285	Bolzen (Ring)		1	Bolt
9102	900154	Gewindestift		1	Thread pin
9103	900059	O-Ring		1	O-ring
9104	900264	Sicherungsring		1	Circlip
9105	900054	O-Ring		1	O-ring
9106	900154	Gewindestift		1	Thread pin
9107	035655	Regelwelle		1	Shaft
9108	035310	Buchse		1	Bush
9109	035660	Regelwelle		2	Shaft
9110	900059	O-Ring		1	O-ring
9111	035600	Rolle		1	Roll
9112	035675	Welle		1	Shaft
9113	900054	O-Ring		1	O-ring
9114	035025	Hebel		2	Lever
9115	900040	Sicherungsscheibe		1	Lock washer
9116	035210	Hebel		1	Lever
9117	900038	Sicherungsring		2	Circlip
9118	900435	Stift		1	Stud
9119	035525	Scheibe (Hebel)		1	Shim
9120	035185	Scheibe		1	Shim
9121	900204	O-Ring		1	O-ring
9122	035240	Bolzen		1	Bolt
9123	035230	Bolzen		1	Bolt
9124	035220	Rolle		1	Roll
9125	035230	Bolzen		1	Bolt
9126	035221	Rolle		1	Roll

FRANK-MOTORGERÄTE

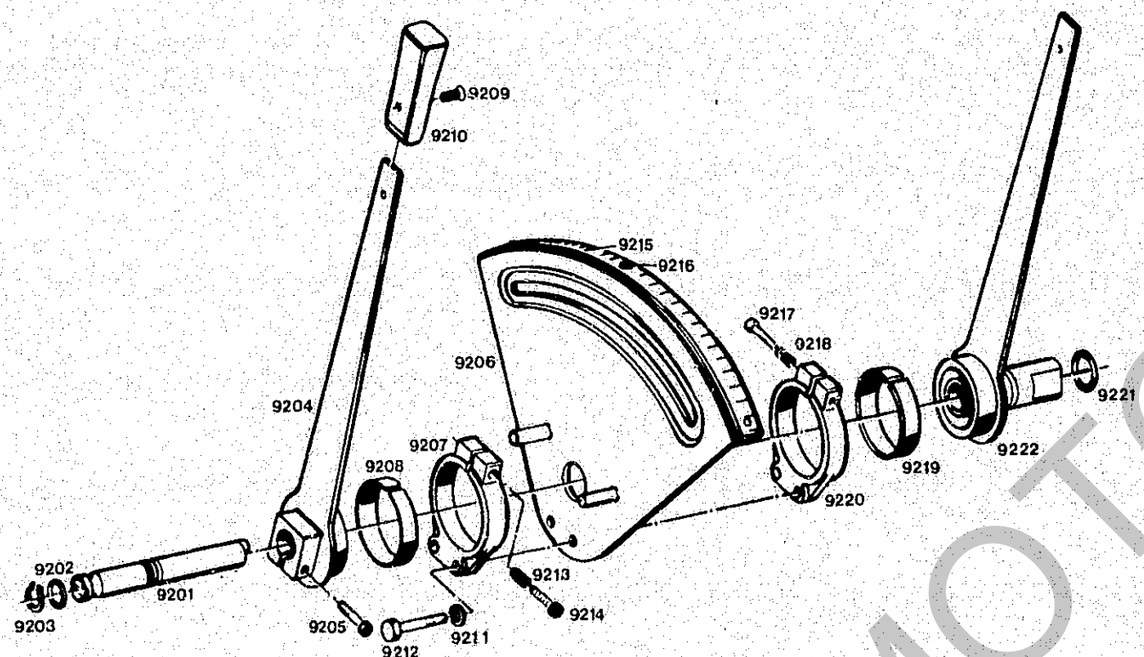

Bild-Nr. Ill.No.	Bestell-Nr. Part No.	Benennung	Abm./Bemerk. Dimen./Remarks	Stück Pieces	Denomination
9201	035 660	Welle		1	Shaft
9202	900 039	Sicherungsring		1	Circlip
9203	900 264	Sicherungsring		1	Circlip
9204	035 145	Hebel		1	Lever
9205	900 450	Innensechskantschraube		1	Socketh. screw
	035 635	ZSB. SEKTOR (best. aus Teilen 9206, 9215, 9216)		1	SECTOR ASS. (cons. of parts 9206, 9215, 9216)
9206	035 633	Sektor		1	Sector
9207	035 700	Kupplungsnabe		1	Clutch hub
9208	031 190	Ring		1	Ring
9209	900 463	Schraube		2	Screw
9210	032 734	Handgriff		2	Handle grip
9211	900 039	Federring		2	Lock washer
9212	900 485	Sechskantschraube		2	Hexagon screw
9213	900 117	Innensechskantschraube		1	Socketh. screw
9214	031 230	Feder		1	Spring
9215	032 760	Schild		1	Shield
9216	900 279	Niet		3	Rivet
9217	900 117	Innensechskantschraube		1	Socketh. screw
9218	031 230	Feder		1	Spring
9219	031 190	Scheibe (Ring)		1	Shim
9220	035 700	Kupplungsnabe		1	Clutch hub
9221	900 054	O-Ring		1	O-ring
9222	035 655	Regelwelle		1	Control shaft

FRANK-MOTOR GERÄTE

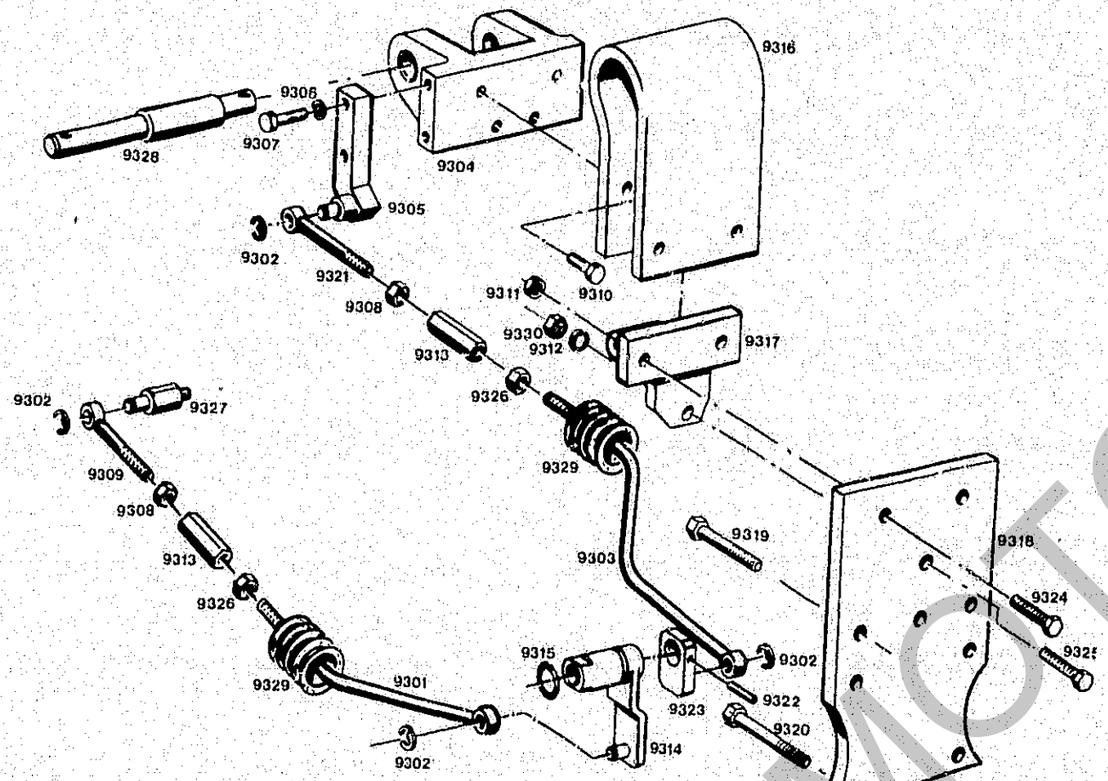

Bildtafel – table No. 103

BILDTAFEL NR. 103 GEBERSCHWINGE, REGELSTANGEN			TABLE NO. 103 SWIVELLING LEVER, CONTROL ROD		
Bild-Nr. Ill.No.	Bestell-Nr. Part No.	Benennung	Abm./Bemerk. Dimen./Remarks	Stück Pieces	Denomination
9301		Regelstange		1	Control rod
9302	900 040	Sicherungsring		4	Circlip
9303		Regelstange		1	Control rod
9304	035 621	Geberschwinge		1	Swivelling lever
9305	035 685	Lager		1	Bearing
9306	900 039	Sicherungsring		2	Circlip
9307	900 056	Sechskantschraube		2	Hexagon screw
9308	900 068	Sechskantmutter		2	Hexagon nut
9309		Reglerstange		1	Control rod
9310	900 526	Sechskantschraube		4	Hexagon screw
9311	900 535	Sechskantmutter selbsts.		2	Hexagon nut
9312	900 016	Sicherungsring		1	Circlip
9313	035 878	Einstellmutter		2	Set nut
9314	035 675	Reglerwelle		1	Regulator shaft
9315		O-Ring		1	O-ring
9316	035 610	Schwinge		1	Swivelling lever
9317	035 651	Halter		1	Fixture
9318	035 646	Platte		1	Plate
9319	900 581	Sechskantschraube		5	Hexagon screw
9320	900 439	Sechskantschraube		2	Hexagon screw
9321		Reglerstange		1	Control rod
9322	900 435	Stift		1	Pin
9323	035 525	Platte		1	Plate
9324	900 582	Sechskantschraube		2	Hexagon screw
9325	900 464	Sechskantschraube		1	Hexagon screw
9326	900 541	Sechskantmutter		2	Hexagon nut
9327	035 874	Bolzen		1	Bolt
9328	035 648	Stecker		1	Pin
9329	108 906	Faltenbalg	6090 042 01 60	2	Bellows
9330	011 594	Sechskantmutter	DIN934M14	1	Hexagon nut

FRANK-MOTOR

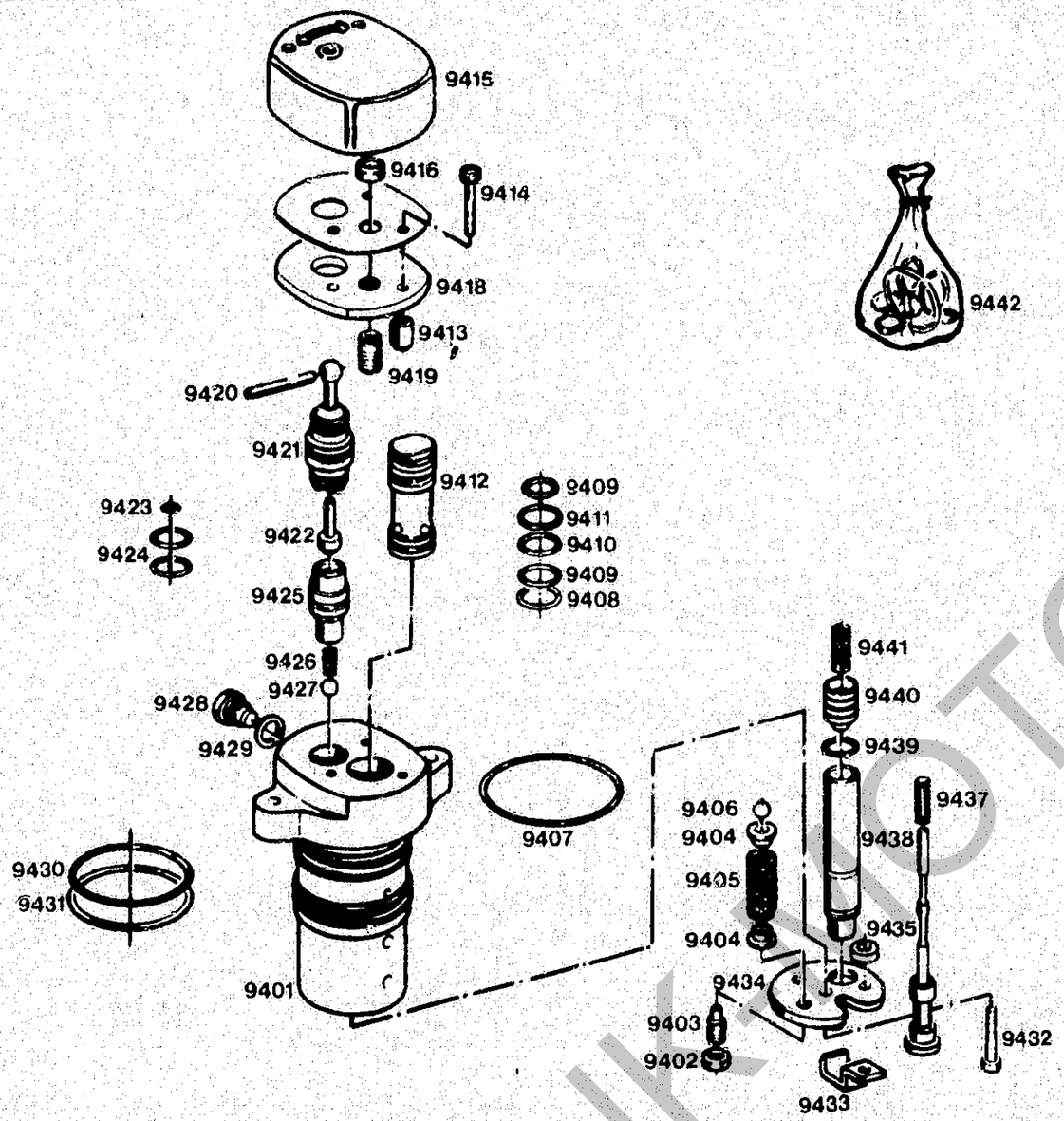

Bildtafel – table No. 104

BILDTAFEL NR. 104
STEUERGERÄT

TABLE NO. 104
CONTROL VALVE

Bild-Nr. Ill.No.	Bestell-Nr. Part No.	Benennung	Abm./Bemerk. Dimen./Remarks	Stück Pieces	Denomination
9401	030 010	Gehäuse		1	Housing
9402	900 230	Selbsts. Mutter		1	Self-lock nut
9403	900 229	Gewindestift		1	Stud
9404	001 790	Abstandstück		1	Spacer piece
9405	001 140	Feder		1	Spring
9406	900 030	Kugel		1	Ball
9407	900 413	O-Ring		1	O-ring
9408	900 311	Stützring		1	Support ring
9409	900 399	O-Ring		2	O-ring
9410	900 397	O-Ring		1	O-ring
9411	900 426	Stützring		1	Support ring
9412	030 025	Ventil		1	Valve
9413	030 140	Distanzstück		2	Spacer piece
9414	900 200	Innensechskantschraube		2	Sockethead screw
9415	030 160	Kappe		1	Cap
9416	900 068	Selbsts. Mutter		1	Self-lock nut
9418	030 100	Flansch		1	Flange
9419	900 422	Gewindestift		1	Stud
9420	900 424	Stift		1	Stud
9421	030 095	Ventil		1	Valve
9422	030 125	Ventil		1	Valve
9423	900 394	O-Ring		1	O-ring
9424	900 392	O-Ring		2	O-ring
9425	030 075	Senkdrosel		1	Throttle valve
9426	015 155	Feder		1	Spring
9427	900 428	Kugel		1	Ball
9428	001 631	Verschlußschraube		1	Sealing screw
9429	900 058	Dichtring		1	Gasket
9430	900 412	O-Ring		1	O-ring
9431	900 314	Stützring		1	Support ring
9432	900 200	Innensechskantschraube		2	Sockethead screw
9433	030 130	Platte		1	Plate
9434	001 770	Platte		1	Plate
9435	001 775	Abstandstück		1	Spacer piece
9437	001 846	Feder		1	Spring
9438	001 780	Ventil		1	Valve
9439	900 395	O-Ring		1	O-ring
9440	001 620	Ventil		1	Valve
9441	001 152	Feder		1	Spring
9442	030 900	Dichtungssatz		1	Gasket kit
	5280 003 05 21	Anbau-Anleitung		1	Assembly instructions
	5280 003 05 10	Bedienungsanleitung mit Ersatzteilliste		1	Operation manual with parts list

FRANK ORIGINAL