Ersatzteilliste A 40/A 50

(4100-1 / -2 / -4 / -5 / -9 / -10 / -15)



Indexplan

	Spalte
Hinweis zur Anwendung des Mikrofilm	1 – 2
2-Zylinder Motor für A 40, Type 6001-2	3 – 6
3-Zylinder Motor für A 50, Type 6001-3/4	7 – 10
Aufbauten vorn, Armaturen	11 – 14
Hydraulik	15 – 16
Lenkung, Lenkzylinder	17 – 18
Getriebe vorn	19 – 22
Achsen, Bremsen, Knickpunkt	23 – 24
Bedienungselemente, Pedale	25 – 26
Hinweis auf Mikrofilm Teil 2	27 – 28
Getriebe hinten	29 – 32
Verkleidung hinten, Sitz, 4-Pfostenrahmen,Klappbügel	33 – 34
Reifen, Dreipunktaushebung, Dichtungssätze Schaltplan	35 – 36
Zubehör: Frontschutz, Zapfwellenverlängerung Frontaushebung, Radlastausgleich	37 – 38
Zubehör: Steckkupplung, Hydraulikbausätze	39 – 42
Kabine	43 – 44

Gebrüder Holder GmbH & Co.

D-7430 Metzingen/Germany · Postfach 15 55 · Telefon 0 71 23/166-0 · Telex 7 245 319 · Telefax (00 49) 71 23 166 213

Spare Parts List A 40/A 50

(4100-1 / -2 / -4 / -5 / -9 / -10 / -15)



Contents

	Column
Instructions for the use of microfiches	1 – 2
2-cylinder engine type 6001-2 for A 40	3 – 6
3-cylinder engine type 6001-3/4 for A 50	7 – 10
Front structure, instruments	11 – 14
Hydraulic system	15 – 16
Steering, steering cylinder	17 – 18
Front gearbox	19 – 22
Axles, brakes, articulation	23 – 24
Operating controls, pedals	25 – 26
Instructions for microfiche, section 2	27 – 28
Rear gearbox	29 – 32
Rear panels, seat, 4-post safety frame, collapsible safety frame	33 – 34
Tyres, three-point linkage, gasket kits, wiring diagram	35 – 36
Accessories: radiator guard, P. T. O. extension, front lift, wheel stabilizers	37 – 38
Accessories: hydraulic couplings, hydraulic kits	39 – 42
Cab	43 – 44

Gebrüder Holder GmbH & Co.

D-7430 Metzingen/Germany · Postfach 15 55 · Telefon 0 71 23/166-0 · Telex 7 245 319 · Telefax (00 49) 71 23 166 213

FRANK-MOTOR-FETE

1. Wichtig für Ersatzteilbestellungen!

B1

Es wird gebeten, bei Ersatzteilbestellung folgendes anzugeben:

1) Motornummer bzw. Fahrgestellnummer
2) Stückzahl, Bildnummer, Benennung des Teiles und Bestellnummer (im Zweifelsfall Muster einsenden).
3) Angabe der Versandart.
4) Deutliche und genaue Anschrift mit Post- bzw. Bahnstation.
5) Alle Ersatzteilbestellungen sollen über den zuständigen Vertreter eingereicht werden.
6) Defekte Teile sind frachtfrei mit Anhängezettel an uns einzusenden. Der Anhängezettel muß die genaue Anschrift des Absenders, Datum sowie Nr. des Briefes bzw. Berichtes haben. Altteile werden nur auf besonderen Wunsch unfrei zurückgeschickt.
7) **Bosch-Ersatzteile sind bei uns nicht vorrätig. Aus diesem Grunde bitten wir Sie, diese Ersatzteile von Ihrem nächsten Bosch-Service zu beziehen.**
8) Die Originalteile können geringfügig von der Abbildung abweichen. Geänderte Teile, die sich bildlich nicht unterscheiden, haben nach der Bildnummer den Zusatz – a.
9) Bei Ersatzteilbestellungen von geänderten Teilen sind die Angaben in Spalte 4 zu beachten.
10) Bei Ersatzteilbestellungen von DIN-Teilen ist an Stelle der Bezeichnung DIN der Buchstabe X einzusetzen. Für Bestellungen sollten unsere EDV-Bestellformulare benützt werden.

2. Wichtig für Vertreter!

a) Kundendienst.
Die wichtigsten Änderungen werden per Rundschreiben an alle Vertreter bekanntgegeben. Bei umfangreichen Änderungen wird die Ersatzteilliste neu überarbeitet bzw. ein neuer Mikrofich erstellt.

b) Maße (mm) und Gewichte (kg) sind im metrischen System eingetragen.

c) In jeder Maschine wird vom Werk eine Betriebsanleitung beigefügt.
Alle Vertretungen erhalten je nach Betriebsgröße und Maschinenabnahme eine bestimmte Anzahl Ersatzteillisten-Mikrofiche und Betriebsanleitungen als Erstausstattung.
Zusätzlich angeforderte Betriebsanleitungen, Ersatzteillisten oder Mikrofiche werden zu unserem Selbstkostenpreis berechnet.

1. Important for Spare Parts Orders!

B2

Please give the following details when ordering spares:

1) Engine-No.
2) Quantity, Illustration-No., Description and Part-No. (in case of doubt please send sample).
3) Shipping instructions.
4) Distinct and clear address with post or railway station.
5) All spare parts orders must be submitted through our local agent.
6) Defective parts should be returned to us franco with slip showing exact address of consignor, date of respective letter or report. Old parts are only returned upon special request, freight unpaid.
7) **Bosch spare parts are not being kept in our stocks We ask you therefore to obtain these spare parts from your next Bosch representatives.**
8) Occasionally original parts may sligthly vary from illustrations. Modified parts not differing in the illustration bear an "a" after the illustration number.
9) In case of modified parts observe column 4.
10) When ordering DIN parts (= parts with measurements acc. to German specification standards), please always replace DIN by the letter "X". Please use our electronic data progressing forms for placing your orders.

2. Important for Agents!

a) Modification-Service.
Essential modifications will be made known to all agents by Circular Letter. In case of all-comprising modifications, the parts list will be brought up to latest standards, i.e. a new microfiche will be compiled.

b) Measurements (mm) and weights (kg) are metrical. For conversion see on reverse of this page.

c) Each machine is supplied with an operation manual. Representatives receive an initial number of parts books, microfiches and manuals. Additionally required spares lists or microfiches and operation manuals will be supplied at cost price.

FRANK-MOTOR-GRAETE

Hinweise über Aufbau und Anwendung von Mikrofichen.

1. **Behandlung der Mikrofiche**
   Die von uns verwendeten Mikrofiche sind weitgehend unempfindlich gegen Kratzer und Verschmutzung. Direkte Sonneneinstrahlung sollte jedoch vermieden werden.

2. **Titelleiste**
   Die Titelleisten der Mikrofiche werden durch verschiedene Farben in folgende Gruppen unterteilt:
   Motorgeräte, Einachsschlepper BLAU
   Allradschlepper, Kommunalschlepper ORANGE
   Rechts in der Titelleiste ist die Bestellnummer aufgeführt. Unterhalb das Ausgabedatum.

3. **Der Such- und Leseindex**
   In jeder senkrechten Spalte ist eine Baugruppe zusammengefaßt (Motor, Getriebe usw.). Reicht eine Spalte für die entsprechende Baugruppe nicht aus, so wird in der nächsten Spalte weitergelesen.
   Jedes Rechteck auf dem Fiche ist mit einem Indes, bestehend aus Buchstabe und Zahl (A 1, A2, A3 oder B1, B2, B3 usw.) gekennzeichnet. Die senkrechten Spalten sind von 1 – 44, die waagrechten Zeilen von A–M numeriert. Zum Auffinden der Einzelteile wird in der oberen Querspalte die entsprechende Baugruppe bzw. Spalte aufgesucht. Im Spaltenverzeichnis sind die einzelnen Bildtafeln mit der Indexangabe aufgeführt. Bildtafel und Text sind jeweils nebeneinander angeordnet. Reicht eine Textseite nicht aus, so wird die Bildtafel wiederholt.

4. **Austausch der Mikrofiche**
   Bei Änderungen wird der Inhalt des Mikrofiche überarbeitet bzw. ergänzt. Der neue Mikrofiche ersetzt jeweils die alte Ausführung.

5. **Die Mikrofiche-Ablage**
   Zur Ablage von Mikrofichen eignen sich Mikroficheboxen, Schuppenordner oder Taschen, die im Fachhandel erhältlich sind.

Information on Structure and Use of Microfiches

1. **Handling of Microfiches**
   The microfiches we use are highly resistant to dirt and scratches. However, they should not be exposed to the sun.

2. **Title Strips**
   The title strips of the microfiches are divided into the following groups by different colours:
   Power units, two-wheel tractors BLUE
   Four-wheel drice tractors,
   Municipal tractors ORANGE
   The reference number is stated on the righthand side of the title strip, with the date of issue.

3. **The Index Grid**
   Each vertical column comprises one particular group of components (engine, transmission etc.). If one column is insufficient to hold all parts of the corresponding group of components, continue reading the next column.
   Each rectangle of the fiche bears an index, consisting of a letter and a figure (A 1, A2, A3 or B1, B2, B3 etc.).
   The vertical columns are marked 1 to 44, the horizontal lines numbered A to M. To find individual parts, look for the corresponding group of components, resp. column in the upper cross column. The various illustrated tables with their index are stated in the register of columns. Illustrated table and the corresponding texts are always arranged side by side. If one text page will not cover the parts of an illustrated table, the table will be repeated.

4. **Replacing the Microfiches**
   In case of modifications, contents of the microfiche will be brought up to the latest standard, and the up-to-date fiche will replace the out-of-date one.

5. **Filing Microfiches**
   For filing microfiches, either microfiche boxes, flap folders, or bags can be used. They are commercially available.

FRANK-MOTORGERÄTE

D 1

Konvertierung der metrischen Maße
Conversion of Metric Measurements

Die folgenden Konvertierungen beziehen sich auf die metrischen Maße, wie sie in dieser Ersatzteilliste angegeben sind:
The following conversions relate to the metric measurements as stipulated in this manual:

Capacity – Liquid Measure:
1 litre – (ltr. or l)

= 33.815 ounces (oz)
= 2.113 pints (pt)
= 1.057 quarts (qt)
= 0.2642 gallon (U.S.gal.)
= 61.025 cubic inches (" In)
= 0.0353 cubic feet (' ft)

16 ounces = 1 pint
2 pints = 1 quart
4 quarts = 1 gallon (U.S.)

Weight:
1 kilogram – (kg):

= 2.2046 pounds (lbs.)

16 ounces = 1 pound

Length:
1 milimeter: – (mm)

= 0.03937 inch (in)
= 0.00328 feet (ft)
= 0.00109 yard (yd)

1 centimeter – (cm) = 0.3937 inches (in)
1 meter – (m) = 39.37 inches (in)
1 kilometer (km) = 39370 inches (in)

12 inches = 1.00 foot
1 foot = 12 inches
36 inches = 1.00 yard
3 feet = 1.00 yard

Pressures:
1 bar = 14 lb/sq. in. = 100 KPal (0,1 mPal) = 100000 pascal = 100 Kilo pal.

D 2

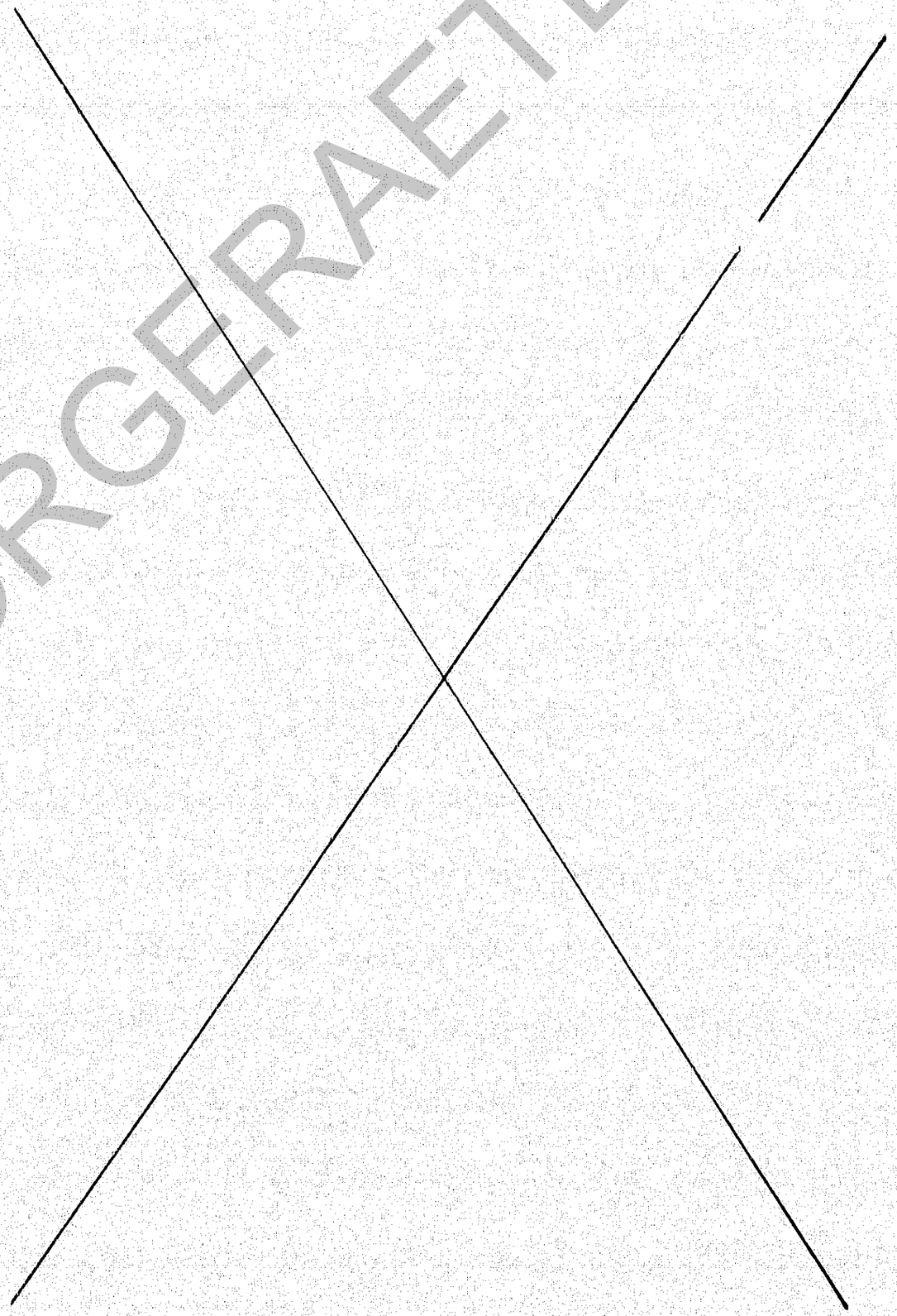

FRANK-MOTOR VORGERAETE

Ersatzteillisten für Anbaugeräte beim entsprechenden Gerätehersteller oder von Fa. Holder anfordern. Genaue Typenbezeichnung und Gerätenummer angeben.

Firma

K. Golchert
Gottlieb-Daimler-Straße 12
5350 Euskirchen
Telefon 0 22 51/6 14 35

} Frontlader

Firma

Clemens & Co. KG
5560 Wittlich
Telefon 0 65 71 / 40 81

} Bodenbearbeitung im Weinbau

Firma

Busatis-Werke
Industriestraße 8
5609 Huckerswager
Telefon 0 21 92 / 30 91-96

Firma

Friedrich Mörtl
Schleppergerätebau GmbH & Co. KG
8780 Gemunden / Main
Telefon 0 93 51 / 30 87

Firma

Künselmann GmbH
Am Kastellberg
7818 Vogtsburg-Achkarren
Telefon 0 76 62/562

} Mäharbeiten

Order Spare Parts Lists for the below mentioned attachments either direct with their manufacturers, or with Gebr. Holder. Always indicate type and serial number of attachment.

Messers.

K. Golchert
Gottlieb-Daimler-Straße 12
5350 Euskirchen-W. Germany
Phone No.: 00 49/22 51 / 6 14 35

} Front loaders

Messrs.

Clemens & Co. KG
5560 Wittlich-W. Germany
Phone No.: 00 49/65 71 / 40 81

} Soil cultivators for vineyards

Messrs.

Busatis-Werke
Industriestraße 8
5609 Huckerswager-W. Germany
Phone No.: 00 49 / 21 02 / 130 91-96

Messers.

Friedrich Märtl
Schleppergerätebau GmbH. & Co. KG
8780 Gemunden/Main-W. Germany
Phone No.: 00 49 / 93 51 / 30 87

Messrs.

Künselmann GmbH
Am Castellberg
7818 Vogtsburg-Achhausen
Phone No.: 00 49 / 7662 / 562

} Mowers

FRANK-MOTOR ERSATZTEILE

A 40 Motor Type 6001-2

Spaltenverzeichnis		Zeile/ Spalte
Tafel 1	Kühler, Wasserpumpe, Lichtmaschine	B 3-C 4
Tafel 2	Zylinderblock Ölpumpe, Ölwanne,	D 3-E 4
Tafel 3	Kurbelwelle, Kolben, Pleuel	F 3-G 4
Tafel 4	Zylinderkopf, Einspritzdüsen, Ventile	H 3-I 4
Tafel 5	Kipphebel, Nockenwelle	J 3-J 4
Tafel 6	Steuerräder, Einspritzpumpe bis seperater Motorabstellung	K 3-L 4
Tafel 6 a	Steuerräder, Einspritzpumpe ab separater, Motorabstellung	M 3-B 6

A 40 Engine Type 6001-2

Column contents		Line/ columns
Table No. 1	Radiator, water pump, dynamo	B 3-C 4
Table No. 2	Cylinder block, oil pump, oil sump	D 3-E 4
Table No. 3	Crankshaft, pistons, connecting rod.	F 3-G 4
Table No. 4	Cylinder head, valves, injection nozzles.	H 3-I 4
Table No. 5	Rocker arm, camshaft	J 3-J 4
Table No. 6	Drive gears, injection pump until introduction of separate engine cut-out	K 3-L 4
Table No. 6 a	Drive gears, injection purnp from introduction of separate engine cut-out	M 3-B 6

FRANK-MOTOR
ORIGERAETE

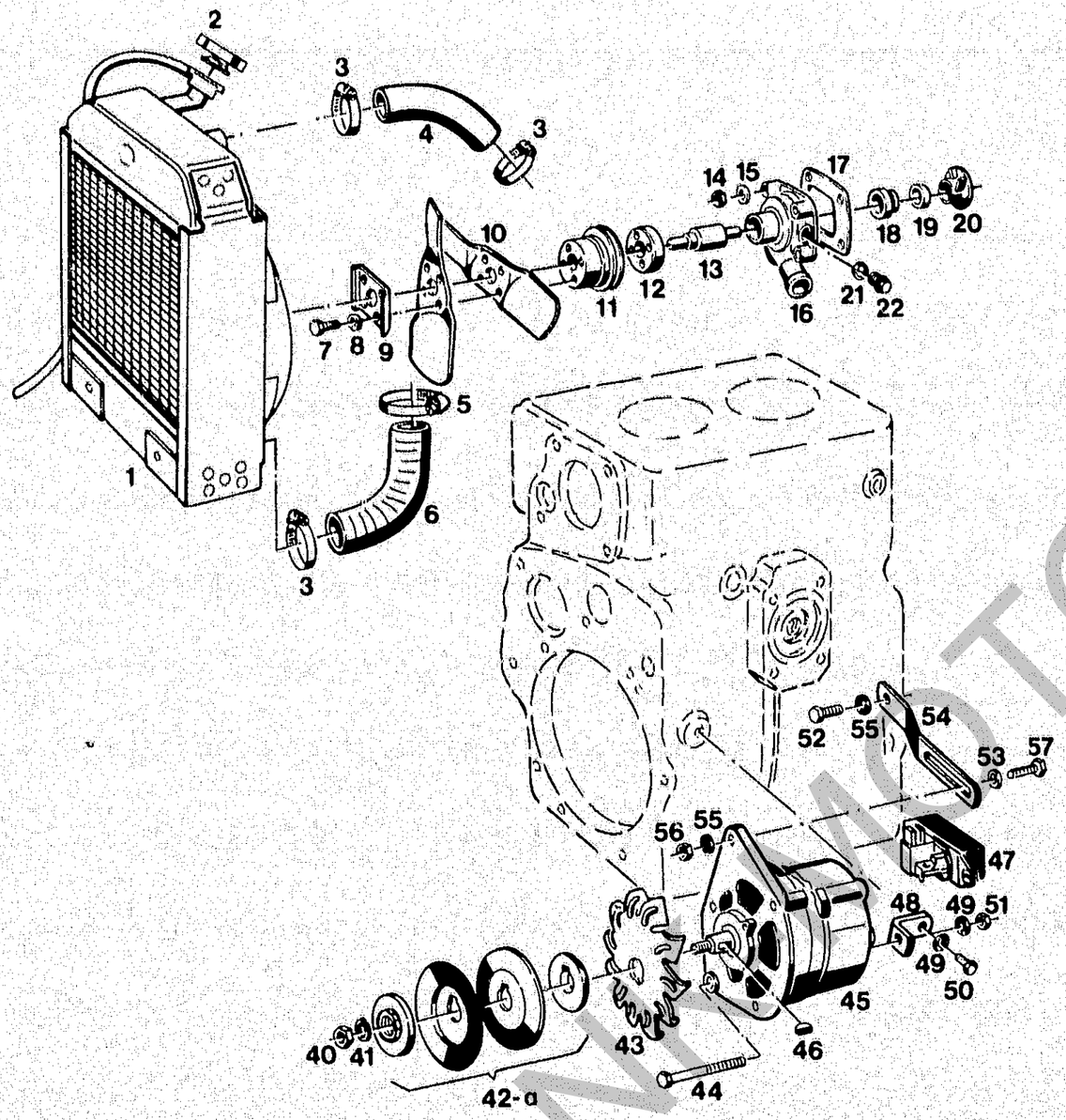

Type 6001-2
Bildtafel-table-No. 1

TYPE 6001-2
BILDTAFEL NR. 1
KÜHLER, WASSERPUMPE, LICHTMASCHINE

TYPE 6001-2
TABLE NO. 1
RADIATOR, WATER PUMP, DYNAMO

Bild-Nr. Ill. No.	Bestell-Nr. Part No.		Benennung	Abm./Bemerk. Dimen./Remarks	Stück Pieces	Denomination
	6001 010 02 00	110 035	ZSB. HOLDER VIER-TAKT-DIESELMOTOR TYPE 6001-2 NEUMOTOR (ohne Kühler, Anlasser, und Hydraulikpumpe)	24 kW (33 PS) Ab Motor Nr. 6212 135 mit separater Motorabstellung. Beim Einbau in Maschinen ohne separate Motorabstellung muß E-Pumpe neu eingestellt werden, siehe Anleitung Bestell. Nr. 120 842.	1	HOLDER FOUR-STROKE DIESEL ENGINE (NEW) TYPE 6001-2 NEW ENGINE (without radiator, starter, hydraulic pump) From chassis No. 6212 135 with separate engine cut-out. When are suppl. with sep. cut-out. When assembling these in machines with-out separate engine cut-out, the injection pump must be readmusted, acc. to Instruction manual Ref. No. 120 842.
	AT-6001 010 02 00		HOLDER AUS-TAUSCHMOTOR (ohne Kühler, Anlasser, Hydraulikpumpe, Lichtmaschine, Kupplung, Keilriemen, Auslaß-, Ansaugkrümmer, Luftfilter, Auspuff)	24 kW (33 PS) Type 6001-2 Ab Ende 1986 werden AT-Motoren mit separater Motorabschaltung geliefert. Beim Einbau in Maschinen ohne separate Motorabstellung muß E-Pumpe neu eingestellt werden, siehe Anleitung, Bestell-Nr. 120 842	1	HOLDER RECONDITIONED ENGINE (without radiator, starter, hydraulic pump, dynamo, clutch, V-belt, outlet and induction elbow, air filter, exhaust). From end 1986 reconditioned engines cut-out. When assembling these in machines with-out separate engine cut-out, the injection pump must be readjusted, acc. to Instruction manual Ref. No. 120 842.
1	6001 030 02 02	110 075	Zsb. Kühler kpl.	Hutze Ø285	1	Radiator ass.
	VD3 031 80 10	109 806	Ventilatorhutze für Kühler (einzeln)	Ø285	1	Fan baffle (for radiator) separately
2	000 993 40 25	014 862	Verschlußdeckel	Ø40	1	Radiator cover
3	000 970 03 67	010 902	Schlauchklemme	Ø28 - Ø38	3	Hose clip
4	VD 034 80 70	109 818	Rücklaufschlauch (Bogen 45°)	Ø28 i x Ø34 i x 3,5	1	Return flow hose
5	000 970 15 67	010 910	Schlauchklemme	Ø35 - Ø47	1	Hose clip
6	VD 034 80 71	109 820	Saugschlauch (Bogen 90°)	Ø28 i x Ø34 i x 3,5	1	Suction hose
7	DIN933M8x20	011 511	10.9 Sechskantschraube		4	Hexagon screw 10.9
8	DIN137B8	010 063	Federscheibe		4	Lock washer
9	VD 033 80 40	111 723	Verstärkungsplatte	50 x 60 x 2	1	Reinforcing plate
10	VD3 033 81 41	109 815	Lüfterflügel	50 x 272 x 2	2	Fan blade
11	000 990 19 01	022 527	Zsb. Keilriemenscheibe	Ø92	1	V-belt pulley ass.
12	VD 033 80 42	111 724	Führungsnabe	Ø60 x 12	1	Guide hub
13	VD 033 80 20	111 722	Wasserpumpenlager	Ø30 x 106	1	Support for cooling water pump
14	DIN934M8	011 579	Sechskantmutter		4	Hexagon nut
15	DIN137B8	010 063	Federscheibe		4	Lock washer
16	6001 033 01 01	111 613	Gehäuse		1	Water pump housing
17	VD 033 80 80	111 725	Dichtung (1 dick)		1	Gasket
18	000 997 04 15	020 913	Gleitringdichtung	17 x Ø35 x 16	1	Sliding ring seal
19	000 994 76 22	020 909	Anlaufring	12 x Ø28 x 7	1	Check ring
20	VD 033 80 05	111 721	Pumpenrad	Ø54,8 x 14,5	1	Pump gear
	6001 030 01 01	111 611	ZSB. WASSERPUMPE (best. aus Teilen 12, 13, 16 - 22)	Ersetzt Nr. VD 030 80 01 (ohne Stopfen 22)	1	COOLING WATER PUMP ASS. (cons. of parts 12, 13, 16 - 22) Replacing VD 030 80 01. (Without plug 22)

FRANMOTOR

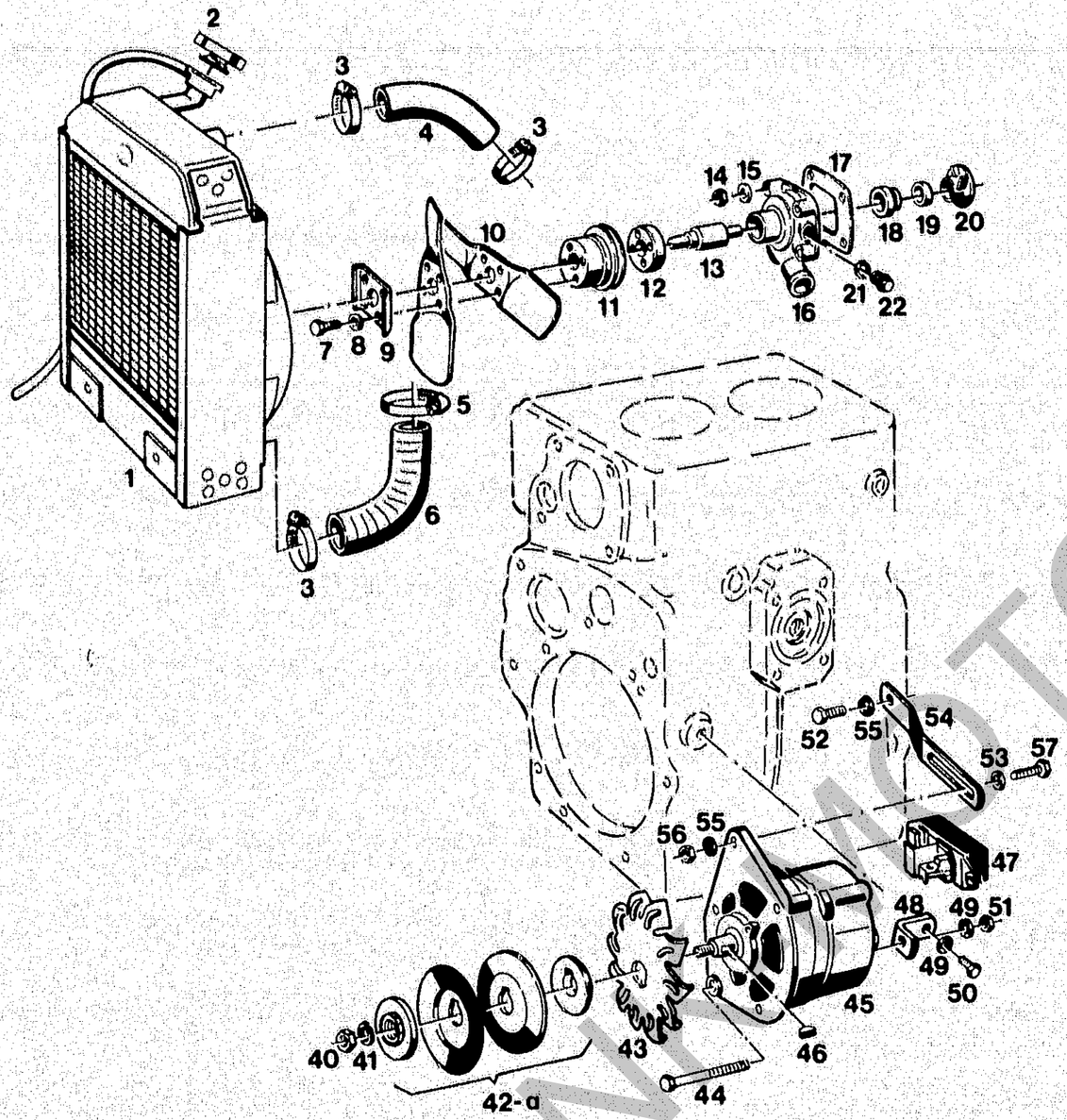

Type 6001-2
Bildtafel-table-No. 1

TYPE 6001-2
BILDTAFEL NR. 1
KÜHLER, WASSERPUMPE, LICHTMASCHINE

TYPE 6001-2
TABLE NO. 1
RADIATOR, WATER PUMP, DYNAMO

Bild-Nr. Ill. No.	Bestell-Nr. Part No.		Benennung	Abm./Bemerk. Dimen./Remarks	Stück Pieces	Denomination
21	DIN7603A16x20CU	010 392	Dichtring		1	Ring seal
22	DIN910M16x1,5	011 038	Verschlußschraube		1	Sealing screw
40	DIN439M14x1,5	011 755	Fl. Sechskantmutter		1	Hexagon nut
41	DIN127A14	010 058	Federring		1	Lock washer
42	000 998 87 80	014 575	Keilriemenscheibe (Ø87,5) B. Nr. 1126 600 187	Bis 62 10481 Nur austauschbar gegen 42a zus. mit Bildnr. 344a,	1	V-belt pulley (up to 62 10481 interchangeable for Ill. 42a only in connect. w. part Ill. No. 344a.)
42a	000 998 77 80	020 868	Keilriemenscheibe (Ø77,5) B. Nr. 1126 600 186	Ab 62 10482	1	V-belt pulley (from 62 10482)
43	000 998 17 76	020 915	Lüfterscheibe	B. 1126 610 047	1	Fan blade
44	DIN931M8x85	011 883	8.8 Sechskantschraube		1	Hexagon screw
45	000 180 78 10	020 895	ZSB. DREHSTROM-GENERATOR MIT TRANSISTORREGLER (best. aus Teilen 40 - 41, 45 - 47)	Bosch Nr. 0 120 339 531 (14 V, 33 A, 390 W)	1	THREE-PHASE GENERATOR COMPL. WITH TRANSISTORIZED VOLTAGE REGULATOR (cons. of parts 40 - 41, 45 - 47)
46	DIN6888-3x5	010 357	Scheibenfeder	Entfällt ab 1987	1	Plate spring (omitted from 1987)
47	000 180 16 33	020 896	Transistorregler mit Bürstenplatte	Bosch Nr. 1 197 311 090	1	Transistorized voltage regulator with brush plate
	1 127 014 011 - BO		Kohlebürstensatz für Drehstromlichtmaschine		1	Coal brush set for three-phase generator
48	VD3 185 80 06	111 730	Halter	30 x 8 x 84	2	Support
49	DIN6798A8,4	010 327	Fächerscheibe		3	Corrugated washer
50	DIN933M8x16	011 509	8.8 Sechskantschraube		2	Hexagon screw
51	DIN934M8	011 579	Sechskantmutter		1	Hexagon nut
52	DIN933M8x20	011 511	10.9 Sechskantschraube		1	Hexagon screw
53	000 991 03 41	014 869	Scheibe	8,5 x Ø19 x 2	1	Shim
54	HD 185 A 07	111 731	Halteschiene	20 x 4 x 160	1	Retaining rail
55	DIN6798A8,4	010 327	Fächerscheibe		2	Corrugated washer
56	DIN934M8	011 579	Sechskantmutter		1	Hexagon nut
57	DIN933M8x28	011 516	8.8 Sechskantschraube		1	Hexagon screw

FRANKMOTORGERÄTE

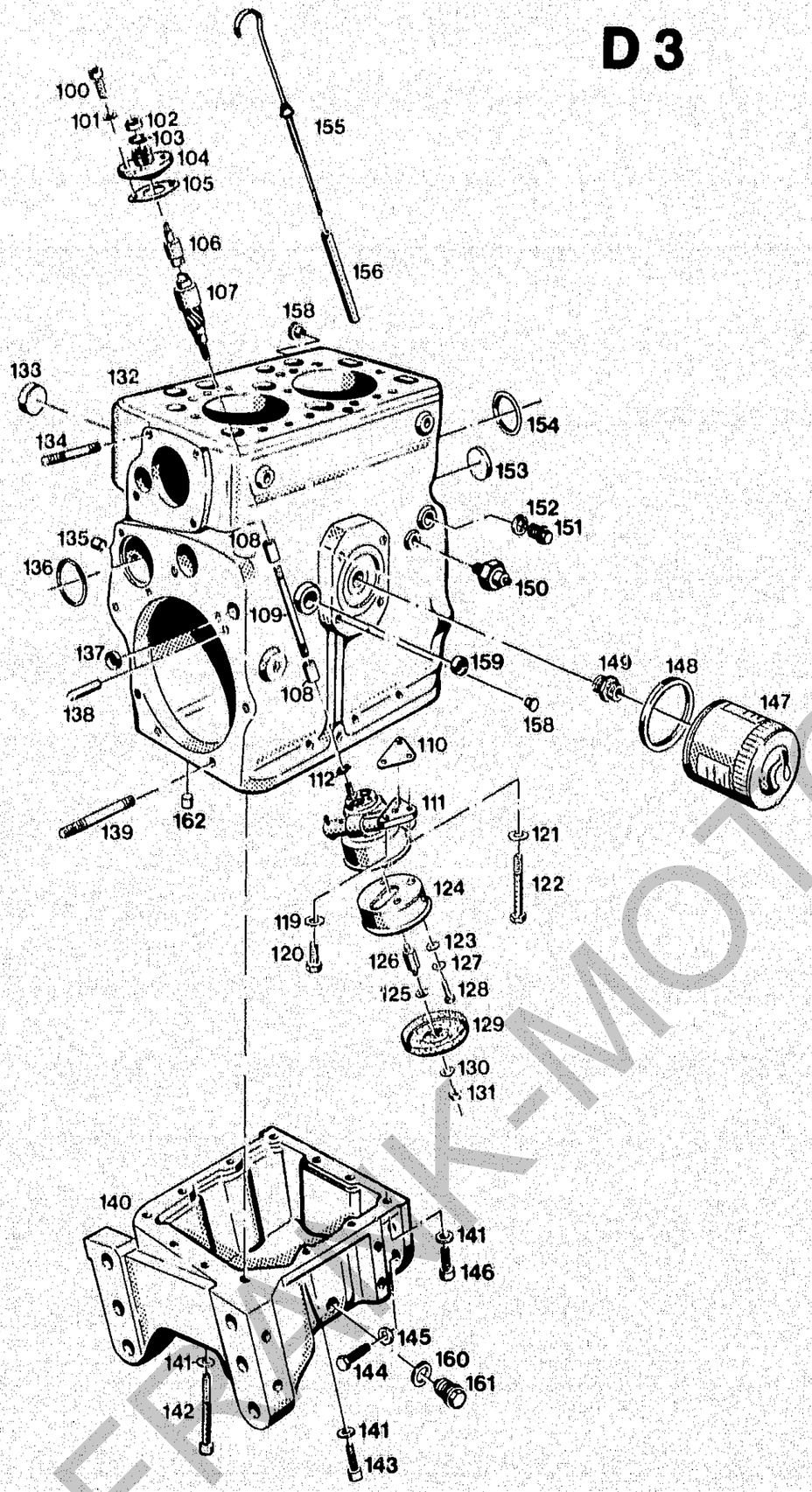

Type 6001-2
Bildtafel-table-No. 2

TYPE 6001-2
BILDTAFEL NR. 2
ZYLINDERBLOCK, ÖLPUMPE, ÖLWANNE

TYPE 6001-2
TABLE NO. 2
CYLINDER BLOCK, OIL PUMP, OIL SUMP

Bild-Nr. Ill. No.	Bestell-Nr. Part No.		Benennung	Abm./Bemerk. Dimen./Remarks	Stück Pieces	Denomination
100	DIN912M8x20	011 865	Innensechskantschraube		2	Socket head screw
101	DIN6798A8,4	010 327	Fächerscheibe		2	Corrugated washer
102	DIN3760-6x15x6	010 642	Radialdichtung		1	Radial gasket
103	DIN472-15x1	010 152	Sicherungsring	Ersetzt J15	1	Circlip
104	VD 023 81 04	111 707	Anschlußflansch		1	Connection flange
105	VD 023 80 81	111 715	Dichtung (0,5)		1	Gasket
106	VD 023 80 35	111 711	Mitnehmer	Ø15 x 39	1	Carrier
107	VD 023 81 24	111 710	Antriebsritzel	Ø26 x 110	1	Drive pinion
108	VD 023 80 36	111 712	Kupplungsstück	Ø15 x 22	2	Coupling sleeve
109	VD 023 80 18	111 708	Zwischenwelle	Ø10 x 132	1	Intermediate shaft
110	VD 023 80 80	111 714	Dichtung	0,5 dick	1	Gasket
111	6001 020 01 53	111 592	ZSB. ÖLPUMPE KPL. (mit Teilen 112, 123 - 131)	Mit geänderter Druckfeder an Überdruckventil, ca. ab 62 11032	1	LUBRICATION OIL PUMP ASS. CPL. (with parts 112, 123 - 131). From approx. serial No. 62 11032 with modified pressure spring on relief valve.)
112	DIN471-9x1	010 131	Sicherungsring		1	Circlip
119	DIN137B8	010 063	Federscheibe		1	Lock washer
120	DIN933M8x20	011 511	10.9 Sechskantschraube		1	Hexagon screw
121	DIN137B10x18	010 064	Federscheibe		1	Lock washer
122	DIN931M10x75	011 108	8.8 Sechskantschraube		1	Hexagon screw
123	DIN126-6,6	010 051	Scheibe		3	Washer
124	6001 023 01 43	111 603	Saugglocke		1	Suction strainer
125	DIN433-8,4	010 085	Scheibe		1	Washer
126	VD 023 80 21	111 709	Distanzbolzen	SW 13 x 39	1	Spacer
127	DIN137B6	011 742	Federscheibe		3	Lock washer
128	DIN933M6x20	011 159	8.8 Sechskantschraube		3	Hexagon screw
129	6001 023 01 44	111 604	Saugsieb	Ersetzt VD 023 80 44	1	Suction strainer
130	DIN137B8	010 063	Federscheibe		1	Washer
131	DIN934M8	011 579	Sechskantmutter		1	Hexagon nut
132	6001 010 X2 02	110 036	ZSB. ZYLINDERBLOCK (ORIGINAL) (best. aus Teilen 132, 133, 135, 137, 151, 152, 159)		1	CYLINDER BLOCK ASS. (ORIGINAL) (cons. of parts 132, 133, 135, 137, 151, 152, 159)
133	DIN443-32	010 113	Verschlußdeckel (A oder B)		2	Sealing cover (A or B)
134	DIN939M8x45	011 613	8.8 Stiftschraube		4	Stud
135	000 993 11 54	015 313	Stopfen	Ø10,1 x 10	6	Plug
136	000 997 65 09	014 734	Ringdichtung	51 x Ø57 x Ø3	1	Ring seal
137	DIN443-16	010 107	Verschlußdeckel Form B		2	Sealing cover
138	DIN7-8x20	010 003	Zylinderstift	8m6x20	1	Cylindrical pin
139	DIN939M10x70	022 623	8.8 Stiftschraube		4	Stud
140	6001 011 02 40	110 461	Ölwanne (mit Loctite 573 montieren)	Bei 6001-2 ab Serienbeginn verstärkt.	1	Oil sump
141	DIN137B8	010 063	Federscheibe		12	Lock washer
142	DIN912M8x50	011 056	8.8 Zylinderschraube		4	Cylindrical screw
143	DIN912M8x30	011 052	8.8 Zylinderschraube		4	Cylindrical screw
144	DIN933M10x30	011 530	8.8 Sechskantschraube		4	Hexagon screw
145	DIN137B10x18	010 064	Federscheibe		4	Lock washer
146	DIN912M8x25	011 866	Zylinderschraube		4	Cylindrical screw
147	000 022 96 51	019 468	Wechselfilter (mit Dichtring Bildnr. 148)	W 9.20 (67 502 58 026)	1	Change filter (with sealing ring Ill. No. 148)
148	000 997 74 01	023 148	Dichtring (einzeln)	71,5 x 62,5 x 5,3	1	Sealing ring
149	VD 022 80 32	111 706	Gewindenippel	SW 22 x 29	1	Threaded nipple
150	000 181 80 59	020 898	Öldruckkontrollschalter	0,5 atü/M10 x 1	1	Oil pressure control switch
151	DIN910M16x1,5	011 038	Verschlußschraube		1	Sealing screw
152	DIN7603A16x20CU	010 392	Flachdichtung		1	Gasket

FRANK-MOTOR

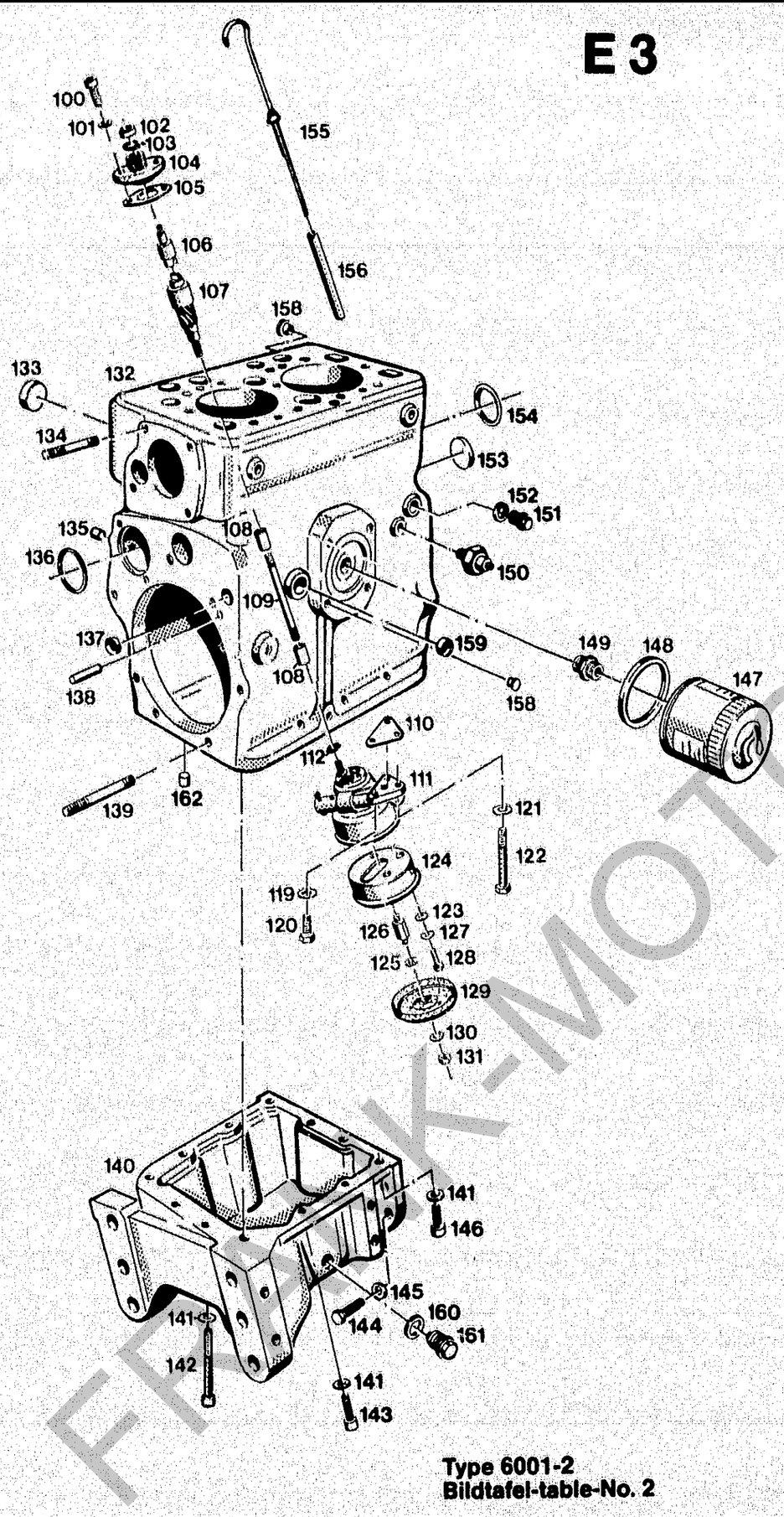

Type 6001-2
Bildtafel-table-No. 2

TYPE 6001·2
BILDTAFEL NR. 2
ZYLINDERBLOCK, ÖLPUMPE, ÖLWANNE

TYPE 6001·2
TABLE NO. 2
CYLINDER BLOCK, OIL PUMP, OIL SUMP

Bild-Nr. Ill. No.	Bestell-Nr. Part No.		Benennung	Abm./Bemerk. Dimen./Remarks	Stück Pieces	Denomination
153	000 997 34 23	020 914	Dichtung	Ø34,5 x 3	2	Gasket
154	000 997 34 09	014 712	Ringdichtung	42 x Ø48 x 3	1	Ring seal
155	6001 010 01 49	111 576	Zsb. Ölmeßstab	Ersetzt VD 010 80 49	1	Oil diprod ass.
156	000 994 77 22	020 910	Rohr (f. Ölmeßstab)	Ø8 x 0,8 x 90	1	Tube for oil diprod
158	000 993 10 55	015 324	Blindstopfen	Ø9 x Ø14 x 8	6	Blanking plug
159	DIN443·25	010 111	Verschlußdeckel		2	Sealing cover
160	DIN7603A20x26CU	010 397	Flachdichtung		1	Gasket
161	000 993 01 60	015 354	Magnetstopfen	M20 x 1,5	1	Magneto plug
162	000 993 06 54	020 907	Stopfen (f. Ölkanal Ø6,3 x 10)	Ersetzt Nr. 000 993 05 55	1	Plug (replacing No. 000 993 05 55)

FRANK-MOTORGERÄTE

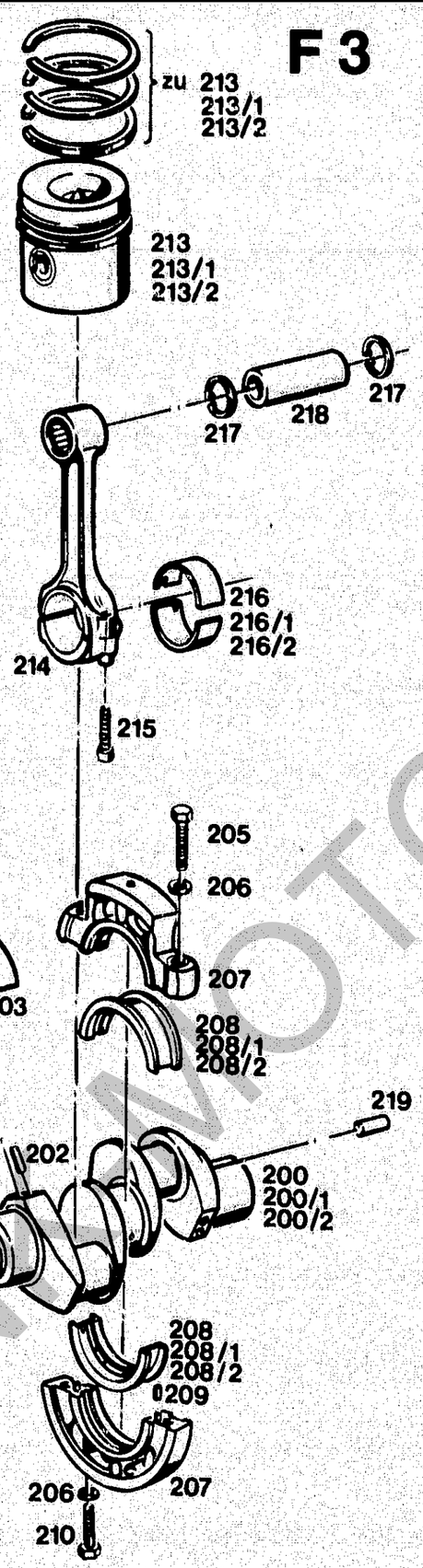

Type 6001-2
Bildtafel-table-No. 3

TYPE 6001-2
BILDTAFEL NR. 3
KURBELWELLE, KOLBEN

TYPE 6001-2
TABLE NO. 3
CRANKSHAFT, PISTONS

Bild-Nr. Ill. No.	Bestell-Nr. Part No.		Benennung	Abm./Bemerk. Dimen./Remarks	Stück Pieces	Denomination
200	6001 013 02 41	110 050	Kurbelwelle (Neuteil)		1	Crankshaft (original)
200/1	6001 013 12 41		Austauschkurbelwelle	1. Nachschliff Ø51,75	1	Replacement crankshaft (first recondition 51,75)
200/2	6001 013 22 41		Austauschkurbelwelle	2. Nachschliff Ø51,5	1	Replacement crankshaft (2nd recondition 51,5)
201	DIN6885-8x5x63	010 338	Paßfeder Form A		1	Key
202	DIN7-10x20	010 004	Zylinderstift	10m6 x 20	4	Cylindrical stud
203	VD 013 80 47	109 745	Ausgleichgewicht	Ø160 x 40	2	Balance weight
204	DIN912M12x45	011 065	10.9 Innensechskantschraube	Mit Loctite montieren!	2	Socket head screw (fit screw with sealing compound)
205	DIN931M10x40	011 102	8.8 Sechskantschraube		2	Hexagon screw
206	DIN137B10x18	010 064	Federscheibe		3	Lock washer
207	VD 010 80 04	111 632	ZSB. LAGERRING I (vorn) (best. aus Teilen 205-207, 209, Lagerring Ober- und Unterteil)	Ø161,5	1	BEARING SHELL ASS., COMPL. I., front (cons. of parts 205 - 207, 209, bearing shell upper and lower section)
208	VD 013 80 60	111 658	Paßlagerhälfte (Originaldurchmesser)	Ø88 x Ø70	2	Bearing shell, half-member (original dia.)
208/1	VD 013 10 60	118 604	Paßlagerhälfte (1. Übergröße)	für Ø69,75	2	Bearing shell, half-member (1st oversize)
208/2	VD 013 20 60	118 605	Paßlagerhälfte (2. Übergröße)	für Ø69,5	2	Bearing shell, half-member (2nd oversize)
209	DIN5402-6x12	010 716	Zylinderrolle		2	Cylinder roller
210	DIN931M10x40	011 102	8.8 Sechskantschraube		1	Hexagon screw 8.8
213	6001 010 01 39	111 574	ZSB. KOLBEN VOLLST. ORIGINALDURCHMESSER 99,9 (mit Kolbenringen und Teilen 217, 218)		2	PISTON ASS. COMPL. ORIGINAL DIA. 99,9 (with piston rings and parts 217, 218)
	XR100/91,6x2,5	010 487	Rechteckring DIN70910JFCrB (verchromt)	1. Nut	2	Piston ring 1st groove (chromed)
	XM100/91,6x2,5	010 488	Minutenring DIN 70911	2. Nut	2	Piston ring 2nd groove
	XG100/91,6x5FE	010 489	Gleichfasenring DIN70948Fe	3. Nut	2	Piston ring 3rd groove
				Für Kolben Originaldurchm. 99,9		For pistons with original dia. 99,9
213/1	6001 010 10 39	119 078	ZSB. KOLBEN VOLLST. 1. ÜBERGRÖSSE Ø100,4 (mit Kolbenringen und Teilen 217, 218)		2	PISTON ASS. COMPL. 1st OVERSIZE 100,4 Ø (with piston rings and parts 217, 218)
	XR100,5x2,5JFC	025 212	Rechteckring DIN70910JFCrB (verchromt)	1. Nut	2	Piston ring 1st groove (chromed)
	XM100,5x2,5	025 213	Minutenring DIN 70911	2. Nut	2	Piston ring 2nd groove
	XG100,5x5FE	025 214	Gleichfasenring DIN 70948 Fe	3. Nut	2	Piston ring 3rd groove
				Für Kolben 1. Übergröße Ø100,4		For 1st oversize dia. 100,4
213/2	6001 010 20 39	119 079	ZSB. KOLBEN VOLLST. 2. ÜBERGRÖSSE Ø100,9 (mit Kolbenringen und Teilen 217, 218)		2	PISTON ASS. COMPL. 2nd OVERSIZE 100,9 Ø (with piston rings and parts 217, 218)
	XR101x2,5JFCRB	025 215	Rechteckring DIN 70910JFCrB (verchromt)	1. Nut	2	Piston ring 1st groove (chromed)
	XM101x2,5	025 216	Minutenring DIN 70911	2. Nut	2	Piston ring 2nd groove
	XG101x5FE	025 217	Gleichfasenring DIN 70948 Fe	3. Nut	2	Piston ring 3rd groove
				Für Kolben 2. Übergröße Ø100,9		For 2nd oversize dia.100,9

FRAME MOTORGERÄTE

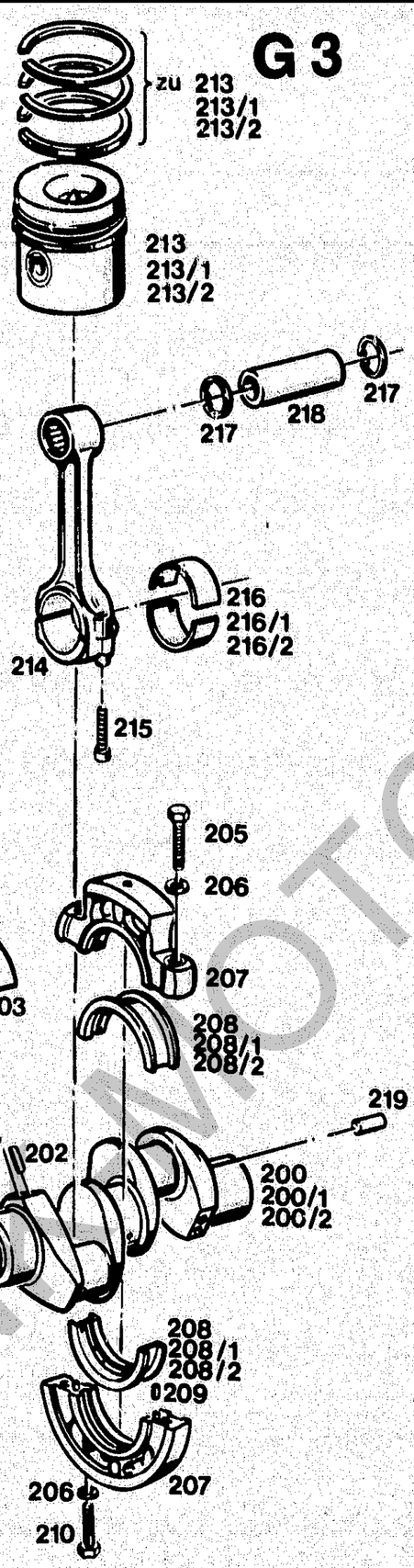

Type 6001-2
Bildtafel-table-No. 3

TYPE 6001-2
BILDTAFEL NR. 3
KURBELWELLE, KOLBEN

TYPE 6001-2
TABLE NO. 3
CRANKSHAFT, PISTONS

Bild-Nr. Ill. No.	Bestell-Nr. Part No.		Benennung	Abm./Bemerk. Dimen./Remarks	Stück Pieces	Denomination
214	VD 010 80 40	111 644	ZSB. PLEUEL (mit Pleuelbüchse VD 013 80 53 und Innensechskantschrauben 215)		2	CONNECTING ROD ASS. (with bush VD 013 80 53 and socket head screws 215)
215	DIN912M8x1x35	011 053	8.8 Innensechskantschraube		4	Socket head screw
216	HD 013 A 52	111 726	Pleuellager (Schalenhälfte) Originaldurchmesser	52 x Ø56 x 35	4	Big-end bearing (half-member) original diameter
216/1	HD 013 75 52	118 595	Pleuellager (1. engere Bohrung)	51,75 x Ø56	4	Big-end bearing (1st rebore)
216/2	HD 013 50 52	118 596	Pleuellager (2. engere Bohrung)	51,5 x Ø56	4	Big-end bearing (2nd rebore)
217	DIN472-32x1,2	010 158	Sicherungsring	J 32 x 1,2	4	Circlip
218	6001 013 01 25	111 582	Kolbenbolzen	Ø32 x 16 x 84	2	Gudgeon pin
219	DIN6325-10x28	010 321	Zylinderstift	10m6 x 28	1	Cylindrical stud
220	000 994 12 67	014 384	Sicherungsscheibe	HS 12	2	Lock washer

FRANZ MOTOR

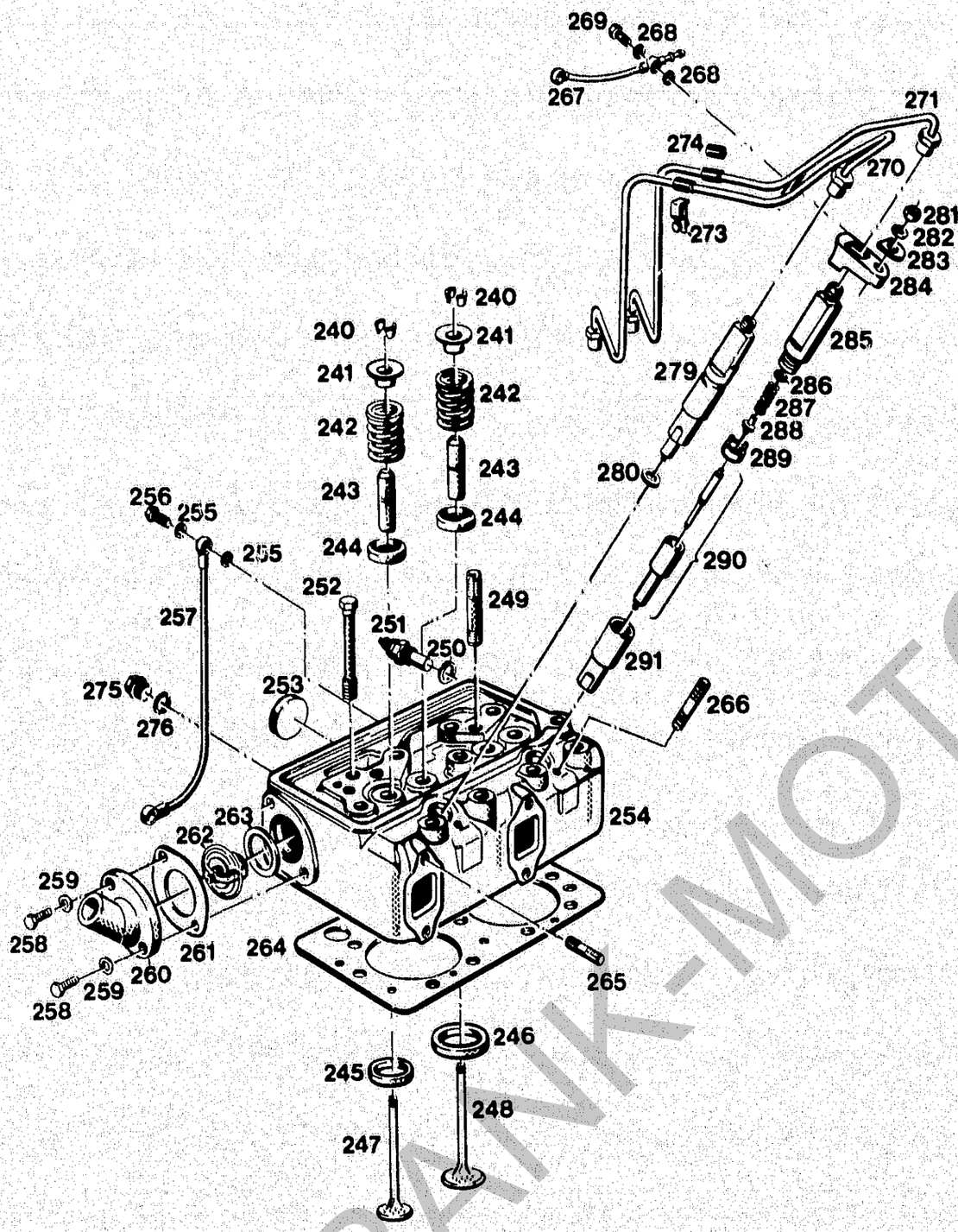

Type 6001-2
Bildtafel-table-No. 4

TYPE 6001-2
BILDTAFEL NR. 4
ZYLINDERKOPF, EINSPRITZDÜSEN

TYPE 6001-2
TABELE NO. 4
CYLINDER HEAD, INJECTION NOZZLES

Bild-Nr. Ill. No.	Bestell-Nr. Part No.		Benennung	Abm./Bemerk. Dimen./Remarks	Stück Pieces	Denomination
240	VD 014 80 46	111 678	Rillen-Ventilkegelstück (Hälfte)	10 hoch (4 Paar)	8	Grooved valve cone, half-member
241	6001 014 01 47	111 586	Federteller (Ø33 x 13,5)	Ersetzt Nr. VD 014 80 47	4	Spring basin (replacing No. VD 014 80 47)
242	000 992 44 02	020 906	Ventilfeder	Ø35,2x40,8xØ3,85	4	Valve spring
243	VD 014 80 65	111 684	Ventilführung (im Zylinderkopf eingepreßt)	8 x Ø15 x 59	4	Valve guide (press-fitted in cylinder head)
244	VD 014 81 48	111 679	Rotocap	15 x Ø35 x 11,5	4	Rotocap
245	VD 014 80 62	111 683	Ventilsitzring (Auslaß Ø30 x Ø40)	Nach dem Einpressen	2	Valve seat (outlet)
246	VD 014 80 61	111 682	Ventilsitzring (Einlaß Ø35 x Ø44)	Ventilsitz bearbeiten.	2	Valve seat (inlet)
247	119 218		Auslaß-Ventil (Ø35 x 125)	Ersetzt Nr. VD 014 80 52 Ca. ab 1985	2	Outlet valve (replacing No. VD 014 80 52 from approx. 1985)
248	VD 014 80 51	111 680	Einlaß-Ventil (Ø40 x 125)	Ca. ab 62 11 227 mit Schaftverchromung	2	Inlet valve
249	DIN939M10x70	022 623	8.8 Stiftschraube		2	Stud
250	DIN7603A14x20CU	010 391	Flachdichtung		1	Flat gasket
251	000 181 80 61	020 899	Temperaturgeber	6-24 V	1	Temperature control
252	000 990 36 30	020 902	Dehnschraube	M12 x 1,5 x 125	11	Tension screw
253	DIN443-32	010 113	Verschlußdeckel (A oder B)		2	Sealing cover
254	VD2 010 81 05	109607	Zsb. Zylinderkopf (mit Teilen 243, 245, 246, 253 eingepreßt)		1	Cylinder head complete (with parts 243, 245, 246, 253 press-fitted)
255	DIN7603A8x11,5Cu	010 386	Flachdichtung		4	Flat gasket
256	DIN7643M8x1	025 287	Hohlschraube 4-5	Ersetzt DIN7623M8x1	2	Hollow screw (repl. DIN7623M8x1)
257	VD 020 81 16	111 688	Zsb. Ölleitung		1	Oil pipe ass.
258	DIN933M8x20	011 511	10.9 Sechskantschraube		2	Hexagon screw
259	DIN137B8	010 063	Federscheibe		2	Lock washer
260	VD 035 80 05	111 728	Flansch		1	Flange
261	HD 035 A 80	111 729	Flanschdichtung	1,0 dick	1	Flange gasket
262	HD 035 A 01	111 727	Thermostat, 83°	3000.83	1	Thermostat 83°
263	000 997 82 01	010 963	Dichtring (Ø38 x Ø55 x 3,5)	Ersetzt Nr. 000 997 14 01 (ab ca. 62 10482 eingebaut)	1	Sealing ring (replacing No. 000 997 14 01, assembled from appr. No. 62 10482)
264	6001 012 01 80	110 049	Zylinderkopfdichtung	289 x 185	1	Cylinder head gasket
265	DIN939M8x25	011 609	8,8 Stiftschraube		8	Stud
266	DIN939M8x35	011 612	8,8 Stiftschraube		2	Stud
267	HD2 020 A 11	014 666	Zsb. Leckölleitung		1	Leakage oil pipe ass.
268	DIN7603A8x11,5CU	010 386	Flachdichtung		4	Flat gasket
269	DIN7643M8x1	025 287	Hohlschraube 4-5	Ersetzt DIN7623M8x1	2	Hollow screw
270	6001 020 01 56	111 593	Zsb. Einspritzleitung I	f. Zyl. I	1	Injection pipe ass. I
271	6001 020 02 56	111 594	Zsb. Einspritzleitung II	f. Zyl. II	1	Injection pipe ass. II
273	6001 025 01 65	111 607	Rohrschelle kpl.		1	Pipe clamp, complete
274	VD 024 80 84	111 719	Gummitülle einzeln		2	Rubber sleeve
275	DIN910M16x1,5	011 038	Verschlußschraube		1	Sealing screw
276	DIN7603A16x20CU	010 392	Flachdichtung		1	Flat gasket
279	6001 020 01 55	114 438	ZSB. DÜSENHALTER KPL. (best. aus Teilen 285 - 291) mit roter Farbmarkierung	Bosch Nr. 0432 291 689 ersetzt VD 020 03 55 0432 291 758	2	NOZZLE HOLDER ASS. (cons. of parts 285 - 291) w. red colour mark-replacing VD 020 03 55 0432 291 758

FRANK-MOTOR

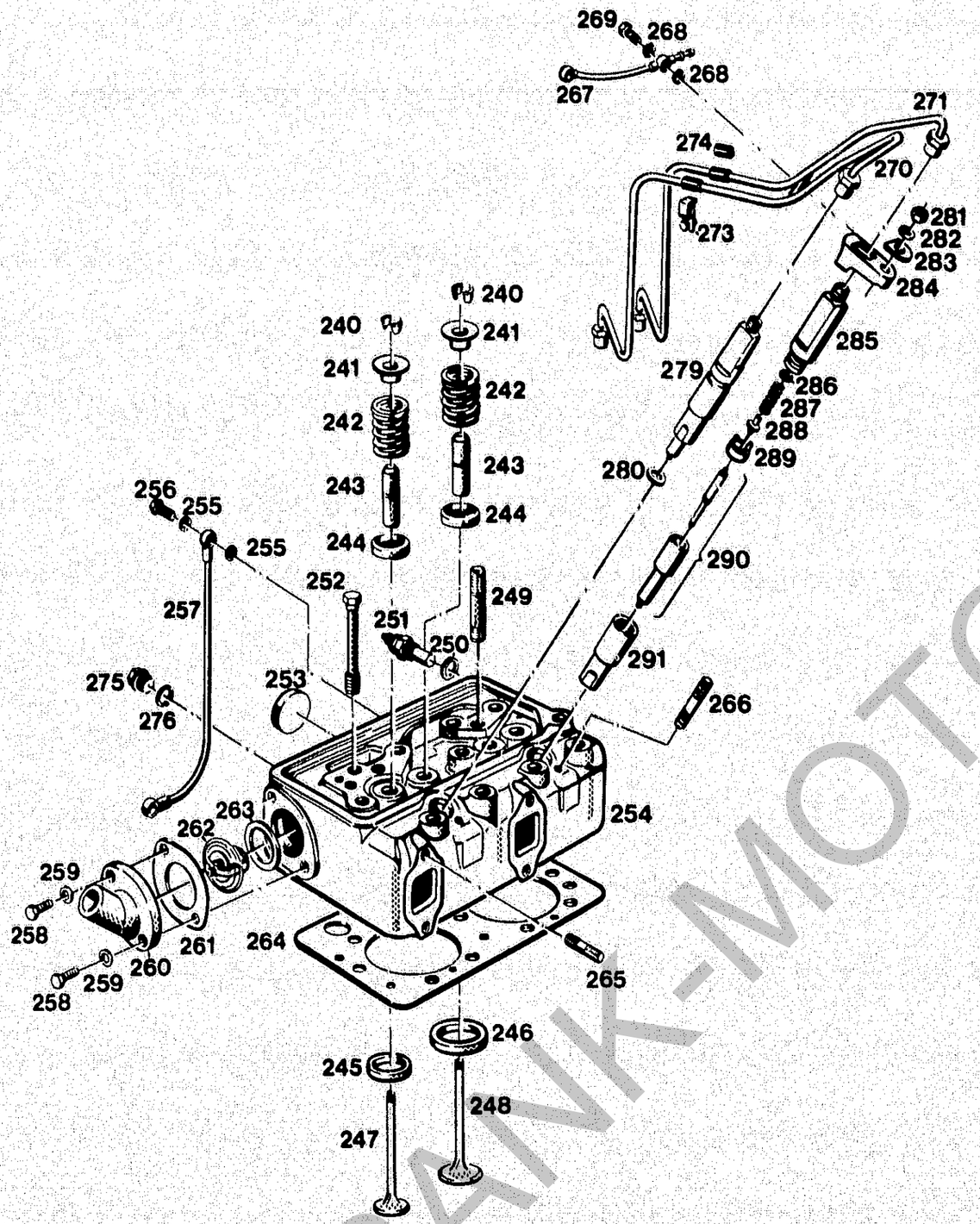

Type 6001-2
Bildtafel-table-No. 4

TYPE 6001-2
BILDTAFEL NR. 4
ZYLINDERKOPF, EINSPRITZDÜSEN

TYPE 6001-2
TABLE NO. 4
CYLINDER HEAD, INJECTION NOZZLES

Bild-Nr. / Ill. No.	Bestell-Nr. / Part No.		Benennung	Abm./Bemerk. / Dimen./Remarks	Stück / Pieces	Denomination
280	000 997 06 13	020 912	Dichtung	Ø9,5 x 18,7 x 2	2	Seal
281	DIN934M8	011 579	Sechskantmutter		2	Hexagon nut
282	DIN137B8	010 063	Federscheibe		2	Lock washer
283	VD 021 80 43	111 703	Verstärkungsplatte	25 x 4 x 25	2	Reinforcement
284	000 021 80 44	020 892	Spannpratze		2	Jaw clamp
285			Düsenhaltekörper	Nicht als Ersatzteil lieferbar!	2	Nozzle holder body (not separately supplied)
286	2 430 100 011-BO		Ausgleichscheibe	1,00 mm dick	n. Bed.	Equalizing shim 1,00 mm
	2 430 100 012-BO		Ausgleichscheibe	1,05 mm dick	n. Bed.	Equalizing shim 1,05 mm
	2 430 100 013-BO		Ausgleichscheibe	1,10 mm dick	n. Bed.	Equalizing shim 1,10 mm
	2 430 100 015-BO		Ausgleichscheibe	1,15 mm dick	n. Bed.	Equalizing shim 1,15 mm
	2 430 100 016-Bo		Ausgleichscheibe	1,20 mm dick	n. Bed.	Equalizing shim 1,20 mm
	2 430 100 017-BO		Ausgleichscheibe	1,25 mm dick	n. Bed.	Equalizing shim 1,25 mm
	2 430 100 018-BO		Ausgleichscheibe	1,30 mm dick	n. Bed.	Equalizing shim 1,30 mm
	2 430 100 020-BO		Ausgleichscheibe	1,35 mm dick	n. Bed.	Equalizing shim 1,35 mm
	2 430 100 021-BO		Ausgleichscheibe	1,40 mm dick	n. Bed.	Equalizing shim 1,40 mm
	2 430 100 023-BO		Ausgleichscheibe	1,45 mm dick	n. Bed.	Equalizing shim 1,45 mm
	2 430 100 024-BO		Ausgleichscheibe	1,50 mm dick	n. Bed.	Equalizing shim 1,50 mm
	2 430 100 025-BO		Ausgleichscheibe	1,55 mm dick	n. Bed.	Equalizing shim 1,55 mm
	2 430 100 026-BO		Ausgleichscheibe	1,60 mm dick	n. Bed.	Equalizing shim 1,60 mm
	2 430 100 028-BO		Ausgleichscheibe	1,65 mm dick	n. Bed.	Equalizing shim 1,65 mm
	2 430 100 029-BO		Ausgleichscheibe	1,70 mm dick	n. Bed.	Equalizing shim 1,70 mm
	2 430 100 030-BO		Ausgleichscheibe	1,75 mm dick	n. Bed.	Equalizing shim 1,75 mm
	2 430 100 032-BO		Ausgleichscheibe	1,80 mm dick	n. Bed.	Equalizing shim 1,80 mm
	2 430 100 033-BO		Ausgleichscheibe	1,85 mm dick	n. Bed.	Equalizing shim 1,85 mm
	2 430 100 034-BO		Ausgleichscheibe	1,90 mm dick	n. Bed.	Equalizing shim 1,90 mm
	2 430 100 035-BO		Ausgleichscheibe	1,95 mm dick	n. Bed.	Equalizing shim 1,95 mm
287	2 434 619 017-BO		Schraubenfeder		2	Helical spring
288	2 433 124 011-BO		Druckbolzen		2	Pressure bolt
289	2 430 136 015-BO		Zwischenscheibe		2	Spacer ring
290	6001 021 01 55-BO	114 420	Düse (156°, 5 Loch, 185 bar)	DLLA 156 S 911 (0 433 271 450) ersetzt VD 021 82 55 DLLA 150 S 764 0433 271 373	2	Nozzle (156°, 5 hole, pressure 185 bar) replacing VD 021 82 55 DLLA 150 S 764 0433 271 373
291	2 433 314 153-BO		Überwurfmutter		2	Lock nut

FRANK-MOTO

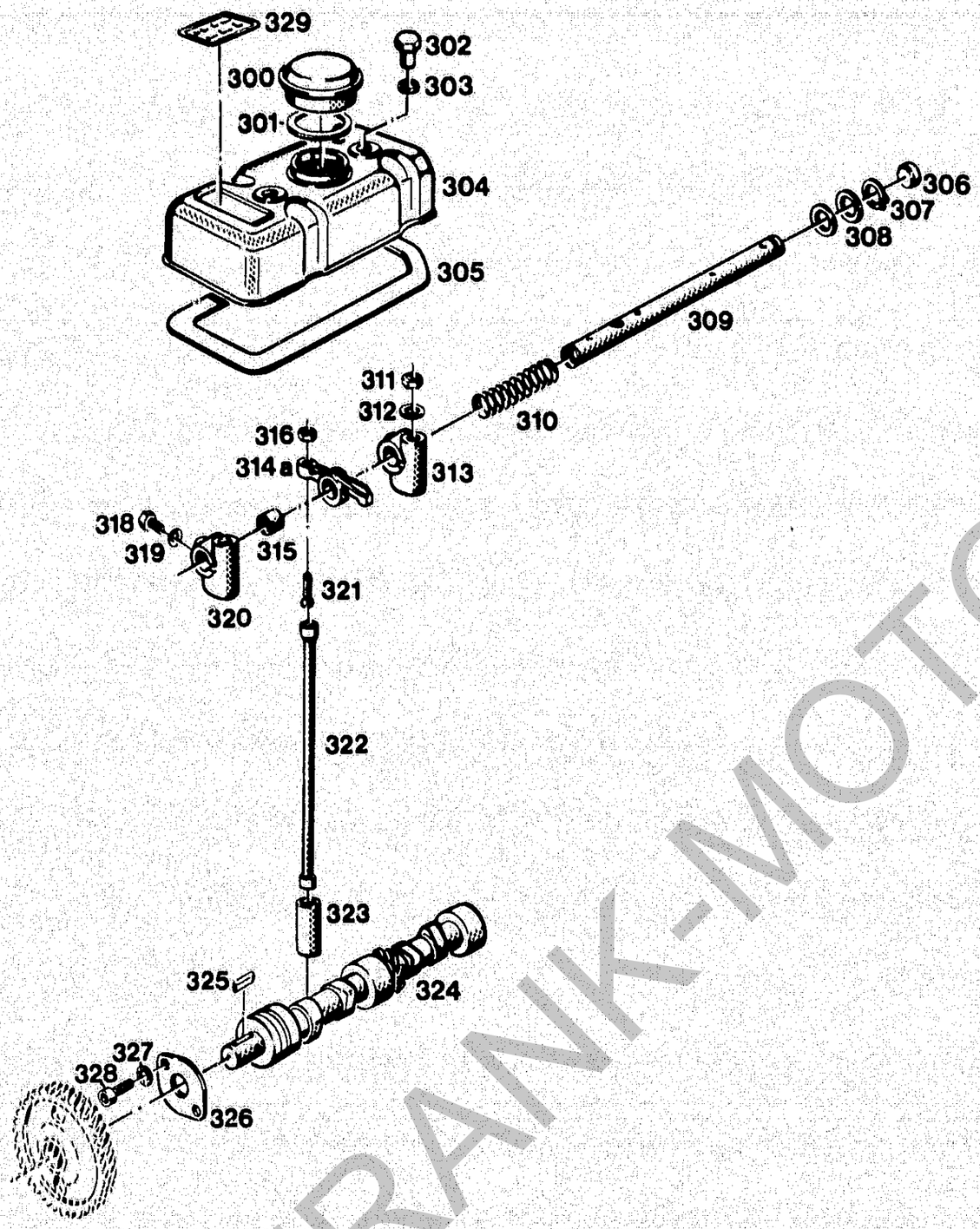

TYPE 6001-2
BILDTAFEL NR. 5
KIPPHEBEL, NOCKENWELLE

TYPE 6001-2
TABLE NO. 5
ROCKER ARM, CAMSHAFT

Bild-Nr. / Ill. No.	Bestell-Nr. / Part No.		Benennung	Abm./Bemerk. / Dimen./Remarks	Stück / Pieces	Denomination
300	VD 020 80 33	111 689	Zsb. Entlüftungsfilter (mit Dichtung 301)	41 004 60 122	1	Ventilation filter ass. (with gasket No. 301)
301	000 997 07 10	014 761	Dichtung	23 042 3? 111	1	Gasket
302	000 990 53 50	020 903	Bundmutter	SW 22 x 20	2	Collar nut
303	000 997 23 09	014 701	Ringdichtung	14 x Ø18 x Ø2	2	Ring seal
304	VD2 010 80 14	109 624	Zsb. Zylinderkopfhaube		1	Cylinder head bonnet ass.
305	VD2 012 81 81	109 670	Dichtung	148 x 291 x 4	1	Gasket
306	DIN443B16	010 107	Verschlußdeckel Form B	Mit Loctite montieren	2	Sealing cover
307	DIN471-20x1,2	010 138	Sicherungsring	Ersetzt Nr. A20	2	Circlip
308	000 991 46 40	013 621	Beilegescheibe	20,5xØ28 x 0,2	n. Bed.	Washer
	000 991 17 39	015 627	Beilegescheibe	20,5xØ28 x 0,5	n. Bed.	Washer
309	VD2 014 81 15	109 698	Kipphebelachse	Ø19,5 x 223	1	Rocker arm shaft
310	000 992 10 02	020 905	Druckfeder	Ø21 i x 75 x Ø2	1	Pressure spring
311	DIN934M10	011 585	Sechskantmutter		2	Hexagon nut
312	DIN137B10x18	010 064	Federscheibe		2	Lock washer
313	VD 014 01 14	111 661	Lagerbock		1	Rocker arm shaft bracket
314a	6001 010 01 13	111 573	Zsb. Kipphebel mit Büchse (27,5 mm)	Bei 6001-2 ab Serienbeginn.	4	Rocker arm ass. with bush
315	VD 014 80 31	111 674	Lagerbüchse einzeln	19,5 x Ø22,5 x 21,8	4	Rocker arm bush
316	DIN934M8x1	011 582	Sechskantmutter		4	Hexagon nut
318	DIN933M8x16	011 509	8.8 Sechskantschraube		1	Hexagon screw
319	DIN137B8	010 063	Federscheibe		1	Lock washer
320	VD 014 02 14	111 662	Lagerbock f. Ölzuführung		1	Oil feed bracket
321	6001 014 01 57	111 589	Ventil-Einstellschraube	M8 x 1 x 34	4	Valve set screw
322	VD 010 80 19	111 641	Zsb. Stößelstange	Ø15 x 277	4	Push rod ass.
323	VD 014 80 18	111 664	Stößel	Ø25 x 52	4	Ram
324	VD2 014 80 21	109 702	Nockenwelle	Ø45 x 325	1	Camshaft
325	DIN6885A8x5x25	010 337	Paßfeder		1	Key
326	VD 014 80 45	111 677	Flansch	50 x 86 x 3,5	1	Flange
327	DIN6798A8,4	010 327	Fächerscheibe		2	Corrugated washer
328	DIN912M8x25	011 866	Innensechskantschraube		2	Socket head screw
329	000 001 27 59	019 899	Hinweisschild	25 x 92	1	Instruction sign

FRANK-MOTOR

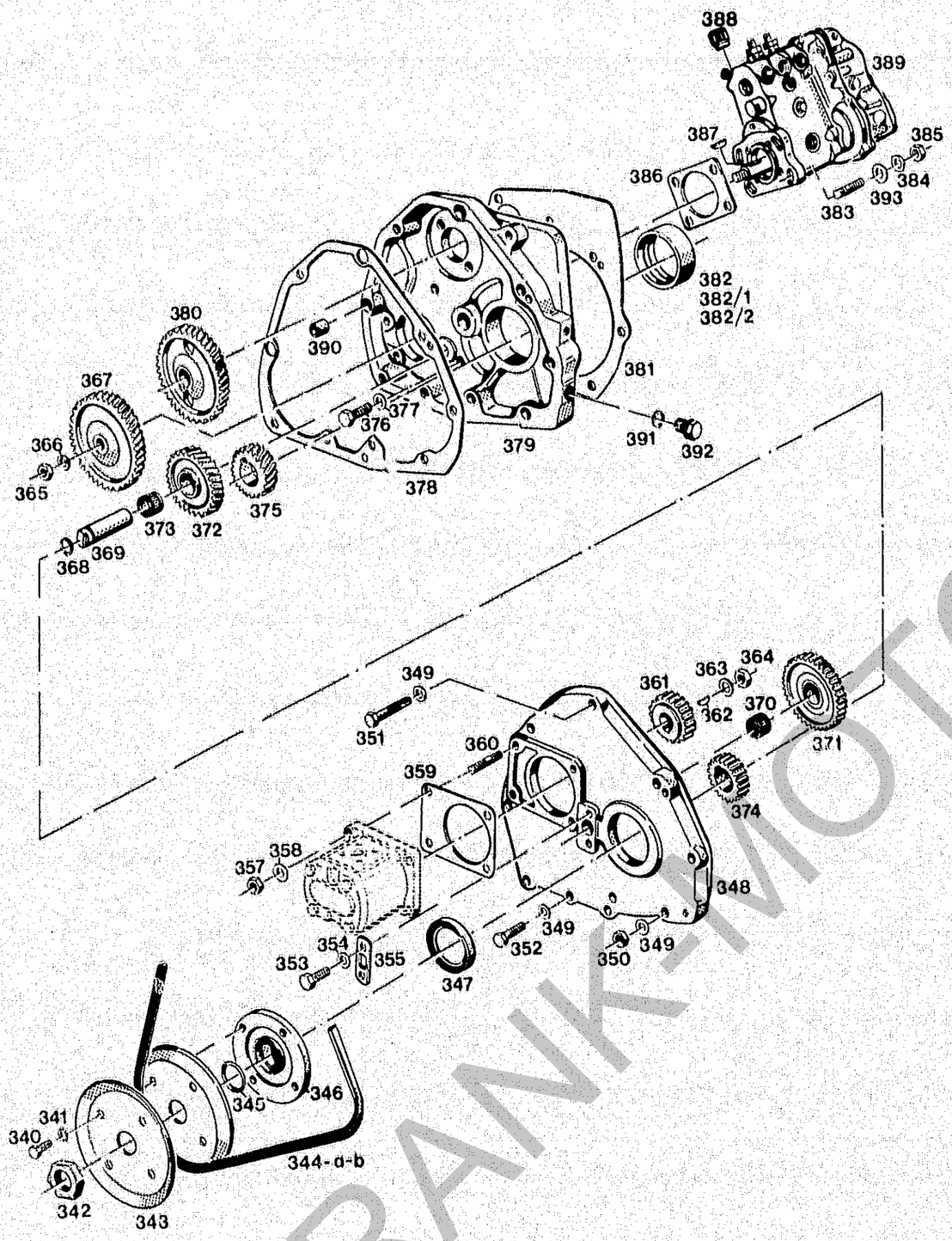

6001-2
Bildtafel-table-No. 6
ca. bis Motoren Nr. 6212135

TYPE 6001-2
BILDTAFEL NR. 6
STEUERRÄDER, EINSPRITZPUMPE
EINGEBAUT BIS MOTOR NR. 62 12135

TYPE 6001-2
TABLE NO. 6
DRIVE GEARS, INJECTION PUMP
ASSEMBLED UP TO ENGINE
NO. 62 12135

Bild-Nr. Ill. No.		Bestell-Nr. Part No.		Benennung	Abm./Bemerk. Dimen./Remarks	Stück Pieces	Denomination
340		DIN933M8x16	011 509	8.8 Sechskantschraube		4	Hexagon screw
341		DIN6798A8,4	010 327	Fächerscheibe		4	Corrugated washer
342		DIN439M30x1,5	110 105	Fl. Sechskantmutter	Mit Loctite mont.	1	Hexagon nut
343		000 998 16 98	020 916	Keilriemenscheiben-hälfte	Ø170	2	V-belt pulley, half-member
344		DIN2215-10x950	010 635	Keilriemen	Bis 62 10481, Austauschbar gegen 344a zus. mit 42a.	1	V-belt (up to 62 10481 - interchangeable with 344a in connect. w. 42a,
344a		DIN2215-10x925	010 634	Keilriemen	Bis Mitte 1984 austauschbar	1	V-belt (up to mid 1984) interchangeable
344b		023 688		Keilriemen (gezahnt)	Ab Mitte 1984 AV 10/9,5 x 980 Super FX	1	V-belt (from mid 1984 AV 10/9,5x980 Super FX
345		000 997 47 09	014 721	Ringdichtung	26 x Ø33 x Ø3,5	1	Ring seal
346		HD 032 A 06	111 720	Flansch (Ø108 x 33)	gehärtet ab . . .	1	Flange (hardened from . .)
347		DIN3760-50x68x8	010 681	Radialdichtung	Ersetzt 50 x 68 x 10	1	Radial gasket
348	*	VD 014 82 03	111 660	Deckel f. Steuerg.	Ersetzt VD 014 80 03 (ab ca. 62 10233)	1	Gearbox cover (replacing VD 014 80 03 - from approx. No. 62 10233)
349		DIN137B10x18	010 064	Federscheibe		9	Lock washer
350		DIN934M10	011 585	Sechskantmutter		4	Hexagon nut
351		DIN931M10x50	011 103	8.8 Sechskantschraube		2	Hexagon screw
352		DIN931M10x40	011 102	8.8 Sechskantschraube		3	Hexagon screw
353		DIN933M8x16	011 509	8.8 Sechskantschraube		2	Hexagon screw
354		DIN137B8	010 063	Federscheibe		2	Lock washer
355		VD 014 21 45	111 676	Flansch	25 x 4 x 60	1	Flange
357		DIN934M8	011 579	Sechskantmutter		4	Hexagon nut
358		DIN137B8	010 063	Federscheibe		4	Lock washer
359		000 078 A 80	019 284	Dichtung	92 x 120 x 0,5	1	Gasket
360		DIN939M8x25	011 609	Stiftschraube		4	Stud
361		VD 014 78 24	111 673	Antriebsrad für Hydr.-Pumpe	Z 20; Ø55,6	1	Drive gear for hydraulic pump
362		DIN6888-3x5	010 357	Scheibenfeder		1	Plate spring
363		DIN127A12	010 057	Federring		1	Spring ring
364		000 990 54 50	016 243	Sechskantmutter	M12 x 1,5/SW 17	1	Hexagon nut
365		DIN934M12	011 590	Sechskantmutter		1	Hexagon nut
366		DIN127B12	011 142	Federring		1	Spring ring
367	*	VD 014 22 24	111 672	Antriebsrad für E.P.	Z 40, Ø113,5	1	Drive gear for i. p.
368	*	000 997 52 09	014 725	Ringdichtung	12 x Ø18 x Ø3	1	Ring seal
369		VD 014 80 20	111 665	Lagerbolzen	Ø20 x 74,5	1	Pillow block
370		000 997 18 60	012 808	Nadelkäfig	20 x Ø26 x 20	1	Needle cage
371	*	VD 014 01 23	111 667	Zwischenrad, vorn	Z 35; Ø92,4	1	Intermediate drive gear, front
372	*	VD 014 06 23	111 668	Zwischenrad, hinten	Z 31; Ø88,3	1	Intermediate drive gear, rear
373	*	000 997 18 60	012 808	Nadelkäfig	20 x Ø26 x 20	1	Needle cage
374		VD 014 01 24	111 669	Antriebsrad vorn	Z 20, Ø55,6	1	Front drive gear
375		VD 014 06 24	111 670	Antriebsrad hinten	Z 20, Ø59,5	1	Rear drive gear
376	*	DIN933M10x25	011 527	8.8 Sechskantschraube		3	Hexagon screw
377		DIN127A10	010 056	Federring		3	Lock washer
378	*	VD 014 80 82	111 686	Dichtung	0,5 dick	1	Gasket
379	*	VD 014 80 01	111 659	Steuergehäuse	59 hoch	1	Gearbox for auxiliary pumps
380	*	VD 014 15 24	111 671	Antriebsrad für Nockenwelle	Z 40; Ø113,5	1	Drive gear for camshaft
381		VD 014 80 81	111 685	Dichtung	0,5 dick	1	Gasket

* Teile eingebaut bis Motornr. 62 12135 nicht austauschbar gegen a-Teile der Bildtafel 6a.

* Parts assembled up to engine No. 62 12135 not interchangeable with parts marked a on table 6a.

FRANK-MOTOREN

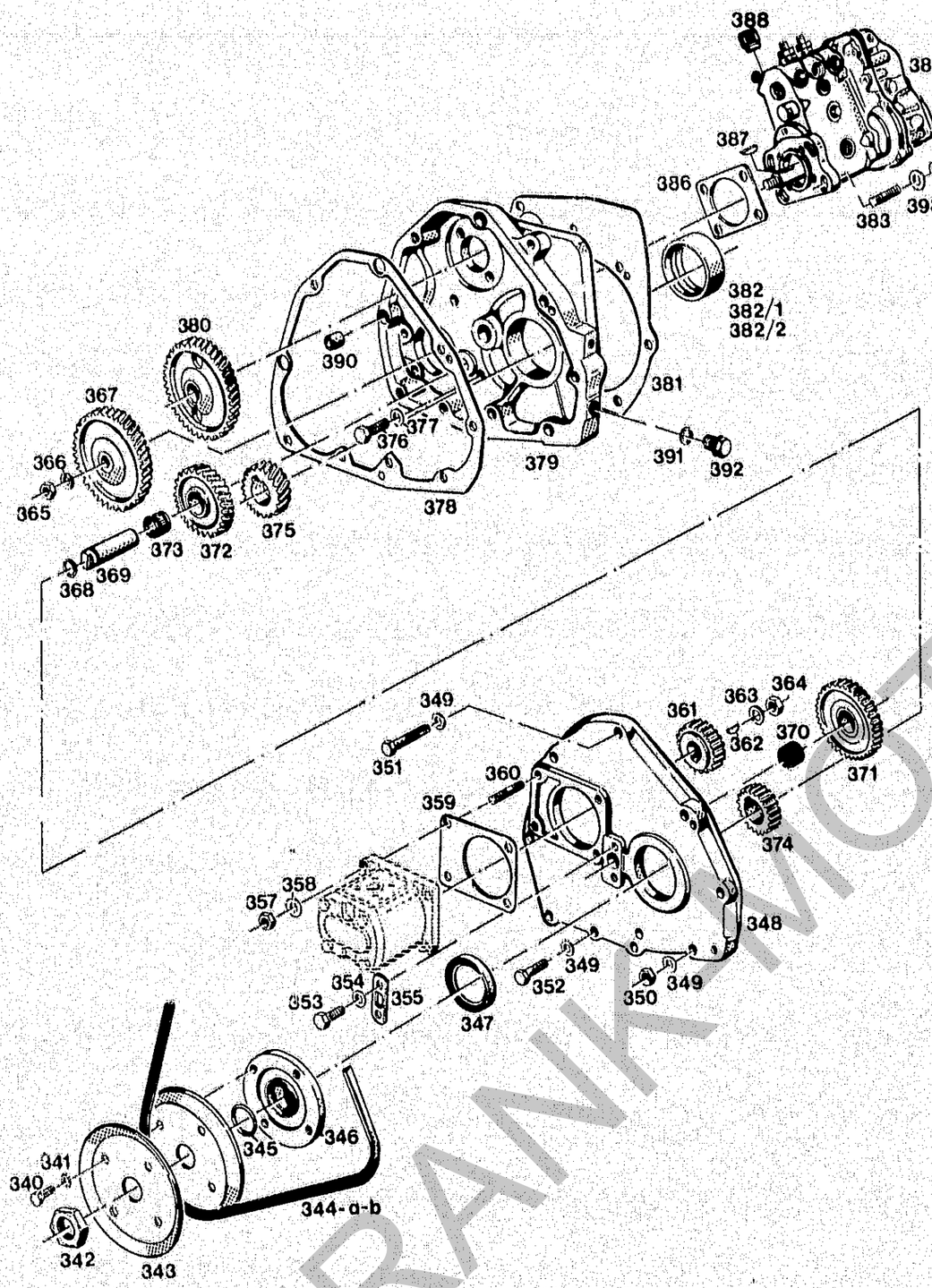

TYPE 6001-2
BILDTAFEL NR. 6
STEUERRÄDER, EINSPRITZPUMPE
EINGEBAUT BIS MOTOR NR. 62 12135

TYPE 6001-2
TABLE NO. 6
DRIVE GEARS, INJECTION PUMP
ASSEMBLED UP TO ENGINE NO. 62 12135

Bild-Nr. / Ill. No.	Bestell-Nr. / Part No.		Benennung	Abm./Bemerk. / Dimen./Remarks	Stück / Pieces	Denomination
382	VD 013 80 56	111 657	Hauptlagerbuchse (Original)	Ø74,5 x Ø70	1	Main bearing shell (standard)
382/1	VD 013 10 56	118 602	Hauptlagerbuchse (1. Übergröße)	für Ø69,75	1	Main bearing shell (1st oversize)
382/2	VD 013 20 56	118 603	Hauptlagerbuchse (2. Übergröße)	für Ø69,5	1	Main bearing shell (2nd oversize)
383	DIN939M10x30	011 624	Stiftschraube		3	Stud
384	DIN137B10x18	010 064	Federscheibe		3	Lock washer
385	DIN934M10	011 585	Sechskantmutter		3	Hexagon nut
386	HD 021 B 80	111 705	Dichtung	82 x 116 x 1	1	Gasket
387	DIN6888-3x6,5	010 358	Scheibenfeder		1	Plate spring
388	0 457 104 001 - BO		Luftfilter	Bosch-Teil 0 400 462 053 - BO	1	Air-Filter
389 *	6001 020 02 52	110 055	ZSB. EINSPRITZ-PUMPE MIT REGLER (best. aus Teilen 365, 366, 387, 388, 389)		1	FUEL INJECTION PUMP WITH REGULATOR (cons. of parts 365, 366, 387, 388, 389)
390	VD 014 80 32	111 675	Paßbüchse	Ø15 x 15	2	Locating bush
391	DIN7603A16x20CU	010 392	Flachdichtung		1	Flat gasket
392	DIN910M16x1,5	011 038	Verschlußschraube		1	Sealing screw
393	DIN125-10,5	010 046	Scheibe		3	Washer

* Teile eingebaut bis Motornr. 62 12135 nicht austauschbar gegen a-Teile der Bildtafel 6a.

* Parts assembled up to engine No. 62 12135 not interchangeable with parts marked a on table 6a.

FRANK MOTOR

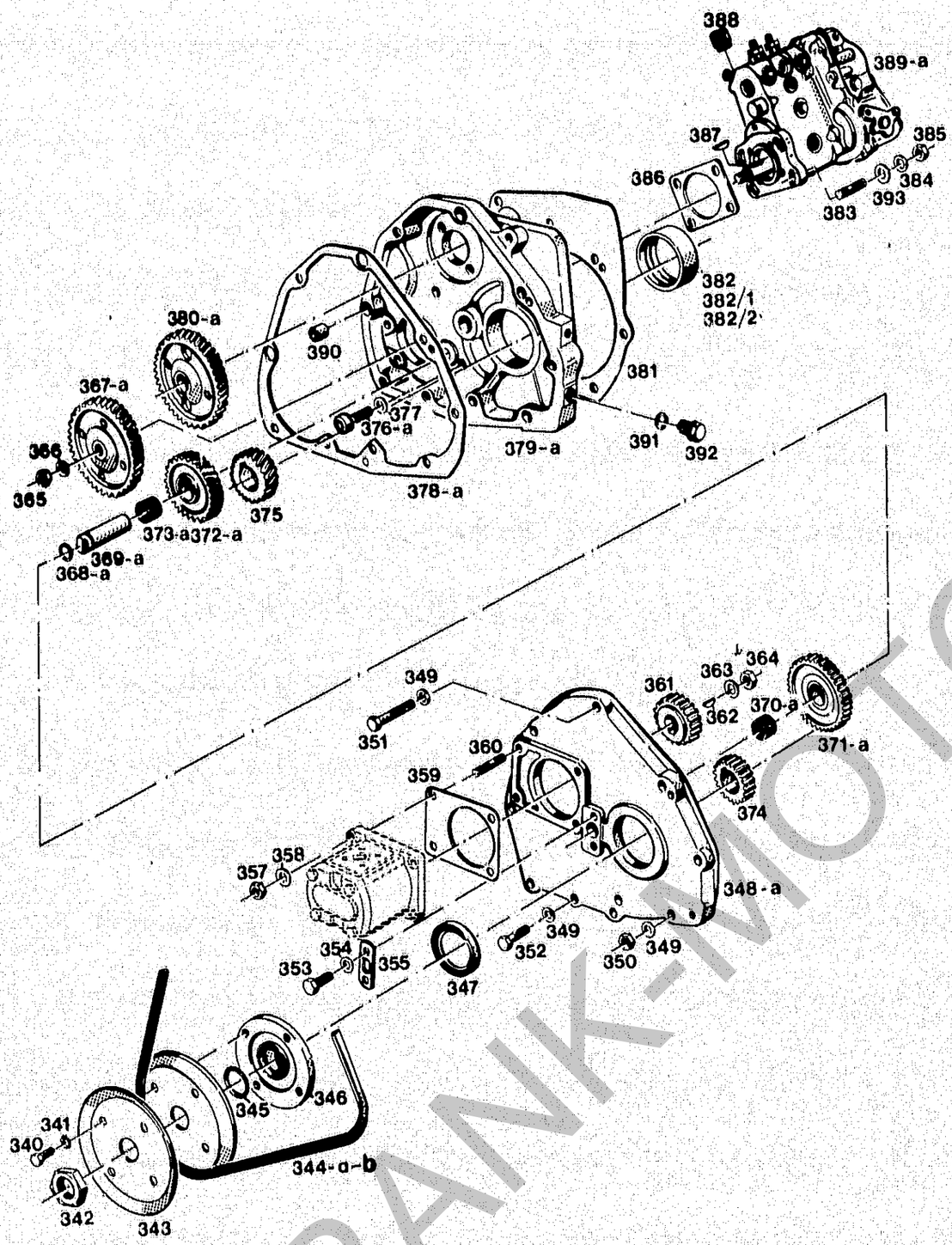

Type 6001-2
Bildtafel-table-No. 6 a
ab Motoren Nr. 6212136

TYPE 6001-2
BILDTAFEL NR. 6a
STEUERRÄDER, EINSPRITZPUMPE FÜR MOTOREN MIT SEPARATER MOTORABSTELLUNG AB MOTOR NR. 62 12136

TYPE 6001-2
TABLE NO. 6a
DRIVE GEARS, INJECTION PUMP FOR ENGINES WITH SEPARATE ENGINE CUT-OUT FROM ENGINE NO. 62 12136

Bild-Nr. / Ill. No.	Bestell-Nr. / Part No.		Benennung	Abm./Bemerk. / Dimen./Remarks	Stück / Pieces	Denomination
340	DIN933M8x16	011 509	8.8 Sechskantschraube		4	Hexagon screw
341	DIN6798A8,4	010 327	Fächerscheibe		4	Corrugated washer
342	DIN439M30x1,5	010 105	Fl. Sechskantmutter	Mit Loctite mont.	1	Hexagon nut
343	000 998 16 98	020 916	Keilriemenscheiben-hälfte	Ø170	2	V-belt pulley, half-member
344	DIN2215-10x950	010 635	Keilriemen	Bis 62 10481, Austauschbar gegen 344a zus. mit 42a.	1	V-belt (up to 62 10481 - interchangeable with 344a in connect. w. 42a.
344a	DIN2215-10x925	010 634	Keilriemen	Bis Mitte 1984 austauschbar	1	V-belt (up to mid 1984) interchangeable
344b	023 688		Keilriemen (gezahnt)	Ab Mitte 1984 AV 10/9,5x980 Super FX	1	V-belt (from mid 1984) 10/9,5x980 Super FX
345	000 997 47 09	014 721	Ringdichtung	26 x Ø33 x Ø3,5	1	Ring seal
346	HD 032 A 06	111 720	Flansch (Ø108 x 33)	gehärtet ab	1	Flange (hardened from . .)
347	DIN3760-50x68x8	010 681	Radialdichtung	Ersetzt 50 x 68 x 10	1	Radial gasket
348a	118 384		Deckel f. Steuergeh.		1	Gearbox cover
349	DIN137B10x18	010 064	Federscheibe		9	Lock washer
350	DIN934M10	011 585	Sechskantmutter		4	Hexagon nut
351	DIN931M10x50	011 103	8.8 Sechskantschraube		2	Hexagon screw
352	DIN931M10x40	011 102	8.8 Sechskantschraube		3	Hexagon screw
353	DIN933M8x16	011 509	8.8 Sechskantschraube		2	Hexagon screw
354	DIN137B8	010 063	Federscheibe		2	Lock washer
355	VD 014 21 45	111 676	Flansch	25 x 4 x 60	1	Flange
357	DIN934M8	011 579	Sechskantmutter		4	Hexagon nut
358	DIN137B8	010 063	Federscheibe		4	Lock washer
359	000 078 A 80	019 284	Dichtung	92 x 120 x 0,5	1	Gasket
360	DIN939M8x25	011 609	Stiftschraube		4	Stud
361	VD 014 78 24	111 673	Antriebsrad für Hydr.-Pumpe	Z 20, Ø55,6	1	Drive gear for hydraulic pump
362	DIN6888-3x5	010 357	Scheibenfeder		1	Plate spring
363	DIN127A12	010 057	Federring		1	Spring ring
364	000 990 54 50	016 243	Sechskantmutter	M12x1,5 / SW 17	1	Hexagon nut
365	DIN934M12	011 590	Sechskantmutter		1	Hexagon nut
366	DIN127B12	011 142	Federring		1	Spring ring
367a	118 392		Antriebsrad für E-Pumpe	Z = 40; Ø113,5	1	Drive gear f. inj. pump
368a	000 997 86 09	014 744	Ringdichtung	Ø20 x 2,5	1	Ring seal
369a	118 387		Lagerbolzen	Ø25 x 71,5	1	Bearing bolt
370a	000 997 10 58	012 792	Nadelkäfig	K25 x 33 x 20	1	Needle cage
371a	118 394		Zwischenrad vorn	Z = 37, Ø97,8 x 20	1	Interm. gear, front
372a	118 388		Zwischenrad hinten	Z = 33 Ø93,7 x 20	1	Interm. gear, rear
373a	000 997 10 58	012 792	Nadelkäfig	K25 x 33 x 20	1	Needle cage
374	VD 014 01 24	111 669	Antriebsrad vorn	Z 20, Ø55,6	1	Drive gear, front
375	VD 014 06 24	111 670	Antriebsrad hinten	Z 20, Ø59,5	1	Drive gear, rear
376a	DIN912M10x25	118 391	Innensechskantschraube		3	Sockethead screw
377	DIN127A10	010 056	Federring		3	Lock washer
378a	118 386		Dichtung		1	Gasket
379a	118 382		Steuergehäuse		1	Auxiliary gearbox
380a	118 390		Antriebsrad für Nockenwelle	Z 40, Ø113,5 x 28,5	1	Drive gear for camshaft
381	VD 014 80 81	111 685	Dichtung	0,5 dick	1	Gasket
382	VD 013 80 56	111 657	Hauptlagerbuchse (Original)	Ø74,5 x Ø70	1	Main bearing shell (standard)
382/1	VD 013 10 56	118 602	Hauptlagerbuchse (1. Übergröße)	für Ø69,75	1	Main bearing shell (1st oversize)
382/2	VD 013 20 56	118 603	Hauptlagerbuchse (2. Übergröße)	für Ø69,5	1	Main bearing shell (2nd oversize)

a-Teile (348a - 389a) eingebaut ab Motornr. 62 12136

Parts (348a - 389a) assembled from engine No. 62 12136

FRANK-MOTOR

A 40 Motor Type 6001-2

Spaltenverzeichnis		Zeile/ Spalte
Tafel 6 a	Steuerräder, Einspritzpumpe ab seperater Motorabstellung	M 3-B 6
Tafel 7	Kupplung, Anlasser	C 5-C 6
Tafel 8	Luftfilter, Auspuff	D 5-E 6

A 40 Engine Type 6001-2

Column contents		Line/ columns
Table No. 6 a	Drive gears, injection pump for engines with separate engine cut-out	M 3-B 6
Table No. 7	Clutch, starter	C 5-C 6
Table No. 8	Air filter, exhaust	D 5-E 6

FRANK-MOTORGERAETE

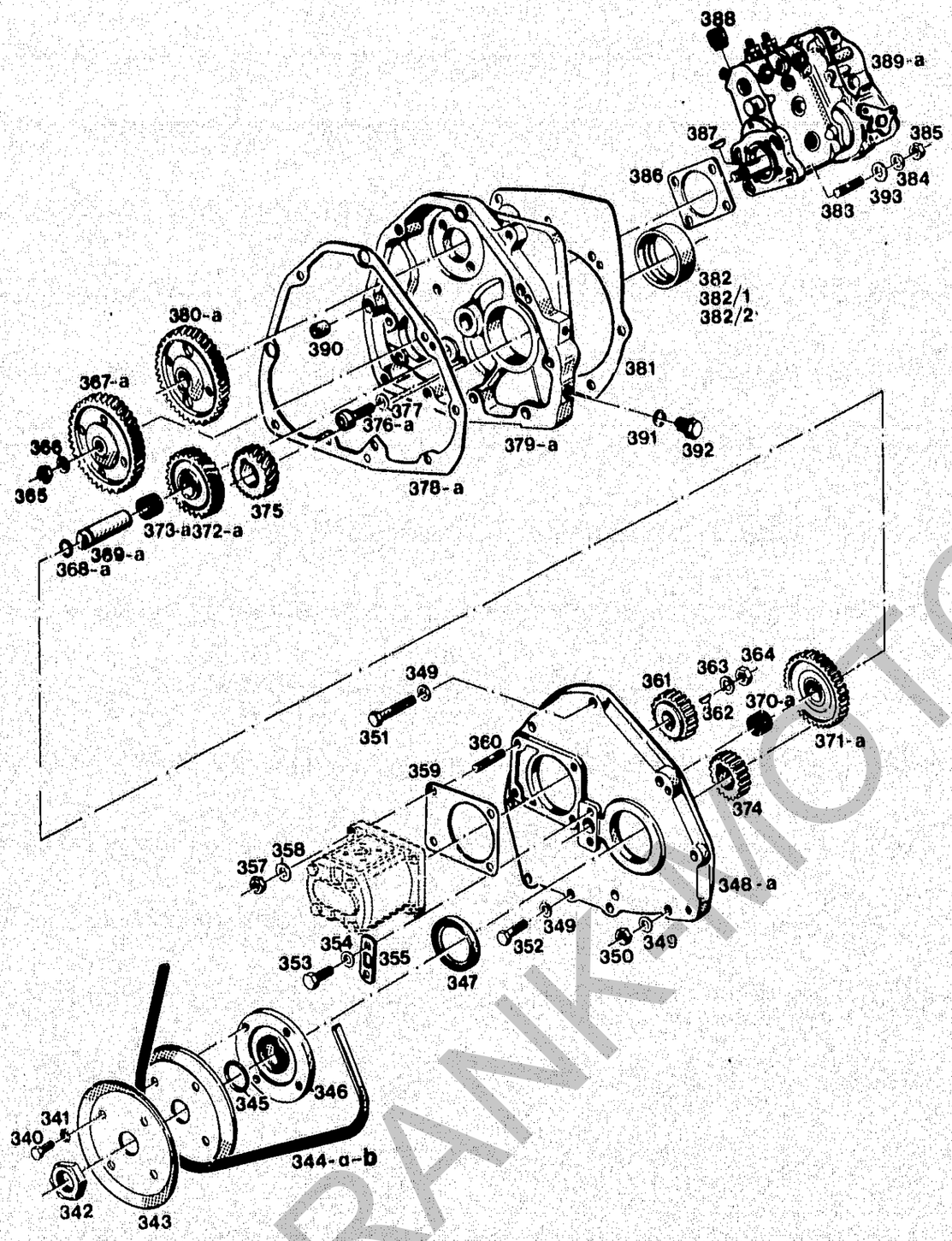

Type 6001-2
Bildtafel-table-No. 6 a
ab Motoren Nr. 6212136

TYPE 6001-2
BILDTAFEL NR. 6a
STEUERRÄDER, EINSPRITZPUMPE FÜR MOTOREN MIT SEPARATER MOTORABSTELLUNG AB MOTOR NR. 62 12136

TYPE 6001-2
TABLE NO. 6a
DRIVE GEARS, INJECTION PUMP FOR ENGINES WITH SEPARATE ENGINE CUT-OUT FROM ENGINE NO. 62 12136

Bild-Nr. Ill. No.	Bestell-Nr. Part No.		Benennung	Abm./Bemerk. Dimen./Remarks	Stück Pieces	Denomination
383	DIN939M10x30	011 624	Stiftschraube		3	Stud
384	DIN137B10x18	010 064	Federscheibe		3	Lock washer
385	DIN934M10	011 585	Sechskantmutter		3	Hexagon nut
386	HD 021 B80	111 705	Dichtung	82 x 116 x 1	1	Gasket
387	DIN6888-3x6,5	010 358	Scheibenfeder		1	Plate spring
388	0 457 104 001 - BO		Luftfilter	Bosch-Teil	1	Air-Filter
389a	118 607		ZSB. EINSPRITZPUMPE MIT REGLER (mit Teilen 365, 366, 387 und 388) (Für Motoren mit separater Motorabstellung. Beim Einbau in Motoren ohne sep. Motorabstellung muß E-Pumpe eingestellt werden, siehe Mitteilung Bestellnr. 120 842)	0 400 462 055	1	FUEL INJECTION PUMP WITH REGULATOR (comprising parts 365, 366, 387, 388) (For engines with separate engine cut-out. When assembled in engines without separate engine cut-out the injection pump must be readjusted - see information No. 120 842)
390	VD 014 80 32	111 675	Paßbüchse	Ø 15 x 15	2	Locating bush
391	DIN7603A16x20CU	010 392	Flachdichtung		1	Flat gasket
392	DIN910M16x1,5	011 038	Verschlußschraube		1	Sealing screw
393	DIN125-10,5	010 046	Scheibe		3	Washer

a-Teile (348a - 389a) eingebaut ab Motornr. 62 12136

Parts (348a - 389a) assembled from engine No. 62 12136

FRANK MOTOR

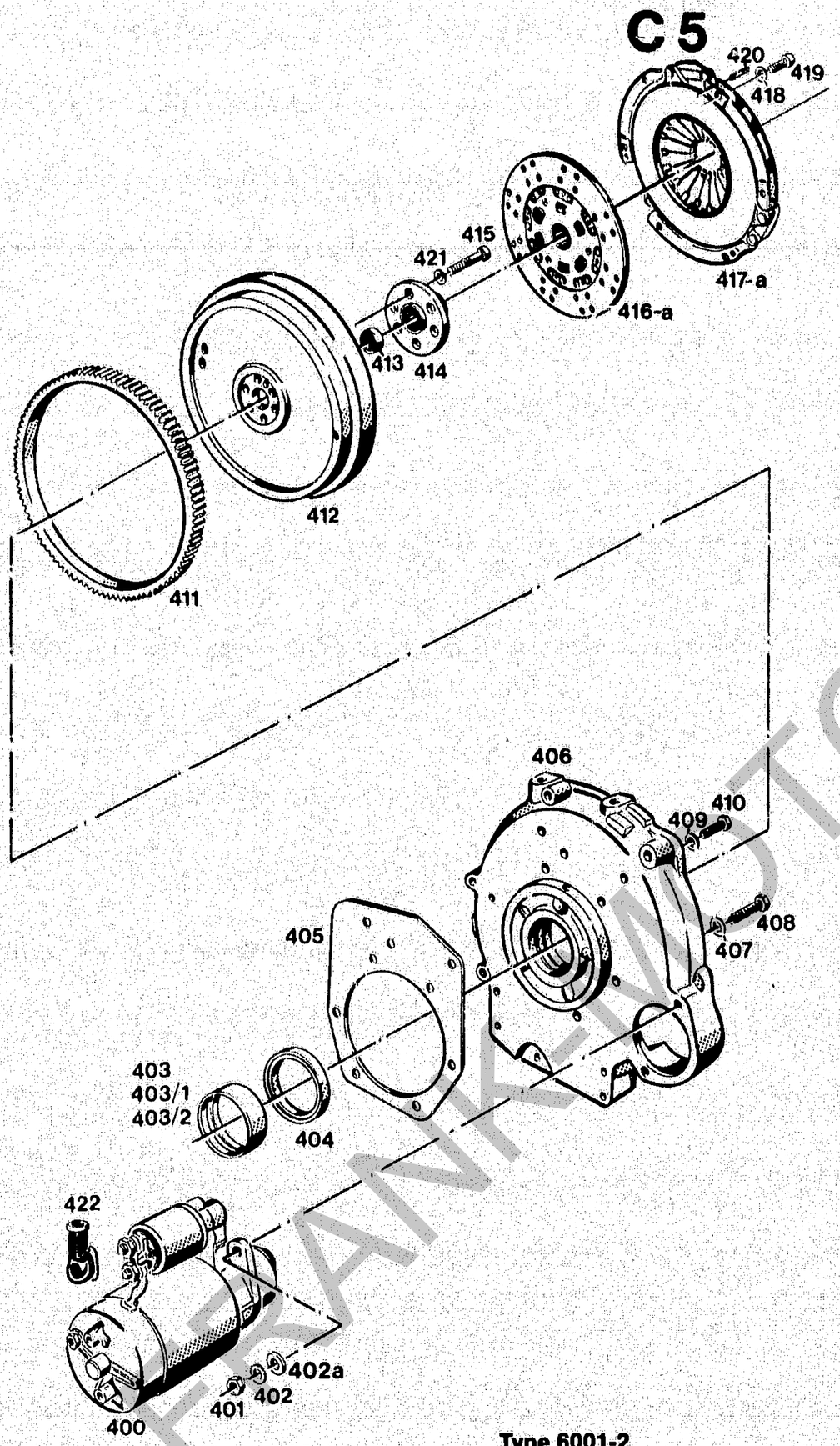

Type 6001-2
Bildtafel-table-No. 7

TYPE 6001-2
BILDTAFEL NR. 7
KUPPLUNG, ANLASSER

TYPE 6001-2
TABLE NO. 7
CLUTCH, STARTER

Bild-Nr. Ill. No.	Bestell-Nr. Part No.		Benennung	Abm./Bemerk. Dimen./Remarks	Stück Pieces	Denomination
400	000 180 25 50	021 160	Anlasser (12 V, 2,4 kW)	0 001 362 041 - BO	1	Starter (12 V; 2,4 HP)
401	DIN934M10	011 585	Sechskantmutter		2	Hexagon nut
402	DIN137B10x18	010 064	Federscheibe		2	Lock washer
402a	000 991 22 41	014 883	Scheibe	Ø10,5 x Ø22 x 5 ca. ab 1984	2	Shim
403	VD 013 80 56	111 657	Hauptlagerbuchse (Originaldurchmesser)	Ø74,5 x Ø70	1	Main bearing shell (standard)
403/1	VD 013 10 56	118 602	Hauptlagerbuchse (1. Übergröße)	für Ø69,75	1	Main bearing shell (1st oversize)
403/2	VD 013 20 56	118 603	Hauptlagerbuchse (2. Übergröße)	für Ø69,5	1	Main bearing shell (2nd oversize)
404	DIN3760-70x90x13	010 691	Radialdichtung		1	Radial gasket
405	6001 011 01 80	110 048	Dichtung	0,5 dick	1	Gasket
406	6001 011 01 02	110 044	Lagerdeckel	Gußänderung ab 62 10382	1	Crown (welding changed from 62 10382)
407	000 994 12 67	014 384	Sicherungsscheibe	HS 12	7	Lock washer
408	DIN933M12x40	011 544	8.8 Sechskantschraube		7	Hexagon screw
409	000 994 11 67	020 911	Sicherungsscheibe	HS 10	2	Lock washer
410	DIN933M10x30	011 530	8.8 Sechskantschraube		2	Hexagon screw
411	6001 013 01 32	111 583	Anlasserzahnkranz	Ø327 x 14	1	Starter gear ring
412	6001 013 01 42	110 051	Schwungrad	Ø325	1	Flywheel
413	DIN625-6002Z	023 255	Ring-Rillenlager	15 x 32 x 9	1	Deep-groove ball bearing
414	6001 072 01 23	111 619	Mitnehmernabe	Ø84 x26	1	Hub
415	DIN912M10x40	011 060	10.9 Zylinderschraube mit J.		6	Socket head screw
416 *	6001 040 02 31	111 617	Zsb. Mitnehmerscheibe (20 1861 674 101)	Ca. bis Ende 1986 austauschbar	1	Follower ass. (up to approx. end 1986) interchangeable
416a	120 843		Zsb. Mitnehmerscheibe (20 1861 674 201)	Ca. ab Ende 1986 Torsionsfedern orange oder silber gekennzeichnet.	1	Follower ass. (from approx. end 1986) torsion springs - marked orange or silver
417	6001 040 01 32	111 618	Zsb. Druckplatte (MF 240) (F. u. S. Nr. 06 3082 104 001)	Ca bis Herbst 1984 Im Ersatzfall 417a	1	Pressure plate ass. (MF 240) (up to approx. autumn 1984 - Replace by 417a)
417a	118 800		Zsb. Druckplatte (MF 240) (F. u. S. Nr. 06 3082 161 001)	Ca. ab Herbst 1984 Mit Belüftungs-bohrungen	1	Pressure plate ass. (MF 240) (from approx. autumn 1984 - with venting bores)
418	DIN137B8	010 063	Federscheibe		6	Lock washer
419	DIN912M8x20	011 865	Zylinderschraube mit J.		6	Socket head screw
420	DIN1481-6x20	010 601	Spannstift		3	Clamping pin
421	000 994 11 67	020 911	Sicherungsscheibe	HS 10	6	Lock washer
422	504 184 00 90	114 820	Gummikappe	2 000 558 001	1	Rubber cap

* Bis FG Nr. A40 410 00300 wurde die Zsb. Mitnehmerscheibe 6001 040 01 31 (Sachs-Bestellnr. 20 1861 674 001) eingebaut.
Im Ersatzfall nur 6001 040 02 31 verwenden!

* Up to machine serial No. A40 410 00300 the clutch plate ass. 6001 040 01 31 (Sachs No. 20 1861 674 001) has been fitted.
For replacement do not use anything but part No. 6001 040 02 31!

FRANK-MOTOR

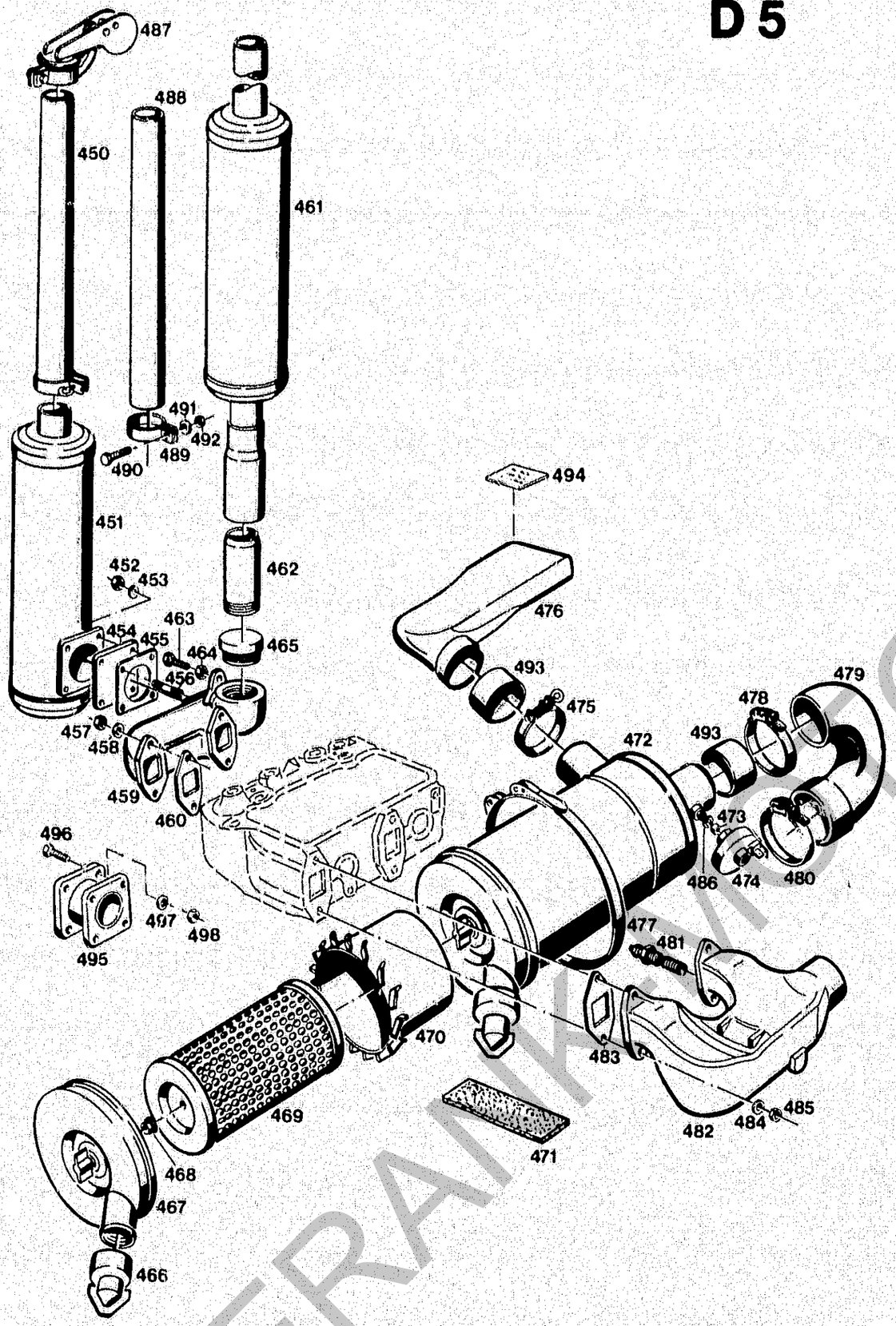

Type 6001-2
Bildtafel-table-No. 8

Bild-Nr. Ill. NO.	Bestell-Nr. Part No.		Benennung	Abm./Bemerk. Dimen./Remarks	Stück Pieces	Denomination
450	6090 140 01 47	110 597	Zsb. Verlängerungs-rohr	A 40 bis FG. Nr. 410 003 00. Im Ersatzfall Teile 488 - 492 liefern.	1	Extension pipe ass. A40 up to chassis No. 410 003 00. For replacement parts 488 - 492
451	6090 140 01 06	110 595	Zsb. Auspuff		1	Exhaust ass.
452	DIN934M8	011 579	Sechskantmutter		4	Hexagon nut
453	DIN137B8	010 063	Federscheibe		4	Lock washer
454	VD3 142 80 05	109 829	Flansch	79 x 79 x 6,5	1	Flange
455	504 142 00 80	114 231	Dichtung	76 x 76 x 2	2	Gasket
456	DIN835M8x18	011 012	Stiftschraube		4	Stud
457	DIN934M8	011 579	Sechskantmutter		4	Hexagon nut
458	DIN137B8	010 063	Federscheibe		4	Lock washer
459	6001 142 04 52	010 094	Auslaßkrümmer		1	Outlet elbow
460	025 800		Flanschdichtung (92 x 47 x 1)	Ersetzt Nr. 000 025 80 78 (91 x 47 x 2,5 nur satzweise austauschbar)	2	Flange gasket (replacing No. 000 025 80 78 - replace by kit)
	5234-9		ZSB. AUSPUFF VOLLST. SENKRECHTER ANBAU (best. aus Teilen 454, 461 - 464)	Sonderzubehör Specialequipm.	1	CPL. EXHAUST KIT MOUNTED UPRIGHT (cons. of parts 454, 461 - 464)
461	6090 140 02 06	110 596	Zsb. Auspuff		1	Exhaust ass.
462	6090 142 07 35	110 610	Rohr		1	Tube
463	DIN933M8x25	011 514	8,8 Sechskantschraube		1	Hexagon screw
464	DIN439M8	010 092	Sechskantmutter		1	Hexagon nut
465	6001 142 01 60	113 669	Verschlußschraube	M55 x 1,5	1	Sealing screw
466	39 000 40 391-MA		Staubentleerventil	M. u. H. Teil	1	Dust relief valve
467	45 076 92 314-MA		Boden vollst.	M. u. H. Teil	1	End plate ass.
468	01 691 08 000-MA		Bundmutter M8	M. u. H. Teil	1	Collar nut
469	000 025 76 52-MA		Filterpatrone	M. u. H. Teil C11 76/3	1	Filter insert
470	45 076 06 129-MA		Leitapparat	M. u. H. Teil	1	Air deflector
471	B50 025 80 82	111 610	Filterunterlage	40 x 114 x 5	2	Base
472	000 020 40 01	019 449	ZSB. KOMBINATIONS-LUFTFILTER KPL. (mit Teilen 466 - 470, 473)	M. u. H. Nr. 45 076 92 314	1	DRY AIR CLEANER ASS. (with parts 466 - 470, 473)
473	23 005 31 171 - MA		Filzscheibe	M. u. H. Teil	1	Felt washer
474	000 181 81 65	020 900	Elektr. Wartungsschalter	E.Nr. 000 181 80 65	1	Signal switch
475	000 970 65 67	010 928	Spannschelle	S65/12	1	Clamp
476	6001 025 02 81	110 069	Formstück	247 lang	1	Elbow
477	000 995 63 66	015 169	Schnellverschluß-Schelle	SVS 185	1	Fastening clamp
478	000 995 66 66	015 172	Spannschelle	Ø60-82	1	Clamp
479	6001 025 01 81	114 946	Gummiformstück		1	Elbow
480	000 995 66 66	015 172	Spannschelle	Ø60-82	1	Clamp
481	000 181 01 11	020 897	Glühkerze	Beru 0 102 024 402	1	Glower plug
482	6001 025 02 05	110 062	Ansaugkrümmer		1	Intake elbow
483	000 025 01 78	020 894	Flanschdichtung	47 x 91 x 1	2	Flange gasket
484	DIN137B8	010 063	Federscheibe		4	Lock washer
485	DIN934M8	011 579	Sechskantmutter		4	Hexagon nut
486	DIN7603A10x14CU	010 387	Flachdichtung	Bis ..	1	Sealing ring
487	6090 140 01 78	110 600	Wetterschutzdeckel kpl.	Sonderzubehör	1	Cover for exhaust
488	6090 142 01 47	110 611	Verlängerungsrohr	A40 ab FG. Nr. 410 00 301	1	Extension pipe A 40 from chassis No. 410 00 301
489	000 990 51 66	022 455	Rohrschelle		1	Clamp
490	DIN933M8x30	011 518	8.8 Sechskantschraube		1	Hexagon screw
491	DIN125-8,4	010 044	Scheibe		2	Washer
492	DIN934M8	011 579	Sechskantmutter		1	Hexagon nut
493	6001 025 06 81	110 072	Zwischenstück	Ø58 x 3,5 x 35	2	Spacer tube

FRANKYMOTO
VORGERET

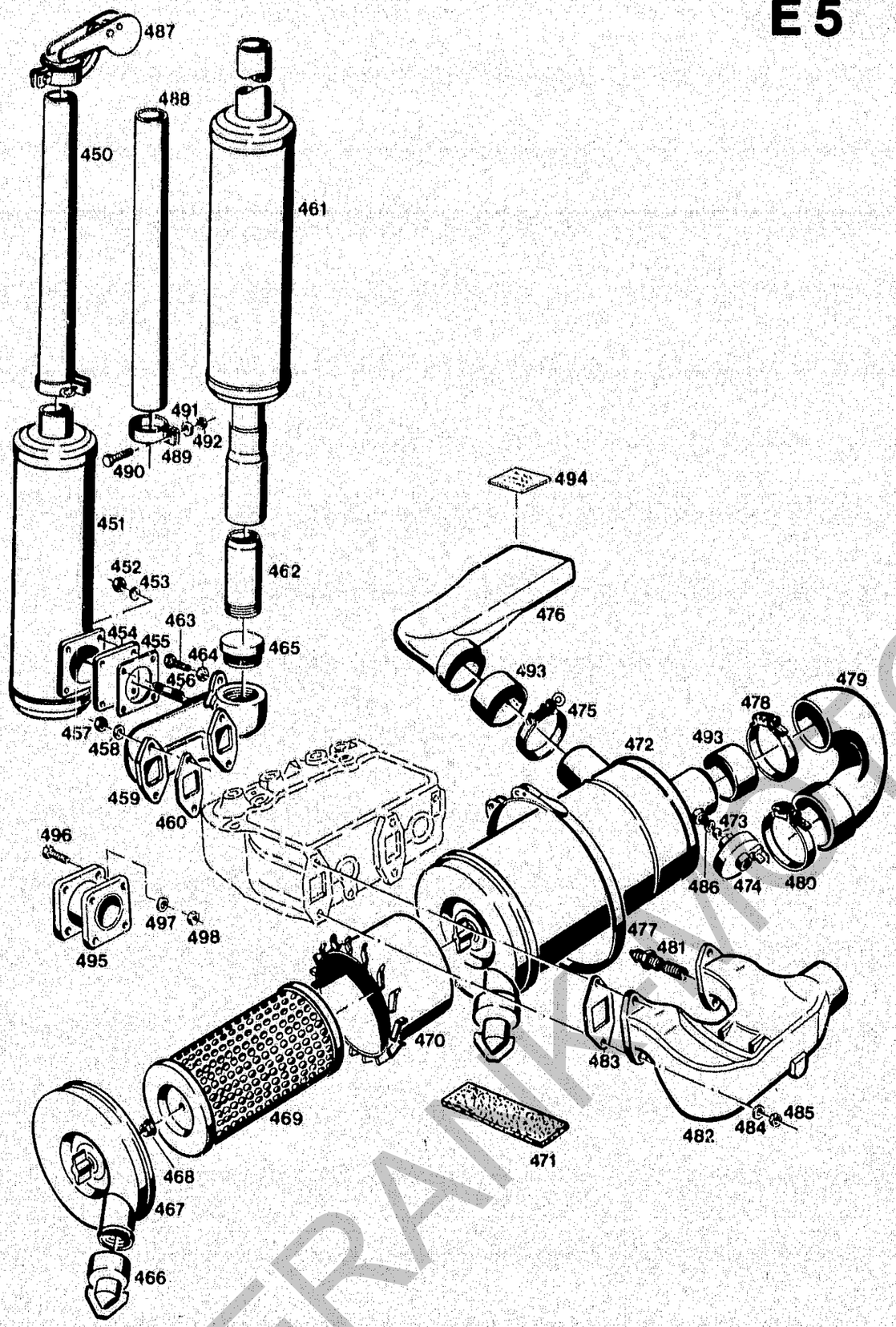

Type 6001-2
Bildtafel-table-No. 8

TYPE 6001-2
BILDTAFEL NR. 8
LUFTFILTER, AUSPUFF

TYPE 6001-2
TABLE NO. 8
CLUTCH, STARTER

Bild-Nr. Ill. No.	Bestell-Nr. Part No.		Benennung	Abm./Bemerk. Dimen./Remarks	Stück Pieces	Denomination
494	025 148		Hinweisschild –30° C	Ersetzt Hinweisschild 000 001 05 59 –20° C	1	Instruction plate –30° C (replacing instruction plate 000 001 05 59 –20° C)
	121 532		Zsb. Zwischenflansch vollst. (best. aus Teilen 455, 495 - 498)	1 x erforderlich beim Anbau des Schalldämpfers nach unten, in Verbindung mit seitlicher Strebe. 2 x erforderlich mit angebautem Frontschutz.	1	Spacer flange ass. cpl. (cons. of parts 455, 495 - 498). 1 pc. required for down swept muffler in connection with strut - 2 pcs. required with assembled radiator protection)
495	121 333		Zsb. Flansch		1	Flange ass.
496	DIN933M8x25	011 514	3,8 Sechskantschraube		4	Hexagon screw
497	DIN137B8	010 063	Federscheibe		4	Lock washer
498	DIN934M8	011 579	Sechskantmutter		4	Hexagon nut
	5234-89		MOTORVORWÄRMER (best. aus 1 Kabel mit Adapterstecker, sowie ein Zuleitungskabel für 220 V)	DEFA/Norwegen Ersetzt 5234-91 Ausf. Elkem. Reduzierstück Ø25 (123 299) mit Loctite 270 m.	1	ENGINE PREHEATER (cons. of 1 cable with adaptor plug and one 220 V cable Make DEFA/Norway) (replacing Type 5234-91)
	5234-98		MOTORVORWÄRMER (best. aus 1 Anschlußkabel 2,5 m mit US-Stecker, 1 Panzerkabel, 1 Blockwärmer 120 V, 500 W)	DEFA/Norwegen Ersetzt 5234-92 Ausf. Elkem. Reduzierstück Ø25 (123 299) mit Loctite 270 montieren.	1	ENGINE PRE-HEATER (cons. of 1 connection cable 2,5 m with US plug, 1 armoured cable, 1 block heater 120 V - 500 W) Make DEFA/Norway Replacing type 5234-92)
	6001 190 02 85	121 287	DICHTUNGSSATZ MOTOR (best. aus allen Dichtungen des Motors 6001-2 mit Radialdichtungen)		1	ENGINE GASKET KIT (cons. of all gaskets in engine type 6001-2, including radial gaskets–

FRANKYMOTOR

A 50 Motor
Type 6001-3 / -4

Spaltenverzeichnis		Zeile/ Spalte
Tafel 1	Kühler, Wasserpumpe, Lichtmaschine	B 7-C 8
Tafel 2	Zylinderblock Ölpumpe, Ölwanne,	D 7-E 8
Tafel 3	Kurbelwelle, Kolben, Pleuel	F 7-G 8
Tafel 4	Zylinderkopf, Einspritzdüsen, Ventile	H 7-I 8
Tafel 5	Kipphebel, Nockenwelle	J 7-J 8
Tafel 6	Steuerräder, Einspritzpumpe bis seperater Motorabstellung	K 7-L 8
Tafel 6 a	Steuerräder, Einspritzpumpe ab separater, Motorabstellung	M 7-B 10

A 50 Engine
Type 6001-3/-4

Column contents		Line/ columns
Table No. 1	Radiator, water pump, dynamo	B 7-C 8
Table No. 2	Cylinder block, oil pump, oil sump	D 7-E 8
Table No. 3	Crankshaft, pistons, connecting rod.	F 7-G 8
Table No. 4	Cylinder head, valves, injection nozzles, valves	H 7-I 8
Table No. 5	Rocker arm, camshaft.	J 7-J 8
Table No. 6	Drive gears, injection pump until introduction of separate engine cut-out	K 7-L 8
Table No. 6 a	Drive gears, injection pump from introduction of separate engine cut-out	M 7-B 10

FRANK-MOTOR
ORGERAETE

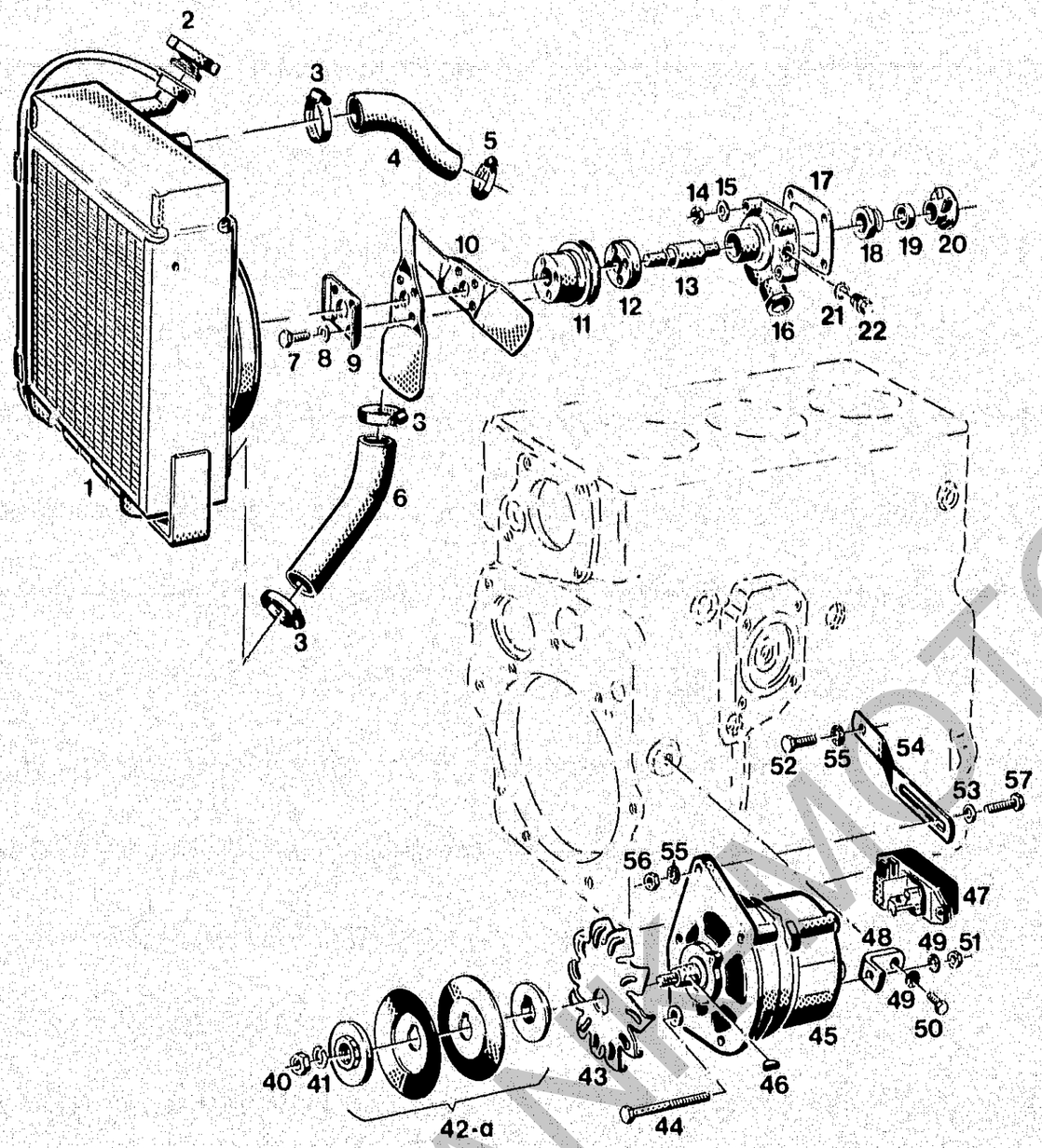

6001-3/4
Bildtafel-table-No. 1

TYPE 6001-3/4
BILDTAFEL NR. 1
KÜHLER, WASSERPUMPE, LICHTMASCHINE

TYPE 6001-3/4
TABLE NO. 1
RADIATOR, WATERPUMP, DYNAMO

Bild-Nr. Ill. No.	Bestell-Nr. Part No.		Benennung	Abm./Bemerk. Dimen./Remarks	Stück Pieces	Denomination
	6001 010 03 00	113 668	ZSB. HOLDER VIERTAKT-DIESEL-MOTOR NEUMOTOR (ohne Kühler, Anlasser, Hydraulikpumpe, Auspuff)	37 kW (50 PS) Type 6001-3 Saugmotor	1	HOLDER FOUR-STROKE DIESEL ENGINE (NEW) Type 6001-3 · 37 kW · 50 PS · 56 HP SAE (without radiator, starter, hydraulic pump, exhaust)
	AT-6001 010 03 00		HOLDER AUSTAUSCH-MOTOR (ohne Kühler, Anlasser, Hydraulikpumpe, Lichtmaschine, Kupplung, Keilriemen, Auslaß-, Ansaugkrümmer, Luftfilter, Auspuff)	37 kW (50 PS) Type 6001-3 Saugmotor	1	HOLDER REPLACEMENT ENGINE VD 310 (without radiator, starter, hydraulic pump, dynamo, clutch, V-belt, outlet and induction elbow, air filter, exhaust)
	6001 010 04 00	114 320	ZSB. HOLDER VIERTAKT-DIESEL-MOTOR „TURBO" NEUMOTOR (ohne Kühler, Anlasser, Hydraulikpumpe, Auspuff)	43 kW (59 PS) Type 6001-4	1	HOLDER FOUR STROKE DIESEL ENGINE „TURBO" (NEW) Type 6001-4, 43 kW (59 PS) (without radiator, starter, hydraulic pump, exhaust)
	AT-6001 01 04 00		HOLDER AUSTAUSCH-MOTOR „TURBO" (ohne Kühler, Anlsser, Hydraulikpumpe, Lichtmaschine, Kupplung Keilriemen, Auslaß-Ansaug-Krümmer, Turbolader, Luftfilter, Auspuff)	43 kW (59 PS) Type 6001-4	1	HOLDER REPLACEMENT ENGINE „TURBO" (without radiator, starter, hydraulic pump, dynamo, clutch, V-belt, outlet and induction elbow, turbocharger, air-filter, exhaust)
1	6001 030 03 02	114 421	Zsb. Kühler kpl.	Hutze Ø315	1	Radiator ass.
	6001 031 03 10	114 421	Ventilatorhutze für Kühler (einzeln)	Ø315	1	Fan baffle (for radiator)
2	000 993 10 25	014 861	Verschlußdeckel	Ø40	1	Radiator cover
3	000 970 15 67	010 910	Schlauchklemme	Ø35 - 47	3	Hose clip
4	6001 034 01 70	111 615	Rücklaufschlauch	Ø35 x 4	1	Return flow hose
5	000 970 03 67	010 902	Schlauchklemme	Ø28 - 38	1	Hose clip
6	6001 034 01 71	111 616	Saugschlauch	Ø34 x 4	1	Suction hose
7	DIN933M8x20	011 511	10.9 Sechskantschraube		4	Hexagon screw 10.9
8	DIN137B8	010 063	Federscheibe		4	Lock washer
9	VD 033 80 40	111 723	Verstärkungsplatte	50 x 60 x 2	1	Reinforcing plate
10	6001 033 01 41	111 614	Lüfterflügel	50 x 303 x 2	2	Fan blade
11	000 990 19 01	022 527	Zsb. Keilriemenscheibe	Ø92	1	V-belt pulley ass.
12	VD 033 80 42	111 724	Führungsnabe	Ø60 x 12	1	Guide hub
13	VD 033 80 20	111 722	Wasserpumpenlager	Ø30 x 106	1	Support for cooling water pump
14	DIN934M8	011 579	Sechskantmutter		4	Hexagon nut
15	DIN137B8	010 063	Federscheibe		4	Lock washer
16	6001 033 01 01	111 613	Gehäuse		1	Water pump housing
17	VD 033 80 80	111 725	Dichtung	1 dick	1	Gasket
18	000 997 04 15	020 913	Gleitringdichtung	17 x Ø35 x 16	1	Sliding ring seal
19	000 994 76 22	020 909	Anlaufring	12 x Ø28 x 7	1	Check ring
20	VD 033 80 05	111 721	Pumpenrad	Ø54,8 x 14,5	1	Pump gear
	6001 030 01 01	111 611	ZSB. WASSERPUMPE (best. aus Teilen 12, 13, 16 - 22)		1	COOLING WATER PUMP ASS. (cons. of parts 12, 13, 16 - 22)
21	DIN7603A16x20CU	010 392	Dichtring	Heizungs-anschluß	1	Ring seal
22	DIN910M16x1,5	011 038	Verschlußschraube	Heizungs-anschluß	1	Sealing screw
40	DIN439M14x1,5	011 755	Fl. Sechskantmutter		1	Hexagon nut
41	DIN127A14	010 058	Federring		1	Lock washer

FRANMOTOR

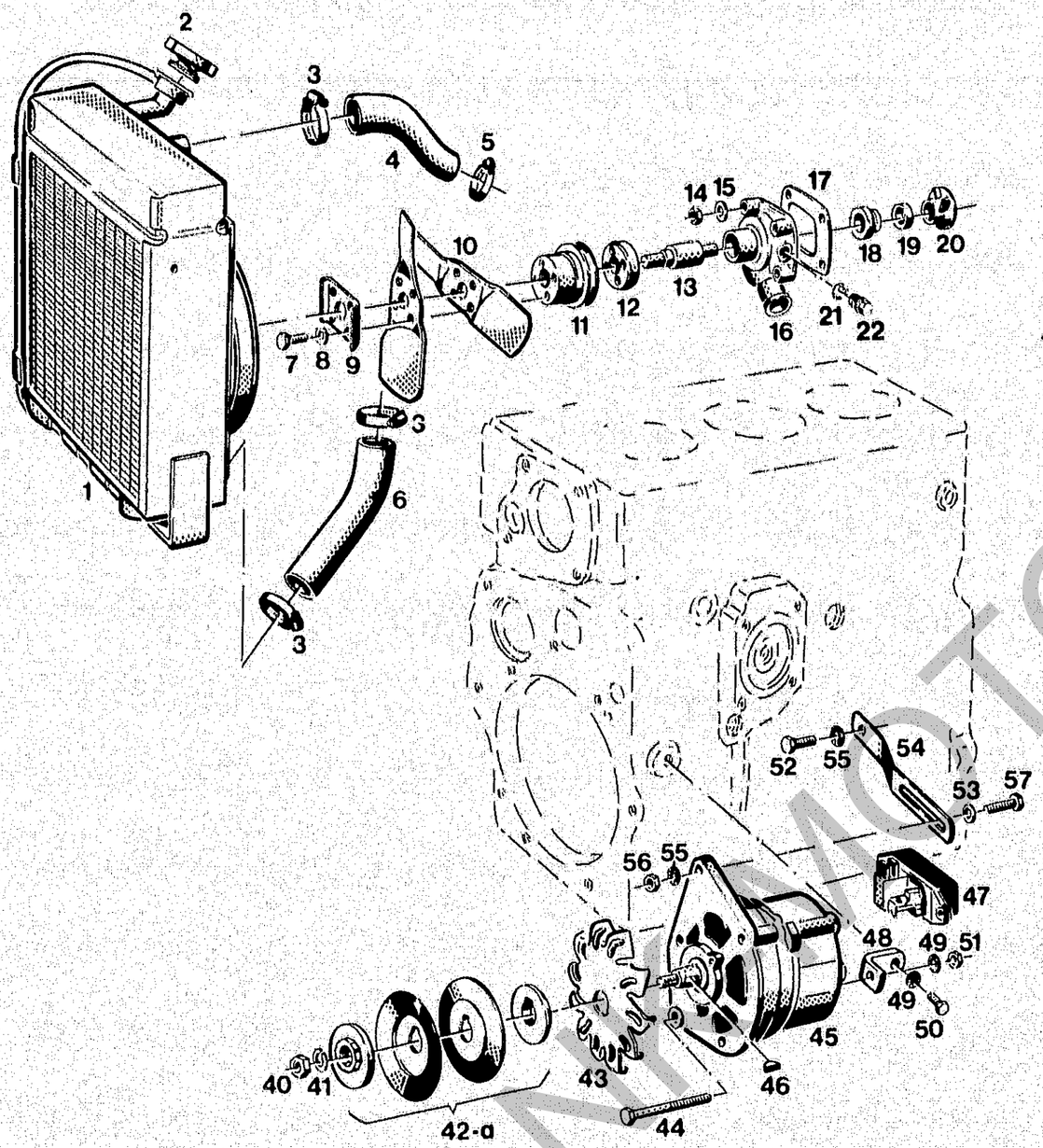

6001-3/4
Bildtafel-table-No. 1

TYPE 6001-3/4
BILDTAFEL Nr. 1
KÜHLER, WASSERPUMPE, LICHTMASCHINE

TYPE 6001-3/4
TABLE NO. 1
RADIATOR, WATERPUMP, DYNAMO

Bild-Nr. Ill. No.	Bestell-Nr. Part No.		Benennung	Abm./Bemerk. Dimen./Remarks	Stück Pieces	Denomination
42	000 998 87 80	014 575	Keilriemenscheibe (Ø87,5) B. Nr. 1126 600 187	Bei 6001-4 (59 PS) bis 6410 128. Bei 6001-14 (50 PS) nicht eingebaut. Austauschbar gegen 42a zus. mit 344a.	1	V-belt pulley (dia. 87,5) up to 6410 128. Not assembled in type 6001-14 (50 PS) Interchangeable for 42a together with 344a.
42a	000 998 77 80	020 868	Keilriemenscheibe (Ø77,5) B. Nr. 1126 600 186	Bei 6001-4 (59 PS) ab 6410 129. Bei 6001-14 (50 PS) ab Serienbeginn.	1	V-belt pulley (dia. 77,5) from 6410 129. Assembled in 6001-14 engine 50 PS from start of series production.
43	000 998 17 76	020 915	Lüfterscheibe	B. 1126 610 047	1	Fan blade
44	DIN931M8x85	011 883	8.8 Sechskantschraube		1	Hexagon screw
45	000 180 78 10	020 895	ZSB. DREHSTROM-GENERATOR MIT TRANSISTOR-REGLER (best. aus Teilen 40 - 41, 45 - 47)	Bosch Nr. 0 120 339 531 (14 V, 33 A, 390 W)	1	THREE-PHASE GENERATOR COMPL. WITH TRANSISTORIZED VOLTAGE REGULATOR (cons. of parts 40 - 41, 45 - 47)
46	DIN6888-3x5	010 357	Scheibenfeder	Entfällt ab 1987	1	Plate spring
47	000 180 16 33	020 896	Transistorregler mit Bürstenplatte	Bosch Nr. 1197 311 090	1	Transistorized voltage regulator with brush plate
	1 127 014 011-80		Kohlebürstensatz für Drehstromlichtmaschine		1	Coal brush set
48	VD3 185 80 06	111 730	Halter	30 x 8 x 84	2	Support
49	DIN6798A8,4	010 327	Fächerscheibe		3	Corrugated washer
50	DIN933M8x16	011 590	8.8 Sechskantschraube		2	Hexagon screw
51	DIN934M8	011 579	Sechskantmutter		1	Hexagon nut
52	DIN933M8x20	011 511	10.9 Sechskantschraube		1	Hexagon screw
53	000 991 03 41	014 869	Scheibe	8,5 x Ø19 x 2	1	Shim
54	HD 185 A 07	111 731	Halteschiene	20 x 4 x 160	1	Retaining rail
55	DIN6798A8,4	010 327	Fächerscheibe		2	Corrugated washer
56	DIN934M8	011 579	Sechskantmutter		1	Hexagon nut
57	DIN933M8x28	011 516	8.8 Sechskantschraube		1	Hexagon screw

FRANMOTORGERÄTE

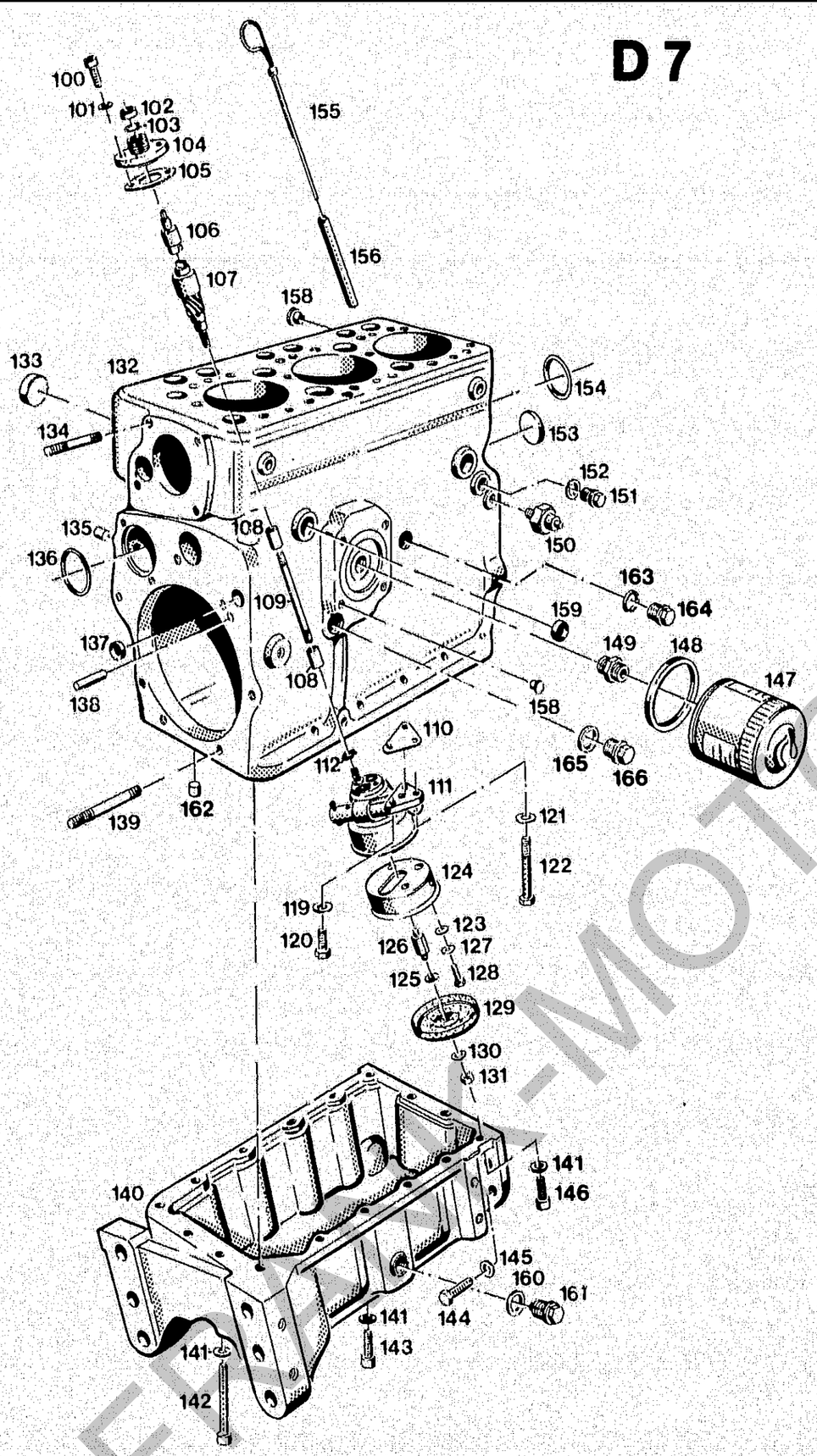

6001-3/4
Bildtafel-table-No. 2

TYPE 6001-3/4
BILDTAFEL NR. 2
ZYLINDERBLOCK, ÖLPUMPE, ÖLWANNE

TYPE 6001-3/4
TABLE NO. 2
CYLINDER BLOCK, OIL PUMP, OIL SUMP

Bild-Nr. / Ill. No.	Bestell-Nr. / Part No.		Benennung	Abm./Bemerk. / Dimen./Remarks	Stück / Pieces	Denomination
100	DIN912M8x20	011 865	Innensechskantschraube		2	Socket head screw
101	DIN6798A8,4	010 327	Fächerscheibe		2	Corrugated washer
102	DIN3760-6x15x6	010 642	Radialdichtung		1	Radial gasket
103	DIN472-15x1	010 152	Sicherungsring		1	Circlip
104	VD 023 81 04	111 707	Anschlußflansch		1	Connection flange
105	VD 023 80 81	111 715	Dichtung	0,5	1	Gasket
106	VD 023 80 35	111 711	Mitnehmer	Ø15 x 39	1	Carrier
107	VD 023 81 24	111 710	Antriebsritzel	Ø26 x 110	1	Drive pinion
108	VD 023 80 36	111 712	Kupplungsstück	Ø15 x 22	2	Coupling sleeve
109	VD 023 80 18	111 708	Zwischenwelle	Ø10 x 134	1	Intermediate shaft
110	VD 023 80 80	111 714	Dichtung	0,5 dick	1	Gasket
111	6001 020 01 53	111 592	ZSB. ÖLPUMPE KPL. (mit Teilen 112, 123 - 131)	Mit geänderter Druckfeder an Überdruckventil. 6001-4 ca. ab 6410 341, 6001-3 ca. ab 6313 012.	1	LUBRICATION OIL PUMP ASS. CPL. (with parts 112, 123 - 131). With modified pressure spring on relief valve. T. 6001-4 from approx engine No. 6410 341, T. 6001-3 from approx. engine No. 6313 012.
112	DIN471-9x1	010 131	Sicherungsring		1	Circlip
119	DIN137B8	010 063	Federscheibe		1	Lock washer
120	DIN933M8x20	011 511	10 9 Sechskantschraube		1	Hexagon screw
121	DIN137B10x18	010 064	Federscheibe		1	Lock washer
122	DIN931M10x75	011 108	8.8 Sechskantschraube		1	Hexagon screw
123	DIN126-6,6	010 051	Scheibe		3	Washer
124	6001 023 01 43	111 603	Saugglocke		1	Suction strainer
125	DIN433-8,4	010 085	Scheibe		1	Washer
126	VD 023 80 21	111 709	Distanzbolzen	SW 13 x 39	1	Spacer
127	DIN137B6	011 742	Federscheibe		3	Lock washer
128	DIN933M6x20	011 159	8.8 Sechskantschraube		3	Hexagon screw
129	6001 023 01 44	111 604	Saugsieb		1	Suction strainer
130	DIN137B8	010 063	Federscheibe		1	Washer
131	DIN934M8	011 579	Sechskantmutter		1	Hexagon nut
132	6001 010 X3 02	110 037	ZSB. ZYLINDERBLOCK (ORIGINAL) (best. aus Teilen 132, 133, 135, 137, 151, 152, 159, 163 - 166)	Anschlußbohrung für Turbolader Ab Motor Nr. 6312 467.	1	CYLINDER BLOCK ASS. (ORIGINAL) (cons. of parts 132, 133, 135, 137, 151, 152, 159, 163 - 166).
133	DIN443-32	010 113	Verschlußdeckel (A oder B)		2	Sealing cover (A or B)
134	DIN939M8x45	011 613	8.8 Stiftschraube		4	Stud
135	000 993 11 54	015 313	Stopfen	Ø10,1 x 10	6	Plug
136	000 997 65 09	014 734	Ringdichtung	51 x Ø57 x Ø3	1	Ring seal
137	DIN443-16	010 107	Verschlußdeckel Form B		2	Sealing cover
138	DIN7-8x20	010 003	Zylinderstift	8m6 x 20	1	Cylindrical pin
139	DIN939M10x70	022 623	8.8 Stiftschraube		4	Stud
140	6001 011 03 40	111 580	Ölwanne (mit Loctite 573 montieren)		1	Oil sump
141	DIN137B8	010 063	Federscheibe		16	Lock washer
142	DIN912M8x50	011 056	8.8 Zylinderschraube		4	Cylindrical screw
143	DIN912M8x30	011 052	8.8 Zylinderschraube		8	Cylindrical screw
144	DIN933M10x30	011 530	8.8 Sechskantschraube		4	Hexagon screw
145	DIN137B10x18	010 064	Federscheibe		4	Lock washer
146	DIN912M8x25	011 866	Zylinderschraube		4	Cylindrical screw
147	000 022 96 51	019 468	Wechselfilter (mit Dichtring Bildnr. 148)	W 9.20 (67 502 58 026)	1	Change filter (with sealing ring III. No. 148)
148	000 997 74 01	023 148	Dichtring (einzeln)	Ø71,5 x Ø62,5 x 5,3	1	Sealing ring
149	VD 022 80 32	111 706	Gewindenippel	SW 22 x 29	1	Threaded nipple
150	000 181 80 59	020 898	Öldruckkontroll-schalter	0,5 atü/M10 x 1	1	Oil pressure control switch

FRAMA-MOTOR GERÄTE

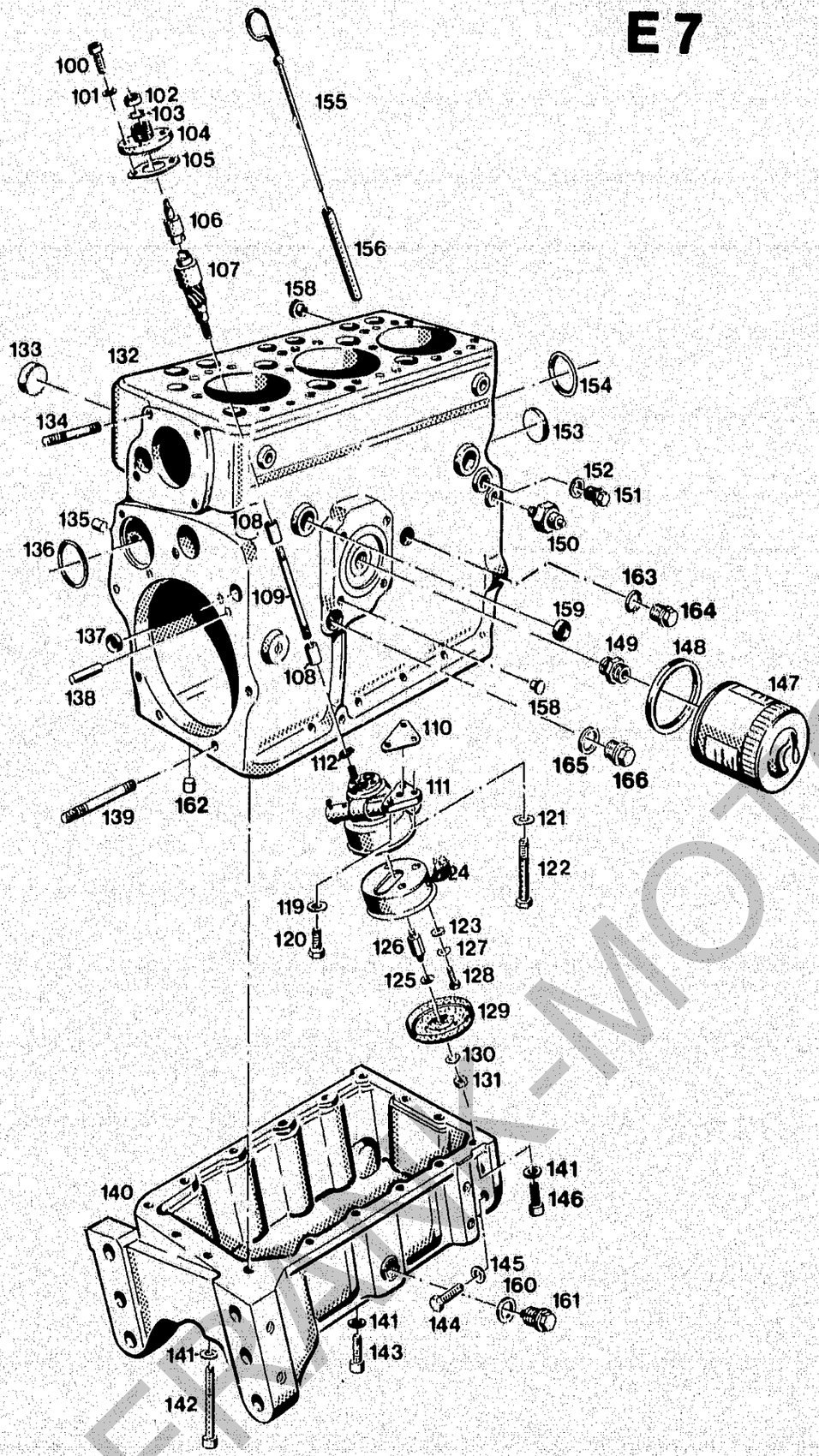

6001-3/4
Bildtafel-table-No. 2

TYPE 6001-3/4
BILDTAFEL NR. 2
ZYLINDERBLOCK, ÖLPUMPE, ÖLWANNE

TYPE 6001-3/4
TABLE NO. 2
CYLINDER BLOCK, OIL PUMP, OIL SUMP

Bild-Nr. / Ill. No.	Bestell-Nr. / Part No.		Benennung	Abm./Bemerk. / Dimen./Remarks	Stück / Pieces	Denomination
151	DIN910M16x1,5	011 038	Verschlußschraube		1	Sealing screw
152	DIN7603A16x20CU	010 392	Flachdichtung		1	Gasket
153	000 997 34 23	020 914	Dichtung	Ø34,5 x 3	2	Gasket
154	000 997 34 09	014 712	Ringdichtung	42 x Ø48 x Ø3	1	Ring seal
155	6001 010 01 49	111 576	Zsb. Ölmeßstab		1	Oil diprod ass.
156	000 994 77 22	020 910	Rohr (für Ölmeßstab)	Ø8 x 0,8 x 90	1	Tube for oil diprod
158	000 993 10 55	015 324	Blindstopfen	Ø9 x Ø14 x 8	6	Blanking plug
159	DIN443-25	010 110	Verschlußdeckel		2	Sealing cover
160	DIN7603A20x26CU	010 397	Flachdichtung		1	Gasket
161	000 993 01 60	015 354	Magnetstopfen	M20 x 1,5	1	Magneto plug
162	000 993 06 54	020 907	Stopfen (f. Ölkanal Ø6,3 x 10)		1	Plug (for oil duct)
163	DIN7603A14x20CU	010 391	Dichtring		1	Sealing ring
164	DIN910M14x1,5	011 036	Verschlußschraube		1	Sealing screw
165	DIN7603A22x27	010 401	Dichtring		1	Sealing ring
166	DIN7604AM22x1,5	010 407	Verschlußschraube		1	Sealing screw

FRANK-MOTORCRAFT

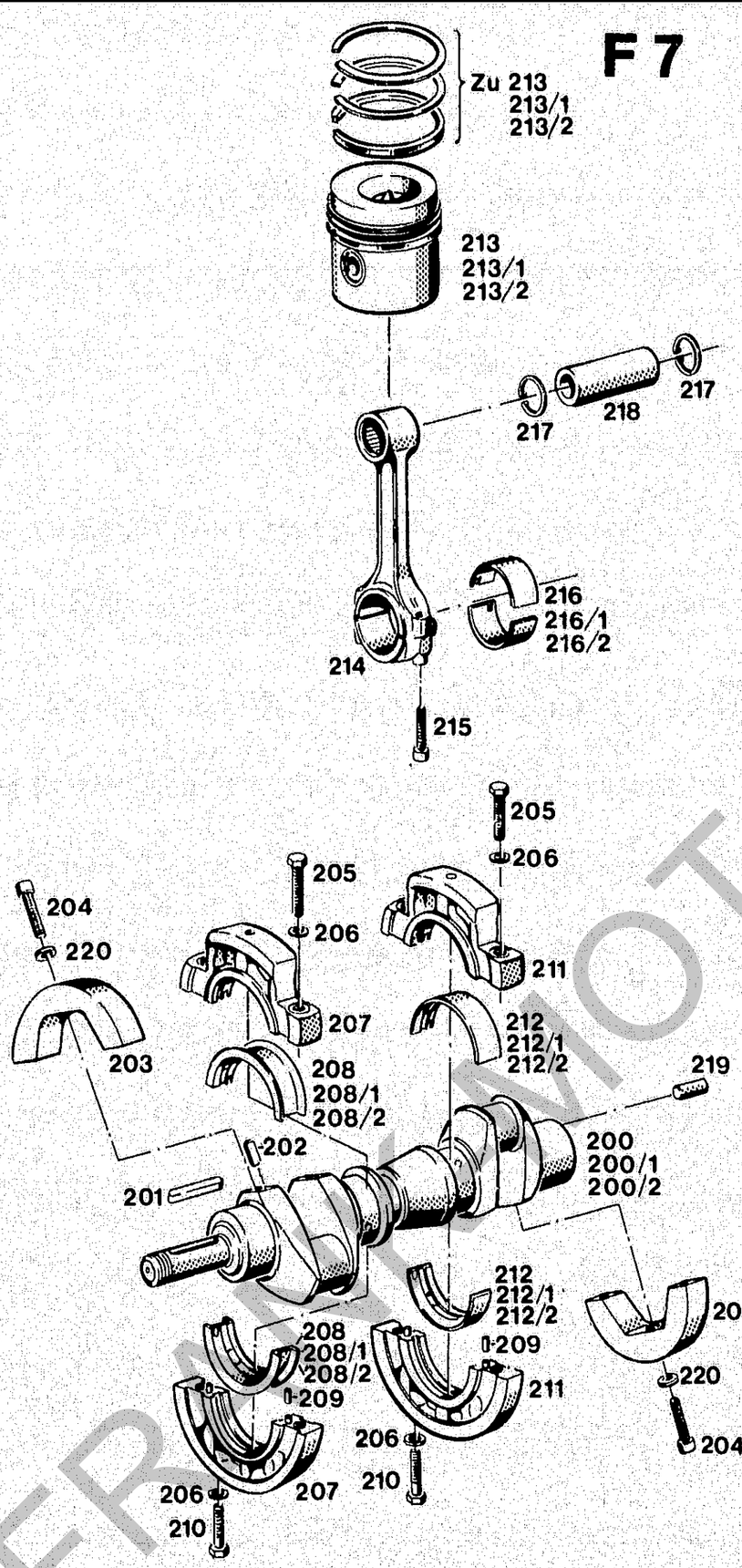

6001-3/4
Bildtafel-table-No. 3

TYPE 6001-3/4
BILDTAFEL NR. 3
KURBELWELLE, KOLBEN

TYPE 6001-3/4
TABLE NO. 3
CRANKSHAFT, PISTONS

Bild-Nr. Ill. No.	Bestell-Nr. Part No.		Benennung	Abm./Bemerk. Dimen./Remarks	Stück Pieces	Denomination
200	6001 013 03 41	111 585	Kurbelwelle (Neuteil)		1	Crankshaft (original)
200/1	6001 013 13 41	119 377	Austauschkurbelwelle	1. Nachschliff Ø51,75	1	Replacement crankshaft (first recondition 51,75)
200/2	6001 013 23 41	119 379	Austauschkurbelwelle	2. Nachschliff Ø51,5	1	Replacement crankshaft (2nd recondition 51,5)
201	DIN6885-8x5x63	010 338	Paßfeder Form A		1	Key
202	DIN7-10x20	010 004	Zylinderstift	10m6 x 20	8	Cylindrical stud
203	VD 013 80 47	109 745	Ausgleichgewicht	Ø160 x 40	4	Balance weight
204	DIN912M12x45	011 065	10.9 Innensechskant-schraube	Mit Loctite montieren!	4	Socket head screw (Fit screw with sealing compound)
205	DIN931M10x40	011 102	8.8 Sechskantschraube		4	Hexagon screw
206	DIN137B10x18	010 064	Federscheibe		8	Lock washer
207	VD 010 80 04	111 632	ZSB. LAGERRING I (vorn , best. aus Teilen 205 - 207, 209, Lagerring, Ober- und Unterteil)	Ø161,5	1	BEARING SHELL ASS., COMPL. I, front (cons. of parts 205 - 207, 209, bearing shell upper and lower section)
208	VD 013 80 60	111 658	Paßlagerhälfte (Originaldurchmesser)	Ø88 x Ø70	2	Bearing shell, Half-member (original dia.)
208/1	VD 013 10 60	118 604	Paßlagerhälfte (1. Übergröße)	für Ø69,75	2	Bearing shell, half-member (1st oversize)
208/2	VD 013 20 60	118 605	Paßlagerhälfte (2. Übergröße)	für Ø69,5	2	Bearing shell, half-member (2nd oversize)
209	DIN5402-6x12	010 716	Zylinderrolle		4	Cylinder roller
210	DIN931M10x40	011 102	8.8 Sechskantschraube		3	Hexagon screw 8.8
211	VD3 010 80 04	111 631	ZSB. LAGERRING II (best. aus Teilen 205, 206, 209, 211, Lagerring Ober- und Unterteil)	Ø161	1	BEARING SHELL ASS. COMPL. II, (cons. of parts 205, 206, 209, 211, bearing shell upper and lower section)
212	VD3 013 80 55	111 656	Hauptlagerhälfte (Originaldurchmesser)	Ø74,5 x Ø70	2	Main bearing, half-member (original dia.)
212/1	VD3 013 10 55	122 144	Hauptlagerhälfte (1. Übergröße)	für Ø69,75	2	Main bearing, half-member (1st oversize)
212/2	VD3 013 20 55	122 145	Hauptlagerhälfte (2. Übergröße)	für Ø69,5	2	Main bearing, half-member (2nd oversize)
213	6001 010 01 39	111 574	ZSB. KOLBEN VOLLST. ORIGINALDURCHMESSER 99,9 (mit Kolbenringen und Teilen 217, 218)		3	PISTON ASS. COMPL. ORIGINAL DIA. 99,9 (with piston rings and parts 217, 218)
	XR100/91,6x2,5	010 487	Rechteckring DIN70910JFCrB (verchromt)	1. Nut	3	Piston ring 1st groove (chromed)
	XM100/91,6x2,5	010 488	Minutenring DIN70911	2. Nut	3	Piston ring 2nd groove
	XG100/91,6x5FE	010 489	Gleichfasenring	3. Nut	3	Pistion ring 3rd groove
				Für Kolben Original-durchm. 99,9		For pistons with original dia. 99,9
213/1	6001 010 10 39	119 078	ZSB. KOLBEN VOLLST. 1. ÜBERGRÖSSE Ø100,4 (mit Kolben-ringen und Teilen 217, 218)		3	PISTON ASS. COMPL. 1st OVERSIZE 100,4 Ø (with piston rings and parts 217, 218)
	XR100 5x2,5JFC	025 212	Rechteckring DIN70910JFCrB (verchromt)	1. Nut	3	Piston ring, 1st groove (chromed)
	XM100,5x2,5	025 213	Minutenring DIN70911	2. Nut	3	Piston ring 2nd groove
	XG100,5x5FE	025 214	Gleichfasenring DIN 70948 Fe	3. Nut	3	Piston ring, 3rd groove
				Für Kolben 1. Über-größe Ø100,4		For 1st oversize dia. 100,4

FRANKMOTOR

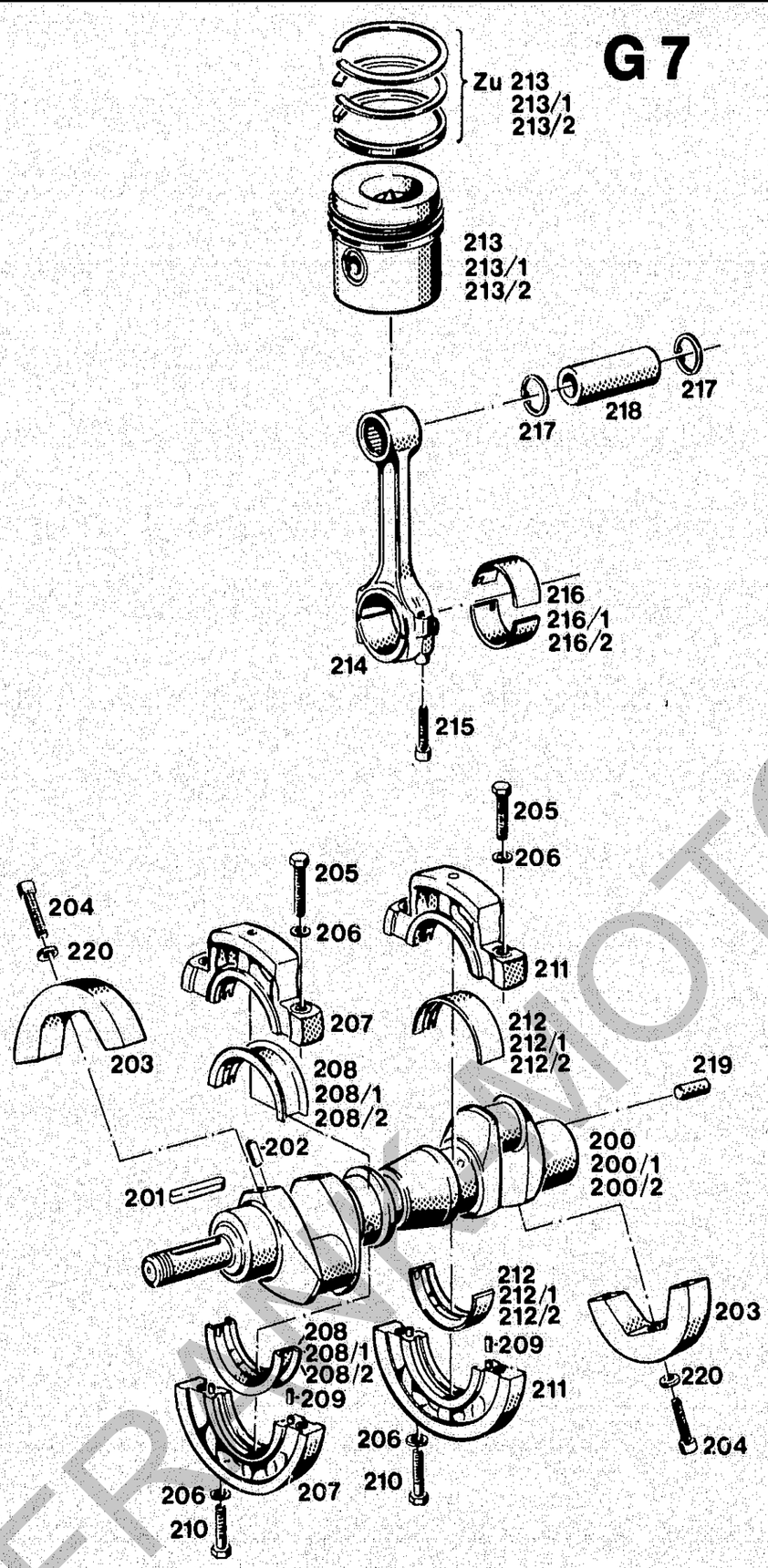

6001-3/4
Bildtafel-table-No. 3

TYPE 6001-3/4
BILDTAFEL NR. 3
KURBELWELLE, KOLBEN

TYPE 6001-3/4
TABLE NO. 3
CRANKSHAFT, PISTONS

Bild-Nr. Ill No.	Bestell-Nr. Part No.		Benennung	Abm./Bemerk. Dimen./Remarks	Stück Pieces	Denomination
213/2	6001 010 20 39	119 079	ZSB. KOLBEN VOLLST. 2. ÜBERGRÖSSE Ø100,9 (mit Kolbenringen und Teilen 217, 218)		3	PISTON ASS. COMPL. 2nd OVERSIZE 100,9 Ø (with piston rings and parts 217, 218)
	XR101x2,5JFCRB	025 215	Rechteckring DIN70910JFCrB (verchromt)	1. Nut	3	Piston ring, 1st groove (chromed)
	XM101x2,5	025 216	Minutenring DIN 70911	2. Nut	3	Piston ring, 2nd groove
	XG101x5FE	025 217	Gleichfasenring DIN 70948 Fe	3. Nut	3	Piston ring 3rd groove
				Für Kolben 2. Übergröße Ø100,9		For 2nd oversize dia. 100,9
214	VD 010 80 40	111 644	ZSB. PLEUEL (mit Pleuelbüchse VD 013 80 53 und Innensechskantschrauben 215)		3	CONNECTING ROD ASS. (with bush VD 013 80 53 and socket head screws 215)
215	DIN912M8x1x35	011 053	8.8 Innensechskantschraube		6	Socket head screw
216	HD 013 A 52	111 726	Pleuellager (Schalenhälfte) Originaldurchmesser	52 x Ø56 x 35	6	Big-end bearing (half-member) (original diameter)
216/1	HD 013 75 52	118 595	Pleuellager (1. engere Bohrung)	51,75 x Ø56	6	Big-end bearing (1st rebore)
216/2	HD 013 50 52	118 596	Pleuellager (2. engere Bohrung)	51,5 x Ø56	6	Big-end bearing (2nd rebore)
217	DIN472-32x1,2	010 158	Sicherungsring	J 32 x 1,2	6	Circlip
218	6001 013 01 25	111 582	Kolbenbolzen	Ø32 x 16 x 84	3	Gudgeon pin
219	DIN6325-10x28	010 321	Zylinderstift	10m6 x 28	1	Cylindrical stud
220	000 994 12 67	014 384	Sicherungsscheibe	HS 12	4	Lock washer

FROM MOTO

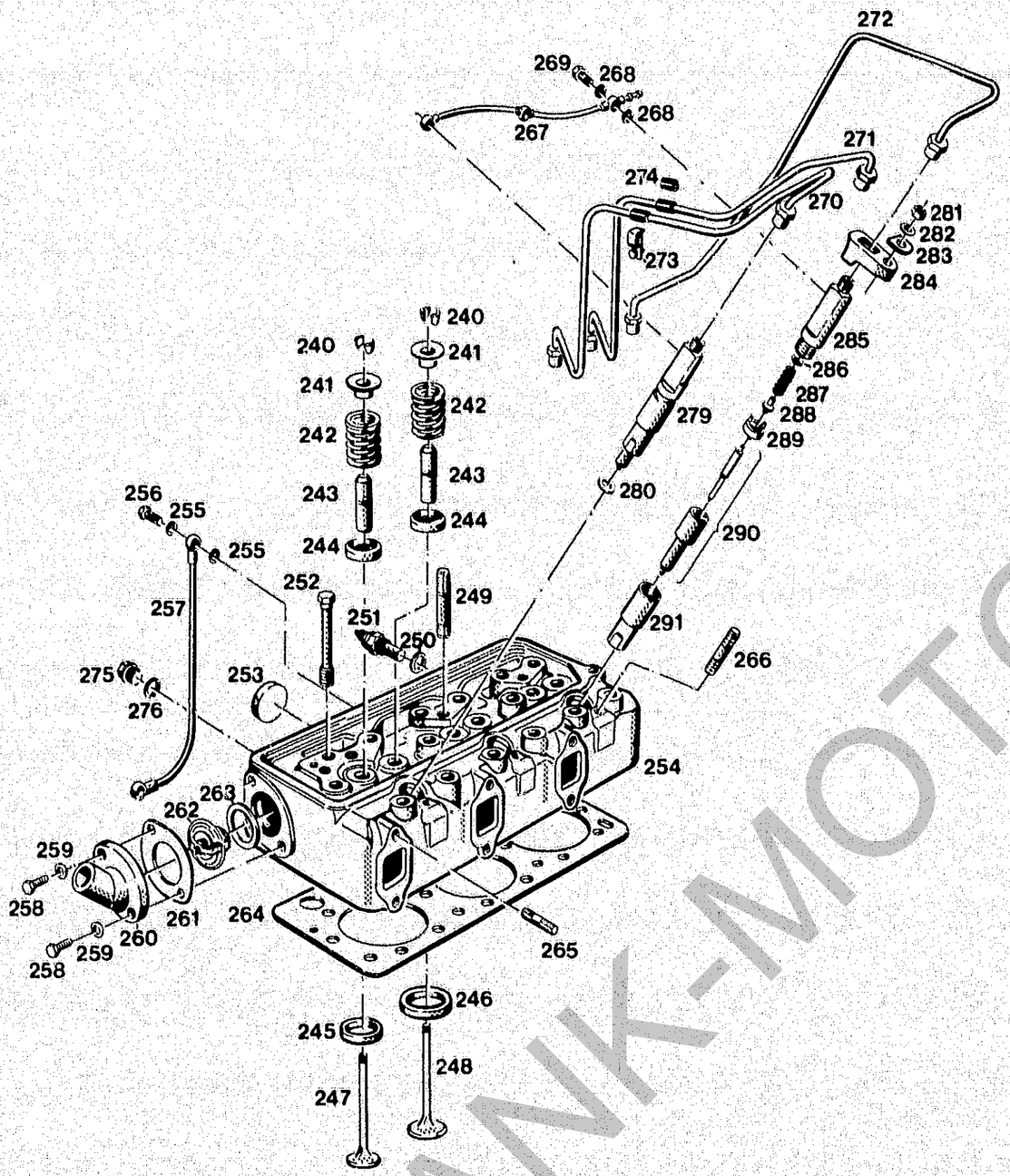

6001-3/4
Bildtafel-table-No. 4

TYPE 6001-3/4
BILDTAFEL NR. 4
ZYLINDERKOPF, EINSPRITZDÜSE

TYPE 6001-3/4
TABLE NO. 4
CYLINDER HEAD, INJECTION NOZZLES

Bild-Nr. III. No.	Bestell-Nr. Part No.		Benennung	Abm./Bemerk. Dimen./Remarks	Stück Pieces	Denomination
240	VD 014 80 46	111 678	Rillen-Ventilkegelst. (Hälfte)	10 hoch	12	Grooved valve cone half-member
241	6001 014 01 47	111 586	Federteller (Ø33 x 13,5)	Ersetzt Nr. VD 014 80 47	6	Spring basin (replacing VD 014 80 47)
242	000 992 44 02	020 906	Ventilfeder (Ø3,85)	Ersetzt 000 992 11 02	6	Valve spring (replacing 000 992 11 02)
243	VD 014 80 65	111 684	Ventilführung (im Zylinderkopf eingepreßt)	8 x Ø15 x 59	6	Valve guide (pressed into cylinder head)
244	VD 014 81 48	111 679	Rotocap	15 x Ø35 x 11,5	6	Rotocap
245	VD 014 80 62	111 683	Ventilsitzring (Auslaß Ø30 x Ø40)	Nach dem Einpressen Ventilsitz bearbeiten	3	Valve seat (outlet) — Refinish valve seat after pressing in.
246	VD 014 80 61	111 683	Ventilsitzring (Einlaß Ø35 x Ø44)		3	Valve seat (inlet) — Refinish valve seat after pressing in.
247	119 218		Auslaß-Ventil (Ø35 x 135 T. Nr. K71.4356.11)	Ersetzt VD 014 80 52 ca ab 1985	3	Outlet valve (replacing No. VD 014 80 52 from approx. 1985)
248	VD 014 80 51	111 680	Einlaß-Ventil (Ø40 x 125 T. Nr. K71.4355.11)	6001-3 ca. ab 6313 083, 6001-4 ca. ab 6410 351 mit Schaftvercromung	3	Inlet valve 6001-3 from 6313 083, 6001-4 from 6410 351 with chromed shaft
249	DIN939M10x70	022 623	8.8 Stiftschraube		3	Stud
250	DIN7603A14x20CU	010 391	Flachdichtung		1	Flat gasket
251	000 181 80 61	020 899	Temperaturgeber	6-24 V	1	Temperature control
252	000 990 36 30	020 902	Dehnschraube	M12 x 1,5 x 125	16	Tension screw
253	DIN443-32	010 113	Verschlußdeckel	A oder B	3	Sealing cover
254	VD3 010 81 05	111 634	Zsb. Zylinderkopf (mit Teilen 243, 245, 246, 253 eingepreßt)		1	Cylinder head complete (with parts 243, 245, 246, 253 press-fitted)
255	DIN7603A8x11,5CU	010 386	Flachdichtung		4	Flat gasket
256	DIN7643M8x1	025 287	Hohlschraube 4-5	Ersetzt DIN7623M8x1	2	Hollow screw (replacing DIN7623M8x1)
257	VD 020 81 16	111 688	Zsb. Ölleitung		1	Oil pipe ass.
258	DIN933M8x20	011 511	10.9 Sechskantschraube		2	Hexagon screw
259	DIN137B8	010 063	Federscheibe		2	Lock washer
260	VD 035 80 05	111 728	Flansch		1	Flange
261	HD 035 A 80	111 729	Flanschdichtung	1,0 dick	1	Flange gasket
262	HD 035 A 01	111 727	Thermostat, 83°	3000.83	1	Thermostat 83°
263	000 997 82 01	010 963	Dichtring (Ø38 x Ø55 x 3,5)	Ersetzt 000 997 14 01	1	Sealing ring (replacing No. 000 997 14 01)
264	6001 01204 80	115 168	Zylinderkopfdichtung (mit roter Randbeschichtung 424 x 185 x 1)	Für Turbo Motor	1	Cylinder head gasket w. red edge (for Turbo engine)
	6001 012 02 80	111 581	Zylinderkopfdichtung (424 x 185 x 0,8)	Für Saug-Motor	1	Cylinder head gasket (for suction engine)
265	DIN939M8x25	011 609	8.8 Stiftschraube		12	Stud
266	DIN939M8x35	011 612	8.8 Stiftschraube		3	Stud
267	HD3 020 A 11	111 687	Zsb. Leckölleitung		1	Leakage oil pipe
268	DIN7603A8x11,5CU	010 386	Flachdichtung		6	Flat gasket
269	DIN7643M8x1	025 287	Hohlschraube 4-5		3	Hollow screw
270	6001 020 01 56	111 593	Zsb. Einspritzleitung	f. Zyl. I	1	Injection pipe ass. I
271	6001 020 02 56	111 594	Zsb. Einspritzleitung	f. Zyl. II	1	Injection pipe ass. II
272	6001 020 03 56	111 595	Zsb. Einspritzleitung	f. Zyl. III	1	Injection pipe ass. III
273	6001 025 01 65	111 607	Rohrschelle kpl.		1	Pipe clamp, complete
274	VD 024 80 84	111 719	Gummitülle einzeln		3	Rubber sleeve
275	DIN910M16x1,5	011 038	Verschlußschraube	Heizungsanschluß	1	Sealing screw
276	DIN7603A16x20CU	010 392	Flachdichtung	Heizungsanschluß	1	Flat gasket

FRANK-MOTOR

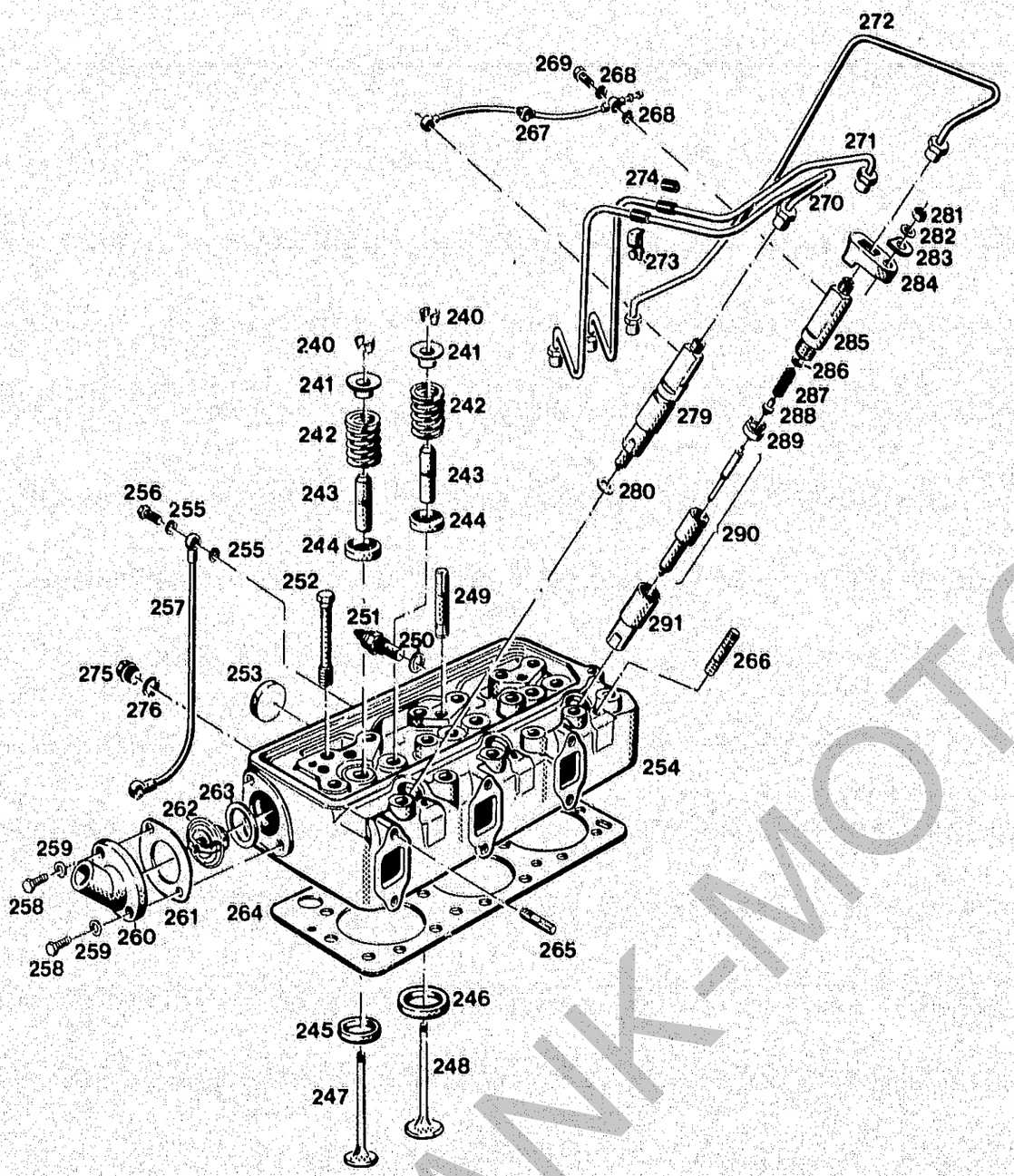

Bild-Nr. Ill. No.	Bestell-Nr. Part No.		Benennung	Abm./Bemerk. Dimen./Remarks	Stück Pieces	Denomination
279	6001 020 01 55	114 438	ZSB. DÜSENHALTER KPL. (best. aus Teilen 285 - 291 mit roter Farbmarkierung	Bosch Nr. 0432 291 689 ersetzt VD 020 03 55 0432 291 758	3	NOZZLE HOLDER ASS. (cons. of parts 285 - 291 w. red colour mark, replacing VD 020 03 55 0432 291 758)
280	000 997 06 13	020 912	Dichtung	Ø9,5 x 18,7 x 2	3	Sealing washer
281	DIN934M8	011 579	Sechskantmutter		3	Hexagon nut
282	DIN137B8	010 063	Federscheibe		3	Lock washer
283	VD 021 80 43	111 703	Verstärkungsplatte	25 x 4 x 25	3	Reinforcement
284	000 021 80 44	020 892	Spannpratze		3	Jaw clamp
285			Düsenhaltekörper	Nicht als Ersatzteil lieferbar!	3	Nozzle holder body (not separately supplied)
286	2 430 100 011		Ausgleichscheibe	1,00 mm dick	n.Bed.	Equalizing shim 1,00 mm
	2 430 100 012		Ausgleichscheibe	1,05 mm dick	n.Bed.	Equalizing shim 1,05 mm
	2 430 100 013		Ausgleichscheibe	1,10 mm dick	n.Bed.	Equalizing shim 1,10 mm
	2 430 100 015		Ausgleichscheibe	1,15 mm dick	n.Bed.	Equalizing shim 1,15 mm
	2 430 100 016		Ausgleichscheibe	1,20 mm dick	n.Bed.	Equalizing shim 1,20 mm
	2 430 100 017		Ausgleichscheibe	1,25 mm dick	n.Bed.	Equalizing shim 1,25 mm
	2 430 100 018		Ausgleichscheibe	1,30 mm dick	n.Bed.	Equalizing shim 1,30 mm
	2 430 100 020		Ausgleichscheibe	1,35 mm dick	n.Bed.	Equalizing shim 1,35 mm
	2 430 100 021		Ausgleichscheibe	1,40 mm dick	n.Bed.	Equalizing shim 1,40 mm
	2 430 100 023		Ausgleichscheibe	1,45 mm dick	n.Bed.	Equalizing shim 1,45 mm
	2 430 100 024		Ausgleichscheibe	1,50 mm dick	n.Bed.	Equalizing shim 1,50 mm
	2 430 100 025		Ausgleichscheibe	1,55 mm dick	n.Bed.	Equalizing shim 1,55 mm
	2 430 100 026		Ausgleichscheibe	1,60 mm dick	n.Bed.	Equalizing shim 1,60 mm
	2 430 100 028		Ausgleichscheibe	1,65 mm dick	n.Bed.	Equalizing shim 1,65 mm
	2 430 100 029		Ausgleichscheibe	1,70 mm dick	n.Bed.	Equalizing shim 1,70 mm
	2 430 100 030		Ausgleichscheibe	1,75 mm dick	n.Bed.	Equalizing shim 1,75 mm
	2 430 100 032		Ausgleichscheibe	1,80 mm dick	n.Bed.	Equalizing shim 1,80 mm
	2 430 100 033		Ausgleichscheibe	1,85 mm dick	n.Bed.	Equalizing shim 1,85 mm
	2 430 100 034		Ausgleichscheibe	1,90 mm dick	n.Bed.	Equalizing shim 1,90 mm
	2 430 100 035		Ausgleichscheibe	1,95 mm dick	n.Bed.	Equalizing shim 1,95 mm
287	2 434 619 017		Schraubenfeder		3	Helical spring
288	2 433 124 011		Druckbolzen		3	Pressure bolt
289	2 430 136 015		Zwischenscheibe		3	Spacer ring
290	6001 021 01 55	114 420	Düse (156°, 5 Loch, 185 bar)	DLLA 156 S911 (0 433 271 450) ersetzt VD 021 82 55 DLLA 150 S 764 0433 271 373	3	Nozzle (156°, 5 hole, pressure 185 bar) replacing VD 021 01 55 DLLA 150 S 764 0433 271 373
291	2 433 314 153		Überwurfmutter		3	Lock nut

FRANK-MOTO

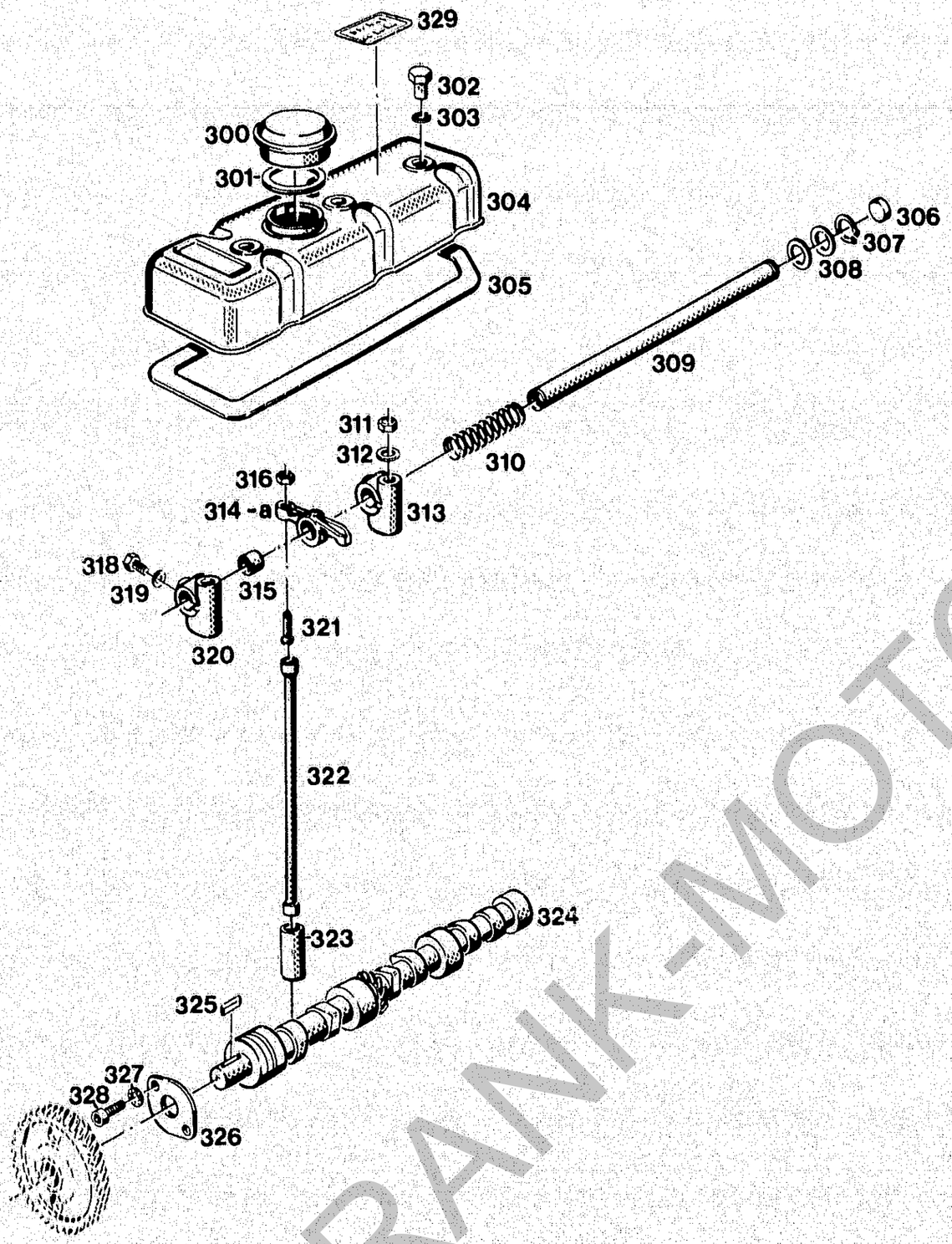

TYPE 6001-3/4
BILDTAFEL NR. 5
KIPPHEBEL, NOCKENWELLE

TYPE 6001-3/4
TABLE NO. 5
ROCKER ARM, CAMSHAFT

Bild-Nr. Ill. No.	Bestell-Nr. Part No.		Benennung	Abm./Bemerk. Dimen./Remarks	Stück Pieces	Denomination
300	VD 020 80 33	111 689	Zsb. Entlüftungsfilter (mit Dichtung 301)	41 004 60 122	1	Ventilation filter ass. (with gasket No. 301)
301	000 997 07 10	014 761	Dichtung	23 042 31 111	1	Gasket
302	000 990 53 50	020 903	Bundmutter	SW 22 x 20	3	Collar nut
303	000 997 23 09	014 701	Ringdichtung	14 x Ø18x Ø2	3	Ring seal
304	VD3 010 80 14	111 639	Zsb. Zylinderkopf-haube		1	Cylinder head bonnet ass.
305	VD3 012 81 81	111 650	Dichtung	148 x 426 x 4	1	Gasket
306	DIN443B16	010 107	Verschlußdeckel Form B	Mit Loctite mont.	2	Sealing cover
307	DIN471-20x1,2	010 138	Sicherungsring	Ersetzt Nr. A20	2	Circlip
308	000 991 46 40	013 621	Beilegescheibe	20,5 x Ø28 x 0,2	n.Bed.	Washer
	000 991 17 39	015 627	Beilegescheibe	20,5 x Ø28 x 0,5	n.Bed.	Washer
309	VD3 014 81 15	111 663	Kipphebelachse	Ø19,4 x 358	1	Rocker arm shaft
310	000 992 10 02	020 905	Druckfeder	Ø21 i x 75 x Ø2	2	Pressure spring
311	DIN934M10	011 585	Sechskantmutter		3	Hexagon nut
312	DIN137B10x18	010 064	Federscheibe		3	Lock washer
313	VD 014 01 14	111 661	Lagerbock		2	Rocker arm shaft bracket
314	VD 010 80 13	109 622	Zsb. Kipphebel mit Büchse	30,5 Bis 63 10640. Bis 64 10 . . . Nicht austauschbar gegen 314a.	6	Rocker arm ass. with bush (up to 63 10640, up to 64 10 . . . not interchangeable with 314a)
314a	6001 010 01 13	111 573	Zsb. Kipphebel mit Büchse	27,5 Ab 63 10641. Ab 64 10 . . .	6	Rocker arm ass. with bush (from appr. 63 10641, from 64 10 . . .)
315	VD 014 80 31	111 674	Lagerbüchse einzeln	19,4xØ22,5x21,8	6	Rocker arm bush
316	DIN934M8x1	011 582	Sechskantmutter		6	Hexagon nut
318	DIN933M8x16	011 509	8.8 Sechskantschraube		1	Hexagon screw
319	DIN137B8	010 063	Federscheibe		1	Lock washer
320	VD 014 02 14	111 662	Lagerbock f. Ölzuführung		1	Oil feed bracket
321	6001 014 01 57	111 589	Ventil-Einstellschraube	M8 x 1 x 34	6	Valve set screw
322	VD 010 80 19	111 641	Zsb. Stößelstange	Ø15 x 277	6	Push rod ass.
323	VD 014 80 18	111 664	Stößel	Ø25 x 52	6	Ram
324	VD3 014 80 21	111 666	Nockenwelle	Ø45 x 460	1	Camshaft
325	DIN6885A8x5x25	010 337	Paßfeder		1	Key
326	VD 014 80 45	111 677	Flansch	50 x 86 x 3,5	1	Flange
327	DIN6798A8,4	010 327	Fächerscheibe		2	Corrugated washer
328	DIN912M8x25	011 866	Innensechskantschraube		2	Socket head screw
329	000 001 27 59	019 899	Hinweisschild	25 x 92	1	Instruction sign

FRANK-MOTORGERÄTE

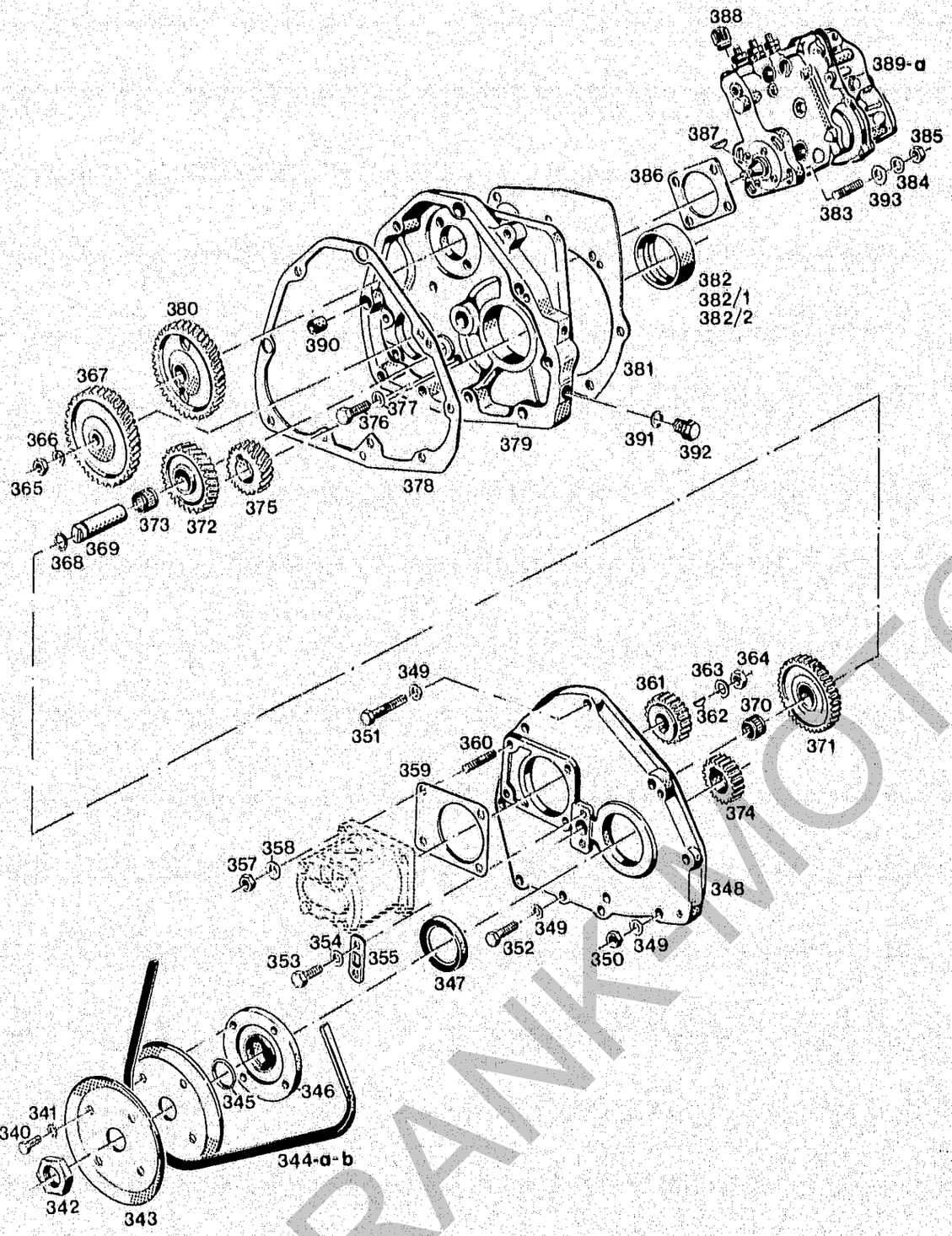

6001-3/4
Bildtafel-table-No. 6

TYPE 6001-3/4
BILDTAFEL NR. 6
STEUERRÄDER, EINSPRITZPUMPE FÜR MASCHINEN OHNE SEPARATE MOTORABSTELLUNG

TYPE 6001-3/4
TABLE NO. 6
DRIVE GEARS, INJECTION PUMP

Bild-Nr. III. No.	Bestell-Nr. Part No.		Benennung	Abm./Bemerk. Dimen./Remarks	Stück Pieces	Denomination
340	DIN933M8x16	011 509	8.8 Sechskantschraube		4	Hexagon screw
341	DIN6798A8,4	010 327	Fächerscheibe		4	Corrugated washer
342	DIN439M30x1,5	110 105	Fl. Sechskantmutter	Mit Loctite mont.	1	Hexagon nut
343	000 998 16 98	020 916	Keilriemenscheiben-hälfte	Ø170	2	V-belt pulley, half-member
344	DIN2215-10x950	010 635	Keilriemen	6001-3 bis 6312 122 6001-4 bis 6410 128 austauschbar gegen 344b mit 42a	1	V-belt (6001-3 up to 6312 122 - 6001-4 up to 6410 128 - interchangeable for 344b with 42a)
344a	DIN2215-10x925	010 634	Keilriemen	Bis Mai 1984 austauschbar	1	V-belt (up to May 1984, interchangeable)
344b	023 688		Keilriemen (gezahnt) (AV 10/9,5 x 980 Super FX 1)	Ab Mai 1984	1	V-belt
345	000 997 47 09	014 721	Ringdichtung	26 x Ø33 x Ø3,5	1	Ring seal
346	HD 032 A 06	111 720	Flansch (Ø108 x 33)	Gehärtet ab . . .	1	Flange (hardened from . . .)
347	DIN3760-50x68x8	010 681	Radialdichtung	Ersetzt 50 x 68 x 10	1	Radial gasket
348	° VD 014 82 03	111 660	Deckel f. Steuerg	Ersetzt VD 014 80 03	1	Gearbox cover (replacing VD 014 80 03)
349	DIN137B10x18	010 064	Federscheibe		9	Lock washer
350	DIN934M10	011 585	Sechskantmutter		4	Hexagon nut
351	DIN931M10x50	011 103	8.8 Sechskantschraube		2	Hexagon screw
352	DIN931M10x40	011 102	8.8 Sechskantschraube		3	Hexagon screw
353	DIN933M8x16	011 509	8.8 Sechskantschraube		2	Hexagon screw
354	DIN137B8	010 063	Federscheibe		2	Lock washer
355	VD 014 21 45	111 676	Flansch	25 x 4 x 60	1	Flange
357	DIN934M8	011 579	Sechskantmutter		4	Hexagon nut
358	DIN137B8	010 063	Federscheibe		4	Lock washer
359	000 078 A 80	019 284	Dichtung	92 x 120 x 0,5	1	Gasket
360	DIN939M8x25	011 609	Stiftschraube		4	Stud
361	VD 014 78 24	111 673	Antriebsrad für Hydr.-Pumpe	Z 20; Ø55,6	1	Drive gear for hydraulic pump
362	DIN6888-3x5	010 357	Scheibenfeder		1	Plate spring
363	DIN127A12	010 057	Federring		1	Spring ring
364	000 990 54 50	016 243	Sechskantmutter	M12 x 1,5/SW 17	1	Hexagon nut
365	DIN934M12	011 590	Sechskantmutter		1	Hexagon nut
366	DIN127B12	011 142	Federring		1	Spring ring
367	° VD 014 22 24	111 672	Antriebsrad für E.P.	Z 40, Ø113,5	1	Drive gear for i. p.
368	° 000 997 52 09	014 725	Ringdichtung	12 x Ø18 x Ø3	1	Ring seal
369	° VD 014 80 20	111 665	Lagerbolzen	Ø20 x 74,5	1	Pillow block
370	000 997 18 60	012 808	Nadelkäfig	20 x Ø26 x 20	1	Needle cage
371	° VD 014 01 23	111 667	Zwischenrad, vorn	Z 35; Ø92,4	1	Intermediate drive gear, front
372	° VD 014 06 23	111 668	Zwischenrad hinten	Z 31; Ø88,3	1	Intermediate drive gear, rear
373	° 000 997 18 60	012 808	Nadelkäfig	20 x Ø26 x 20	1	Needle cage
374	VD 014 01 24	111 669	Antriebsrad vorn	Z 20 Ø55,6	1	Front drive gear
375	VD 014 06 24	111 670	Antriebsrad hinten	Z 20, Ø59,5	1	Rear drive gear
376	° DIN933M10x25	011 527	8.8 Sechskantschraube		3	Hexagon screw
377	DIN127A10	010 056	Federring		3	Lock washer
378	° VD 014 80 82	111 686	Dichtung	0,5 dick	1	Gasket
379	° VD 014 80 01	111 659	Steuergehäuse	59 hoch	1	Gearbox for auxiliary pumps
380	° VD 014 15 24	111 671	Antriebsrad f. Nocken-welle	Z 40; Ø113,5	1	Drive gear for camshaft

° Eingebaut bis Motornr.
bei 6001-4 (59 PS) 6410 610
bei 6001-3 (50 PS) 6313 851
nicht austauschbar.
(Teile für Motoren ohne separate Motorabstellung)

° Assembled up to engine No.
6410 610 in Type 6001-4 (59 PS),
and up to No. 6313 851 in Type 6001-3 (50 PS).
Not interchangeable.
(Parts for engines without separate engine cut-out)

FRANK-MOTOR

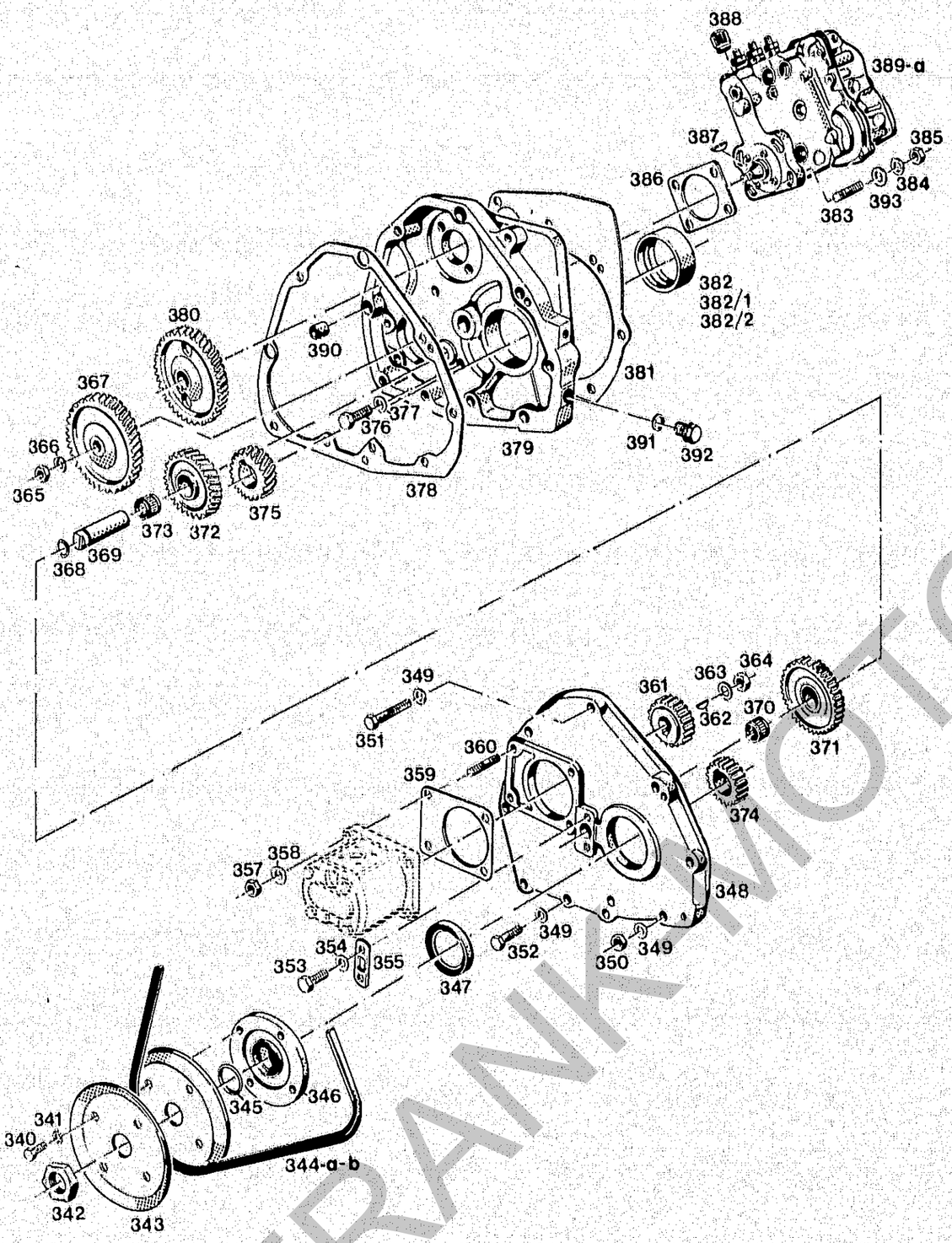

TYPE 6001-3/4
BILDTAFEL NR. 6
STEUERRÄDER, EINSPRITZPUMPE FÜR MASCHINEN OHNE SEPARATE MOTORABSTELLUNG

TYPE 6001-3/4
TABLE NO. 6
DRIVE GEARS, INJECTION PUMP

Bild-Nr. / Ill. No.	Bestell-Nr. / Part No.		Benennung	Abm./Bemerk. / Dimen./Remarks	Stück / Pieces	Denomination
381	VD 014 80 81	111 685	Dichtung	0,5 dick	1	Gasket
382	VD 013 80 56	111 657	Hauptlagerbuchse (Original)	Ø74,5 x Ø70	1	Main bearing shell (standard)
382/1	VD 013 10 56	118 602	Hauptlagerbuchse (1. Übergröße)	für Ø69,75	1	Main bearing shell (1st oversize)
382/2	VD 013 20 56	118 603	Hauptlagerbuchse (2. Übergröße)	für Ø69,5	1	Main bearing shell (2nd oversize)
383	DIN939M10x30	011 624	Stiftschraube		3	Stud
384	DIN137B10x18	010 064	Federscheibe		3	Lock washer
385	DIN934M10	011 585	Sechskantmutter		3	Hexagon nut
386	HD 021 B 80	111 705	Dichtung	82 x 116 x 1	1	Gasket
387	DIN6888-3x6,5	010 358	Scheibenfeder		1	Plate spring
388	0 457 104 001 - BO		Luftfilter	Bosch-Teil	1	Air Filter
389 *o	6001 020 03 52	111 591	ZSB. EINSPRITZ-PUMPE MIT REGLER (best. aus Teilen 365, 366, 387, 388, 389)	0 400 463 136 Für Saugmotor 6001-3 (37 kW/50 PS)	1	FUEL INJECTION PUMPWITH REGULATOR (with the parts 365, 366, 387, 388 and 389) (For suction engine type 6001-3)
389a**o	6001 020 04 52	110 056	ZSB. EINSPRITZ-PUMPE MIT REGLER (mit den Teilen 365, 366, 387 und 388)	0 400 463 144 Für Turbo-Motor 6001-4 (43 kW/59 PS)	1	FUEL INJECTION PUMP WITH REGULATOR (with the parts 365, 366, 387 and 388) (For Turbo engine type 6001-4)
390	VD 014 80 32	111 675	Paßbüchse	Ø15 x 15	2	Locating bush
391	DIN7603A16x20CU	010 392	Flachdichtung		1	Flat gasket
392	DIN910M16x1,5	011 038	Verschlußschraube		1	Sealing screw
393	DIN125-10,5	010 046	Scheibe		3	Washer

* Bosch Type PES 3A 80 D 410 / 3 RS 1313
Bosch Nr. 0 400 463 136
Förderbeginn 9,7 mm vor OT = 32°

* Bosch type PES 3A 80 D 410 / 3 RS 1313
Bosch No. 0 400 463 136
Commencement of fuel injection 9,7 mm bTDC = 32°

** Bosch Type PES 3A 80 D 410 / 3 RS 1336
Bosch Nr. 0 400 463 144
Förderbeginn 9,7 mm vor OT = 32°

Bosch type PES 3A 80 D 410 / 3 RS 1336
Bosch No. 0 400 463 144
Commencement of fuel injection 9,7 mm bTDC = 32°

o Eingebaut bis Motornr.
bei 6001-4 (59 PS) 6410 610
bei 6001-3 (50 PS) 6313 851
nicht austauschbar.
(Teile für Motoren ohne separate Motorabstellung).

o Assembled up to engine No. 6410 610 in Type 6001-4 (59 PS), and up to No. 6313 851 in Type 6001-3 (50 PS)
Not interchangeable.
(Parts for engines without separate engine cut-out).

FRANK MOTOR

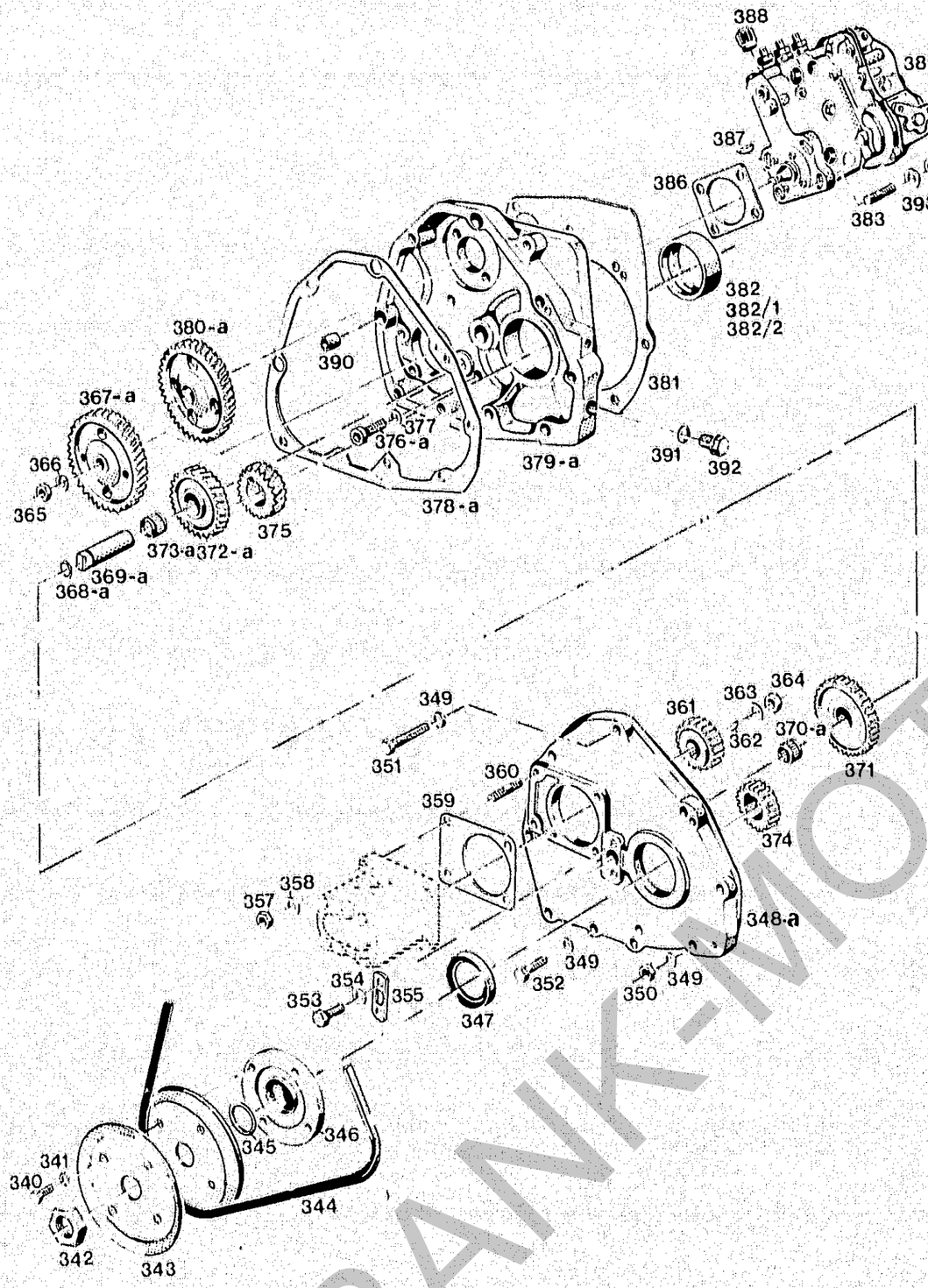

6001-3/4
Bildtafel-table-No. 6 a

TYPE 6001-3/4
BILDTAFEL NR. 6a
STEUERRÄDER, EINSPRITZPUMPE FÜR MOTOREN MIT SEPARATER MOTORABSTELLUNG

TYPE 6001-3/4
TABLE NO. 6a
CONTROL GEARS, INJECTION PUMP FOR ENGINES W. SEPARATE ENGINE CUT-OUT

Bild-Nr. / Ill. No.	Bestell-Nr. / Part No.		Benennung	Abm./Bemerk. / Dimen./Remarks	Stück / Pieces	Denomination
340	DIN933M8x16	011 509	8.8 Sechskantschraube		4	Hexagon screw
341	DIN6798A8,4	010 327	Fächerscheibe		4	Corrugated washer
342	DIN439M30x1,5	010 105	Fl. Sechskantmutter	Mit Loctite mont.	1	Hexagon nut
343	000 998 16 98	020 916	Keilriemenscheiben-hälfte	Ø170	2	V-belt pulley, half-member
344	023 688		Keilriemen (gezahnt)	AV-10/9,5x980 Super FX	1	V-belt
345	000 997 47 09	014 721	Ringdichtung	26 x Ø33 x Ø3,5	1	Ring seal
346	HD 032 A 06	111 720	Flansch (Ø108 x 33)	gehärtet ab . . .	1	Flange (hardened from . .)
347	DIN3760-50x68x8	010 681	Radialdichtung		1	Radial gasket
348a o	118 384		Deckel f. Steuerg.		1	Gearbox cover
349	DIN137B10x18	010 064	Federscheibe		9	Lock washer
350	DIN934M10	011 585	Sechskantmutter		4	Hexagon nut
351	DIN931M10x50	011 103	8.8 Sechskantschraube		2	Hexagon screw
352	DIN931M10x40	011 102	8.8 Sechskantschraube		3	Hexagon screw
353	DIN933M8x16	011 509	8.8 Sechskantschraube		2	Hexagon screw
354	DIN137B8	010 063	Federscheibe		2	Lock washer
355	VD 014 21 45	111 676	Flansch	25 x 4 x 60	1	Flange
357	DIN934M8	011 579	Sechskantmutter		4	Hexagon nut
358	DIN137B8	010 063	Federscheibe		4	Lock washer
359	000 078 A 80	019 284	Dichtung	92 x 120 x 0,5	1	Gasket
360	DIN939M8x25	011 609	Stiftschraube		4	Stud
361	VD 014 78 24	111 673	Antriebsrad für Hydr.-Pumpe	Z 20; Ø55,6	1	Drive gear for hydraulic pump
362	DIN6888-3x5	010 357	Scheibenfeder		1	Plate spring
363	DIN127A12	010 057	Federring		1	Spring ring
364	000 990 54 50	016 243	Sechskantmutter	M12 x 1,5/SW 17	1	Hexagon nut
365	DIN934M12	011 590	Sechskantmutter		1	Hexagon nut
366	DIN127B12	011 142	Federring		1	Spring ring
367a o	118 392		Antriebsrad für E. P.	Z 40, Ø113,5	1	Drive gear for i. p.
368a o	000 997 86 09	014 744	Ringdichtung	Ø20 x 2,5	1	Ring seal
369a o	118 387		Lagerbolzen	Ø25 x 71,5	1	Pillow block
370a o	000 997 10 58	012 792	Nadelkäfig	K25 x 33 x 20	1	Needle cage
371a o	118 394		Zwischenrad, vorn	Z = 37, Ø97,8 x 20	1	Intermediate drive gear, front
372a o	118 988		Zwischenrad, hinten	Z = 33, Ø93,7 x 20	1	Intermediate drive gear, rear
373a o	000 997 10 58	012 792	Nadelkäfig	K25 x 33 x 20	1	Needle cage
374	VD 014 01 24	111 669	Antriebsrad vorn	Z 20; Ø55,6	1	Front drive gear
375	VD 014 06 24	111 670	Antriebsrad hinten	Z 20; Ø59,5	1	Rear drive gear
376a o	DIN912M10x25	011 214	Innensechskantschraube		3	Hexagon screw
377	DIN127A10	010 056	Federring		3	Lock washer
378a o	118 386		Dichtung	0,5 dick	1	Gasket
379a o	118 382		Steuergehäuse		1	Gearbox for auxiliary pumps
380a o	118 390		Antriebsrad für Nockenwelle	Z 40; Ø113,5	1	Drive gear for camshaft
381	VD 014 80 81	111 685	Dichtung	0,5 dick	1	Gasket
382	VD 013 80 56	111 657	Hauptlagerbuchse (Original)	Ø74,5 x Ø70	1	Main bearing shell (standard)
382/1	VD 013 10 56	118 602	Hauptlagerbuchse (1. Übergröße)	für Ø69,75	1	Main bearing shell (1st oversize)
382/2	VD 013 20 56	118 603	Hauptlagerbuchse (2. Übergröße)	für Ø69,5	1	Main bearing shell (2nd oversize)
383	DIN939M10x30	011 624	Stiftschraube		3	Stud
384	DIN137B10x18	010 064	Federscheibe		3	Lock washer

o Teile eingebaut ab Motornummer
bei 6001-4 (59 PS) 6410 6[illegible]
bei 6001-3 (50 PS) 6313 85[illegible]
(Für Motoren mit separater Motorabstellung)

o Assembled in engine 6001-4 (59 PS) from engine No. 6410 611, and in Type 6001-3 (50 PS) from No. 6313 852 (for engines with separate engine cut-out)

FRANK-MOTOREN

A 50 Motor
Type 6001-3/-4

Spaltenverzeichnis		Zeile/ Spalte
Tafel 6 a	Steuerräder, Einspritzpumpe ab seperater Motorabstellung	M 7-B 10
Tafel 7	Kupplung, Anlasser	C 9-C 10
Tafel 8	Luftfilter, Auspuff	D 9-E 10
Tafel 9	Turbolader	F 9-G 10
	Servicestützpunkte KKK	H 9

A 50 Engine
Type 6001-3/-4

Column contents		Line/ columns
Table No. 6 a	Control gears, injection pump for engines w. sperate engine cut-out	M 7-B 10
Table No. 7	Clutch, starter	C 9-C 10
Table No. 8	Air filter, exhaust	D 9-E 10
Table No. 9	Turbocharger	F 9-G 10
	KKK Service Stations	H 9

FRANK-MOTORGERAETE

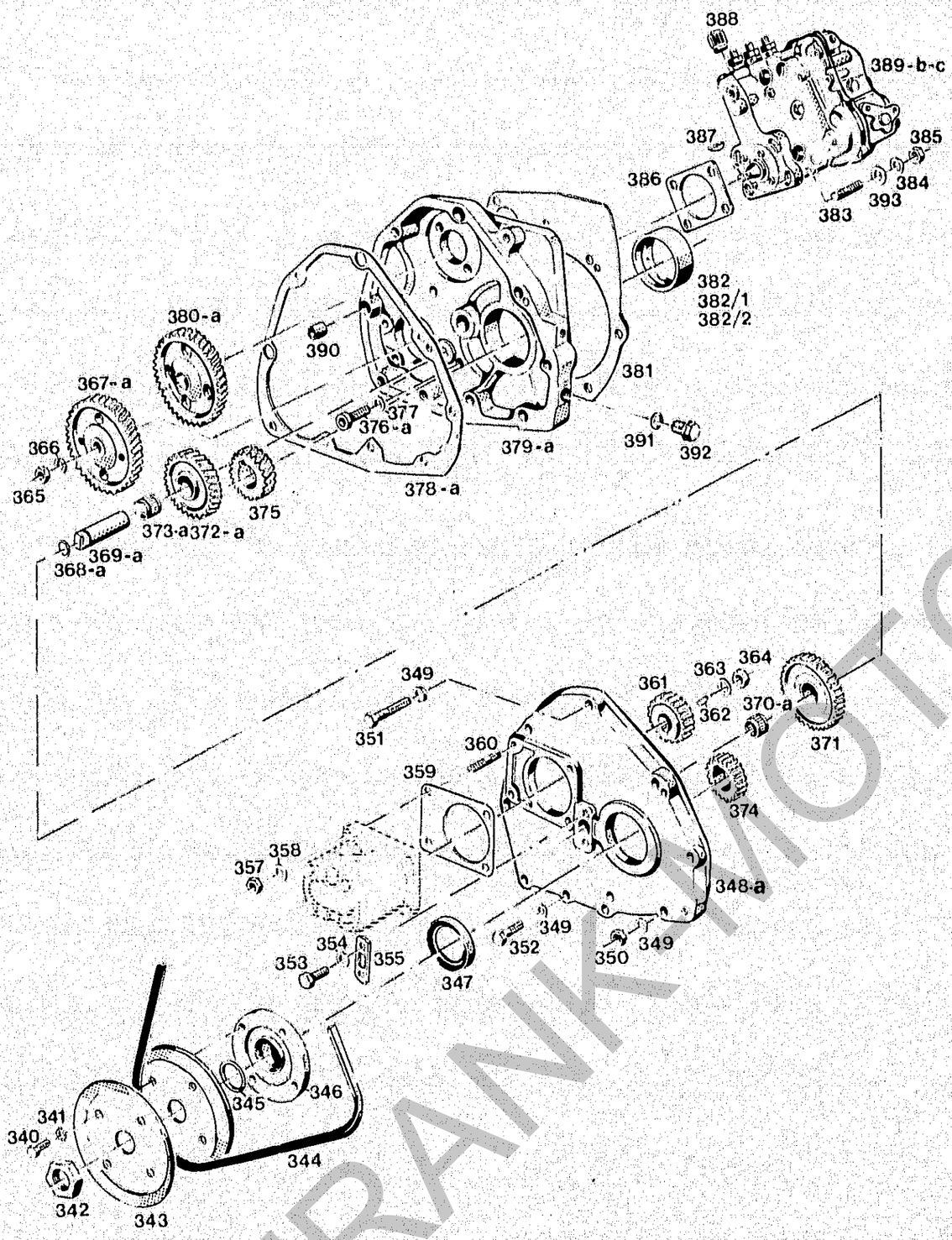

TYPE 6001-3/4
BILDTAFEL NR. 6a
STEUERRRÄDER, EINSPRITZPUMPE FÜR MOTOREN MIT SEPARATER MOTORABSTELLUNG

TYPE 6001-3/4
TABLE NO. 6a
CONTROL GEARS, INJECTION PUMP FOR ENGINES W. SEPARATE ENGINE CUT-OUT

Bild-Nr. III. No.	Bestell-Nr. Part No.		Benennung	Abm./Bemerk. Dimen./Remarks	Stück Pieces	Denomination
385	DIN934M10	011 585	Sechskantmutter		3	Hexagon nut
386	HD 021 B 80	111 705	Dichtung	82 x 116 x 1	1	Gasket
387	DIN6885-3x6,5	010 358	Scheibenfeder		1	Plate spring
388	0 457 104 001		Luftfilter	Bosch-Teil	1	Air-Filter
389b*	118 608		ZSB. EINSPRITZ-PUMPE MIT REGLER (mit separater Abstell-vorrichtung) (mit Teilen 365, 366, 387 und 388)	Für Saug-Motor Type 6001-3 37 kW, 50 PS	1	FUEL INJECTION PUMP ASS. WITH REGULATOR (with separate engine cut-out) (compr. parts 365, 366, 387 and 388)
389c**o	118 609		ZSB. EINSPRITZ-PUMPE MIT REGLER (mit separater Abstell-vorrichtung) (mit den Teilen 365, 366, 387 und 388)	Für Turbo-Motor Type 6001-4 43 kW, 59 PS	1	FUEL INJECTION PUMP ASS. WITH REGULATOR (with separate engine cut-out) (compr. parts 365, 366, 387 and 388)
390	VD 014 80 32	111 675	Paßbüchse	Ø15 x 15	2	Locating bush
391	DIN7603A16x20CU	010 392	Flachdichtung		1	Flat gasket
392	DIN910M16x1,5	011 038	Verschlußschraube		1	Sealing screw
393	DIN125-10,5	010 046	Scheibe		3	Washer

* Bosch Type PES 3A80 D 410 / 3 PS 1313
Bosch Nr. 0400. 463. 149
Förderbeginn 9,7 mm vor OT = 32°

* Bosch Type PES 3A80 D 410 / 3 PS 1313
Bosch No. 0400.463 149
Commencement of fuel injection 9,7 mm bTDC = 32°

** Bosch Type PES 3A80 D 410 / 3 PS 1336
Bosch Nr. 0.400.463.150
Förderbeginn 9,7 mm vor OT = 32°

** Bosch Type PES3 A80D410 / 3 PS 1336
Bosch No. 0.400.463.150
Commencement of fuel injection 9,7 mm bTDC = 32°

o Teile eingebaut ab Motornummer
bei 6001-4 (59 PS) 6410 611
bei 6001-3 (50 PS) 6313 852
(Für Motoren mit separater Motorabstellung)

o Parts assembled in 6001-4 (59 PS) engine from No. 6410 611, and in 6001-3 (50 PS) engine from No. 6313 852. (For engines with separate engine cut-out)

FRANK MOTOR

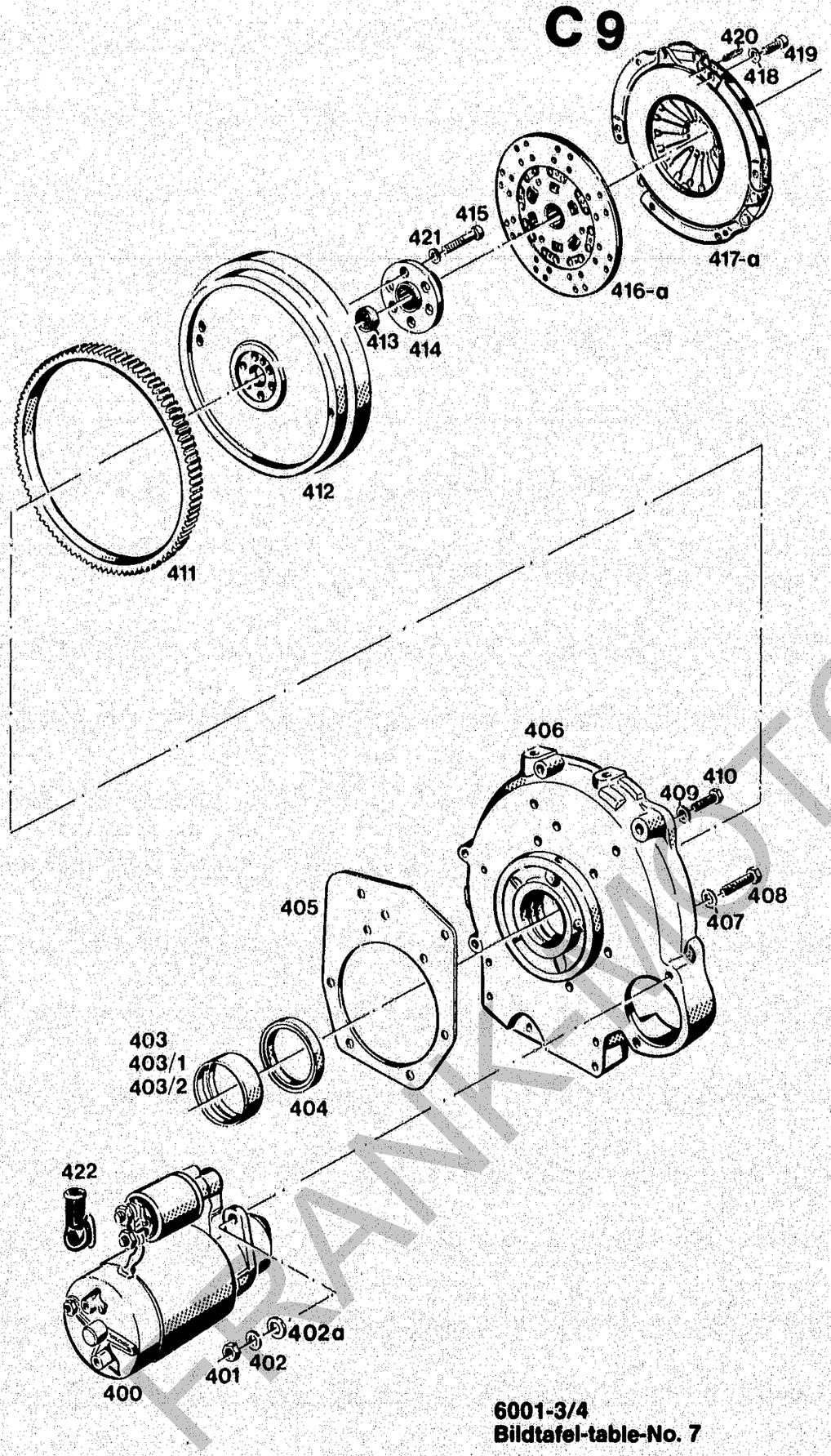

6001-3/4
Bildtafel-table-No. 7

TYPE 6001-3/4
BILDTAFEL NR. 7
KUPPLUNG, ANLASSER

TYPE 6001-3/4
TABLE NO. 7
CLUTCH, STARTER

Bild-Nr. Ill. No.	Bestell-Nr. Part No.		Benennung	Abm./Bemerk. Dimen./Remarks	Stück Pieces	Denomination
400	000 180 25 50	021 160	Anlasser (12 V, 2,4 kW)	0 001 362 041	1	Starter (12 V; 2,4 HP)
401	DIN934M10	011 585	Sechskantmutter		2	Hexagon nut
402	DIN137B10x18	010 064	Federscheibe		2	Lock washer
402a	000 991 22 41	014 883	Scheibe	Ø10,5 x Ø22 x 5 ab Okt. 83	2	Shim
403	VD 013 80 56	111 657	Hauptlagerbuchse (Originaldurchmesser)	Ø74,5 x Ø70	1	Main bearing shell (standard)
403/1	VD 013 10 56	118 602	Hauptlagerbuchse (1. Übergröße)	für Ø69,75	1	Main bearing shell (1st oversize)
403/2	VD 013 20 56	118 603	Hauptlagerbuchse (2. Übergröße)	für Ø69,5	1	Main bearing shell (2nd oversize)
404	DIN3760-70x90x13	010 691	Radialdichtung		1	Radial gasket
405	6001 011 01 80	110 048	Dichtung	0,5 dick	1	Gasket
406	6001 011 01 02	110 044	Lagerdeckel (verm. ab 6312 059)	Gußänderung ab 63 11774.	1	Crown (welding changed) (from 63 11774)
407	000 994 12 67	014 384	Sicherungsscheibe	HS 12	7	Lock washer
408	DIN933M12x40	011 544	8.8 Sechskantschraube		7	Hexagon screw
409	000 994 11 67	020 911	Sicherungsscheibe	HS 10	2	Lock washer
410	DIN933M10x30	011 530	8.8 Sechskantschraube		2	Hexagon screw
411	6001 013 01 32	111 583	Anlasserzahnkranz	Ø327 x 14	1	Starter gear ring
412	6001 013 01 42	110 051	Schwungrad	Ø325	1	Flywheel
413	DIN625-6002Z	023 255	Ring-Rillenlager	15 x 32 x 9	1	Deep-groove ball bearing
414	6001 072 01 23	111 619	Mitnehmernabe	Ø84 x 26	1	Hub
415	DIN912M10x40	011 060	10.9 Zylinderschraube mit J.		6	Socket head screw
416 *	6001 040 02 31	111 617	Zsb. Mitnehmerscheibe (20 1861 674 101)	Ca. bis Ende 1986 im Ersatzfall 416a	1	Follower ass. (up to approx. end 86. Replace by 416a)
416a	120 843		Zsb. Mitnehmerscheibe (20 1861 674 201)	Ca. ab Ende 1986 Torsionsfedern orange gekennzeichnet (oder silber)	1	Follower ass. (from approx. end 86. Torsion springs marked orange or silver)
417	6001 040 04 32	110 081	Zsb. Druckplatte (MF 240) F.u.S. Nr. 06 3082 007 333	Ca. bis Anfang 1985 im Ersatzfall 417a	1	Presure plate ass. (up to approx. beginning 1985). Replace by 417a.
417a	118 800		Zsb. Druckplatte (MF 240) F.u.S. Nr. 06 3082 161 001	Ca. ab Anfang 1985 mit Belüftungs-bohrungen	1	Presure plate ass. (from approx. beginning 1985 - with venting bores)
418	DIN137B8	010 063	Federscheibe		6	Lock washer
419	DIN912M8x20	011 865	Zylinderschraube mit J.		6	Socket head screw
420	DIN1481-6x20	011 601	Spannstift		3	Clamping pin
421	000 994 11 67	020 911	Sicherungsscheibe	HS 10	6	Lock washer
422	504 184 00 90	114 820	Gummikappe	2 000 558 001	1	Rubber cap

* Bis FG. Nr. A50 411 00322 wurde die Zsb. Mitnehmerscheibe 6001 040 01 31 (Sachs-Bestellnr. 20 1861 674 001) eingebaut.
Im Ersatzfall nur 120 843 verwenden.

* Up to machine serial No. A50 411 00322, clutch plate ass. 6001 040 01 31 (Sachs No. 20 186 1674 001) has been fitted.
For replacement do not use anything but part 120 843.

FRANK-MOTOR

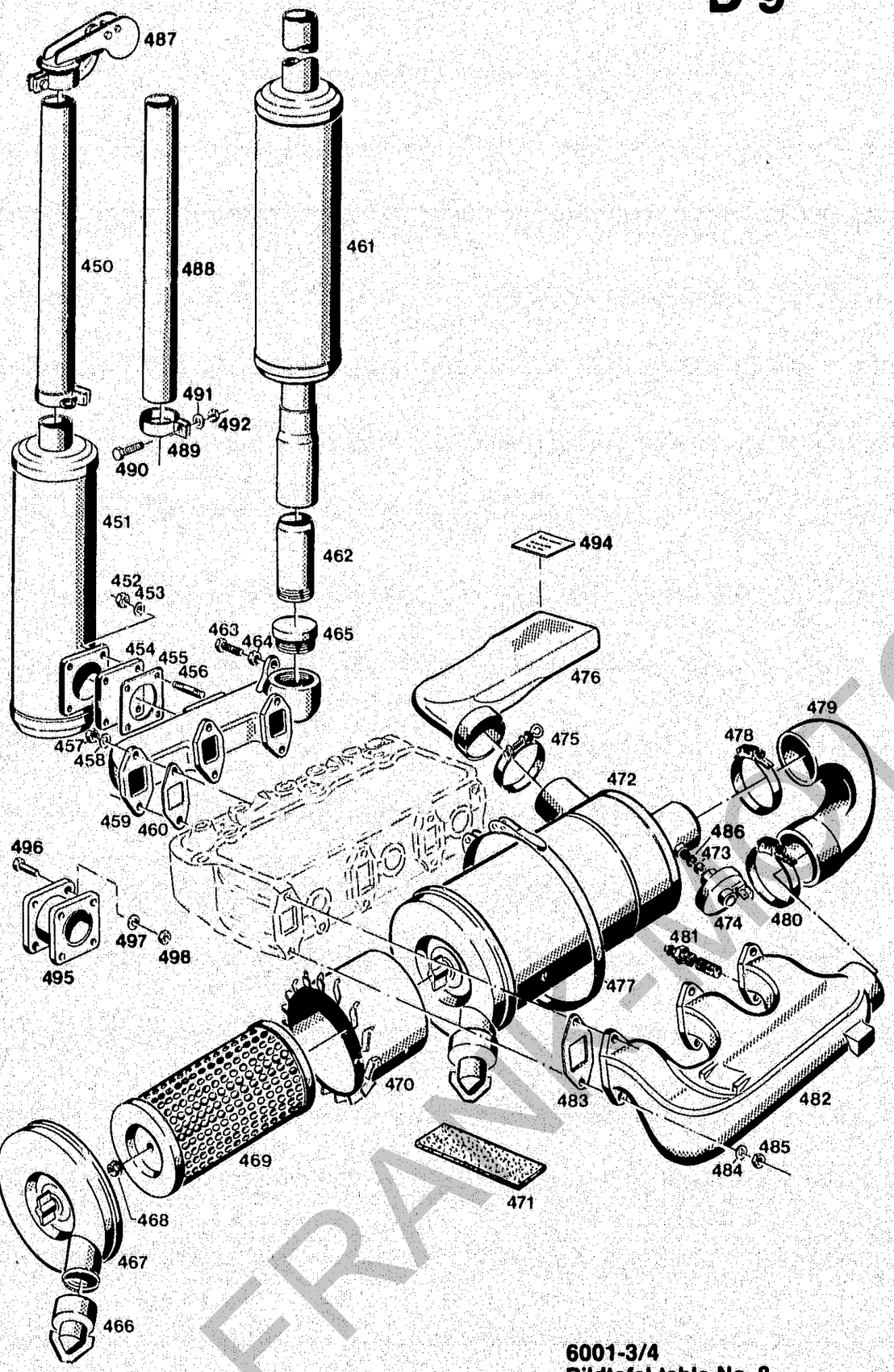

6001-3/4
Bildtafel-table-No. 8

TYPE 6001-3/4
BILDTAFEL NR. 8
LUFTFILTER, AUSPUFF

TYPE 6001-3/4
TABLE NO. 8
AIR FILTER, EXHAUST

Bild-Nr. III. No.	Bestell-Nr. Part No.		Benennung	Abm./Bemerk. Dimen./Remarks	Stück Pieces	Denomination
450	6090 140 01 47	110 597	Zsb. Verlängerungsrohr	A50 bis FG. Nr. ca. 411 00550, Im Ersatzfall Teile 488 - 492 verwenden.	1	Extension pipe ass. A50 up to chassis No. 411 00550. For replacement parts 488 - 492.
451	6090 140 01 06	110 595	Zsb. Auspuff		1	Exhaust ass.
452	DIN934M8	011 579	Sechskantmutter		4	Hexagon nut
453	DIN137B8	010 063	Federscheibe		4	Lock washer
454	VD3 142 80 05	109 829	Flansch	79 x 79 x 6,5	1	Flange
455	504 142 00 80	114 231	Dichtung	76 x 76 x 2	1	Gasket
456	DIN835M8x18	011 012	Stiftschraube		4	Stud
457	DIN934M8	011 579	Sechskantmutter		6	Hexagon nut
458	DIN137B8	010 063	Federscheibe		6	Lock washer
459	6001 142 03 52	111 622	Auslaßkrümmer		1	Outlet elbow
460	025 800		Flanschdichtung (92 x 47 x 1)	Ersetzt Nr. 000 025 80 78 (91 x 47 x 2,5 nur satzweise austauschbar)	3	Flange gasket (replacing No. 000 025 80 78 - replace by kit)
	5234-9		ZSB. AUSPUFF VOLLST. SENKRECHTER ANBAU (best. aus Teilen 454, 461 - 464	Sonderzubehör Specialequipm.	1	CPL. EXHAUST KIT MOUNTED UPRIGHT (cons. of parts 454, 461 - 464)
461	6090 140 02 06	110 596	Zsb. Auspuff		1	Exhaust ass.
462	6090 142 07 35	110 610	Rohr		1	Tube
463	DIN933M8x25	011 514	8.8 Sechskantschraube		1	Hexagon screw
464	DIN439M8	011 579	Sechskantmutter		1	Hexagon nut
465	6001 142 01 60	111 669	Verschlußschraube	M55 x 1,5	1	Sealing screw
466	39 000 40 391-MA		Staubentleerventil	M. u. H. Teil	1	Dust relief valve
467	45 114 17 951-MA		Boden vollst.	M. u. H. Teil	1	End plate ass.
468	01 691 08 000-MA		Bundmutter M8	M. u. H. Teil	1	Collar nut
469	000 025 14 52	020 606	Filterpatrone	M. u. H. Teil C13 114/4	1	Filter insert
470	45 114 06 129-MA		Leitapparat	M. u. H. Teil	1	Air deflector
471	B50 025 8082	111 610	Filterunterlage	40 x 114 x 5	3	Base
472	000 020 50 01	020 891	ZSB. KOMBINATIONS-LUFTFILTER KPL. (mit Teilen 466-470, 473)	M. u. H. Nr. 45 114 92 314	1	DRY AIR CLEANER ASS. (wit parts 466-470, 473)
473	23 005 31 171-MA		Filzscheibe	M. u. H. Teil	1	Felt washer
474	000 181 81 65	020 900	Elektr. Wartungs-schalter	E. Nr. 000 181 80 65	1	Signal switch
475	000 970 65 67	010 928	Spannschelle	S65/12	1	Clamp
476	6001 025 03 81	111 609	Formstück (307 lang)	Für Saugmotor	1	Elbow (for suction engine)
	6001 025 04 81	110 070	Formstück (433 lang)	Für Turbomotor	1	Elbow (for turbo engine)
477	000 995 64 66	015 170	Schnellverschluß-Schelle	SVS205	1	Fastening clamp
478	000 995 66 66	015 172	Spannschelle	Ø60-82	1	Clamp
479	6001 025 01 81	114 946	Gummiformstück		1	Elbow
480	000 995 66 66	015 172	Spannschelle	Ø60-82	1	Clamp
481	000 181 01 11	020 897	Glühkerze	Beru 184G	1	Glower plug
482	6001 025 03 05	111 606	Ansaugkrümmer		1	Intake elbow
483	000 025 01 78	020 894	Flanschdichtung	47 x 91 x 1	3	Flange gasket
484	DIN137B8	010 063	Federscheibe		6	Lock washer
485	DIN934M8	017 579	Sechskantmutter		6	Hexagon nut
486	DIN7603A10x14CU	010 387	Flachdichtung	Bis	1	Sealing ring
487	6090 140 01 78	110 600	Wetterschutzdeckel kpl.	Sonderzubehör	1	Cover for exhaust
488	6090 142 01 47	110 611	Verlängerungsrohr	A 50 ab FG. Nr. ca. 411 00551.	1	Extension pipe A 50 from chassis No. 411 00551.
489	000 990 51 66	022 455	Rohrschelle		1	Clamp
490	DIN933M8x30	011 518	8,8 Sechskantschraube		1	Hexagon screw
491	DIN125-8,4	010 044	Scheibe		2	Washer
492	DIN934M8	011 579	Sechskantmutter		1	Hexagon nut
493	025 148		Hinweisschild (Dauergefrierschutz bis −30° C)	Ersetzt 000 001 05 59 −20° C	1	Instruction plate (permanent anti-freeze agent o −30° C - Replacing 000 001 05 59 −20° C)

FRANK-MOTOR
ORGER

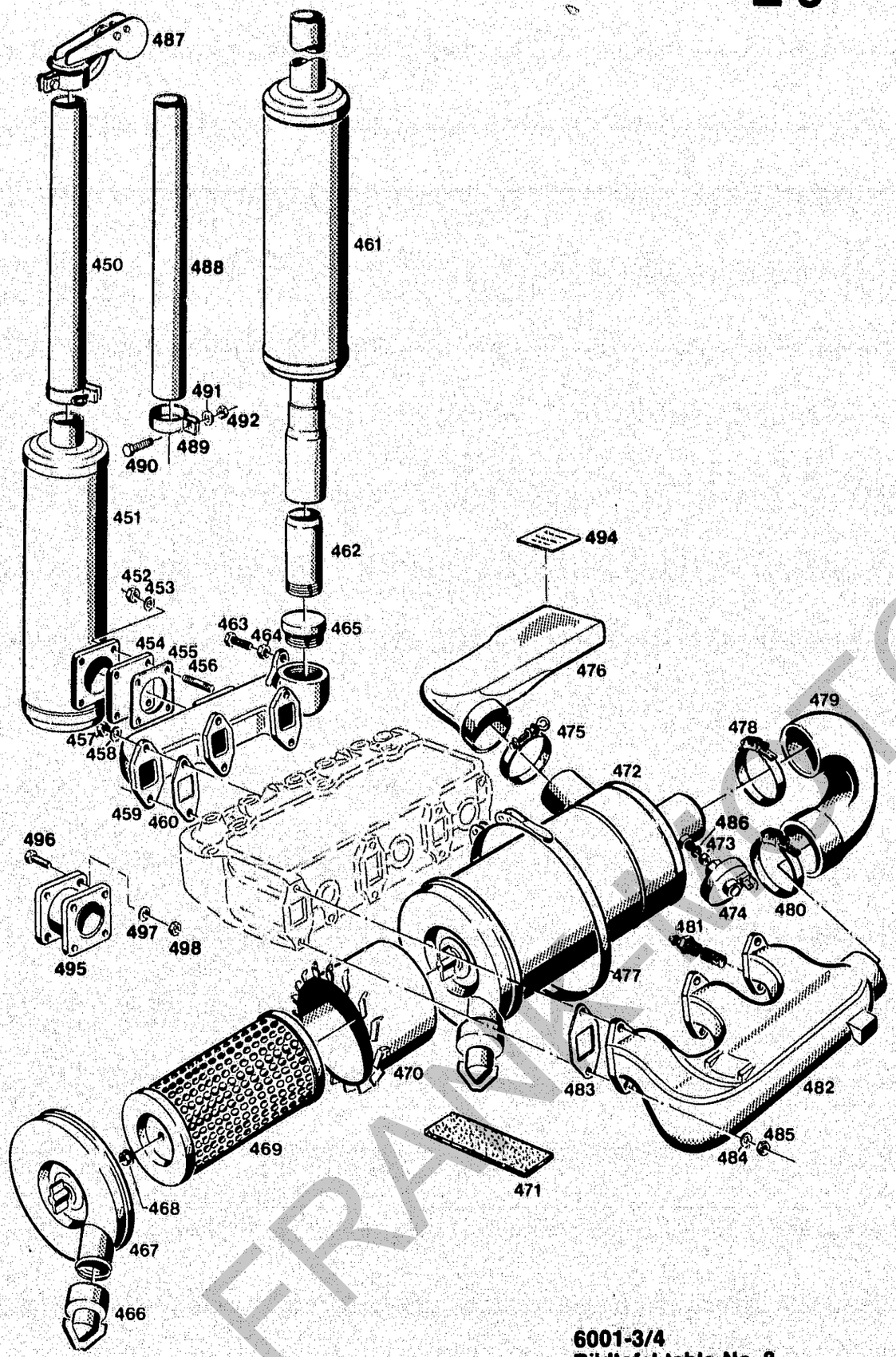

6001-3/4
Bildtafel-table-No. 8

TYPE 6001-3/4
BILDTAFEL NR. 8
LUFTFILTER, AUSPUFF

TYPE 6001-3/4
TABLE NO. 8
AIR FILTER, EXHAUST

Bild-Nr., Ill. No.	Bestell-Nr. Part No.		Benennung	Abm./Bemerk. Dimen./Remarks	Stück Pieces	Denomination
495	121 333		Zsb. Flansch		1	Flange ass.
496	DIN933M8x25	011 514	8.8 Sechskantschraube		4	Hexagon screw
497	DIN137B8	010 063	Federscheibe		4	Lock washer
498	DIN934M8	011 579	Sechskantmutter		4	Hexagon nut

FRANK-MOTORGERAETE

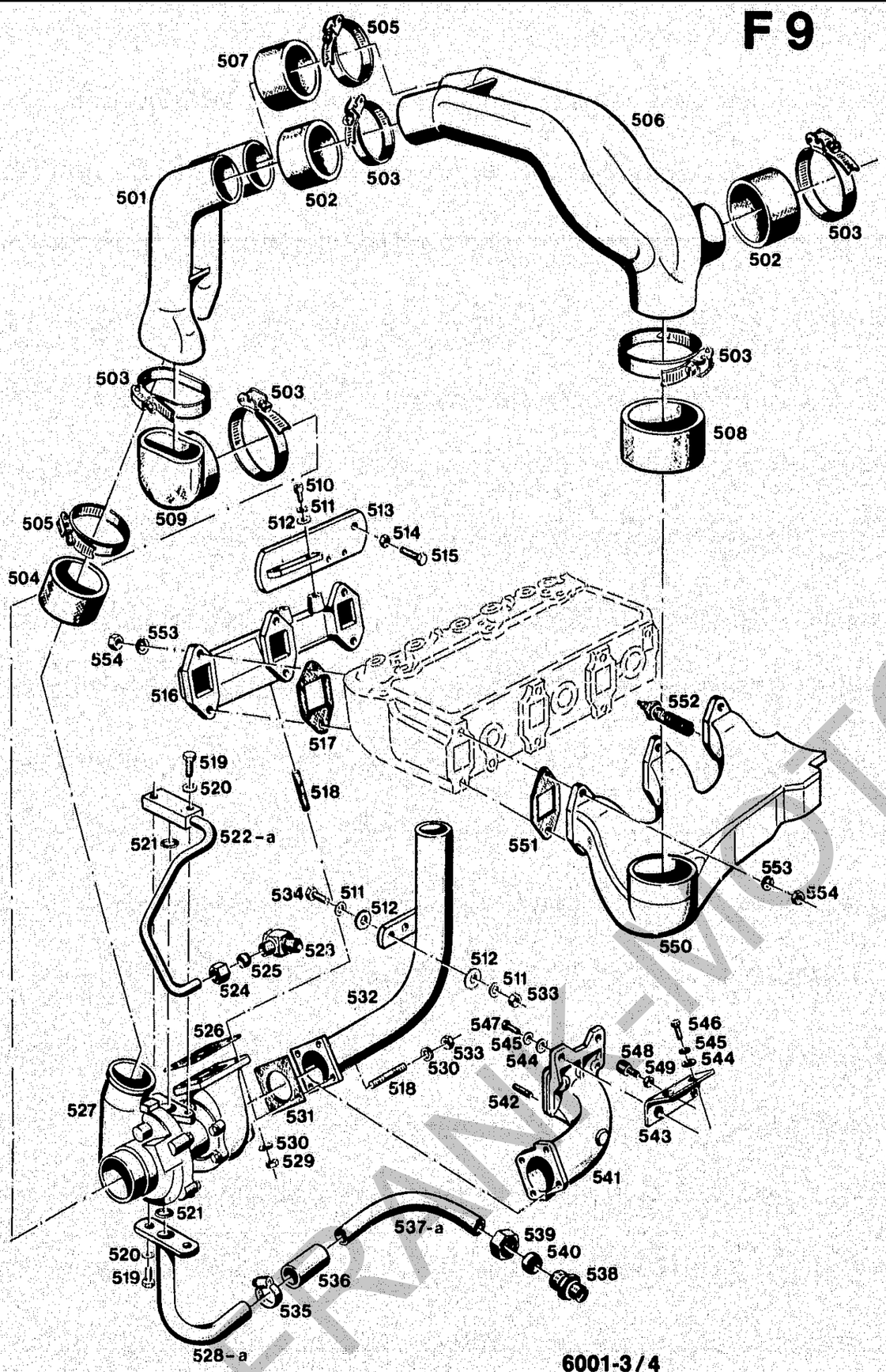

6001-3/4
Bildtafel-table-No. 9

TYPE 6001-3/4
BILDTAFEL NR. 9
TURBOLADER

TYPE 6001-3/4
TABLE NO. 9
TURBOCHARGER

Bild-Nr. / Ill. No.	Bestell-Nr. / Part No.		Benennung	Abm./Bemerk. / Dimen./Remarks	Stück / Pieces	Denomination
501	6001 025 05 05	110 066	Ansaugrohr kurz		1	Induction pipe, short
502	6001 025 04 84	110 076	Schlauch	Ø60 x 5 x 50	2	Hose
503	000 995 66 66	015 172	Spannschelle	Ø62-82 / 12 br.	8	Tension clip
504	6001 025 02 84	110 074	Schlauch	Ø50 x 5 x 50	1	Hose
505	000 970 67 66	010 951	Spannschelle	Ø47-67 / 12 br.	4	Tension clip
506	6001 02506 05	110 067	Ansaugrohr lang		1	Induction pipe, long
507	6001 025 03 84	110 075	Schlauch	Ø55 x 5 x 50 lg.	1	Hose
508	6001 025 05 84	110 077	Schlauch	Ø70 x 5 x 40 lg.	1	Hose
509	6001 025 05 81	110 071	Gummiformstück		1	Rubber
510	DIN912M8x25	011 866	Zylinderschraube mit Innensechskant		2	Cylindrical screw w. interior socket
511	DIN137B8	010 063	Federscheibe		6	Lock washer
512	DIN9021A8,4	012 537	Scheibe		6	Shim
513	6001 140 01 31	110 084	Zsb. Halteschiene		1	Retaining rail ass.
514	DIN934M8	011 579	Sechskantmutter		1	Hexagon nut
515	DIN933M8x25	011 514	8.8 Sechskantschraube		1	Hexagon screw
516	6001 142 05 52	110 096	Auslaßkrümmer		1	Outlet elbow
517	025 800		Flanschdichtung (Weicheisen)	Ersetzt 000 025 80 78	3	Flange gasket
518	DIN939M8x25	011 609	Stiftschraube		8	Stud
519	DIN933M8x25	011 514	8.8 Sechskantschraube		4	Hexagon screw
520	DIN137B8	010 063	Federscheibe		4	Lock washer
521	000 997 60 29	012 687	Runddichtring	20 x 2,65	2	Sealing ring
522 *	6001 020 01 39	110 053	Zsb. Druckleitung	Bei Type 6001-4 von 6410 104 bis 6410 214 nicht austauschbar.	1	Pressure pipe ass. In type 6001-4 from 6410 104 to 6410 214. Not interchangeable.
522a *	6001 020 02 39	114 822	Zsb. Druckleitung	Bei Type 6001-4 ab 6410 215.	1	Pressure pipe ass In type 6001-4 from 6410 215.
523	000 990 18 90	015 864	Drosselfreie Winkel-schwenkverschraubung (mit den Teilen 524 und 525)		1	Throttle-free angle screw union (with parts 524 and 525)
524	000 990 31 56	022 530	Überwurfmutter	M16 x 1,5	1	Lock nut
525	000 990 31 57	022 532	Profilring	Ø10	1	Profile ring
526	6001 142 01 80	110 098	Dichtung		1	Gasket
527	6001 140 01 40	110 089	ZSB. ABGASTURBOLADER Bitte wenden Sie sich bei Reparaturen des Abgasturboladers an den nächsten Servicestützpunkt. (Siehe nachfolgende Aufstellung)		1	EXHAUST TURBO CHARGER COMPLETE
528 *	6001 020 01 42	110 054	Zsb. Rücklaufrohr	Ø18 x 1 Bei Type 6001-4 von 6410 104 bis 6410 214 nicht austauschbar.	1	Return flow pipe ass. In Type 6001-4 from No. 6410 104 up to No. 6410 214 - not interchangeable.
528a *	6001 020 02 42	114 821	Zsb. Rücklaufrohr	Ø18 x 1 Bei Type 6001-4 ab 6410 215.	1	Return flow pipe ass. In Type 6001-4 from No. 6410 215.
529	DIN980M M8	022 205	Sechskantmutter (selbstsichernd)		4	Hexagon nut (self-locking)
530	DIN137B8	010 063	Federscheibe		4	Lock washer
531	504 142 00 80	114 231	Dichtung		1	Gasket
532	6001 140 01 07	110 082	Zsb. Rohrbogen		1	Elbow ass.

* Bei Motoren 6001-4 (43 kW/59 PS) ab Motorennr. 6410 215 wurde der Abgasturbolader um 7° verdreht eingebaut. Bei Austausch des Turboladers müssen bei Motoren 6001-4 bis Motornr. 6410 214 die Teile 522a, 528a und 537a mit bestellt werden.

*In engines Type 6001-4 from No. 6410 215 the assembly position of the exhaust turbo charger has been turned by 7°. When replacing the turbo charger in engines type 6001-4 up to No. 6410 214 the parts 522a, 528a, and 537a must be additionally ordered.

FRANK-MOTOR

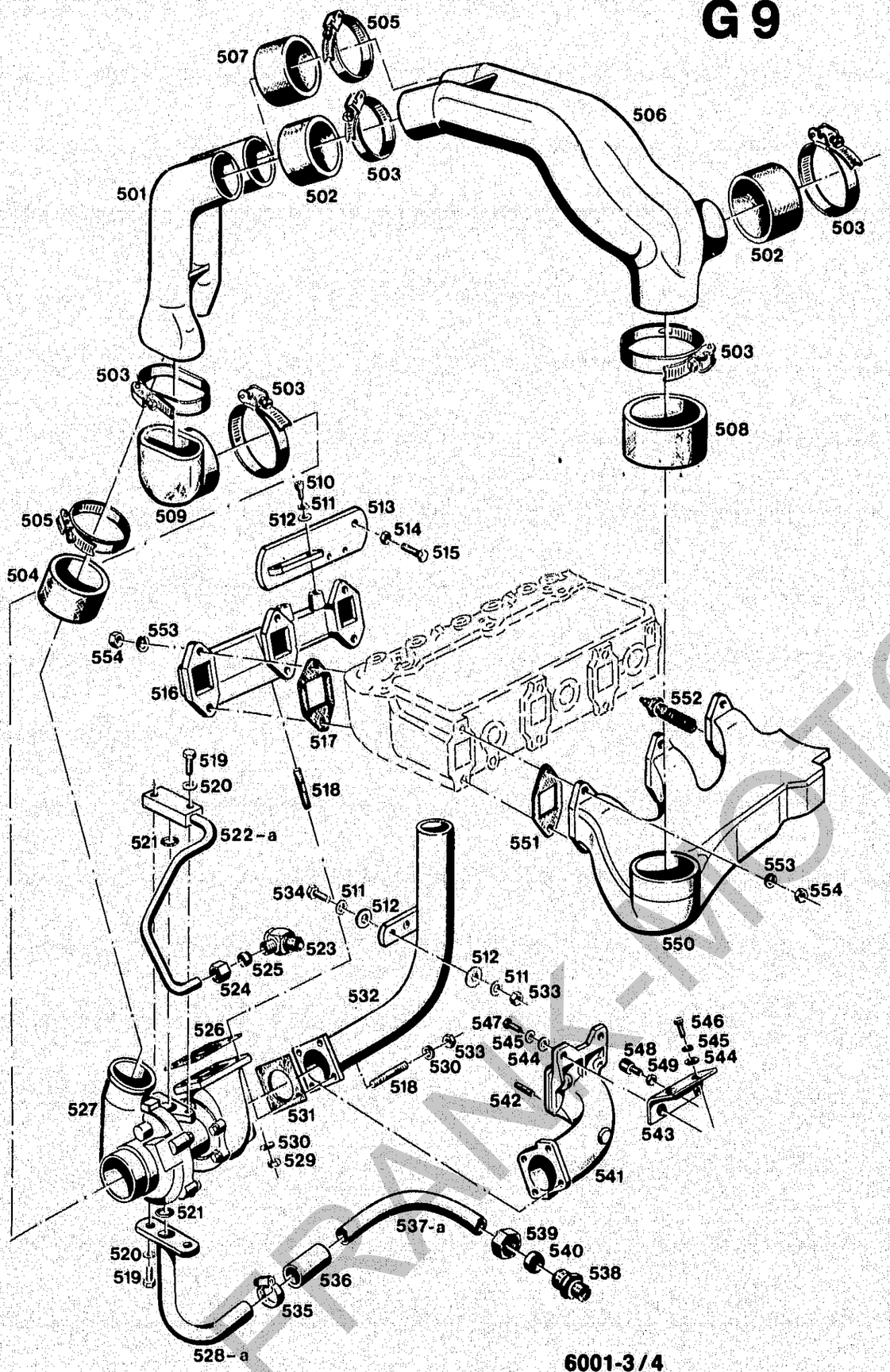

6001-3/4
Bildtafel-table-No. 9

TYPE 6001-3/4
BILDTAFEL NR. 9
TURBOLADER

TYPE 6001-3/4
TABLE NO. 9
TURBOCHARGER

Bild-Nr. / Ill. No.	Bestell-Nr. / Part No.		Benennung	Abm./Bemerk. / Dimen./Remarks	Stück / Pieces	Denomination
533	DIN934M8	011 579	Sechskantmutter		4	Hexagon nut
534	DIN933M8x30	011 518	8.8 Sechskantschraube		2	Hexagon screw
535	000 970 26 67	010 916	Schlauchschelle	f. Ø17-26	2	Hose socket
536	6001 025 01 84	110 073	Schlauch	18 x 3,5 x 50 lg.	1	Hose
537 *	6001 024 01 23	110 058	Rücklaufrohr	Bei Type 6001-4 von 6410 104 bis 6410 214 nicht austauschbar.	1	Return flow pipe In Type 6001-4 from No. 4610 104 to No. 6410 214. Not interchangeable.
537a *	6001 024 03 23	114 824	Rücklaufrohr (Ø 18 x 1,5)	Bei Type 6001-4 ab 6410 215	1	Return flow pipe In type 6001-4 from No. 6410 215
538	000 990 14 89	015 848	Gerade Einschraub-verschraubung (mit den Teilen 539 und 540)		1	Screw union straight comprising parts 539 and 540
539	000 990 30 56	022 529	Überwurfmutter	M26 x 1,5	1	Lock nut
540	000 990 30 57	022 531	Profilring	Ø18	1	Profile ring
541	6001 142 06 52	114 383	Auslaßkrümmer		1	Outlet elbow
542	DIN835M8x18	011 012	Stiftschraube		4	Stud
543	6001 140 02 31	114 381	Zsb. Haltewinkel		1	Retaining angle ass.
544	DIN9021A8,4	012 537	Scheibe		4	Shim
545	DIN137B8	010 063	Federscheibe		4	Lock washer
546	DIN933M8x25	011 514	Sechskantschraube		2	Hexagon screw
547	DIN933M8x20	011 167	Sechskantschraube		2	Hexagon screw
548	000 992 19 91	020 846	Anschlagpuffer	M8	1	Buffer
549	DIN439M8	010 092	Sechskantmutter flach		1	Hexagon nut, flat
550	6001 025 04 05	110 064	Ansaugkrümmer		1	Induction elbow
551	000 025 01 78	020 894	Flanschdichtung		3	Flange gasket
552	000 181 01 11	020 897	Glühkerze	Beru 0 102 024 402	1	Glow plug
553	DIN137B8	010 063	Federscheibe		12	Lock washer
554	DIN934M8	011 579	Sechskantmutter		12	Hexagon nut
	5234-89		MOTORVORWÄRMER (best. aus 1 Kabel mit Adapterstecker, sowie ein Zuleitungskabel für 220 V)	DEFA/Norwegen Ersetzt 5234-91 Ausf. Elkem. Reduzierstück Ø25 (123 299) mit Loctite 2 70 montieren.	1	ENGINE PREHEATER (cons. of 1 cable with adaptor plug and cable for 220 V. Make DEFA/Norway. Replacing 5234-91.
	5234-98		MOTORVORWÄRMER (best. aus 1 Anschlußkabel 2,5 m mit US-Stecker, 1 Panzerkabel 1 Blockwärmer 120 V, 500 W)	DEFA/Norwegen Ersetzt 5234-92 Ausf. Elkem. Reduzierstück Ø25 (123 299) mit Loctite 270 montieren.	1	ENGINE PREHEATER (cons. of 1 cable 2,5 m long with US plug, 1 armoured cable and 1 block heater 120 V - 500 W)
	6001 190 03 85	121 288	DICHTUNGSSATZ MOTOR (best. aus allen Dichtungen des Motors und Radialdichtungen)		1	COMPLETE SET OF GASKETS (cons. of all engine gaskets incl. oil seals)

* Bei Motoren 6001-4 (43 kW/59 PS) ab Motorennr. 6410 215 wurde der Abgasturbolader um 7° verdreht eingebaut. Bei Austausch des Turboladers müssen bei Motoren 6001-4 bis Motornr. 6410 214 die Teile 522a, 528a und 537a mit bestellt werden.

* In engines Type 6001-4 from No. 6410 215 assembly position of the exhaust turbo charger has been turned by 7°. When replacing the turbo charger in engines type 6001-4 up to No. 6410 214 the parts 522, 528a and 537a must be additionaly ordered.

FRANK-MOTOR

Servicestützpunkte für KKK Turbolader in der Bundesrepublik Deutschland

Reparaturen und Ersatzteile für Turbolader nur bei folgenden KKK Servicestellen:

Iastram-Werke GmbH & Co. KG Service-Betrieb Hamburg Billwerder Neuer Deich 230 2000 Hamburg 28	Tel. 040 / 78 19 36 FS 02 - 17 882 Jamot d
Der Iastram Service ist eine Abteilung der Iastram-Werke GmbH KG 2050 Hamburg 80	Tel. 040 / 7 21 80 61 FS 02 - 17 882 jamot d
Struck Turbotechnik GmbH Ernestinestraße 115 4300 Essen 1	Tel. 02 01 / 29 26 29 FS 857 895 struk d
Eugen Trost GmbH & Co. (Stammhaus) Waiblinger Straße 53 7000 Stuttgart 50 (Bad Cannstatt)	Tel. 07 11 / 50 65-1 FS 07 254 692-694
Eugen Trost GmbH & Co. Niederlassung Frankfurt Lärchenstraße 99 6230 Frankfurt-Griesheim 80	Tel. 06 11 / 39 90 51-58 FS 0 414 747 und 0 416 333
Eugen Trost GmbH & Co. Niederlassung Kassel Miramstraße 68 3500 Kassel-Be	Tel. 05 61 / 5 09 46-49 FS 099 865
Eugen Trost GmbH & Co. Niederlassung Mannheim Morchfeldstraße 63 6800 Mannheim 24 (Neckarau)	Tel. 06 21 / 85 10 86 85 10 80 FS 0 462 370
Eugen Trost GmbH & Co. Niederlassung Nürnberg Sigmundstraße 163 8500 Nürnberg 2	Tel. 09 11 / 6 56 96-99 FS 0 622 854
Eugen Trost GmbH & Co. Niederlassung Villingen Industriegebiet Eschle Mühlenstraße 17/1 7730 Villingen-Schwenningen 1	Tel. 0 77 21 / 2 60 81-84 FS 0 792 506
Erich Bonn GmbH Mainzerstraße 269 6600 Saarbrücken 3	Tel. 06 81 / 6 80 35 6 61 61 FS 04 428 959

THE TURBO CHARGER CAN BE ONLY REPAIRED BY ACCREDITED SERVICE STATIONS.

PLEASE ASK HOLDER FOR ADDRESSENS IN YOUR VICINITY.

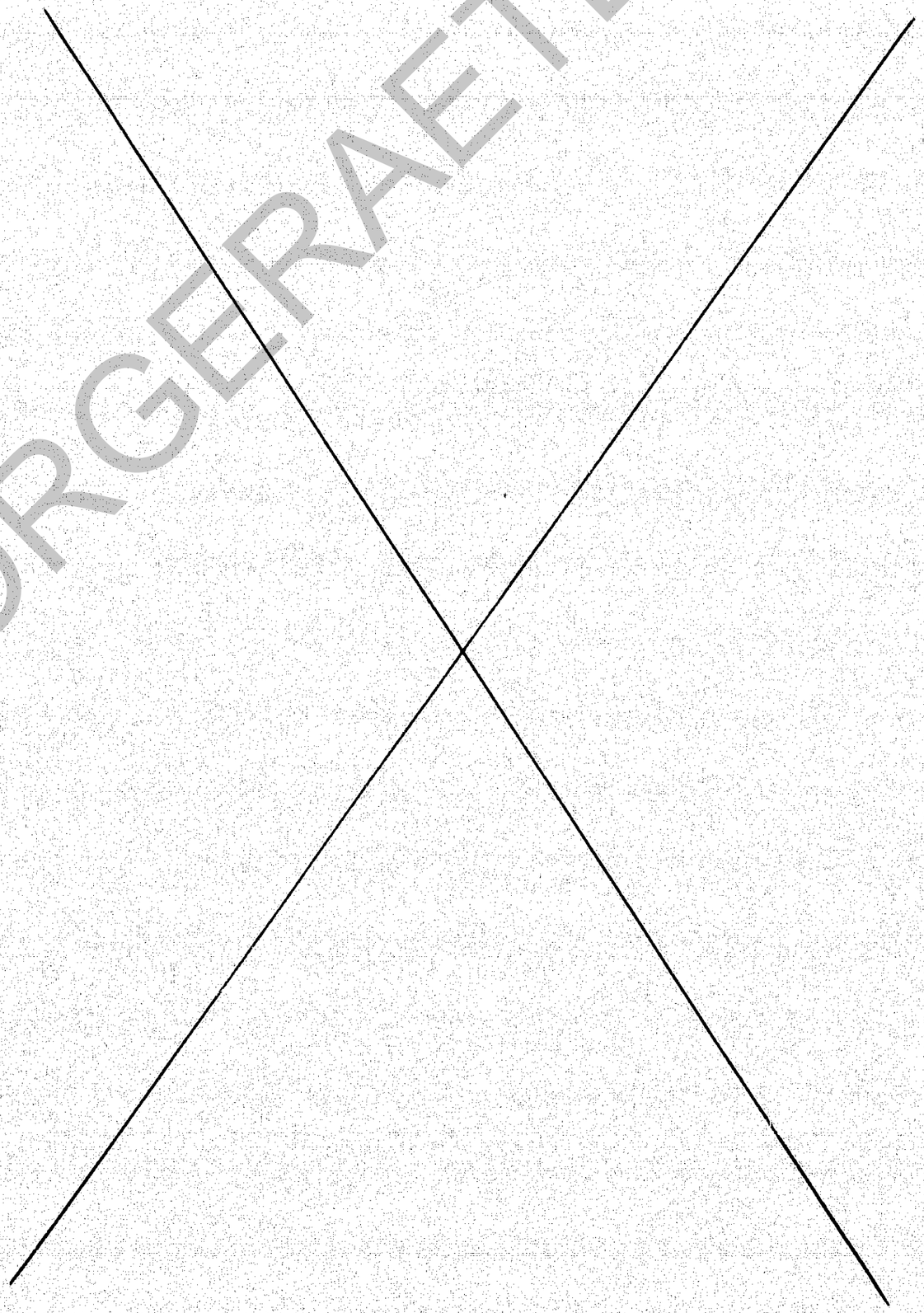

FRANK-MOTORGERAETE

Aufbauten vorn Armaturen

Spaltenverzeichnis

		Zeile/ Spalte
Tafel 10	Haube vorn, Scheinwerfer	B 11-C 12
Tafel 11	Haube, Haubenseitenteil	D 11-F 12
Tafel 12	Kraftstofftank	G 11-H 12
Tafel 13	Batterie, Tragrahmen	I 11-J 12
Tafel 14	Lenkungsträger, Seilzüge	K 11-C 14

Front components, instruments

Column contents

		Line/ columns
Table No. 10	Radiator surround, headlights	B 11-C 12
Table No. 11	Bonnet, bonnet lateral parts	D 11-F 12
Table No. 12	Fuel tank	G 11-H 12
Table No. 13	Battery, carrier frame	I 11-J 12
Table No. 14	Steering support, bowden cables	K 11-C 14

FRANK-MOTORGERÄTE

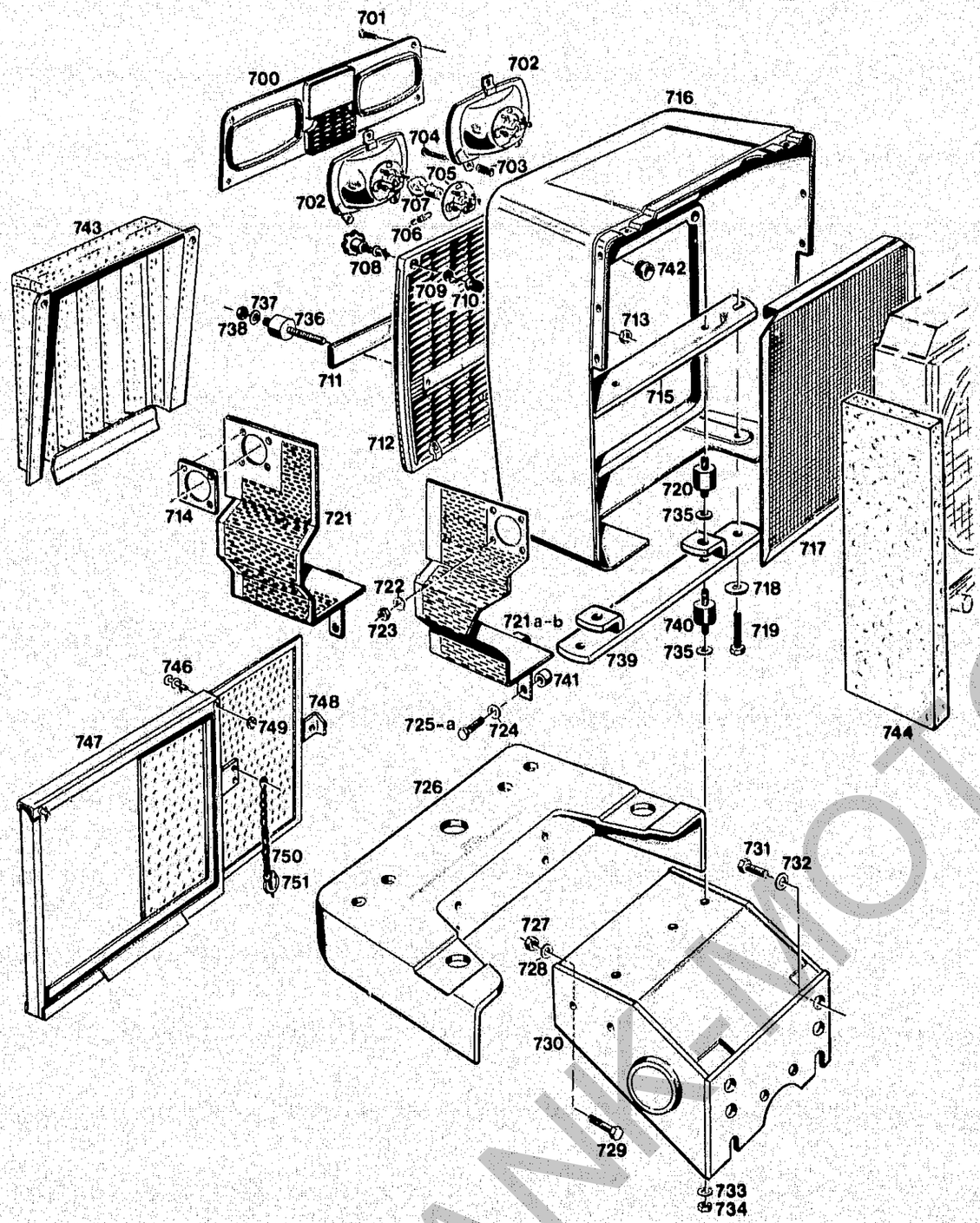

Bildtafel – table – No. 10

FRANKEMOTO

BILDTAFEL NR. 10
HAUBE VORN, SCHEINWERFER

TABLE NO. 10
RADIATOR SURROUND, HEAD LIGHTS

Bild-Nr. / Ill. No.	Bestell-Nr. / Part No.		Benennung	Abm./Bemerk. / Dimen./Remarks	Stück / Pieces A40	Stück / Pieces A50	Denmonation
700	6080 182 01 37	112 599	Scheinwerferblende	128 x 450 x 15	1	1	Headlamp shield
701	000 990 42 29	022 992	Linsenschraube	Ersetzt DIN7985M4x20	6	6	Lenthead screw
702	6060 180 01 62	112 526	ZSB. SCHEINWERFER-EINSATZ (mit Teilen 705, 706)	H.1SB 003 505-007	2	2	HEADLIGHTS UNIT ASS. (w. parts 705, 706)
703	000 992 36 02	015 523	Druckfeder	Ø8,2 x 19,7 x 0,9	4	4	Pressure spring
704	DIN7985M4x25	010 456	Linsenschraube		6	6	Lentic. screw
705	9FF 066 070-001		Fassung	Hella Nr.	2	2	Lamp socket
706	9KD 065 353-00		Zugfeder	Hella Nr.	2	2	Draw spring
707	DIN72601-12V35WB	012 033	Glühlampe Form B		2	2	Bulb
708	000 994 03 01	020 849	Verschlußzapfen	Ersetzt 000 994 02 01	2	2	Trunnion
709	000 994 02 03	020 851	Haltescheibe		2	2	Retaining plate
710	000 994 02 02	020 850	Haltenocken		2	2	Retaining cam
711	000 004 18 01	019 416	Namenszug	36 x 180 x 4,5	1	1	Holder Name
712	6080 164 01 28	112 570	Ziergitter	379 x 463 x 15	1	1	Trim grill
713	000 990 66 50	020 841	Sechskantmutter	SW 16	2	2	Hex. nut
714	504 142 00 80	114 231	Dichtung	76 x 76 x 2	2	1	Gasket
715	6045 164 01 78	110 330	Kühlerauflage für A50	50 x 10 x 420	–	1	Radiator base A50
716	6080 164 01 31	117 664	Hauben-Vorderteil		1	1	Radiator surround
717	6080 164 02 28	112 571	Gitter	Sonderzubehör	1	1	Grill
718	000 991 58 47	016 503	Scheibe	Ø9 x 40 x 5	4	4	Shim
719	DIN933M8x40	011 521	8.8 Sechskantschraube		2	2	Hex. screw
720	000 992 16 91	014 824	Schwingmetall für A50	Ø30 x 30	–	2	Buffer A50
721	6080 160 02 42	112 545	Zsb. Keilriemenschutz A40	A40 bis FG. Nr. 410 00975 A50 bis FG. Nr. 411 00975 Teile 725a und 741 mitliefern.	1	–	V-belt guard ass. A40 (up to chassis No. A40 No. 410 00975 A50 No. 411 00975 in connection w. parts Nos. 725a and 741)
721a	6080 160 03 42	112 546	Zsb. Keilriemenschutz A50	Für Saug-Motor	–	1	V-belt guard ass. A50 (for suction engine)
721b	6080 160 04 42	112 547	Zsb. Keilriemenschutz A50	Für Turbo-Motor	–	1	V-belt quard ass. A50 (for Turbo engine)
722	DIN137B8	010 063	Federscheibe		1	1	Lock washer
723	DIN934M8	011 579	Sechskantmutter		1	1	Hex. nut
724	DIN137B12	010 065	Federscheibe		1	1	Lock washer
725	DIN933M12x20	011 537	8.8 Sechskantschraube	A40 bis FG. Nr. 410 00450 A50 bis FG. Nr. 411 00975	1	1	Hex. screw A40 up to chassis No. 410 00450 - A50 up to chassis No. 411 00975
725a	DIN933M12x40	011 544	8.8 Sechskantschraube	A40 ab FG. Nr. 410 00451 A50 ab FG. Nr. 411 00976	1	1	Hexagon screw A40 from chassis No. 410 00451 - A50 from No. 411 00976
726	R6045 064 01 10	110 286	Zugmaul vorn	GGG ca. ab Jan. 85	1	1	Front hitch
727	DIN934M12	011 590	Sechskantmutter	Ersetzt M10 ca. ab Mitte 83	4	4	Hexagon nut (replacing M10 from appr. mid 1983)
728	DIN137B12	010 065	Federscheibe	Ersetzt B10 ca. ab Mitte 83	4	4	Lock washer (replacing B10 from appr. mid 1983)
729	DIN933M12x40	011 544	8.8 Sechskantschraube	Ersetzt M10x40 ca. ab Mitte 83	4	4	Hexagon screw (replacing M10x40 from appr. mid 1983)
730	6045 060 01 48	110 262	Zsb. Lagerbock		1	1	Mounting bracket ass.
731	DIN933M16x35	011 560	8.8 Sechskantschraube		6	6	Hex. screw
732	DIN137B16	010 067	Federscheibe		6	6	Lock washer
733	DIN137B8	010 063	Federscheibe		4	2	Lock washer
434	DIN934M8	011 579	Sechskantmutter		4	2	Hex. nut
735	DIN125A8,4	010 044	Scheibe		n.Bed.		Shim

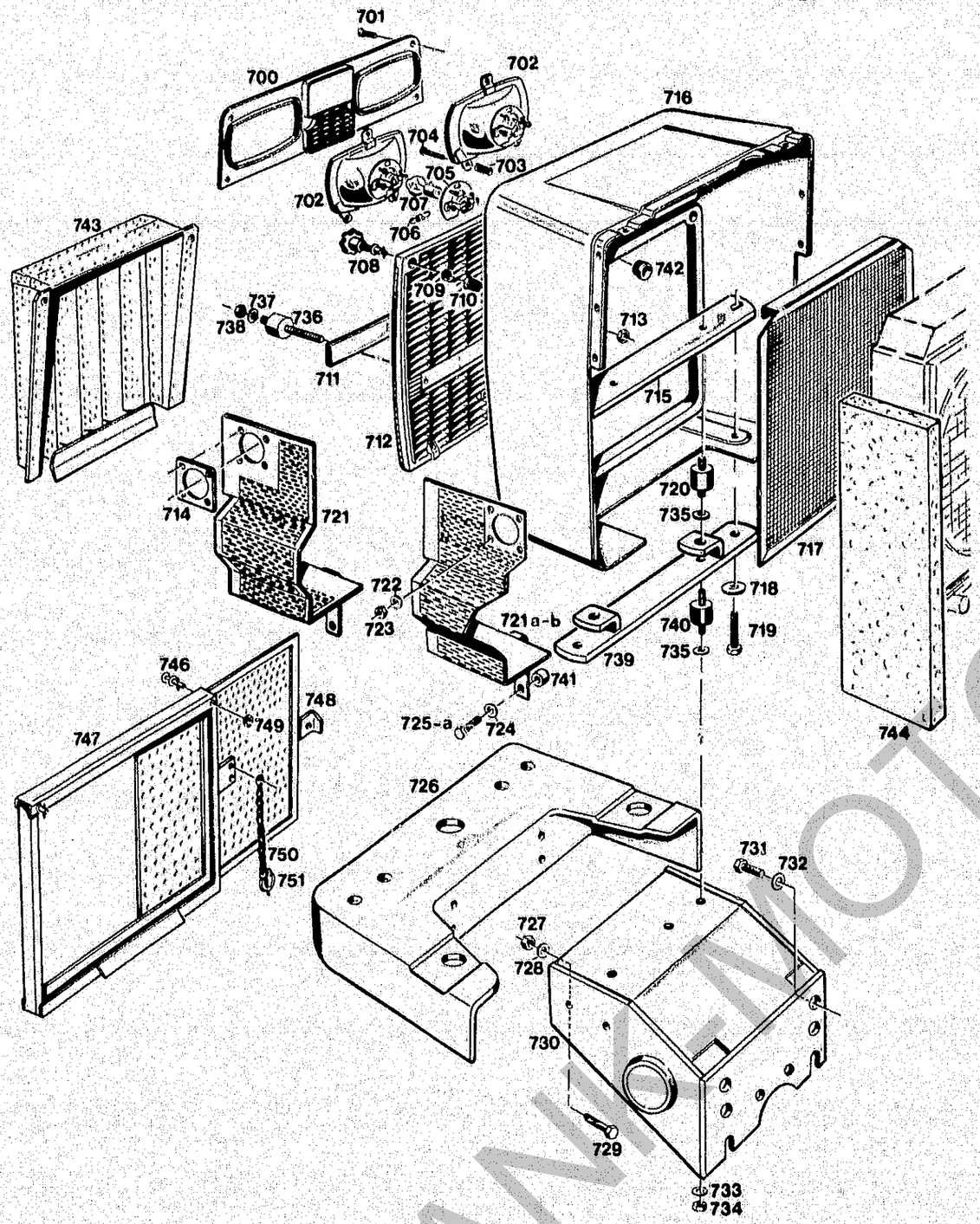

Bildtafel – table – No. 10

BILDTAFEL NR. 10
HAUBE VORN, SCHEINWERFER

TABLE NO. 10
RADIATOR SURROUND, HEAD LIGHTS

Bild-Nr. Ill. No.	Bestell-Nr. Part No.		Benennung	Abm./Bemerk. Dimen./Remarks	Stück Pieces A40	Stück Pieces A50	Denomination
736	000 992 15 91	020 844	Schwingmetall-Puffer	Ø25, M6	2	2	Shock absorber
737	DIN137B6	011 742	Federscheibe		4	4	Lock washer
738	DIN934M6	011 577	Sechskantmutter		4	4	Hexagon nut
739	6045 030 01 20	110 252	Zsb. Kühlerauflage für A40		1	–	Radiator base ass. A40
740	000 992 11 91	014 820	Schwingmetall für A40	Ø30 x 30	4	–	Shock absorber A40
741	000 994 01 26	014 294	Distanzrohr (Ø25 x 5 x 20)	A40 ab FG. Nr. . . . A50 ab FG. Nr. . . .	1	1	Spacer tube A40 from chassis No. . . . A50 from chassis No. . . .
742	000 997 12 14	014 775	Gummitülle	7 x Ø15 x 12	2	2	Rubber socket
	117 680		Zsb. Kühlergrill vollst. (best. aus Teilen 708-710 und 743)	Sonderzubehör bei Maschinen, die ohne Frontschutz gefahren werden, bei extremen Staubanfall.	1	1	Radiator grill compl. (cons. of parts 708 to 710 and 743) (Special equipment for machines without radiator guard working under dusty conditions)
743	117 614		Kühlergrill		1	1	Radiator grill
744	000 164 51 87	022 395	Schaumstoffplatte	500 x 140 x 40 Ab FG. Nr. . . .	–	2	Foam rubber plate (from chassis No. . . .)
	118 649		ZSB. SCHMUTZ-GITTER VOLLST. (best. aus Teilen 746 - 751)	Zubehör	1	1	DUST PROTECTION GRILL COMPLETE (cons. of parts 746 - 751)
746	023 724		Verschlußzapfen		2	2	Sealing plug
747	118 650		Zsb. Rahmen		1	1	Frame ass.
748	118 658		Zsb. Schmutzgitter		1	1	Dust protection grill
749	020 851		Haltescheibe		2	2	Retaining rail
750	000 990 02 04	016 613	Zsb. Knotenkette		1	1	Chain ass.
751	DIN11023-5	010 467	Klappstecker		1	1	Dowel pin

FRANK MOTOR
NACHDRUCK VERBOTEN

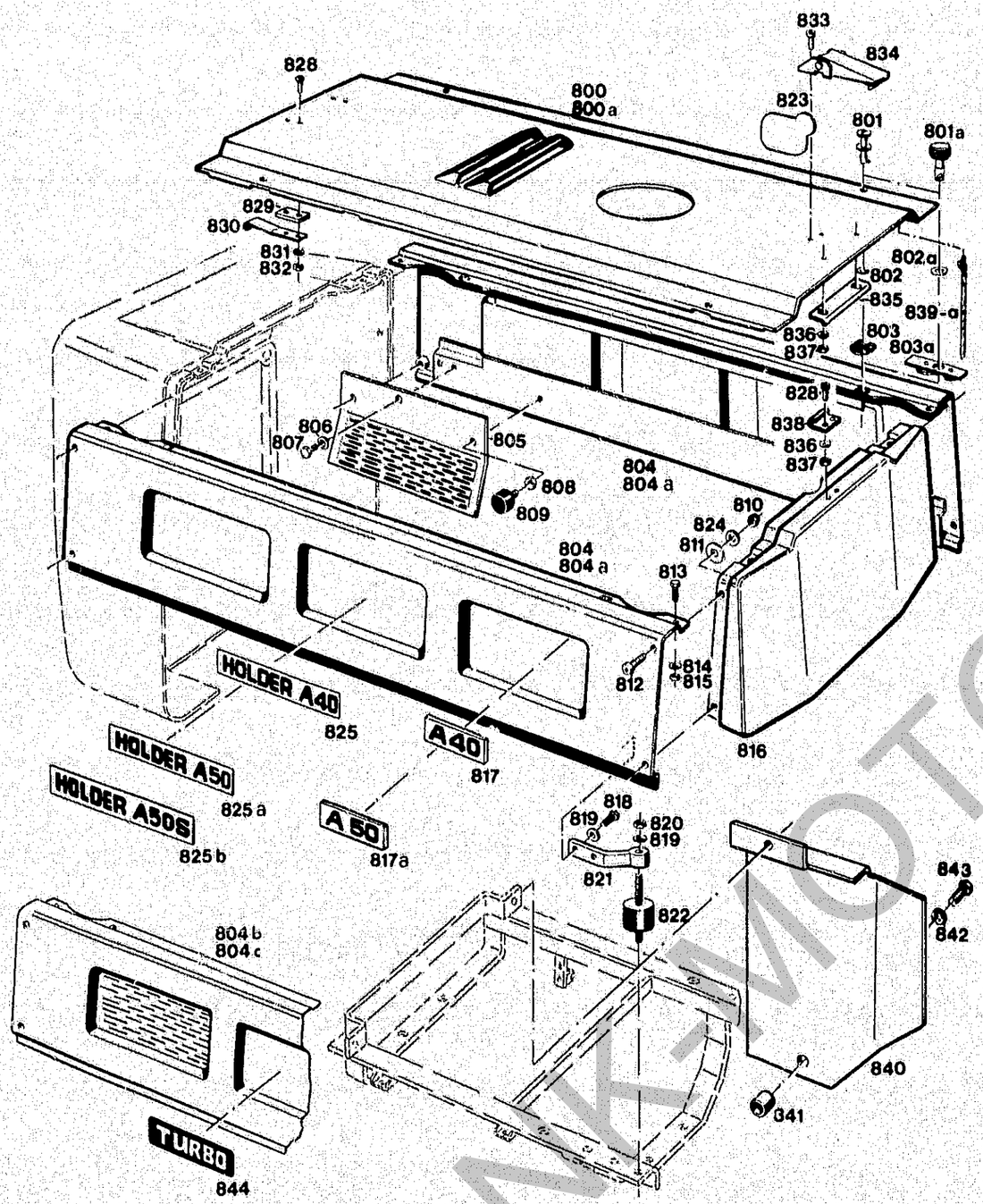

Bildtafel-table-No. 11

BILDTAFEL NR. 11
HAUBE, HAUBENSEITENTEILE

TABLE NO. 11
BONNET LATERAL PARTS

Bild-Nr. / Ill. No.	Bestell-Nr. / Part No.		Benennung	Abm./Bemerk. / Dimen./Remarks	Stück / Pieces A40	Stück / Pieces A50	Denomination
800 *	6080 164 03 03	112 562	Hauben-Deckel A40 (1028 lang)	Beim Anbau Auspuff durch die Haube Aussparung 65 mm aussägen.	1	–	Bonnet cover A40 (1028 long) (When assembling the bonnet make a recess of 65 mm)
	6080 164 06 03	115 349	Hauben-Deckel A40 (1028 lang mit Ausschnitt für Auspuff)		1	–	Bonnet cover A40 (1028 long with recess for exhaust)
800a *	6080 164 02 03	112 560	Hauben-Deckel A50 (1165 lang)	Beim Anbau Auspuff durch die Haube Aussparung 65 mm aussägen.	–	1	Bonnet cover A50 (1165 long) (When assembling the exhaust through the bonnet make a recess of 65 mm)
	6080 164 04 03	112 564	Hauben-Deckel A50 (1165 lang mit Ausschnitt für Auspuff)		–	1	Bonnet cover A50 (1165 long with recess for exhaust)
801 *	000 994 01 01	015 397	Verschlußzapfen	A40 bis FG. Nr. 410 00200 A50 bis FG Nr. 411 00250	4	4	Trunnion, up to A40 No. 410 00200 A50 No. 411 00250
801a *	000 994 04 01	015 399	Verschlußzapfen	A40 FG. Nr. 410 00201-410 00550. A50 FG. Nr. 411 00251-411 00975.	4	4	Trunnion, from A40 No. 410 00201 - 410 00550, A50 No. 411 00251 - 411 00975
802 *	000 994 01 03	015 401	Haltescheibe	A40 bis FG. Nr. 410 00200 A50 bis FG. Nr. 411 00250	4	4	Retaining plate, up to A40 No. 410 00200, A50 No. 411 00250
802a *	000 994 04 58	014 332	Schnellbefestiger (Ø 5,5 x Ø 15 x 1,5)	Ersetzt Hülse 000 994 01 05. A40 bis FG. Nr. 410 00550. A50 bis FG. Nr. 411 00975	4	4	Instant retainer (replacing sleeve 000 994 01 05) A40 up to No. 410 00550 A50 up to No. 411 00975
803 *	000 994 01 02	015 400	Haltenocken	A40 bis FG. Nr. 410 00200 A50 bis FG. Nr. 411 00250	4	4	Retaining cam, up to A40 No. 410 00200, A50 No. 411 00250.
803a *	000 994 01 04	015 403	Anschweißplatte	A40 FG. Nr. 410 00201-410 00550 A50 FG. Nr. 411 00251-411 00975.	4	4	Welding plate A40 No. 410 00201 to 410 00550 A50 No. 411 00251 to 411 00975
804 *	6080 160 04 69	112 552	Zsb. Hauben-Seitenteil A40 (1035 lg.)	2 Teile 803a sind nur eingeschweißt bei A40 FG. Nr. 410 00201-410 00550	2	–	Bonnet ass. laterial section (2 parts 803a only welded in A40 from No. 410 00201 to 410 00550)
804a *	6080 160 03 69	112 551	Zsb. Hauben-Seitenteil A50 (1170 lg.)	A50 FG. Nr. 411 00251-411 00975 Fußnote beachten!	–	2	Bonnet ass. lateral section (2 parts 803a only welded in A50 from No. 411 00251 to 411 00975) (Pay attention to footnote)

* Wir empfehlen im Ersatzfall bei A40 bis FG. Nr. 410 00550, A50 bis FG. Nr. 411 00975 den Umbau auf den neuen Haubenverschluß. Umbausatz Haubenverschluß Bestellnr. 6080 160 X1 82 (best. aus Teilen 828 - 839).

* In case of A40 up to No. 410 00550, and A50 up to No. 411 00975 we recommend to modify, using the modification kit for the new bonnet fixture No. 6080 160 X1 82 (comprising parts 828 to 839).

FRANK-MOTOR
TORGERÄTE

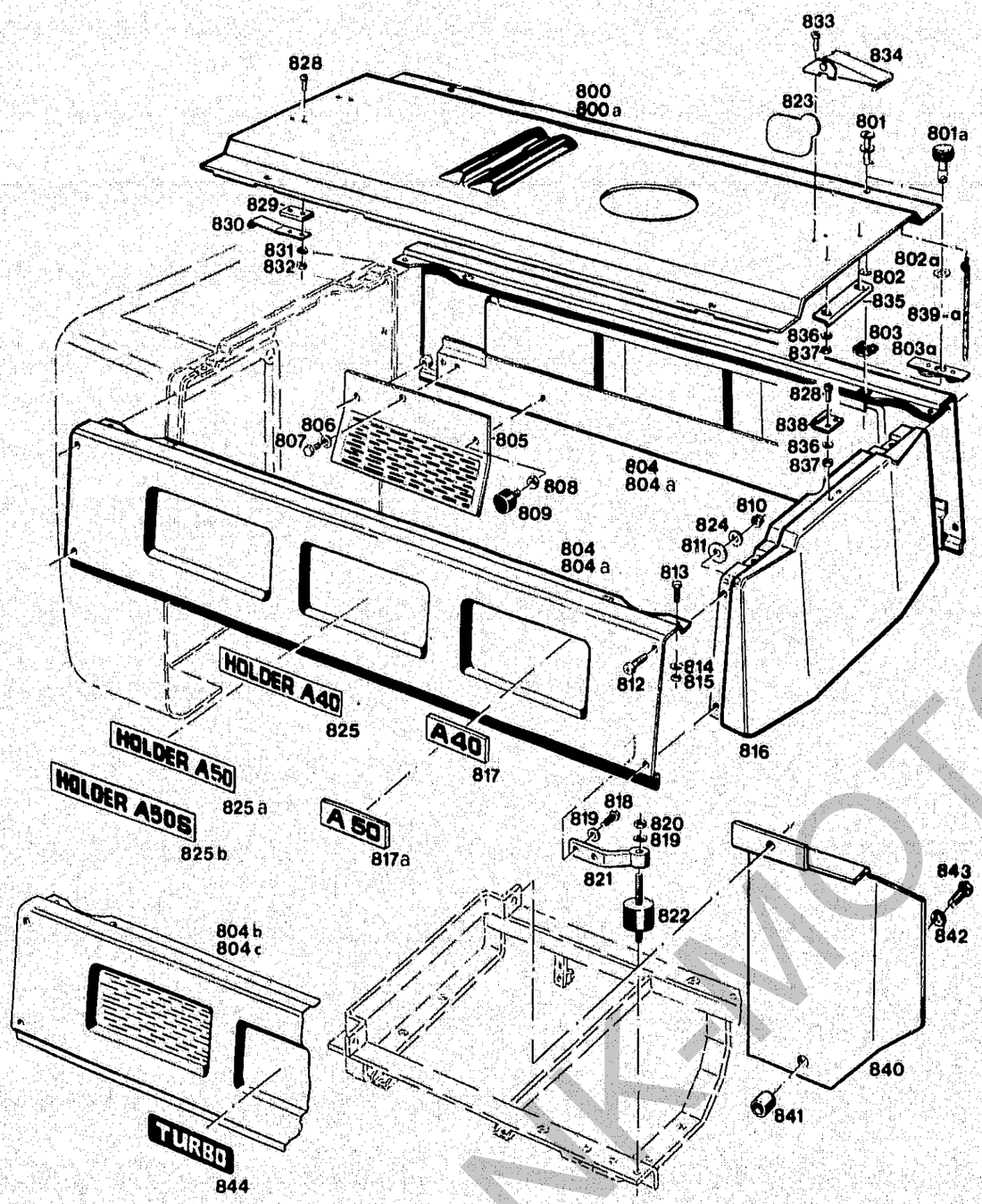

Bildtafel-table-No. 11

BILDTAFEL NR. 11
HAUBE, HAUBENSEITENTEILE

TABLE NO. 11
BONNET LATERAL PARTS

Bild-Nr. / Ill. No.	Bestell-Nr. / Part No.		Benennung	Abm./Bemerk. / Dimen./Remarks	Stück / Pieces A40	Stück / Pieces A50	Denomination
804b	6080 160 05 69	112 553	Zsb. Hauben-Seitenteil (links)	Nur für Turbo-Motor		– 1	Bonnet lateral parts (left), lateral parts only for Turbo engine 6001-4, 43 kW (59 PS)
804c	6080 160 06 69	112 554	Zsb. Hauben-Seitenteil (rechts)	6001-4 43 kW (59 PS)		– 1	Bonnet lateral parts (right), Lateral parts only for Turbo engine 6001-4, 43 kW (59 PS)
805	6080 166 02 26	112 584	Abdeckblech rechts	175 x 278 x 1,5	1	1	RH cover plate
806	DIN137B8	010 063	Federscheibe		1	1	Lock washer
807	DIN933M8x10	011 507	8.8 Sechskantschraube		1	1	Hex. screw
808	DIN439M8	010 092	Fl. Sechskantmutter		2	2	Hex. nut
809	000 992 19 91	020 846	Anschlagpuffer	Ø20, M8	2	2	Buffer
810	DIN985M8	011 935	Sechskantmutter		8	8	Hex. nut
811	000 991 09 40	015 671	Beilegescheibe (Ø9 x Ø30 x 3)	Ersetzt Nr. 000 991 57 41	8	8	Shim (replacing No. 000 991 57 41)
812	DIN7985M8x25	010 462	Linsenschraube		8	8	Lenthead screw
813	DIN933M6x12	022 303	8.8 Sechskantschraube		4	4	Hexagon screw
814	000 991 04 39	015 618	Scheibe	Ø6,4 x Ø15 x 1	4	4	Shim
815	DIN985M6	011 683	Sicherungsmutter	Ersetzt DIN 934	4	4	Lock nut (replacing DIN 934)
816	6080 164 01 03	112 558	Haube hinten		1	1	Rear bonnet
817	6090 004 03 01	108 879	Typenbezeichnung A40	bis FG. Nr. . . . Im Ersatzfall 825.	2	–	Type plate A40 (up to No. . . . .) For replacement use Ill.825
817a	6090 004 02 01	108 878	Typenbezeichnung A50	bis FG. Nr. . . . Im Ersatzfall 825a	–	2	Type plate A50 (up to No. . . .) For replacement use Ill. 825.
818	DIN933M8x10	011 507	8.8 Sechskantschraube		4	4	Hex. screw
819	DIN137B8	010 063	Federscheibe		6	6	Lock washer
820	DIN934M8	011 579	Sechskantmutter		2	2	Hex. nut
821	6080 160 01 21	112 541	Zsb. Haubenträger		2	2	Bonnet support ass.
822	000 992 18 91	020 845	Schwingmetall-Puffer	Ø30 x 25	2	2	Buffer
823	000 001 05 20	019 861	Hinweisschild (GS Zeichen B-J 262/J)	A 40 ab FG. Nr. 410 00 801 A50 ab FG. Nr. 411 01 001	1	1	Indicator plate (GS sign) (A 40 from chassis No. 410 00 801 A 50 from no. 411 01 001)
824	DIN125-8,4	010 044	Scheibe (hinten)	Entfällt ab . . .	4	4	Shim (rear) (omitted from . . .)
825	6090 004 04 01	108 880	Typenbezeichnung A40	Ab FG. Nr. . . .	2	–	Type plate A40 (from No. . . .)
825a	6090 004 05 01	108 881	Typenbezeichnung A50	Ab FG. Nr. . .	–	2	Type plate A50 (from No. . . .)
825b	6090 004 12 01	108 887	Typenbezeichnung A50S		–	1	Type plate A50S
828	DIN7985-M5x16	010 460	Linsenschraube		6	6	Lenthead screw
829	6080 164 01 67	112 579	Zwischenstück (30 x 5 x 15)		2	2	Spacer piece
830	000 992 18 32	020 843	Blattfeder (15 x 1,5 x 60)		2	2	Leaf spring
831	DIN137B5	010 061	Federscheibe	A40 ab FG. Nr. 410 00551 A50 ab FG. Nr. 411 00976	6	6	Lock washer
832	DIN934M5	011 576	Sechskantmutter		6	6	Hexagon nut
833	DIN7985M5x16	010 460	Linsenschraube		4	4	Lenthead screw
834	000 993 01 87	020 847	Spannverschluß		1	1	Clamping fixture
835	6080 164 01 52	112 578	Anschlag (25 x 100 x 2)		1	1	Limit stop
836	DIN137B5	010 061	Federscheibe		6	6	Lock washer
837	DIN934M5	011 576	Sechskantmutter		6	6	Hexagon nut

A40 from No.410 00551 A50 from No.411 00976

* Wir empfehlen im Ersatzfall bei A40 bis FG. Nr. 410 00550, A50 bis FG. Nr. 411 00975 den Umbau auf den neuen Haubenverschluß.
Umbausatz Haubenverschluß Bestellnr. 6080 160 X1 82 (best. aus Teilen 828 - 839).

* In caseof A40 up to No. 410 00550, and A 50 up to'No. 411 00975 we recommend to modify, using the modification kit for the new bonnet fixture No. 6080 160 X1 82 (comprising parts 828 to 839).

FRANKMOTOR GRAET

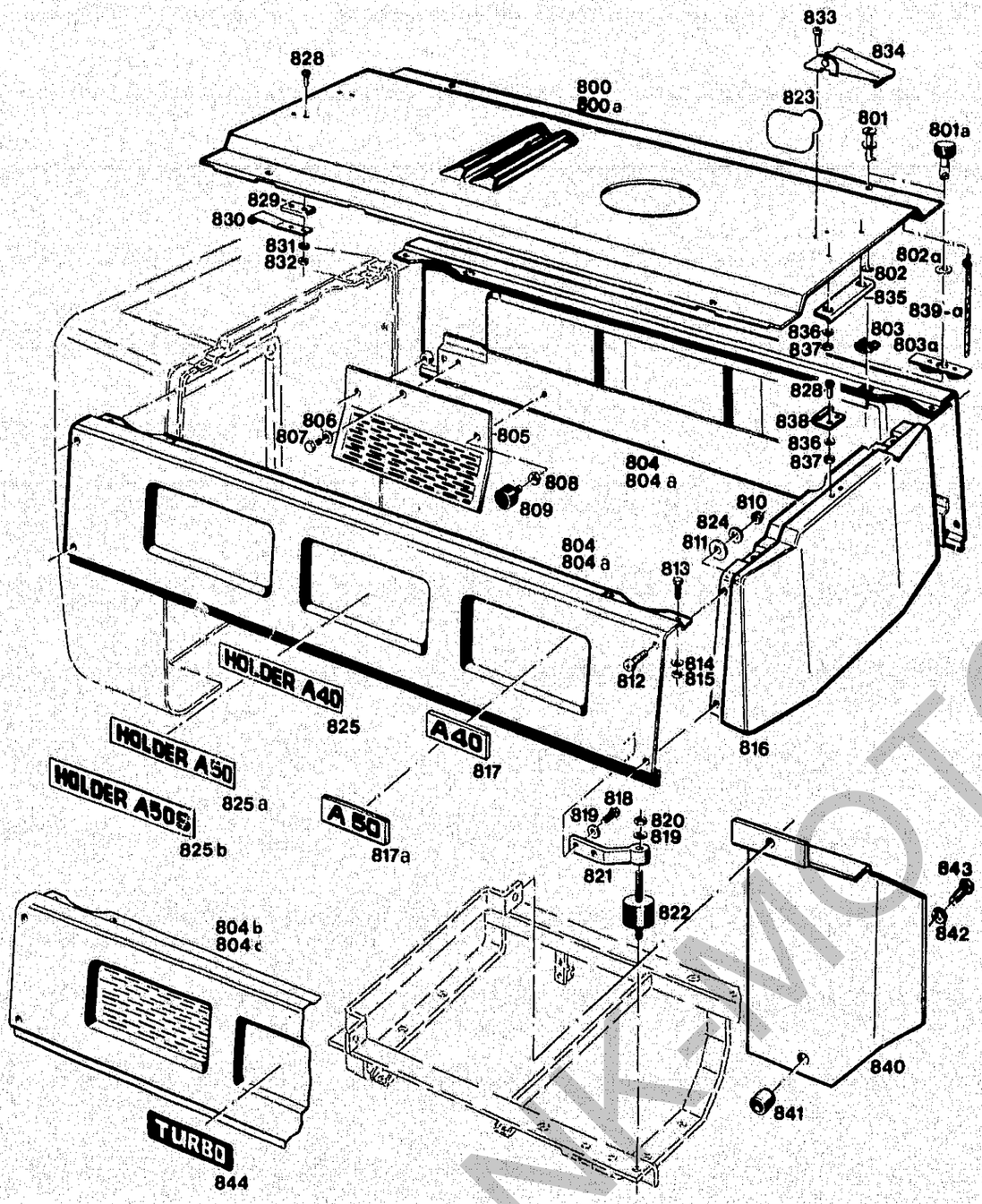

BILDTAFEL NR. 11
HAUBE, HAUBENSEITENTEILE

TABLE NO. 11
BONNET LATERAL PARTS

Bild-Nr. / Ill. No.	Bestell-Nr. / Part No.		Benennung	Abm./Bemerk. / Dimen./Remarks	Stück / Pieces A40	Stück / Pieces A50	Denomination	
838	000 993 01 92	020 848	Gegenhaken	A 40 ab FG. Nr. 410 00551	1	1	Counter hook	A40 from No.410
839	000 587 13 90	018 682	Perlonleine (Ø5 x 1300)	A50 ab FG. Nr. 411 00976	1	–	Perlon rope (5 dia. x1300)	A50from No. 411 00976
839a	000 587 14 90	020 840	Perlonleine (Ø5 x 1450)		–	1	Perlon rope (5 dia. x1450)	
	6080 160 X1 82	112 555	ZSB. UMBAUSATZ HAUBENVERSCHLUSS (best. aus Teilen 828 - 839)	Für A40 bis FG. Nr. 410 00551 A50 bis FG. Nr. 411 00975	1	1	MODIFICATION KIT BONNET FIXTURE CPL. (cons.of parts 828 to 839) (for A40 up to No. 410 00551, A50 up to No. 411 00975).	
840	6090 166 01 26	110 616	Abdeckblech	Nur für A50S	–	1	Cover plate	for A50S only
841	000 994 08 26	021 826	Distanzrohr		–	1	Spacer tube	
842	DIN137B12	010 065	Federscheibe		–	1	Lock washer	
843	DIN933M12x40	011 544	8,8 Sechskantschraube		–	1	Hexagon screw	
844	000 004 73 01	022 686	Typenbezeichnung	Turbo	–	2	Type plate	

FRANKMOTOR

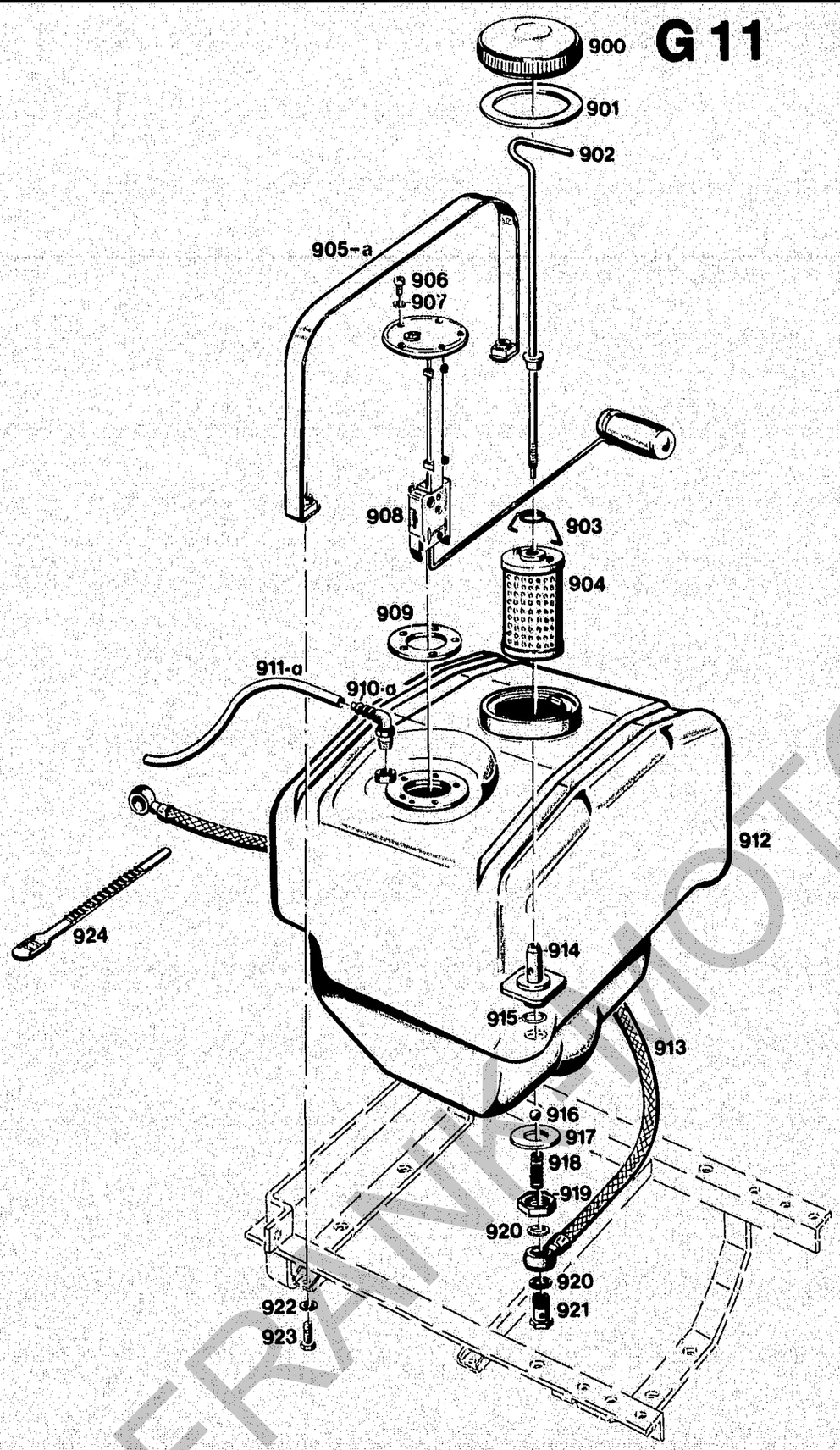

Bildtafel-table-No. 12

BILDTAFEL NR. 12
KRAFTSTOFFTANK

TABLE NO. 12
FUEL TANK

Bild-Nr. Ill. No.	Bestell-Nr. Part No.		Benennung	Abm./Bemerk. Dimen./Remarks	Stück Pieces A40	A50	Denomination
900	000 993 00 22	014 859	Tankdeckel	Umstellung von Fabrikat Reutter in Blau. A40 ca. ab FG. Nr. 410 00801. A50 ca. ab FG. Nr. 411 01001.	1	1	Tank cover (modified version from A40 appr. No. 410 00801 A50 appr. from No. 411 01001)
901	000 997 09 10	014 763	Dichtring	Ø105	1	1	Gasket
902	6045 140 01 77	110 304	Zsb. Handgriff		1	1	Handle ass.
903	A20 022 B 29	114 641	Haltebügel	Ø1,5 x 52	1	1	Retaining shackle
904	000 022 67 51	019 465	Filtereinsatz	Ø67 x 115	1	1	Filter insert
905	000 141 01 60	018 744	Spannband (20 x 870)	Bis FG. Nr. A40 410 00300 A50 411 00350 Nicht austauschbar.	2	2	Tension strap A40 up to 410 00300 A50 up to 411 00350. Not interchangeable.
905a	000 141 05 60	018 748	Spannband (20 x 835)	Ab FG. Nr. A40 410 00301 A50 411 00351	2	2	Tension strap A40 from No. 410 00301 A50 from No. 411 00351
906	DIN7985M5x10	010 459	Linsenschraube		5	5	Lenthead screw
907	DIN7603A5x9CU	024 287	Flachdichtung	Ersetzt	6	6	Flat gasket (replacing DIN7603A5x7,5CU)
908	6045 148 01 93	110 329	Kraftstoff-Vorratsgeber	K608.001.1060	1	1	Fuel supply indicator
909	000 997 19 07	010 991	Dichtring	40,5 x 65 x 2,5	1	1	Sealing ring
910	000 141 01 46	018 742	Winkelschraubstutzen	A40 bis FG. Nr. ca. 410 008 00 A50 bis FG. Nr. ca. 411 010 75 Im Ersatzfall 910a zus. mit 911a.	1	1	Angle socket Up to appr. No. A40 410 008 00 A50 411 010 75 (for replacement use part 910a w. 911a).
910a	000 141 02 46	018 743	Winkelschraubstutzen	A40 ab FG. Nr. ca. 410 008 01 A50 ab FG. Nr. ca. 411 010 76	1	1	Angle socket A40 from appr. No. 410 008 01 A50 from appr. No. 411 010 76
911	000 973 24 04	017 318	Leckölschlauch (Ø4,5 x 1,5 x 310)	A40 bis FG. Nr. ca. 410 008 00 A50 bis FG. Nr. ca. 411 010 75 Im Ersatzfall 911a zus. mit 910a.	1	1	Oil leakage hose (dia. 4,5 x 1,5 x 310) A40 up to appr. No. 410 008 00 A50 up to appr. No. 411 010 75. For replacement use part No. 911a together w. part No. 910a.
911a	000 973 31 02	017 291	Leckölschlauch	A40 ab FG. Nr. ca. 410 008 01 A50 ab FG. Nr. ca. 411 010 76	1	1	Oil leakage hose A40 from appr. No. 410 008 01 A50 from appr. No. 411 010 76
912 *	6045 141 01 17	110 310	Kraftstoffbehälter	*Verstärkte Ausführung A40 ab FG. Nr. 410 00301 A50 ab FG. Nr. 411 00351 Ca. ab Sept. 82 Schlitz am Einfüllhals quer zur Fahrtrichtung.	1	1*	Fuel tank (reinforced version) A40 from No.410 00301, A50 from No.411 00351 From September 82 slit on filling socket diagonnally to driving direction.
913	A45 020 80 15	112 003	Zsb. Kraftstoffleitung	735 lang	1	1	Fuel pipe ass.
914	6045 141 01 10	110 306	Anschlußstutzen		1	1	Connect. socket

* Im Ersatzfall wird verstärkte Ausführung geliefert. Dazu sind 2 Spannbänder 905a 000 141 05 60 erforderlich. Evtl. Spannband 905 kürzen.

*For replacement reinforced part is supplied. In addition, 2 tension straps 905a 000 141 05 60 are required. Or shorten tension strap 905.

FRANKMOTOR

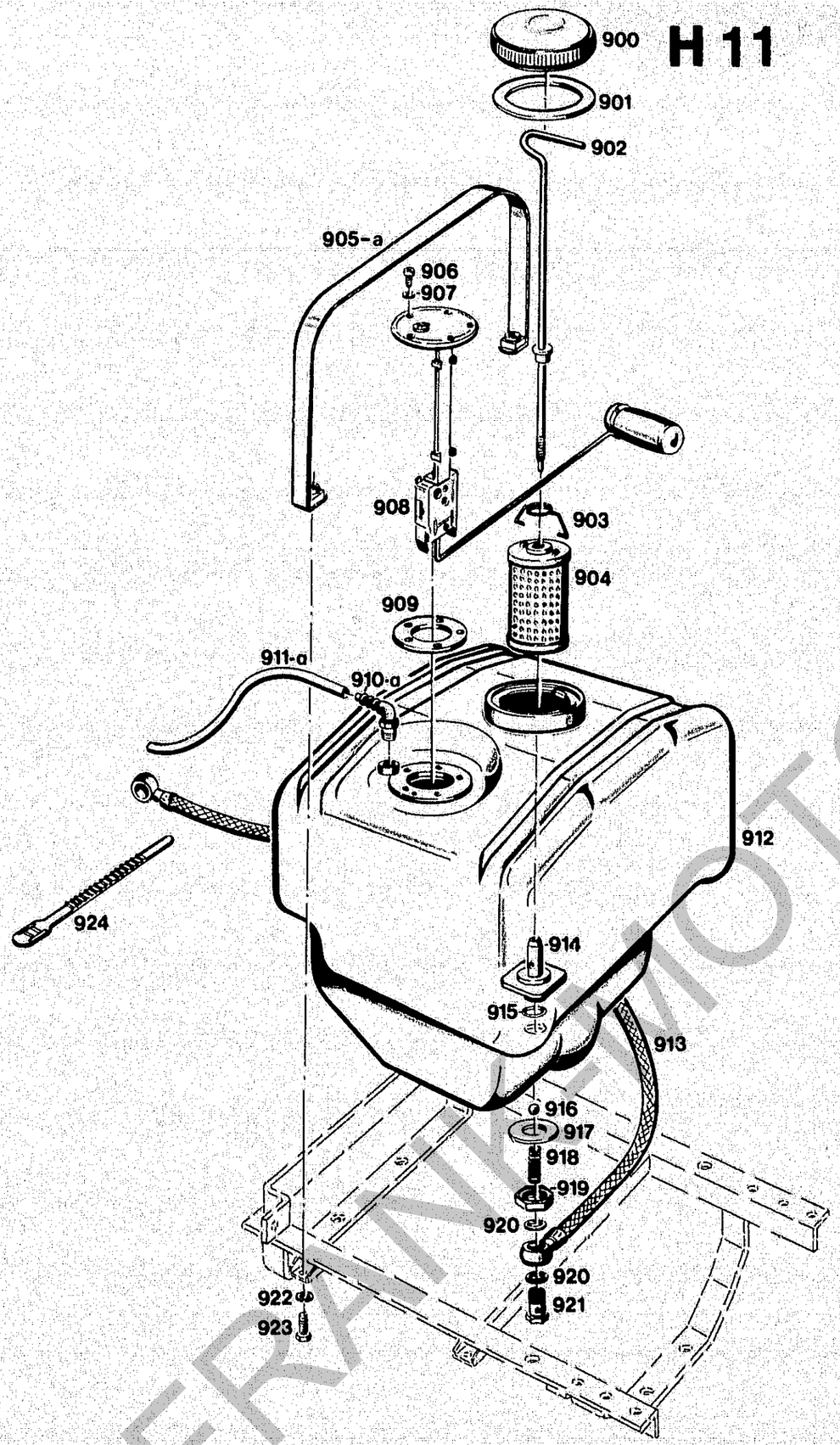

Bildtafel-table-No. 12

BILDTAFEL NR. 12
KRAFTSTOFFTANK

Table NO. 12
FUEL TANK

Bild-Nr. III. No.	Bestell-Nr. Part No.		Benennung	Abm./Bemerk. Dimen./Remarks	Stück Pieces A40	Stück Pieces A50	Denomination
915	000 997 87 09	014 745	Runddichtring	Ø25 x Ø30 x 2,5	1	1	Ring seal
916	DIN5401-9	010 697	Stahlkugel		1	1	Steel ball
917	000 991 56 47	016 501	Scheibe	Ø22,2 x Ø45 x 2	1	1	Shim
918	000 992 33 02	015 520	Druckfeder	Ø8 x 41 x Ø1	1	1	Pressure spring
919	000 990 62 50	016 249	Sechskantmutter	M22 x 1,5	1	1	Hexagon nut
920	DIN7603A14x20CU	010 391	Dichtring		4	4	Sealing ring
921	DIN7643M14x1,5	010 417	Hohlschraube - 10 Für Tank an E.Pumpe	Ersetzt DIN7623M14x1,5	2	2	Hollow screw (replacing DIN 7623/M14 x 1,5)
922	DIN7980-8	010 448	Federring		4	4	Lock washer
923	DIN933M8x20	011 511	10.9 Sechskantschraube		4	4	Hexagon screw
924	000 993 17 88	015 375	Kabelhalteband	170 lg.	1	1	Cable retaining strap

FRANCE MOTO FORGE PIECE

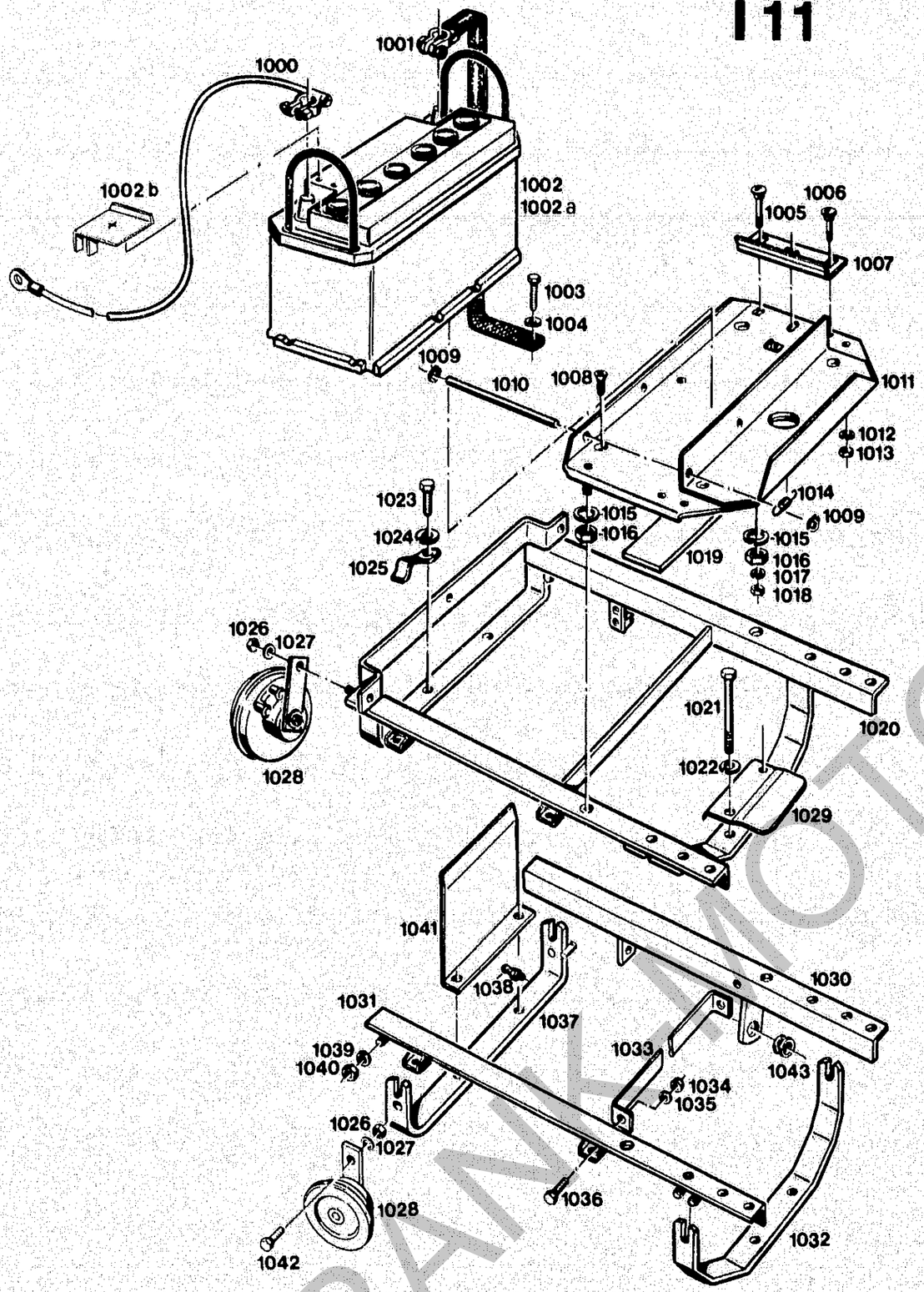

Bildtafel-table-No. 13

BILDTAFEL NR. 13
BATTERIE, TRAGRAHMEN

TABLE NO. 13
BATTERY, CARRIER FRAME

Bild-Nr. Ill. No.	Bestell-Nr. Part No.		Benennung	Abm./Bemerk. Dimen./Remarks	Stück Pieces A40	Stück Pieces A50	Denomination
1000	6060 180 01 42	112 518	Zsb. Kabel	1050 lang	1	1	Cable ass.
1001	6060 180 02 42	112 519	Zsb. Masseband (650 lg.)	Ersetzt Nr. A13 180 02 42 (310 lg.)	1	1	Earth cable ass. (650 long) (replacing No. A13 180 02 42 (310 long)
1002	000 186 55 01	019 786	Batterie A40	12 V, 55 Ah	1	–	Battery A40
1002a	000 186 88 01	019 788	Batterie A50	12 V, 88 Ah	–	1	Battery A50
1002b	DIN72311-D	025 136	Endpolabdeckung (für + Pol)	Ab Ende 86	1	1	End pole cover for positive pole (from end 86)
1003	DIN933M8x30	011 518	8.8 Sechskantschraube		2	2	Hexagon screw
1004	DIN125-8,4	010 044	Scheibe		1	1	Shim
1005	DIN603M8x45	010 227	Flachrundschraube		1	1	Flathead screw
1006	DIN603M8x30	010 226	Flachrundschraube		1	1	Flathead screw
1007	6045 187 01 37	110 334	Batterieklemmstück	170 x 3	1	1	Retaining plate
1008	DIN965M8x20	011 670	Senkschraube f. Spannband		4	4	Countersunk screw
1009	000 994 10 75	014 417	Greifring	G10 x 1,2	2	2	Ring
1010	6045 187 01 20	110 332	Haltebolzen	Ø10 x 190	1	1	Retaining bolt
1011	6045 060 03 45	110 259	Zsb. Tragblech		1	1	Carrier plate ass.
1012	DIN7980-8	010 448	Federring		2	2	Spring ring
1013	DIN934M8	011 579	Sechskantmutter		2	2	Hexagon nut
1014	000 992 44 12	015 569	Zugfeder	i Ø7 x 40 x Ø1,1	1	1	Draw spring
1015	DIN127A14	010 058	Federring		2	2	Spring ring
1016	DIN934M14	011 593	Sechskantmutter		2	2	Hexagon nut
1017	DIN7980-8	010 448	Federring		2	2	Spring ring
1018	DIN934M8	011 579	Sechskantmutter		2	2	Hexagon nut
1019	6045 141 01 84	110 316	Unterlage	60 x 260 x 3	2	2	Base
1020	6045 060 02 45	110 258	Zsb. Tragrahmen	A40 bis FG. Nr. 410 00350 A50 bis FG. Nr. 411 00800 Nicht austauschbar gegen Teile 1030 - 1041.	1	1	Carrier frame ass. A40 up to No.410 00350 A50 up to No. 411 00800 Not interchangeable with part No. 1030 - 1041.
1021	DIN931M12x110	011 118	8.8 Sechskantschraube		2	2	Hexagon screw
1022	DIN127A12	010 057	Federring		2	2	Spring ring
1023	DIN933M12x30	011 541	8.8 Sechskantschraube		2	2	Hexagon screw
1024	DIN127A12	010 057	Federring		2	2	Spring ring
1025	000 184 01 14	019 661	Haltewinkel	20 x 1,5 x 75	1	1	Retaining angle
1026	DIN934M8	011 579	Sechskantmutter		1	1	Hexagon nut
1027	DIN137B8	010 063	Federscheibe		1	1	Lock washer
1028	000 180 12 06	021 098	Zsb. Signalhorn	B. 0320 043 010 Ab FG. Nr. . . . wurde Signalhorn beim Turbo-Motor seitlich an Tragleiste montiert. Beim Saug-Motor an Auslaßkrümmer.	1	1	Horn ass. From chassis No. . . . in case of Turbo engine horn assembled laterally on support rail. In case of suction engine on exhaust manifold.
1029	6045 062 01 16	110 272	Abdeckblech	A40 ab FG. Nr. 410 00301 A50 ab FG. Nr. 411 00651	1	1	Cover plate A40 from No. 410 00301 A50 from No. 411 00651
1030	6045 060 04 45	110 260	Zsb. Tragleiste rechts Ab Frühjahr 1985 mit Lasche für sep. Motorabstellung	A40 ab FG. Nr. 410 00351 A50 ab FG. Nr. 410 00801	1	1	Support rail ass. right (from spring 1985 with bracket for separate engine cut-out) A40 from No.410 00351 - A50 from No. 411 00801
1031	6045 060 05 45	110 261	Zsb. Tragleiste links		1	1	Support rail ass. left.

FRANK MOTORSPORT

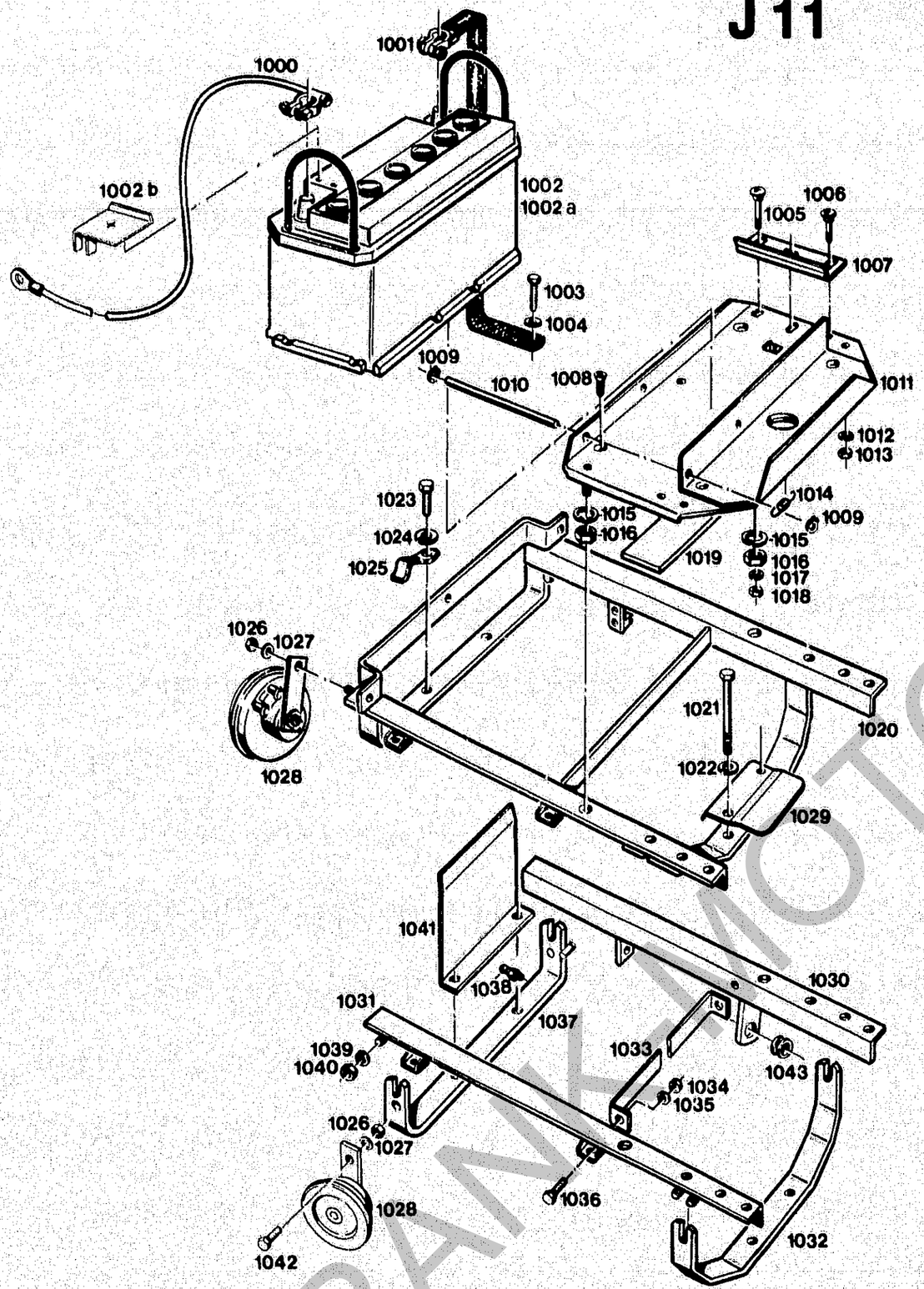

Bildtafel-table-No. 13

BILDTAFEL NR. 13
BATTERIE, TRAGRAHMEN

TABLE NO. 13
BATTERY CARRIER FRAME

Bild-Nr. Ill. No.	Bestell-Nr. Part No.		Benennung	Abm./Bemerk. Dimen./Remarks	Stück Pieces A40	Stück Pieces A50	Denomination	
1032	6045 062 04 36	110 282	Tragbügel hinten		1	1	Support bracket, rear	
1033	6045 062 02 37	110 284	Anschlag		1	1	Limit stop	A40 from No. 410 00351 - A50 from No. 411 00801
1034	DIN934M8	011 579	Sechskantmutter		2	2	Hexagon nut	
1035	DIN137B8	010 063	Federscheibe		2	2	Lock washer	
1036	DIN933M8x20	011 167	8.8 Sechskantschraube	A40 ab FG. Nr. 410 00351 A50 ab FG. Nr. 411 00801	2	2	Hexagon screw	
1037	6045 060 01 71	110 263	Tragbügel vorn		1	1	Support bracket, front	
1038	DIN71412AM8	013 880	Schmiernippel		1	1	Grease nipple	
1039	000 991 57 41	014 912	Beilegescheibe		4	4	Shim	
1040	DIN985M10	023 612	Sechskantmutter s.		4	4	Hexagon screw	
1041	6045 062 02 16	110 273	Stützblech		1	1	Support plate	
1042	DIN933M8x20	011 511	10.9 Sechskantschraube	Ab	1	1	Hexagon screw from ...	
1043	000 997 18 14	014 779	Gummitüller	Ab	1	1	Rubber sleeve from ...	

FRANKMOTOR GERÄTE

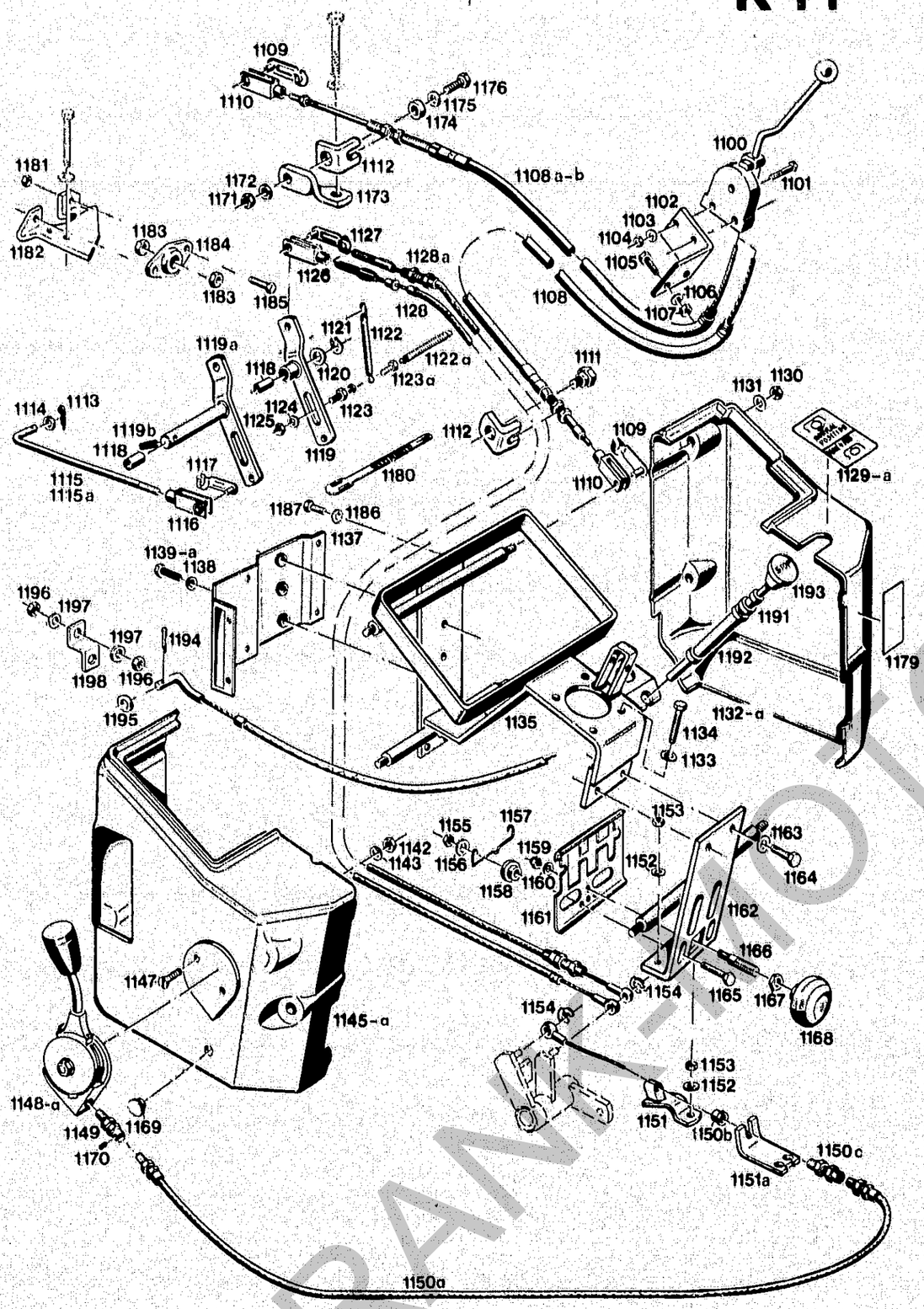

Bildtafel-table-No. 14

BILDTAFEL NR. 14
LENKUNGSTRÄGER, SEILZÜGE

TABLE NO. 14
STEERING SUPPORT, BOWDEN CABLES

Bild-Nr. / Ill. No.	Bestell-Nr. / Part No.		Benennung	Abm./Bemerk. / Dimen./Remarks	Stück A40/A50 ohne Lam. 4100-1/4	Stück A40/A50 mit Lam. 4100-2/5/15	Denomination
1100	6090 040 02 12	108 889	Zsb. Betätigungshebel		–	1	Clutch operat. lever
1101	DIN601M6x30	010 208	Sechskantschraube (m. M.)		–	2	Hexagon screw
1102	6090 042 02 33	108 901	Halter	70 x 5 x 165	–	1	Retainer
1103	DIN137B6	011 742	Federscheibe		–	2	Lock washer
1104	DIN934M6	025 646	Sechskantmutter		–	2	Hexagon nut
1105	DIN933M8x30	011 518	8.8 Sechskantschraube		–	2	Hexagon screw
1106	DIN137B8	010 063	Federscheibe		–	2	Lock washer
	DIN125-8,4	010 044	Scheibe		–	2	Shim
1107	DIN934M8	011 579	Sechskantmutter		–	2	Hexagon nut
1108	6090 130 01 26	110 566	Zsb. Seilzug kpl. (1336 lg.)	A40 bis FG. Nr. 410 00300 A50 bis FG. Nr. 411 00650 Nicht austauschbar.	–	1	Bowden cable ass. cpl. A40 up to No. 41000300 A50 up to No. 41100650 not interchangeable
1108a	6090 130 02 26	110 567	Zsb. Seilzug kpl. (795 lg.) (mit Teilen 1109 und 1110)	A40 ab FG. Nr. 410 00301 A50 ab FG. Nr. 411 00651 Im Ersatzfall 1108b	–	1	Bowden cable ass. kpl. (795 long) comprising parts 1109 and 1110 - repl. by 1108b. A40 from No. 410 00301 A50 from No. 411 00651
1108b	121 932		Zsb. Seilzug kpl. (805 lg.) (mit Teilen 1109, 1110, 1183 - 1184)	Ab . . .	–	1	Bowden cable ass. compl. (805 long) (comprising parts 1109, 1110, 1183 and 1184)
1109	000 990 06 26	016 642	ES-Bolzen	6 x 24	–	1	Bolt
1110	DIN71752G6x24	010 497	Gabelkopf		–	1	Clevis
1111	000 990 46 30	016 015	Sechskantschraube	FG. Nr. A40 bis 410 00300 A50 bis 411 00650	–	1	Hex. screw A40 up to No. 410 00300 A50 up to No. 411 00650
1112	6090 042 01 11	108 898	Widerlager (35 x 8 x 72)	Entfällt ab . . .	–	1	Abutment (omitted from . . .)
1113	DIN94-2x16	022 257	Splint		1	1	Split pin
1114	DIN126-6,6	010 051	Scheibe		1	1	Shim
1115	6090 131 02 08	110 575	Regulierstange A40	Ø5,8 x 127	1	1	Regulator rod A40
1115a	6090 131 01 08	110 574	Regulierstange A50	Ø5,8 x 242	1	1	Regulator rod A50
1116	000 990 01 19	016 620	Gabelkopf	G6 x 24	1	1	Clevis
1117	000 990 06 26	016 642	ES-Bolzen	6 x 24	1	1	Bolt
1118	DIN1498-12x16x14	010 619	Lagerbüchse	2 Stück bei A40 ab FG. Nr. 410 00350 A50 ab FG. Nr. 411 00800	1	1	Bushing - 2 pieces in A40 from No. 410 00350 A50 from No. 411 00800
1119	6090 130 01 12	110 544	Zsb. Hebel	A40 bis FG. Nr. 410 00350 A50 bis FG. Nr. 411 00800 Nicht austauschbar.	1	1	Lever ass. A40 up to No. 410 00350 A50 up to No. 411 00800 not interchangeable
1119a	6090 130 02 12	110 545	Zsb. Hebel	A40 ab FG. Nr. 410 00351 A50 ab FG. Nr. 411 00801	1	1	Lever ass.	A40 from 410 00351 A50 from 411 00801
1119b	DIN1481-4x14	010 592	Spannhülse		1	1	Tension sleeve	
1120	DIN433-13	010 087	Scheibe	A40 bis FG. Nr. 410 00350 A50 bis FG. Nr. 411 00800	1	1	Shim	A40 up to 410 00350 A50 up to 411 00800
1121	DIN471-12x1	010 133	Sicherungsring		1	1	Circlip	
1122	000 992 16 12	015 553	Zugfeder (Ø12,5 x 75 x Ø1,8)	Eingebaut bis separate Motorabstellung nicht austauschbar.	1	1	Draw spring (assembled in machines without separate engine cut-out - not interchangeable)	

FRANK-MOTOR FORGERET

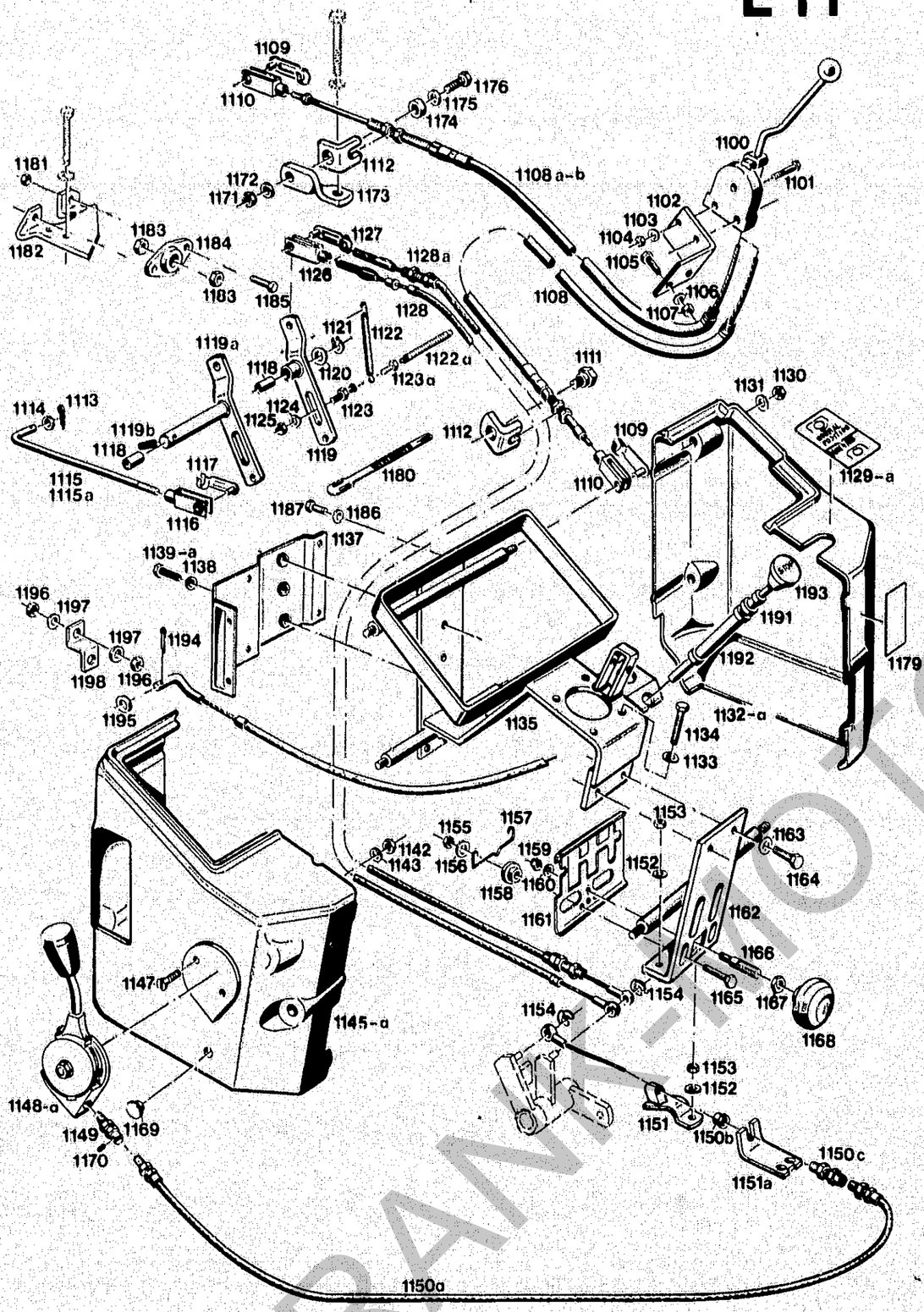

Bildtafel-table-No. 14

BILDTAFEL NR. 14
LENKUNGSTRÄGER, SEILZÜGE

TABLE NO. 14
STEERING, SUPPORT, BOWDEN CABLES

Bild-Nr. / Ill. No.	Bestell-Nr. / part No.		Benennung	Abm./Bemerk. / Dimen./Remarks	Stück A40/A50 ohne Lam. 4100-1/4	Stück A40/A50 mit Lam. 4100-2/5/15	Denomination
1122a	000 992 47 12	015 571	Zugfeder (Ø 15 x 105 x Ø 1,4)	Ab separater Motorabstellung	1	1	Draw spring (in machines with separate engine cut-out)
1123	6090 131 01 51	110 594	Einstellschraube (SW 13 x 23)	Eingebaut bis separate Motorabstellung nicht austauschbar.	1	1	Set screw (assembled in machines without separate engine cut-out - not interchangeable)
1123a	DIN933M8x10	011 507	8.8 Sechskantschraube	Ab separater Motorabstellung	1	1	Hexagon screw (in machines with separate engine cut-out)
1124	DIN137B8	010 063	Federscheibe		1	1	Lock washer
1125	DIN934M8	011 579	Sechskantmutter		1	1	Hexagon nut
1126	000 990 01 19	016 620	Gabelkopf	6 x 24	1	1	Clevis
1127	000 990 06 26	016 642	ES-Bolzen	6 x 24	1	1	Bolt
1128	6090 130 03 23	110 562	Zsb. Seilzug (Fußgas) (950 lang)	A40 bis FG. Nr. 410 00350 A50 bis FG. Nr. 411 00800. Nicht austauschbar.	1	1	Gas cable ass. (foot) A40 up to No. 410 00350 A50 up to No. 411 00800 Not interchangeable
1128a	6090 130 06 23	110 565	Zsb. Seilzug (Fußgas) 938 lg.	A40 ab FG. Nr. 410 00351 A50 ab FG. Nr. 411 00801	1	1	Gas cable ass. (foot) A40 from No. 410 00351 A50 from No. 411 00801
1129	000 001 02 01	019 842	Schaltschild (ZWK)	A40 bis FG. Nr. 410 00300 A50 bis FG. Nr. 411 00650 Nicht austauschbar.	–	1	Gear select. indicator A40 up to No. 410 00300 A50 up to No. 411 00650 Not interchangeable
1129a	000 001 01 01	019 841	Schaltschild (ZWK)	A40 ab FG. Nr. 410 00301 A50 ab FG. Nr. 411 00651	–	1	Gear select. indicator A40 from No. 410 00301 A50 from No. 411 00651
1130	DIN934M8	011 579	Sechskantmutter		6	6	Hexagon nut
1131	DIN137B8	010 063	Federscheibe		6	6	Lock washer
1132	R 6080 166 01 73	112 595	Seitenverkleidung rechts (grün)	Bis März 1987 Nach Aufbrauch wird Seitenverkleidung 1132a (orange) geliefert.	1	1	Side panelling, right (green) up to March 87 - After exhaust of stocks only available in orange No. 1132a).
1132a	120 886		Seitenverkleidung rechts (orange)	Ab März 1987. Bei Bedarf kann auf grün umlackiert werden.	1	1	Side panelling, right (orange) (from March 87 - can be painted green if required)
1133	DIN137B10x18	010 064	Federscheibe		3	3	Lock washer
1134	DIN931M10x40	011 102	8.8 Sechskantschraube		3	3	Hexagon screw
1135	6015 110 02 37	110 163	Zsb. Lenkungsträger (nur zus. mit Teil 1162 lieferbar)	Mit 2 Gewindebohrungen M12 A40 ca. ab FG. Nr. 410 00351 A50 ca. ab FG. Nr. 411 00801	1	1	Steering support ass. (only supplied in connection w. part 1162) (w. 2 thread bores M12) A40 from No. 410 00351 A50 from No. 411 00801
1137	6015 110 01 59	110 168	Zsb. Halteblech	Mit 4 Bohrungen Ø14 ab FG. Nr. . . .	1	1	Retaining plate ass. (with 4 bores 14 dia. from machine No. . . .)
1138	DIN137B8	010 063	Federscheibe		2	2	Lock washer
1139	DIN933M8x28	011 516	10.9 Sechskantschraube	Bis FG. Nr. . . .	2	2	Hexagon screw (up to No. . . .)
1139a	DIN912M8x16	011 204	Zylinderschraube	Ab FG. Nr. . . .	2	2	Cylindr. screw (from No. . . .)

FRANK-MOTORGERÄTE

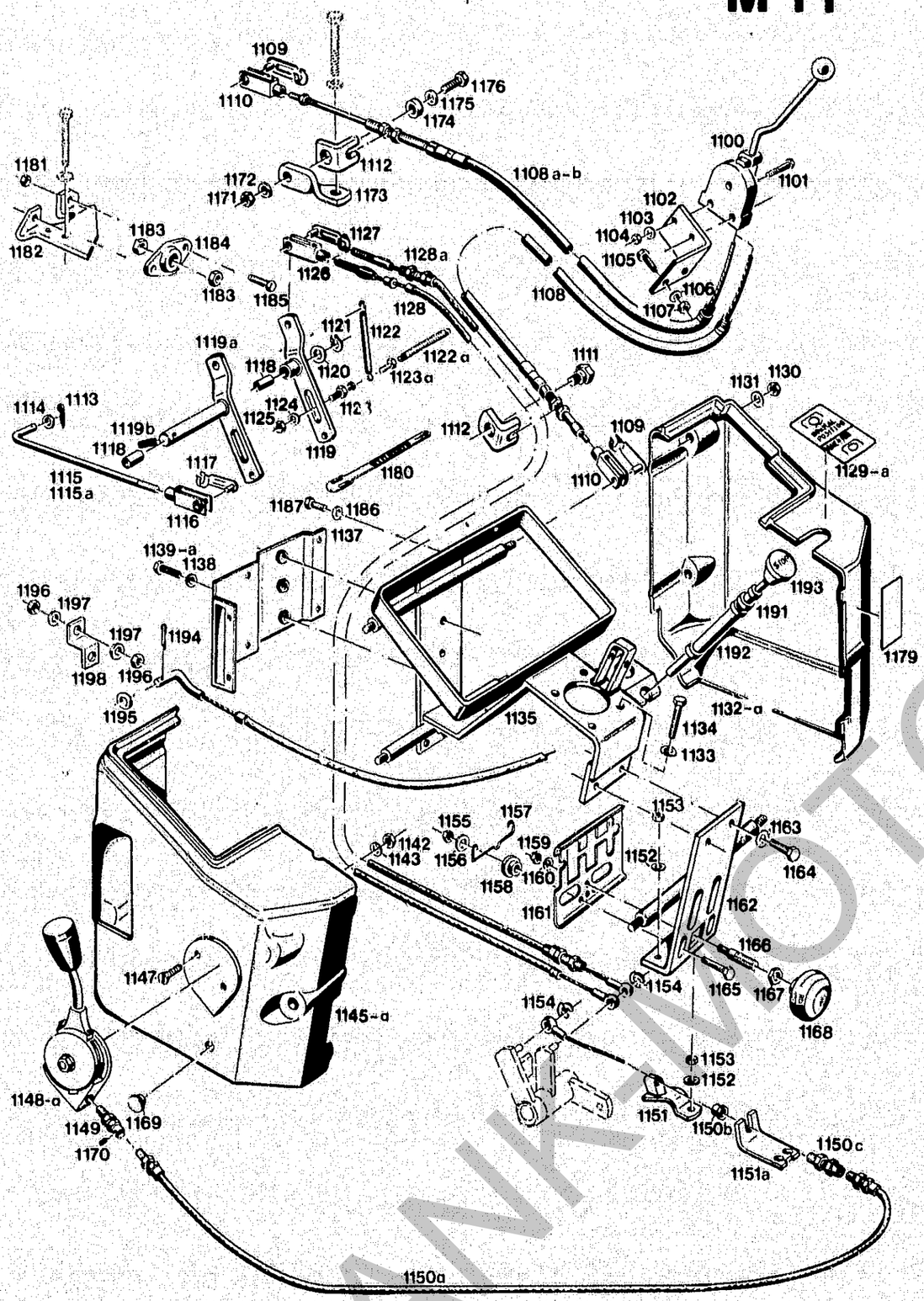

Bildtafel-table-No. 14

BILDTAFEL NR. 14
LENKUNGSTRÄGER, SEILZÜGE

TABLE NO. 14
STEERING, SUPPORT, BOWDEN CABLES

Bild-Nr. Ill. No.	Bestell-Nr. Part No.		Benennung	Abm./Bemerk. Dimen./Remarks	Stück A40/A50 ohne Lam. 4100-1/4	Stück A40/A50 mit Lam. 4100-2/5/15	Denomination
1142	DIN934M8	011 579	Sechskantmutter		2	2	Hexagon nut
1143	DIN137B8	010 063	Federscheibe		2	2	Lock washer
1145	R 6080 166 02 73	112 597	Seitenverkleidung links (grün)	Bis März 1987 Nach Aufbrauch wird Seitenverkleidung 1145 a (orange) geliefert.	1	1	Side panelling left (green) (up to March 87 - After exhaust of stocks only available orange No. 1145a)
1145a	120 887		Seitenverkleidung links (orange)	Ab März 1987 Bei Bedarf kann auf grün umlackiert werden.	1	1	Side panelling left, (orange). From March 87 - can be painted green if required)
1147	DIN965M8x16	011 669	Senkschraube		2	2	Countersunk screw
1148	6090 131 01 13	110 547	Regulierhebel (mit Raste) (ohne 1149)	Bis FG. Nr. . . . Für Maschinen ohne separate Motorabstellung nicht austauschbar.	1	1	Regulator lever (w. groove) - without 1149. - (up to chassis No. . . . For machines without separate engine cut-out. Not interchangeable.)
1148a	117 020		Regulierhebel (ohne Raste) (ohne 1149)	Ab FG. Nr. . . . Für Maschinen mit separater Motorabstellung	1	1	Regulator lever (without groove) - without 1149. - (From chassis No. . . . For machines with separate engine cut-out.)
1149 *	000 995 07 55	015 136	Stellschraube (mit Teil 1170)	Entfällt ab neuer Seilzugausführung	1	1	Set screw (with part 1170) - omitted from new version of cable.
1150a	6090 130 04 23	116 453	Zsb. Seilzug (550 lg.)	Im Ersatzfall wird Seilzug mit eingebundenen Stellschrauben (1149 und 1150c) geliefert. Bis FG. Nr. A40 410 00300 A50 411 00650 Widerlager 1151a mitliefern.	1	1	Bowden cable ass. (550 long) - replace by Bowden cable with integrated set screw (1149 and 1150c). Up to chassis No. A40 - 410 00300 - A50 - 411 00650 in connection with abutment 1151a.
1150b	E6 042 A 14	209 168	Zentriernippel	A40 bis FG. Nr. 410 00300 A50 bis FG. Nr. 411 00650.	1	1	Cable end stop A40 from No. 410 00300 A50 from No. 411 00650
1150c*	000 995 07 55	015 136	Stellschraube	A40 ab FG. Nr. 410 00301 A50 ab FG. Nr. 411 00651 Ab FG. Nr. . . . in Seilzug 1150a eingebunden.	1	1	Set screw A40 from No. 410 00301 A50 from No. 411 00651 From chassis No. integrated in Bowden cable 1150a.
1151	6090 130 01 52	110 570	Zsb. Widerlager	A40 bis FG. Nr. 410 00300 A50 bis FG. Nr. 411 00650 Im Ersatzfall 1151a zus. mit 1150a.	1	1	Abutment ass. A40 up to No. 410 00300 A50 up to No. 411 00650 for replacement use part 1151a with part 1150a.
1151a	6090 131 01 34	110 593	Widerlager	A40 ab FG. Nr. 410 00301 A50 ab FG. Nr. 411 00651	1	1	Abutment A40 from No. 410 00301 A50 from No. 411 00651
1152	DIN137B8	010 063	Federscheibe		1	1	Lock washer

* Im Seilzug 1150a eingebunden ab . . . .

* Bound into throttle cable 1150a from . . . .

FRANK-MOTORGERÄTE

Aufbauten vorn Armaturen

Spaltenverzeichnis		Zeile/ Spalte
Tafel 14	Haube vorn, Scheinwerfer	K 11-C 14
Tafel 15	Instrumentenbrett, Instrumente	D 13-D 14
Tafel 16	Querträger	E 13-E 14

Front components, instruments

Column contents		Line/ columns
Table No. 14	Radiator surround, headlights	K 11-C 14
Table No. 15	Instrument panel, instruments	D 13-D 14
Table No. 16	Carrier assembly	E 13-E 14

FRANK-MOTORGERÄTE

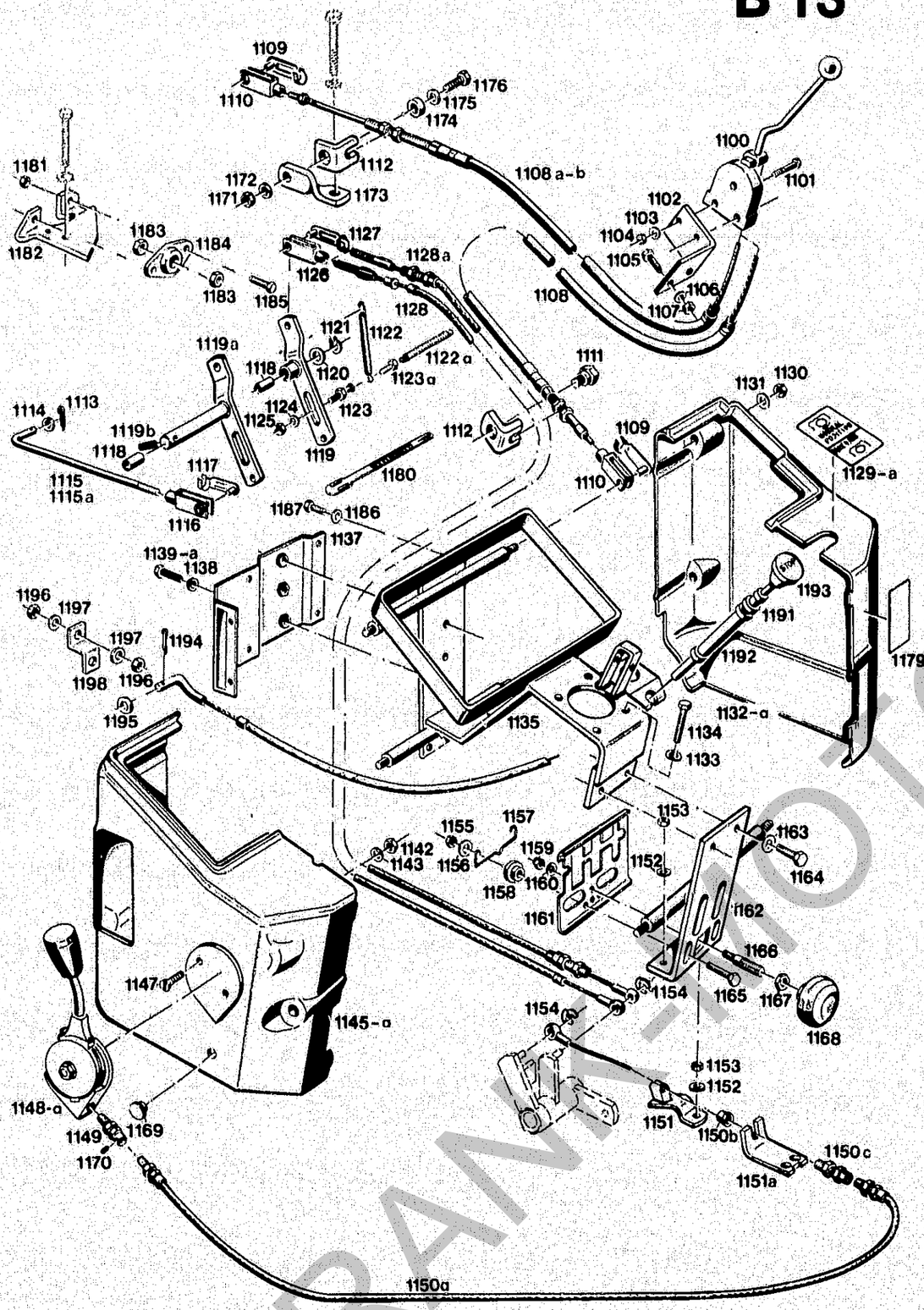

FRANK-NOT

Bildtafel-table-No. 14

BILDTAFEL NR. 14
LENKUNGSTRÄGER, SEILZÜGE

TABLE NO. 14
STEERING SUPPORT, BOWDEN CABLES

Bild-Nr. / Ill. No.	Bestell-Nr. / Part No.		Benennung	Abm./Bemerk. / Dimen./Remarks	Stück / Pieces		Denomination
					A40/A50 ohne Lam. 4100-1/4	A40/A50 mit Lam. 4100-2/5/15	
1153	DIN934M8	011 579	Sechskantmutter		2	2	Hexagon screw
1154	000 994 01 64	014 379	Sicherung	Ø6	2	2	Circlip
1155	DIN934M8	011 579	Sechskantmutter		2	2	Hexagon nut
1156	DIN137B8	010 063	Federscheibe		2	2	Lock washer
1157	000 992 01 33	015 609	Rastenfeder	Ø1,6	1	1	Groove spring
1158	000 994 37 23	014 232	Distanzring	Ø24 x 10	2	2	Spacer ring
1159	DIN985M8	011 935	Sechskantmutter S.		1	1	Hexagon nut
1160	DIN433-8,4	010 085	Scheibe		1	1	Shim
1161	6040 078 03 94	116 357	Sicherungsblech (118 x 162)	Ersetzt ab Anfang 1983 6040 078 01 94 (114 x 140)	1	1	Locking tab (replacing 6040 078 01 94 from beginning 1983)
1162	6015 110 02 37	110 163	Zsb. Lenkungsträger (Teile 1135 und 1162 nur zusammen lieferbar)		1	1	Steering support ass. (Parts 1135 and 1162 suppl. together only)
1163	DIN137B10x18	010 064	Federscheibe		2	2	Lock washer
1164	DIN933M10x20	011 526	10,9 Sechskantschraube		2	2	Hexagon screw
1165	DIN933M8x28	011 516	8,8 Sechskantschraube		2	2	Hexagon screw
1166	000 990 29 40	016 149	Gewindebolzen	M12 x 52	1	1	Thread bolt
1167	DIN439M12	010 096	Fl. Sechskantmutter		1	1	Hexagon nut
1168	6040 999 03 10	116 663	Schaltknopf M12	Ersetzt Nr. 000 999 33 10	1	1	Selector button M12 (replacing 000 999 33 10)
1169	000 993 16 55	015 328	Verschlußkappe	Entfällt ab 1987	1	1	Sealing cap
1170	DIN551M5x6	010 173	Gewindestift	Entfällt ab eingebundenem Seilzug			Thread stud (omitted from integrated Bowden cable)
1171	DIN934M10	011 585	Sechskantmutter		–	1	Hexagon nut
1172	DIN137B10x18	010 064	Federscheibe		–	1	Lock washer
1173	6090 042 03 33	108 902	Halter	A40 ab FG. Nr.	–	1	Retainer
1174	000 994 80 23	014 266	Büchse (Ø16,4 x 8,6)	410 00301 bis . . .	–	1	Bushing
1175	DIN125-10,5	010 046	Scheibe	A50 ab FG. Nr.	–	1	Shim
1176	DIN933M10x30	011 530	8,8 Sechskantschraube	411 00651 bis . . .	–	1	Hexagon screw
							A40 from No. 410 00301 up to . . . A50 from No. 411 00651 up to . . .
1179	000 001 05 01	019 845	Schaltschild (Heckhydr.)		1	1	Selector indicator (rear hydraulics)
	000 001 06 01	019 846	Schaltschild (Schaufel)	32 x 62	1	1	Selector diagram
	000 001 14 01	022 882	Schaltschild (Steck-Kupplung v. rechts)	32 x 62	1	1	Selector diagram
	000 001 07 01	019 847	Schaltschild (Schwinge)	32 x 62	1	1	Selector diagram
	000 001 15 01	022 883	Schaltschild (Steckkupplung v. li.)	32 x 62	1	1	Selector diagram
	000 001 12 01	022 880	Schaltschild (Frontaushebung)		1	1	Selector diagram (Front lift)
	000 001 13 01	022 881	Schaltschild (Steckkupplung hinten)	32 x 62	1	1	Selector diagram (Hydraulic coupling rear)
1180	000 993 10 88	015 374	Kabelhalteband	140 lg.	1	1	Cable retaining strap
1181	DIN985M6	011 683	Sechskantmutter (selbsts.)		–	2	Hexagon nut
1182	117 315		Widerlager	Eingebaut ab FG. Nr.	–	1	Abutment
1183	117 566		Ansatzmutter		–	2	Nut
1184	117 565		Kugelgelenk		–	1	Ball joint
1185	DIN933M6x20	011 158	8,8 Sechskantschraube		–	2	Hexagon screw
1186	DIN137B12	010 065	Federscheibe		4	4	Lock washer
1187	DIN933M12x25	011 539	8,8 Sechskantschraube		4	4	Hexagon screw

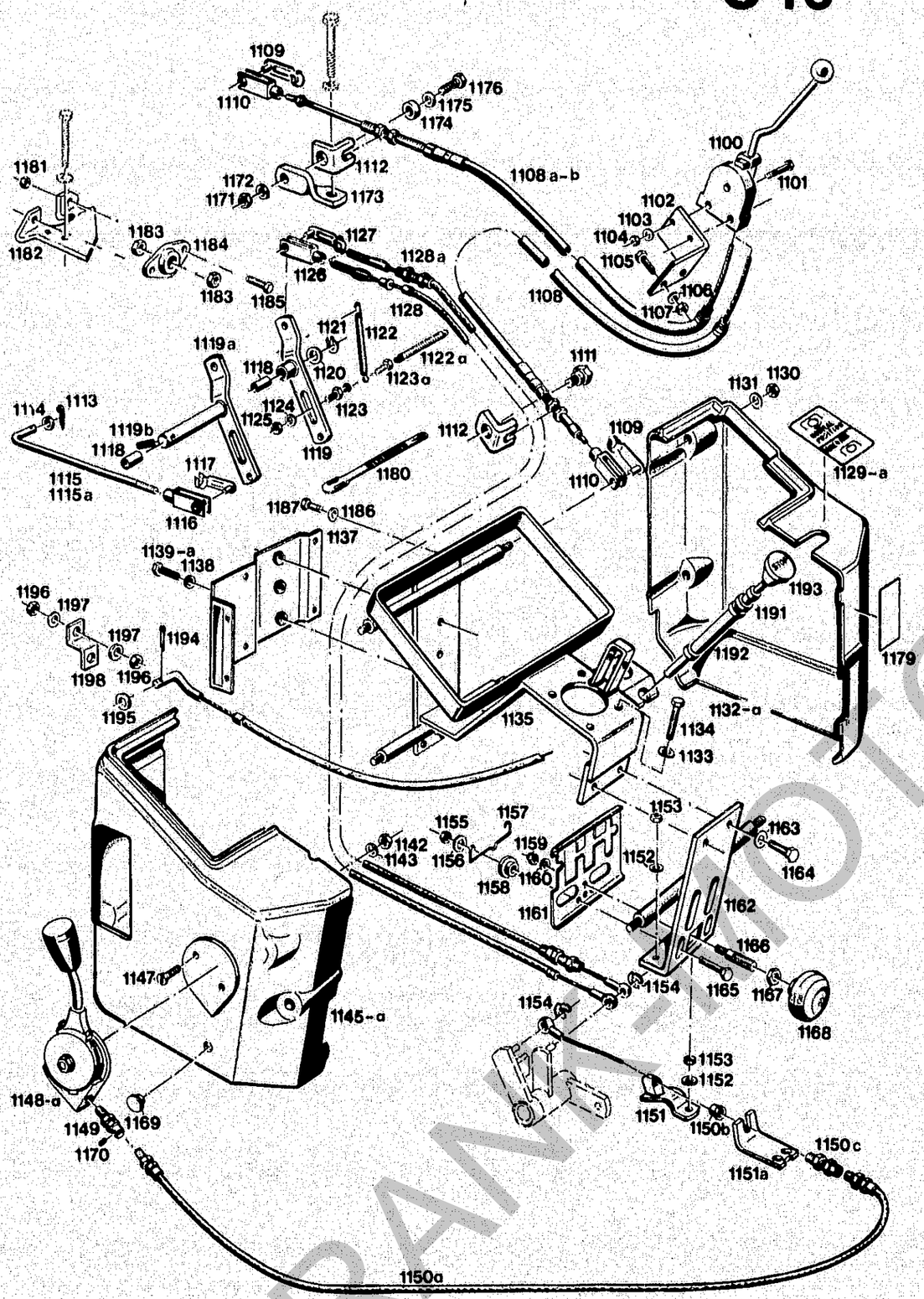

BILDTAFEL NR. 14
LENKUNGSTRÄGER, SEILZÜGE

TABLE NO. 14
STEERING SUPPORT, BOWDEN CABLES

Bild-Nr. / Ill. No.	Bestell-Nr. / Part No.		Benennung	Abm./Bemerk. / Dimen./Remarks	Stück / Pieces	Denomination
					A40/A50 ohne Lam. 4100-1/4	A40/A50 mit Lam. 4100-2/5/15
1191	118 569		Zsb. Seilzug A40 (1521 lang)	Teile für separate Motorabstellung ca. ab Mitte 85	– 1	Cable ass. (A40) (1521 long)
1192	118 568		Zsb. Seilzug A50 (1616 lang)		– 1	Cable ass. (A50) (1616 long)
1193	023 142		Zieknopf (Stop)		– 1	Draw button (stop)
1194	DIN94-2x16	022 257	Spling		– 1	Split pin
1195	DIN126-5,5	023 292	Scheibe		– 1	Shim
1196	DIN934M8	011 579	Sechskantmutter		– 2	Hexagon nut
1197	DIN125-8,4	010 044	Scheibe		– 2	Shim
1198	118 393		Widerlager		– 1	Abutment

Parts for separate engine cut-out - from appr. mid 85

FRANK-MOTOR FORGERÄTE

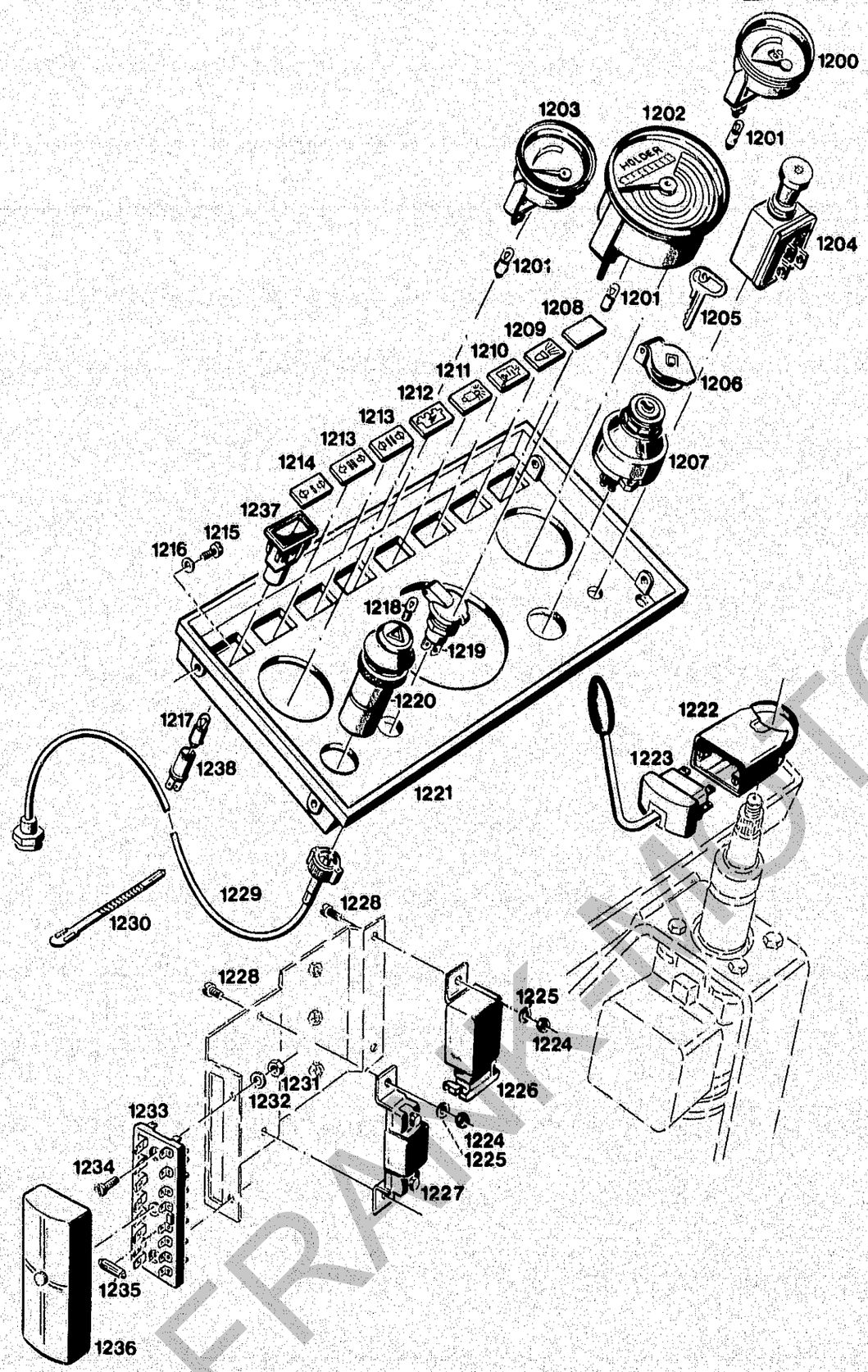

Bildtafel-table-No. 15

BILDTAFEL NR. 15
INSTRUMENTENTRÄGER, INSTRUMENTE

TABLE NO. 15
INSTRUMENT PANEL, INSTRUMENTS

Bild-Nr. Ill. No.	Bestell-Nr. Part No.		Benennung	Abm./Bemerk. Dimen./Remarks	Stück Pieces A40	Stück Pieces A50	Denomination
1200	6060 180 01 77	112 528	Zsb. Kraftstoffvorrats-anzeiger kpl.	M. 609 003 1014	1	1	Fuel supply indicator compl.
	000 997 52 29	012 707	Ringdichtung für Teil 1200	Ø52 x Ø55,2 x Ø1,6	1	1	Ring seal for part No. 1200
1201	DIN72601-12V2WJ	012 022	Glühlampe (Form J)		4	4	Bulb (shape J)
1202	6060 181 04 60	112 536	Traktormeter kpl. (8 Gg.)	Ersetzt Nr. 6060 181 02 60 (Ausführung ohne Zapfwellenfeld 1000 U)	1	1	Tracotmeter compl. (replacing No. 6060 181 02 60 version without P.T.O. section 1000 rpm)
1203	6060 180 01 76	112 527	Zsb. Fernthermometer	M. 641 011 10 25	1	1	Remote thermometer
	000 997 52 29	012 707	Ringdichtung für Teil 1203	Ø52 x Ø55,2 x Ø1,6	1	1	Ring seal (for part No. 1203)
1204	000 181 00 10	019 546	Glühanlaßschalter	B. 0343 008 006	1	1	Glow starter switch
1205	000 181 04 50	019 576	Zündschlüssel (einzeln)		1	1	Ignition key (sep.)
1206	6060 181 01 26	112 531	Klappdeckel	M. 33 04 97	1	1	Lid
1207	6060 180 01 28	112 517	Zsb. Schaltkasten (mit 2 Schlüssel)	M. 33 07 00	1	1	Ignition box ass. (w. 2 keys)
1208	000 182 59 06	019 612	Linse rot	Feststellbremse	1	1	Pilot light red (brake)
1209	000 182 57 06	019 610	Linse blau	Fernlicht	1	1	Pilot light blue (headl.)
1210	000 182 56 06	019 609	Linse rot	Ölkontrolle	1	1	Oil control light
1211	000 182 58 06	019 611	Linse rot	Vorglühkontr.	1	1	Pilot light preglow
1212	000 182 55 06	019 608	Linse rot	Batterie	1	1	Battery pilot light
1213	*000 182 54 06	019 607	Linse grün	Blinkkontrolle II	2	2	Pilot light green II
1214	*000 182 53 06	019 606	Linse grün	Blinkkontrolle I	1	1	Pilot light green I
	000 993 01 45	015 252	Blinstopfen (an Stelle von Teilen 1213, 1214)	Nur für Sonder-ausführung Type 4134-73	3	3	Blanking plug (in place of parts 1213, 1214) (for version 4134-73 only)
1215	DIN84M6x10	010 020	Zylinderschraube		4	4	Cylindrical screw
1216	DIN137B6	011 742	Federscheibe		4	4	Lock washer
1217	DIN72601-12V3WH	012 025	Glühlampe (Form H)		8	8	Bulb
1218	*DIN72601-12V1,2WW	012 020	Glassockellampe (Form W)		1	1	Bulb
1219	000 181 12 14	019 559	Steckdose (2-polig)	Ersetzt Nr. 000 181 02 14	1	1	2-pole plug (repl. 000 181 02 14)
1220	*000 181 52 58	019 590	Warnblickschalter kpl.		1	1	Warning signal switch
	000 181 00 07	019 541	Signalknopf	Nur für	1	1	Horn button } for version
	000 184 80 90	019 781	Gummischutzkappe für Signalknopf	Sonderausführung Type 4134-73	1	1	Rubber cap f.horn button } in place
	000 994 10 24	014 291	Gewindering (Ø38 x 10)	an Stelle von Teil 1220	1	1	Thread ring (dia. 38x10) } of part 1220
1221	6060 181 01 02	112 530	Instrumentenbrett	174 x 310 x 31	1	1	Instrument panel
1222	*000 187 80 33	019 793	Befestigungsteile	B. 3 347 000 001	1	1	Fixing parts
1223	*000 180 01 74	021 172	Zsb. Blinkerschalter kpl.	B. 0 341 810 006	1	1	Flashlight switch cpl.
1224	DIN934M6	011 577	Sechskantmutter		4	4	Hexagon nut
1225	DIN137B6	011 742	Federscheibe		4	4	Lock washer
1226	*000 181 80 64	019 591	Warnblinkgeber	4 DN 003 438-01	1	1	Warning flasher
1227	000 181 01 13	019 554	Vorwiderstand	B. 0251 103 020	1	1	Dropping resistor
1228	DIN84M6x10	010 020	Zylinderschraube		4	4	Cyl. screw
1229	A55 180 81 63	110 927	Zsb. Biegsame Welle	1800 lg.	1	1	Tractormeter cable
1230	000 993 17 88	015 375	Kabelhalteband	170 x 6	1	1	Cable strap
1231	DIN934M5	011 574	Sechskantmutter		2	2	Hexagon nut
1232	DIN137B5	010 061	Federscheibe		2	2	Lock washer
1233	6060 180 01 07	112 516	Zsb. Sicherungsleiste	8-polig	1	1	Fuse connector ass.
1234	DIN84M5x18	010 017	Zylinderschraube		2	2	Cyl. screw
1235	000 183 03 30	019 641	Sicherung	8 Amp.	8	8	Fuse
1236	6060 181 01 28	112 532	Abdeckkappe		1	1	Cap
1237	000 182 01 02	019 595	Kontrolleuchtengehäuse		8	8	Pilot light housing
1238	000 182 01 52	019 637	Lampenfassung		8	8	Lens rim

* Teile entfallen bei Sonderausführung Type 4134-73

* Parts omitted in case of version 4134-73.

FRANKFURT

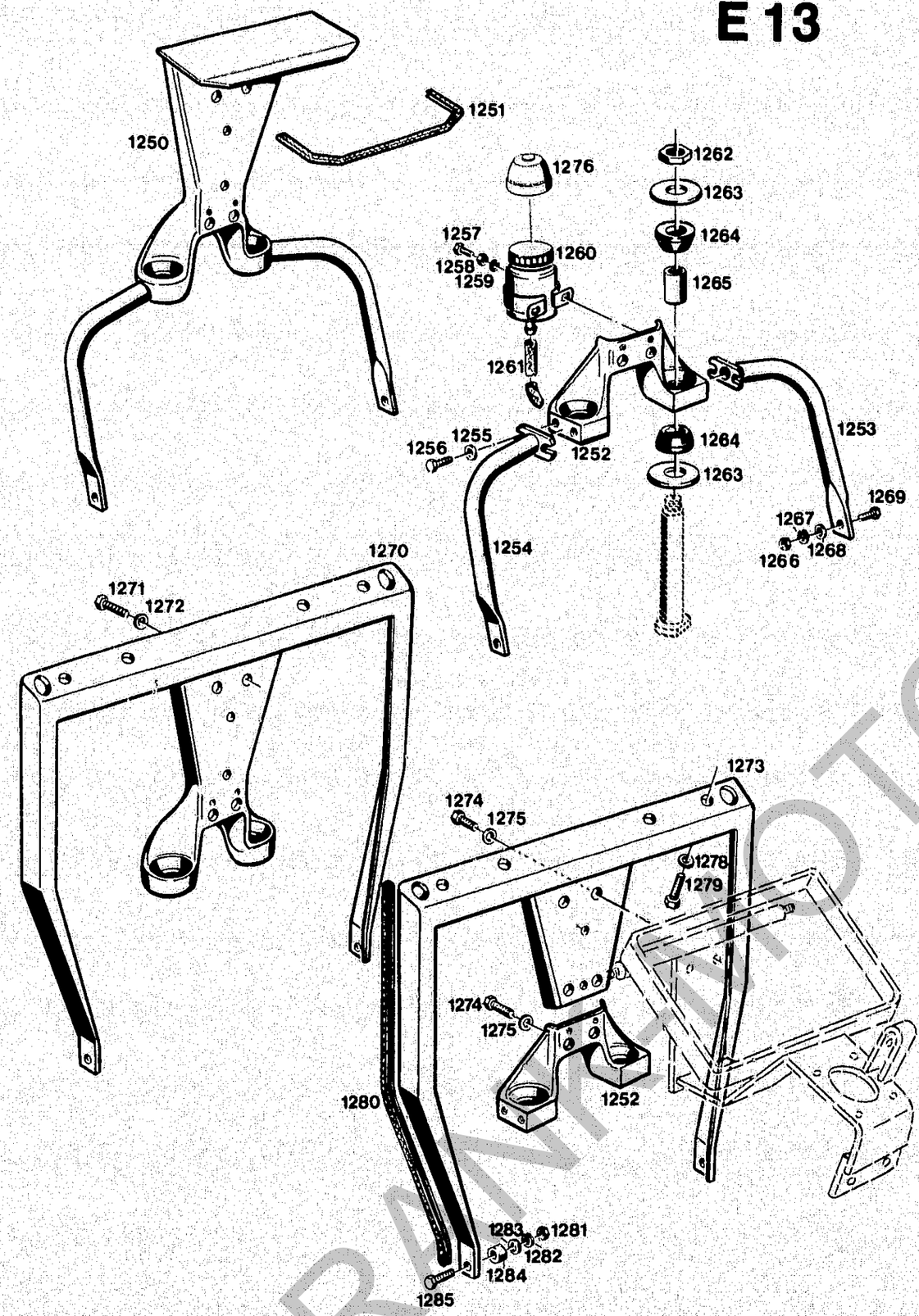

Bildtafel – table – No. 16

BILDTAFEL NR. 16 / QUERTRÄGER — **TABLE NO. 16 / CARRIER ASSEMBLY**

Bild-Nr. / Ill. No.	Bestell-Nr. / Part No.		Benennung / Denomination	Abm./Bemerk. / Dimen./Remarks	Stück / Pieces 4134-3	4134-5	Denomination	
1250	6055 060 01 71	110 337	Zsb. Träger	Bis FG. Nr. A40 410 00350 A50 411 00800 Nicht austauschbar gegen Teil 1252.	1	–	Carrier ass. A40 up to No. 410 00350 A50 up to No. 411 00800 Not interchangeable with part 1252.	
1251	000 164 47 95	018 824	Kantenschutz		1	–	Edge protection	
1252	6010 061 03 34	110 121	Querträger		1	1	Transv.support	
1253	4134 060 01 39	108 126	Zsb. Halterohr rechts		1	–	Retaining tube RH	A40 from 410 00351 A50 from 411 00801
	6055 060 04 39	113 675	Zsb. Halterohr rechts für A50S	A 40 ab FG. Nr. 410 00351	1	–	Retaining tube RH for A50S	
1254	4134 060 02 39	108 127	Zsb. Halterohr links	A50 ab FG. Nr.	1	–	Retaining tube LH	
	6055 060 05 39	113 676	Zsb. Halterohr links für A50S	411 00801	1	–	Retaining tube LH for A50S	
1155	DIN137B8	010 063	Federscheibe		4	–	Lock washer	
1256	DIN933M8x20	011 511	10.9 Sechskantschraube		4	–	Hexagon screw	
1257	DIN933M6x12	011 502	8.8 Sechskantschraube		2	2	Hexagon screw	Assembly position up to appr. 1983. From appr. 1983 on rear panel 4509.
1258	DIN934M6	011 577	Sechskantmutter		2	2	Hexagon nut	
1259	DIN137B6	011 742	Federscheibe	Einbauposition bis ca. 1983, Ab ca. 1983 an Rückwand 4509.	2	2	Lock washer	
1260	6090 042 01 58	114 430	Ausgleichsbehälter (ca. ab Ende 87 mit Teil 1276)		–	1	Compensation tank (appr. End 87 with part 1276)	
1261	000 042 02 95	020 618	Verbindungsschlauch (850 lang)	Bis Einbauposition an Querträger ca. 1983	1	1	Connection hose (850 long) (up to assembly position on transverse support appr. 1983)	
1261a	000 042 05 95	022 611	Verbindungsschlauch (910 lang)	Ab Einbauposition an Teil 4509	1	1	Connection hose (from assembly position on part 4509)	
1262	DIN439M24x1,5	010 104	Sechskantmutter		2	2	Hexagon nut	
1263	000 991 64 47	016 509	Scheibe	Ø25,1 x Ø60 x 3	4	4	Shim	
1264	000 992 01 95	014 830	Buchse (Konus)	Ø30 x Ø52 x 24	4	4	Bush	
1265	000 994 67 23	014 255	Distanzrohr	Ø25,1 x Ø30 x 42	2	2	Spacer tube	
1266	DIN934M8	011 579	Sechskantmutter		2	–	Hexagon nut	
1267	DIN7980-8	010 448	Federring		2	–	Lock washer	
1268	DIN125-8,4	010 044	Scheibe		2	–	Shim	
1269	DIN933M8x16	011 509	Sechskantschraube		2	–	Hexagon screw	
1270	6055 060 02 89	110 342	Zsb. Querträger	A40 bis FG. Nr. 410 00350	–	1	Transv. support	A40 up to 410 00350 A50 up to 411 00800 not interchangeable w. 1273
1271	DIN933M12x30	011 540	8.8 Sechskantschraube	A50 bis FG. Nr. 411 00800	4	4	Hexagon screw	
1272	DIN127A12	010 057	Federring	Nicht austauschbar gegen 1273.	4	4	Lock washer	
1273	4134 060 01 89	108 132	Zsb. Querträger	A40 ab FG. Nr. 410 00351	–	1	Transv. support	A40 from 410 00351 A50 from 411 00801
1274	DIN933M12x20	011 537	8.8 Sechskantschraube	A50 ab FG. Nr. 411 00801	6	6	Hexagon screw	
1275	DIN127A12	010 057	Federring		6	6	Lock washer	
1276	124 040		Deckel	ab Ende 1987	1	1	Cover (from end 87)	
1278	DIN137B12	010 065	Federscheibe		–	4	Lock washer	
1279	DIN933M12x30	011 541	8.8 Sechskantschraube		–	4	Hex. screw	
1280	000 164 01 97	018 830	Kantenschutz	13,5 x 10 x 700	–	2	Edge protection	
1281	DIN934M8	011 579	Sechskantmutter		–	2	Hexagon nut.	
1282	DIN7980-8	010 448	Federring		–	2	Lock washer	
1283	DIN125-8,4	010 044	Scheibe		–	2	Shim	
1284	000 994 60 23	014 250	Distanzhülse	Ø9 x Ø25 x 10	–	2	Spacer sleeve	
1285	DIN933M8x25	011 514	8.8 Sechskantschraube		–	2	Hexagon screw	

FRANNOTOR GRAFT

Hydraulik

Spaltenverzeichnis		Zeile/ Spalte
Tafel 17	Hydrauliktank, Hydraulikpumpe	B 15-C 16
Tafel 17 a	Durchlauffilter	D 15-E 16
Tafel 18	Steuergeräte, Hydraulikleitungen	F 15-H 16
Tafel 19	Hydraulische, Differentialsperre bis FG. Nr.	I 15-J 16
Tafel 21	Hydraulische Differentialsperre ab FG. Nr. . . .	K 15-K 16
Tafel 23	Arbeitszylinder, Hubhebel	L 15-M 16

Hydraulic system

Column contents		Line/ columns
Table No. 17	Hydraulic supply tank Hydraulic pump	B 15-C 16
Table No. 17 a	Passage filter	D 15-E 16
Table No. 18	Control valves, hydraulic pipes	F 15-H 16
Table No. 19	Hydraulic diff.-lock up to No. ...	I 15-J 16
Table No. 21	Hydraulic diff.-lock from No. ...	K 15-K 16
Table No. 23	Hydraulic ram, hydraulic lever	L 15-M 16

FRANK-MOTOR GERAETE

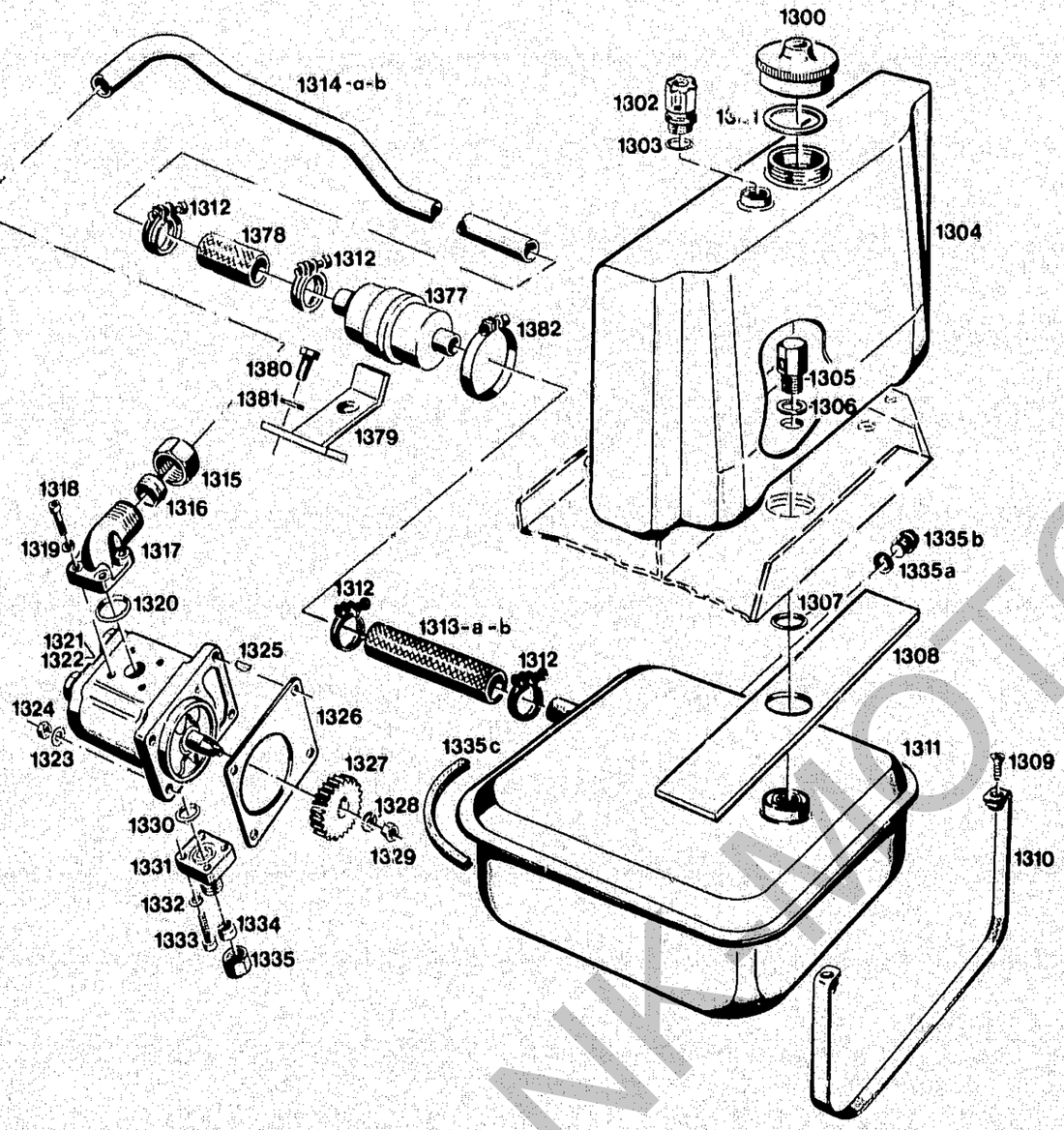

Bildtafel-table-No. 17

BILDTAFEL NR. 17
HYDRAULIKTANK, HYDRAULIKPUMPE

TABLE NO. 17
HYDRAULIC SUPPLY TANK, HYDRAULIC PUMP

Bild-Nr. Ill. No.	Bestell-Nr. Part No.		Benennung	Abm./Bemerk. Dimen./Remarks	Stück Pieces A40	A50	Denomination
1300	000 975 A 45	016 719	Überwurfmutter	Ø52 x 24	1	1	Lock nut
1301	000 997 44 01	011 478	Dichtring	Ø32 x Ø40 x 2,5	1	1	Sealing ring
1302	000 148 02 86	018 782	Entlüftungsfilter	M16 x 1,5	1	1	Venting filter
1303	000 997 55 01	011 484	Dichtring	Ø16 x Ø21 x 2	1	1	Sealing ring
1304	6045 148 01 09	110 319	Ausgleichbehälter	188 x 434 x 87	1	1	Compensating tank
1305	000 990 22 91	015 883	Hohlschraube	M18 x 1,5	1	1	Hollow screw
1306	DIN125-19	010 049	Scheibe		1	1	Shim
1307	000 997 87 09	014 745	Ringdichtung	Ø25 x 30 x Ø2,5	1	1	Sealing ring
1308	6045 141 01 84	110 316	Unterlage	60 x 260 x 3	2	2	Base
1309	DIN965M8x20	011 670	Senkschraube		4	4	Countersunk screw
1310	000 141 04 60	018 747	Spannband	20 x 1 x 536	2	2	Tension strap
1311	6045 140 01 57	110 299	Zsb. Hydraulikölbehälter (mit Teilen 1335a und 1335b)	Bis FG. Nr. A40 410 00 450 A50 411 00 900 war Hydraulikbehälter ohne Bohrung für Rücklauf im ET-Fall werden 1335a und 1335b mitgeliefert. Austauschbar.	1	1	Hydr. oil supply tank (with parts 1335a and 1335b). Up to chassis No. A40 410 00 450 - No. A50 411 00 900 hydraulic tank not provided w. bore for return flow. For replacement supplied with parts 1335a and 1335b. Interchangeable.
1312	000 970 90 67	010 931	Drahtbügelschelle	Ersetzt Spannschelle 000 970 13 67	2	4	Wire bracket (replacing tension socket 000 970 13 67)
1313	000 973 44 22	017 496	Saugschlauch (Ø22 x 4,5 x 150)	A40 bis FG. Nr. 410 00550 A50 bis FG. Nr. 411 00975 Im Ersatzfall 1313a zus. mit 2 Stück 000 970 90 67	1	1	Suction hose (Ø22 x 4,5 x 150) A40 up to No. 410 00550 A50 up to No. 411 00975 For replacement use part 1313a tog. with 2 pieces 000 970 90 67
1313a	000 973 10 72	020 872	Saugschlauch (Ø7/8" x 4 x 100)	A40 ab FG. Nr. 410 00551, A50 ab FG. Nr. 411 00976 bis 411 01890 nicht austauschbar.	1	1	Suction hose (Ø7/8" x 4 x 100) A40 from No. 410 00551, A50 from No. 411 00976, to 411 01890 not interchangeable.
1313b	023 540		Saugschlauch (Ø7/8" x 4x 310)	A50 ab FG. Nr. 411 01891 (ab Saugfilter 1377)	–	1	Suction hose (A50 from chassis No. 411 01891 - from suction filter 1377)
1314	6040 078 02 64	110 224	Saugleitung A40	Ø22 x 645	1	–	Suction pipe A40
1314a	6040 078 01 64	110 223	Saugleitung A50	Ø22 x 780 Bis FG. Nr. 411 01890 nicht austauschbar.	–	1	Suction pipe A50 (up to chassis No. 411 01890 not interchangeable)
1314b	118 075	Saugleit	Saugleitung A50	Ø22 x 400 A50 ab FG. Nr. 411 01891 (ab Saugfilter 1377)	–	1	Suction pipe A50 (Ø22 x 400) - A50 from chassis No. 411 01891 - from suction filter1377)
1315	000 990 22 56	015 724	Überwurfmutter	M30 x 2	1	1	Lock nut
1316	000 990 20 57	015 750	Profilring	Ø22	1	1	Profile ring
1317	000 990 05 83	015 815	Flanschverschraubung kpl. (best. aus 1315 - 1320)	M30 x 2	1	1	Flanged union cpl. (cons. of parts 1315 - 1320)
1318	DIN912M6x22		Innensechskantschraube		4	4	Countersunk screw
1319	DIN127B6		Federring		4	4	Lock washer
1320	000 997 97 09	014 753	Ringdichtung	24 x 2,5	1	1	Ring seal

FRANK MOTOR

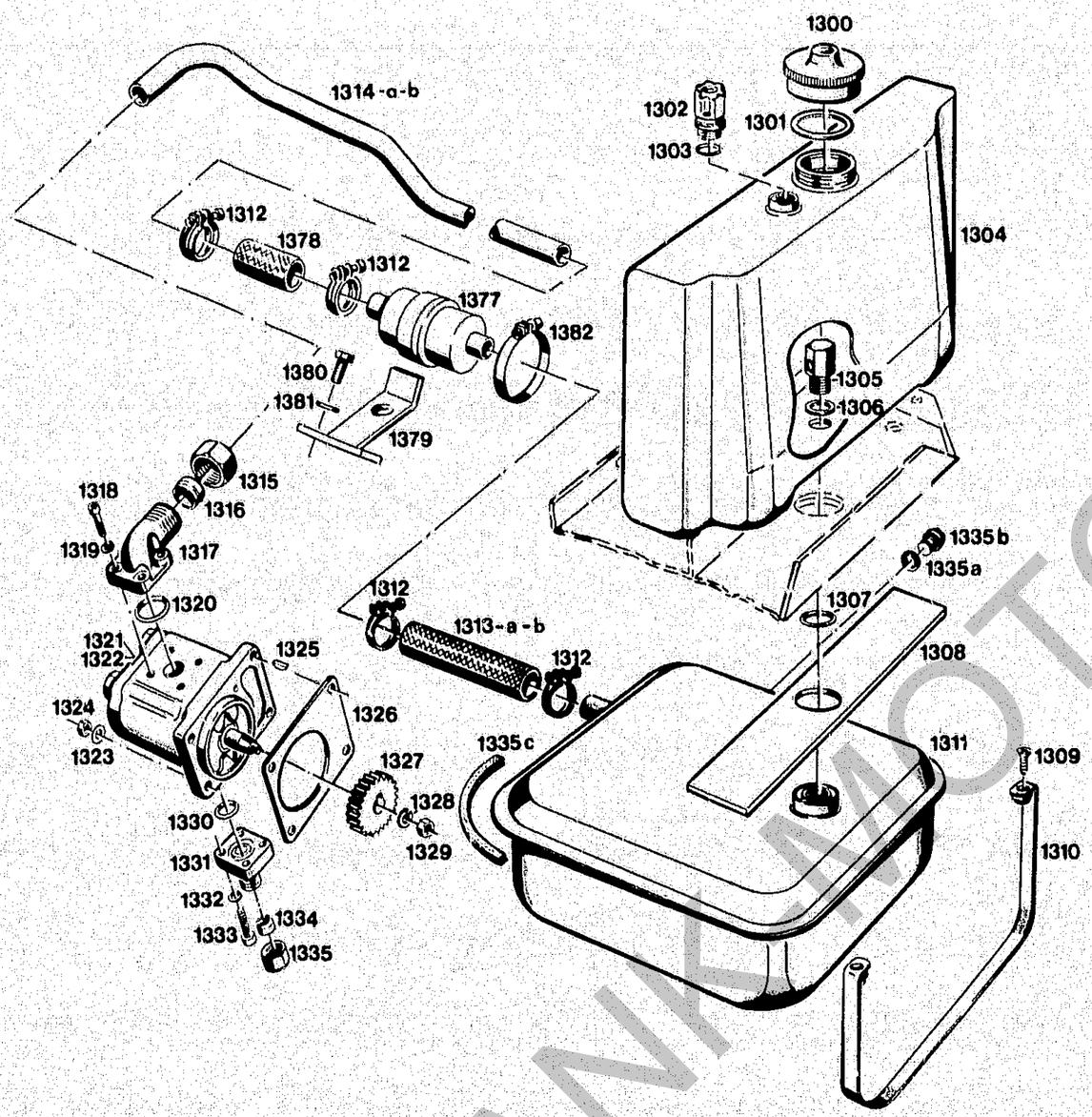

Bildtafel-table-No. 17

BILDTAFEL NR. 17
HYDRAULIKTANK, HYDRAULIKPUMPE

TABLE NO. 17
HYDRAULIC SUPPLY TANK, HYDRAULIC PUMP

Bild-Nr. / Ill. No.	Bestell-Nr. / Part No.		Benennung	Abm./Bemerk. / Dimen./Remarks	Stück / Pieces A40	Stück / Pieces A50	Denomination
1321	000 070 14 55	020 540	ZSB. BOSCH HYDRAULIKPUMPE (14 ccm/U; 35 l/min)	Bosch Nr. 0 510 525 321 Serienmäßig bis Juli 1983, im Ersatzfall 1322 möglich.	1	1	BOSCH HYDRAULIC PUMP CPL. (14 cc/rpm; 35 l/min) Standard equipment up to July 1983. Can be replaced by 1322.
1322	000 070 15 55 (5234-75)	020 541	ZSB. HYDRAULIK-PUMPE (16 ccm/U; 40 l/min)	Bosch Nr. 0 510 625 326 Ab Juli 1983 bei A50 serienmäßig A40 Sonderzubehör	1	1	HYDRAULIC PUMP ASS. (16 cc/rev., 40 l/min) Special equipment for frontloader or circulation oil (In A50 standard equipment from July 83 - special accessory for A40)
	1 517 010 150 - BO		Dichtungssatz	} Für Bosch	1	1	Gasket kit
	1 517 010 097 - BO		Verschleißteilsatz	} Hydraulikpumpe	1	1	Fast-moving parts kit
1323	DIN137B8	010 063	Federscheibe		4	4	Lock washer
1324	DIN934M8	011 579	Sechskantmutter		4	4	Hexagon nut
1325	DIN6888-3x5	010 357	Scheibenfeder		1	1	Woodruff key
1326	000 078 A 80	019 284	Dichtung	92 x 120 x 0,5	1	1	Gasket
1327	VD 014 78 24	111 673	Antriebsrad	Ø56,6 x 17	1	1	Drive gear
1328	DIN127A12	010 057	Federring		1	1	Lock washer
1329	000 990 54 50	016 243	Sechskantmutter	SW 17, M12 x 1,5	1	1	Hexagon nut
1330	000 997 04 29	012 662	Ringdichtung	Ø18 x 23 x Ø2,5	1	1	Ring seal
1331	000 990 01 83	015 814	Gerade Flanschverschraubung (best. aus 1330 - 1335)	M22 x 1,5	1	1	Flanged union, straight (cons. of 1330 - 1335)
1332	DIN127B6		Federring		4	4	Spring ring
1333	DIN912M6x22		Innensechskantschraube		4	4	Socketheat screw
1334	000 990 24 57	015 752	Profilring	Ø15	1	1	Profile ring
1335	000 990 25 56	015 727	Überwurfmutter	M22 x1,5	1	1	Lock nut
1335a	DIN7603A16x20 CU	010 392	Flachdichtung	A40 ab FG. Nr. 410 00451 A50 ab FG. Nr. 411 00901	1	1	Flat gasket — A40 from No. 410 00451 A50 from No. 411 00901
1335b	DIN910M16x1,5	011 038	Verschlußschraube		1	1	Sealing screw
1335c	000 164 15 95	018 819	Kantenschutz (6,5 x 9,5 x 150)	A40 ab ca. FG. Nr. 410 00451 A50 ab ca. FG. Nr. 411 00901	1	1	Edge guard (A40 from appr. No. 410 00451, A50 from No. 411 00901).
	118 083		SAUGFILTER NACHRÜSTSATZ FÜR A50 (best. aus 1377-1382)	A50 bis FG. Nr. 411 018 90 nachrüstbar		– 1	SUCTION FILTER KIT FOR SUBSEQUENT ASSEMBLY A 50 (cons. of parts 1377-1382) — Can be subsequently assembled in A50 up to chassis No. 411 01390, A50 from chassis No. 411 01891.
1377	118 079		Saugfilter kpl. (Ø82 x 188)	A50 ab FG. Nr. 411 018 91		– 1	Suction filter compl.
1378	023 539		Saugschlauch (Ø7/8" x 4 x 60)			– 1	Suction hose
1379	118 081		Zsb. Halter			– 1	Fixture ass.
1380	DIN933M10x20	011 525	8.8 Sechskantschraube			– 2	Hexagon screw
1381	DIN137B10x18	010 064	Federscheibe			– 2	Lock washer
1382	000 995 66 66	015 172	Spannschelle (f. Ø62 - 82)			– 1	Tension socket

FRANK-MOTOR

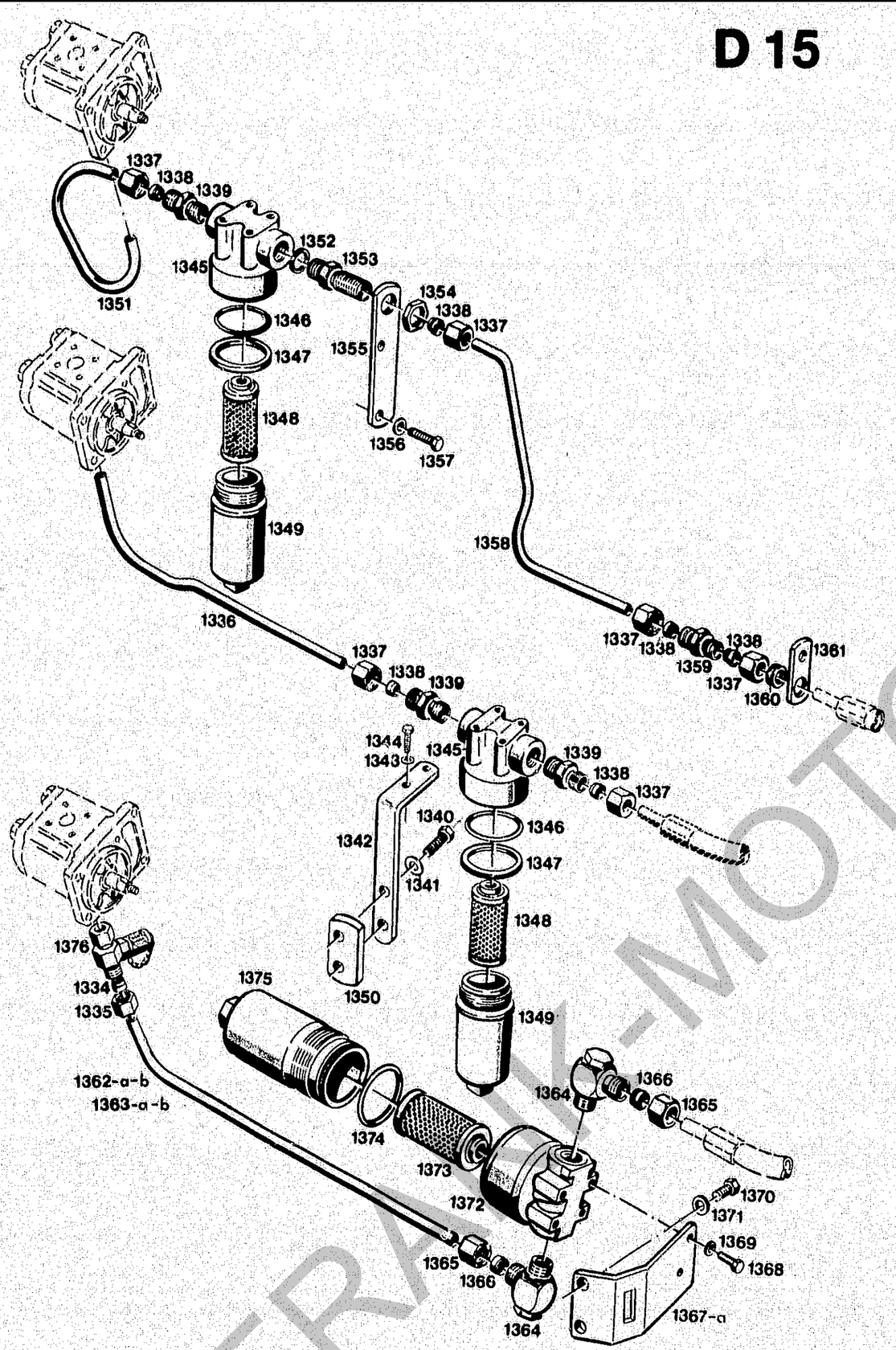

Bildtafel-table-No. 17 a

BILDTAFEL NR. 17a
DURCHLAUFFILTER

TABLE NO. 17a
PASSAGE FILTER

Bild-Nr. Ill. No.	Bestell-Nr. Part No.		Benennung	Abm./Bemerk. Dimen./Remarks	Stück Pieces	Denomination	
					A40	A50	
1336	6040 078 06 65	110 230	Druckleitung A50 (Ø15 x 475)		–	1 Pressure pipe A50	A40 up to No. 410 00450 A50 up to No. 411 00800
1337	000 990 25 56	015 727	Überwurfmutter (M22 x 1,5)		4	2 Lock nut	
1338	000 990 24 57	015 752	Profil (Ø15)		4	2 Olive	
1339	000 990 05 89	015 839	Gerade Einschraubverschraubung (best. aus 1337-1339) R 1/2"; Ø15	A40 bis FG. Nr. 410 00 450, A50 bis FG. Nr. 411 00 800	1	2 Screw union str. (cons. of 1337 - 1339)	
1340	DIN933M12x30	011 540	8.8 Sechskantschraube		–	2 Hexagon screw	
1341	DIN137B12	010 065	Federscheibe		–	2 Lock washer	
1342	6040 078 01 71	110 245	Befestigungswinkel A50		–	1 Fixing angle A50	
1343	DIN137B6	011 742	Federscheibe		–	2 Lock washer	
1344	DIN933M6x16	011 503	8.8 Sechskantschraube		–	2 Hexagon screw	
	6040 070 01 56	110 195	ZSB. DURCHLAUFFILTER (best. aus Teilen 1345 - 1349) Argo Nr. D046-82	A40 bis FG. Nr. ca. 410 00925 A50 bis FG. Nr. ca. 411 01275.	1	1 PASSAGE FILTER ASS. (cons. of parts 1345 - 1349)	
1345	D046. 1220-AR		Kopfteil vollst.	Im Ersatzfall	1	1 Head piece cpl.	
1346	N007. 0544-AR		O-Ring (54 x 4)	Filter	1	1 O-ring	
1347	N004. 0621-AR		Scheibe	6040 070 02 56.	1	1 Shim	
1348	6040 078 01 88	110 248	Filterpatrone (P3.0510-05)	Waagerechte Einbaulage	1	1 Filter cartridge	
1349	D046. 0103-AR		Gehäuse	A40 ab FG. Nr. 410 00451 A50 ab FG. Nr. 411 00801.	1	1 Housing (A40 up to No. 410 00925 A50 up to No. 411 01275. For replacement use filter No. 6040 070 02 56. Horizontal assembly position A40 from chassis No. 410 00451, A50 from chassis No. 411 00801).	
1350	6040 078 01 59	110 222	Lasche A50		–	1 Shackle A50	A40 up to 410 00450 A50 up to 411 00800
1351	6040 078 13 65	110 237	Druckleitung A40 (Ø15 x 325)		1	– Pressure pipe A40	
1352	DIN7603A21x26CU	010 398	Dichtring		1	– Sealing ring	
1353	000 078 02 67	019 279	Anschlußstutzen A40		1	– Connection socket A40	
1354	DIN439M22x1,5	110 103	Fl. Sechskantmutter	A40 bis FG. Nr. 410 00450 A50 bis FG. Nr. 411 00800	1	– Hexagon nut, flat	
1355	6040 078 01 43	110 220	Halter A40		1	– Retainer A40	
1356	DIN137B10x18	010 064	Federscheibe		2	– Lock washer	
1357	DIN931M10x60	011 105	8.8 Sechskantschraube		2	– Hexagon screw	
1358	6040 078 14 65	110 238	Druckleitung A40 (Ø15 x 435)		1	– Pressure pipe A40 (Ø15x435)	
1359	000 990 15 88	015 832	Ger. Verschraubung kpl. (M22 x 1,5)		1	– Screw union, cpl. (M22 x 1,5)	
1360	000 997 18 14	014 779	Gummitülle A40		1	– Rubber socket A40	
1361	6040 078 02 43	110 221	Halter A40		1	– Retainer A40	
1362	6040 078 19 65	110 243	Druckleitung A40 (Ø15 x 452)	A40 ab FG. Nr 410 00451 bis 410 01654 Im Ersatzfall 1362b, 1367a und 1376.	1	– Pressure pipe A40 (A40 from chassis No. 410 00451 up to 410 01654) Replace by 1362b, 1367a and 1376)	
1362a	6040 078 22 65	116 654	Druckleitung A40 (Ø15 x 442)	A40 ab FG. Nr. 410 01655 bis 410 01835. Im Ersatzfall 1362b mit 1376.	1	– Pressure pipe A40 (A40 from chassis No. 410 01655 up to 410 01835. Replace by 1362a with 1376.)	

FRANK-MOTORGERÄTE

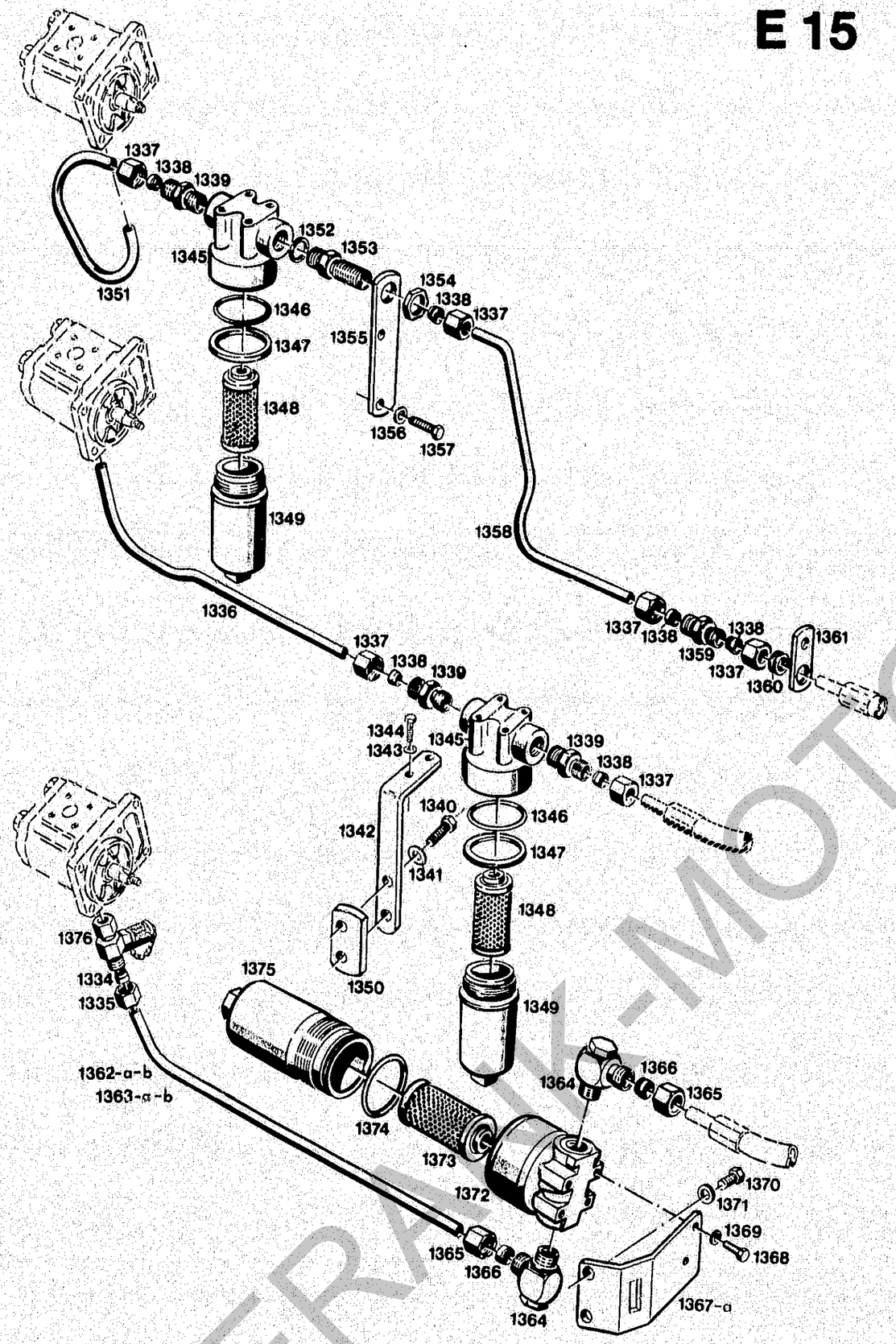

Bildtafel-table-No. 17 a

BILDTAFEL NR. 17a
DURCHLAUFFILTER

TABLE NO. 17a
PASSAGE FILTER

Bild-Nr. Ill. No.	Bestell-Nr. Part No.		Benennung	Abm./Bemerk. Dimen./Remarks	Stück Pieces A40	A50	Denomination	
1362b	118 076		Druckleitung A40 (Ø 15 x 412 für Meßanschluß)	A40 ab FG. Nr. 410 018 36	1	–	Pressure pipe A40 (A40 from chassis No. 410 018 36)	
1363	6040 078 18 65	110 242	Druckleitung A50 (Ø 15 x 585)	A50 ab FG. Nr. 411 00801 bis 411 01760. Im Ersatzfall 1363b, 1367a und 1376.	–	1	Pressure pipe A50 (A50 from chassis No. 411 00801 to 411 01760. Replace by 1363b, 1367a, and 1376)	
1363a	6040 078 23 65	116 655	Druckleitung A50 (Ø 15 x 575)	A50 ab FG. Nr. 411 01461 bis 411 01881 Im Ersatzfall 1363b und 1376.	–	1	Pressure pipe A50 (A50 from chassis No. 411 01461 to 411 01881. Replace by 1363b and 1376).	
1363b	118 077		Druckleitung A50 (Ø 15 x 547 für Meßanschluß)	A50 ab FG. Nr. 411 01890	–	1	Pressure pipe A50 (A50 from chassis No. 411 01890)	
1364	000 990 17 90	015 863	Winkelverschraubung kpl. (mit 1365 - 1366)	A40 ab FG. Nr. 410 00451. A50 ab FG. Nr. 411 00801	2	2	Angular screw union cpl. (compr. 1365 - 1366)	A40 from No. 410 00451. A50 from No. 411 00801.
1365	000 990 25 56	015 727	Überwurfmutter (M22 x 1,5)		2	2	Lock nut (M22 x 1,5)	
1366	000 990 24 57	015 752	Keilring (Ø 15)		2	2	Wedge ring (Ø 15)	
1367	6040 078 03 71	110 247	Befestigungswinkel (Plat. 70 x 5 x 144)	Bis FG. Nr. A50 4110 1760 A40 410 016 54 Im Ersatzfall 1367a mit 1362a bzw. 1363a oder 1367a mit 1362b bzw. 1363b und 1376.	–	1	Fixing angle A50 up to 411 017 60 A50 up to 410 016 54 replace by 1367a with. 1362a, resp. 1363a, or 1367a with 1362b resp. 1363b and 1376).	
1367a	6040 078 05 71	116 656	Befestigungswinkel (Plat. 53 x 180 x 5)	A50 ab FG. Nr. 411 017 61, A40 410 016 55.	1	1	Fixing angle (A50 from chassis No. 411 01761 A40 from 410 016 55).	
1368	DIN933M6x16	011 503	8.8 Sechskantschraube	A40 ab FG. Nr. 410 00451 A50 ab FG. Nr. 411 00801	3	3	Hexagon screw	A40 from No. 410 00451, A50 from 411 00801
1369	DIN137B6	011 742	Federscheibe		3	3	Lock washer	
1370	DIN933M12x20	011 537	8,8 Sechskantschraube		2	2	Hex. screw	
1371	DIN137B12	010 065	Federscheibe		2	2	Lock washer	
–	6040 070 02 56	115 370	ZSB. DURCHLAUF-FILTER (best. aus Teilen 1372 - 1375) Argo Nr. HD 046-52		1	1	PASSAGE FILTER ASS. (cons. of parts 1372 - 1375)	A40 from No. 410 00925 A50 from No. 411 01275
1372	HD 046. 1200-AR		Kopfteil vollst.	A40 ab FG. Nr. ca. 410 00925 A50 ab FG. Nr. ca. 411 01275	1	1	Upper part compl.	
1373	6040 078 01 88	110 248	Filterpatrone (P3.0510-05)		1	1	Filter cartridge (P3.0510-05)	
1374	N007.0543/1-AR		O-Ring (53,57 x 3,53)		1	1	O-ring (53,57 x 3,53)	
1375	HD 046.01001-AR		Gehäuse		1	1	Housing	
1376	023 518		Meßanschluß	A40 ab FG. Nr. 410 01836 A50 ab FG. Nr. 411 01891.	1	1	Measuring connection (A40 from chassis No. 410 01836, A50 No. 411 01891.)	

FRANK-MOTORGERÄTE

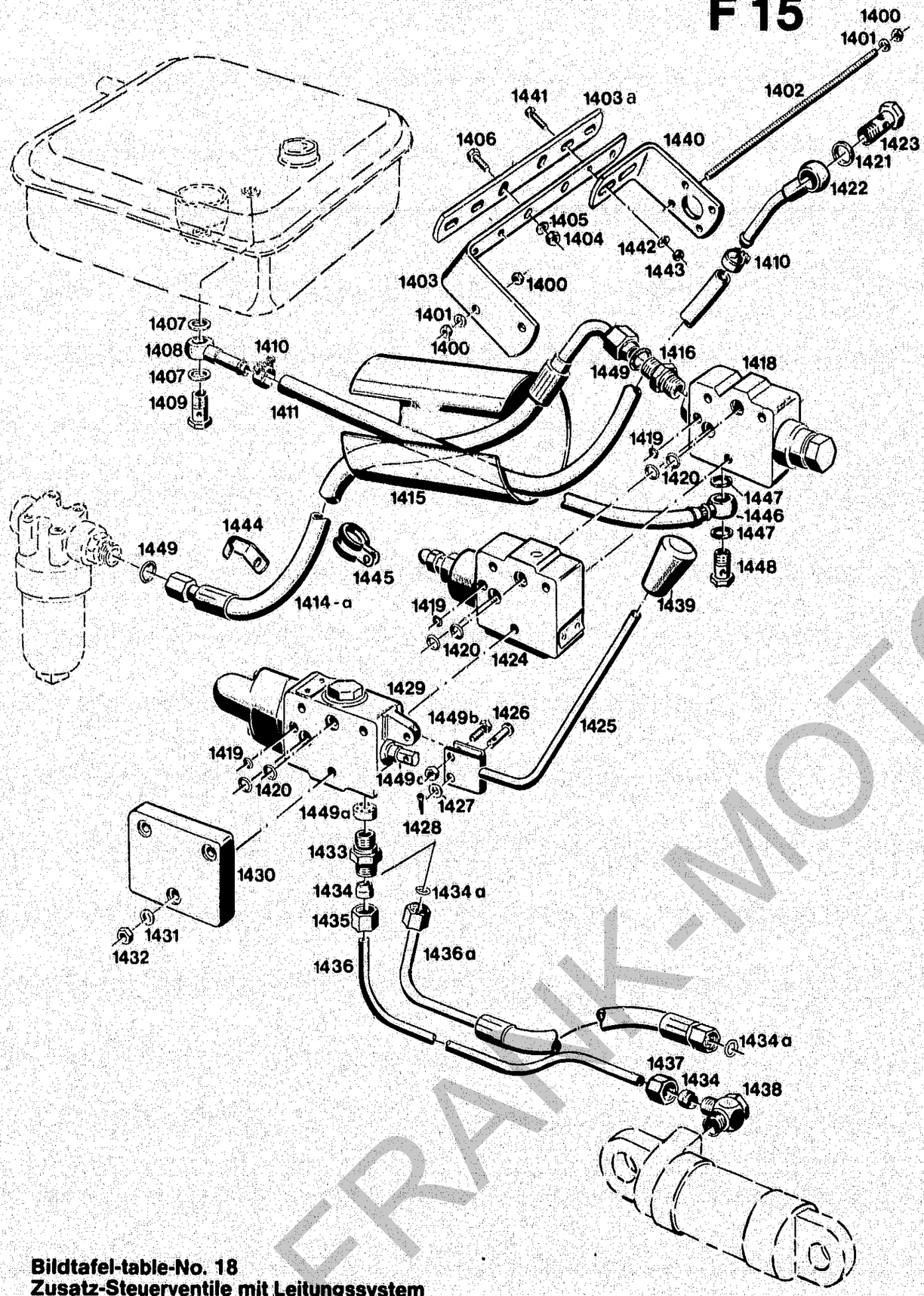

Bildtafel-table-No. 18
Zusatz-Steuerventile mit Leitungssystem siehe Spalte Zubehör.

BILDTAFEL NR. 18
STEUERGERÄTE, HYDRAULIKLEITUNGEN

TABLE NO. 18
CONTROL VALVES, HYDRAULIC PIPES

Bild-Nr. / Ill. No.	Bestell-Nr. / Part No.		Benennung	Abm./Bemerk. / Dimen./Remarks	Stück A40	Stück A50	Denomination
1400	DIN934M8	011 579	Sechskantmutter		10	10	Hexagon nut
1401	DIN137B8	010 063	Federscheibe		6	6	Lock washer
1402	DIN976M8x320	011 674	Gewindebolzen	Ersetzt M8 x 340	3	3	Thread bolt (Replacing M8 x 340)
1403	6015 111 02 46	110 178	Bügel (50 x 8 x 405)	A40 bis FG. Nr. 410 00300 A50 bis FG. Nr. 411 00650. Im Ersatzfall 1403a zus. mit 2 Träger 1440.	1	1	Stirrup A40 up to No. 410 00300 A50 up to No. 411 00650 Replace by 1403a together w. 2 carrier 1440.
1403a	6015 111 01 33	110 172	Halter (50 x 8 x 276)	A40 ab FG. Nr. 410 00301 A50 ab FG. Nr. 411 00651.	1	1	Stirrup A40 from No. 410 00301 A50 from No. 411 00651.
1404	DIN934M10	011 585	Sechskantmutter		2	2	Hexagon nut
1405	DIN137B10x18	010 064	Federscheibe		2	2	Lock washer
1406	DIN933M10x30	011 530	8.8 Sechskantschraube		2	2	Hexagon screw
1407	DIN7603A16x20CU	010 392	Dichtring		2	2	Sealing ring
1408	AG35 070 03 72	107 248	Zsb. Rücklaufleitung		1	1	Return flow pipe ass.
1409	DIN7643M16x1,5	025 290	Hohlschraube - 12	Ersetzt DIN7623M16x1,5	1	1	Hollow screw (replacing DIN7623M16x1,5)
1410 *	000 995 17 66	015 150	Spannschelle		2	2	Clamp
1411 *	000 973 11 15	017 410	Rücklaufschlauch (rechts am Behälter montiert)	Ø12 x 3 x 670 lg.	1	1	Return flow hose (assembled on right-hand side of tank)
1414	000 078 11 89	019 288	Höchstdruckschlauch (NW 13 x 1200)	Bis FG. Nr. . . . im Ersatzfall 1414a	1	1	High-pressure hose (up to chassis No. . . . replace by 1414a)
1414a	025 166		Höchstdruckschlauch (1100 lang mit 1449)	Ab FG. Nr. . . .	1	1	High-pressure hose (1100 long wit 1449) (from chassis No. . . .)
1415	024 304		Ummantelung (240 lang)	Ersetzt Überschlauch 000 973 02 33 Ø125 ca. ab Ende 1985	1	1	Cover (replacing hose 000 973 02 33 125 dia. from approx. end 1985)
1416	000 990 07 89	015 841	Ger. Einschraubstutzen	M18 x 1,5	1	1	Screw union, straight
1418	000 070 15 79	020 556	Eingangsplatte (Stromteiler)	Bucher Nr. LA06 PQA11-M06/1	1	1	Input plate (Flow distributor)
	000 190 10 83	019 805	Reparatursatz für Eingangsplatte 1418		1	1	Repair kit for input plate 1418
1419	000 997 06 29	012 664	Ringdichtung	Ø8 x Ø5 x 1,5	3	3	Ring seal
1420	000 997 25 09	014 703	Ringdichtung	Ø12 x Ø8 x 2	6	6	Ring seal
1421 *	DIN7603A18x24CU	010 395	Dichtring		2	2	Sealing ring
1422 *	A55 070 07 72	110 690	Zsb. Rücklaufleitung		1	1	Return flow hose ass.
1423 *	DIN7643M8x1,5	025 291	Hohlschraube - 15	Ersetzt DIN7623M18x1,5	1	1	Hollow screw (replacing DIN7623M18x1,5)
1424	000 070 20 79	020 557	Zwischenplatte (mit Druckbegrenzungsv.)	Bucher Nr. LA06 PBA 190	1	1	Spacer plate (with pressure limit. valve)
	000 190 20 83	019 806	Reparatursatz für Zwischenplatte 1424	Bucher 743 104	1	1	Repair kit for spacer plate 1424.
1425	000 070 01 31	020 531	Zsb. Hebel I	414. 17. 143-02	1	1	Lever ass. I
1426	DIN1436-6x18x22	010 510	Bolzen } 2 Stück	6h11 x 18 x 22	1	1	Bolt } 2 pcs up
1427	DIN126-6,6	010 051	Scheibe } bis Früh-		1	1	Shim } to spring
1428	DIN94-1,6x12	010 026	Splint } jahr 1984		1	1	Split pin } 1984

* Nur fürA40 bis FG. Nr. 410 00450, A50 bis FG. Nr. 411 00900. Nicht austauschbar. Neuer Rücklaufschlauch siehe Bildtafel Nr. 21, Bildnr. 1460a, 6040 027 01 42.

* Only for A40 up to chassis No. 410 00450 - A50 up to No. 411 00900. Not interchangeable. New return flow hose see table No. 21 - Ill. 1460a, 6040 027 01 42.

FRANK-MOTOR-RAETE

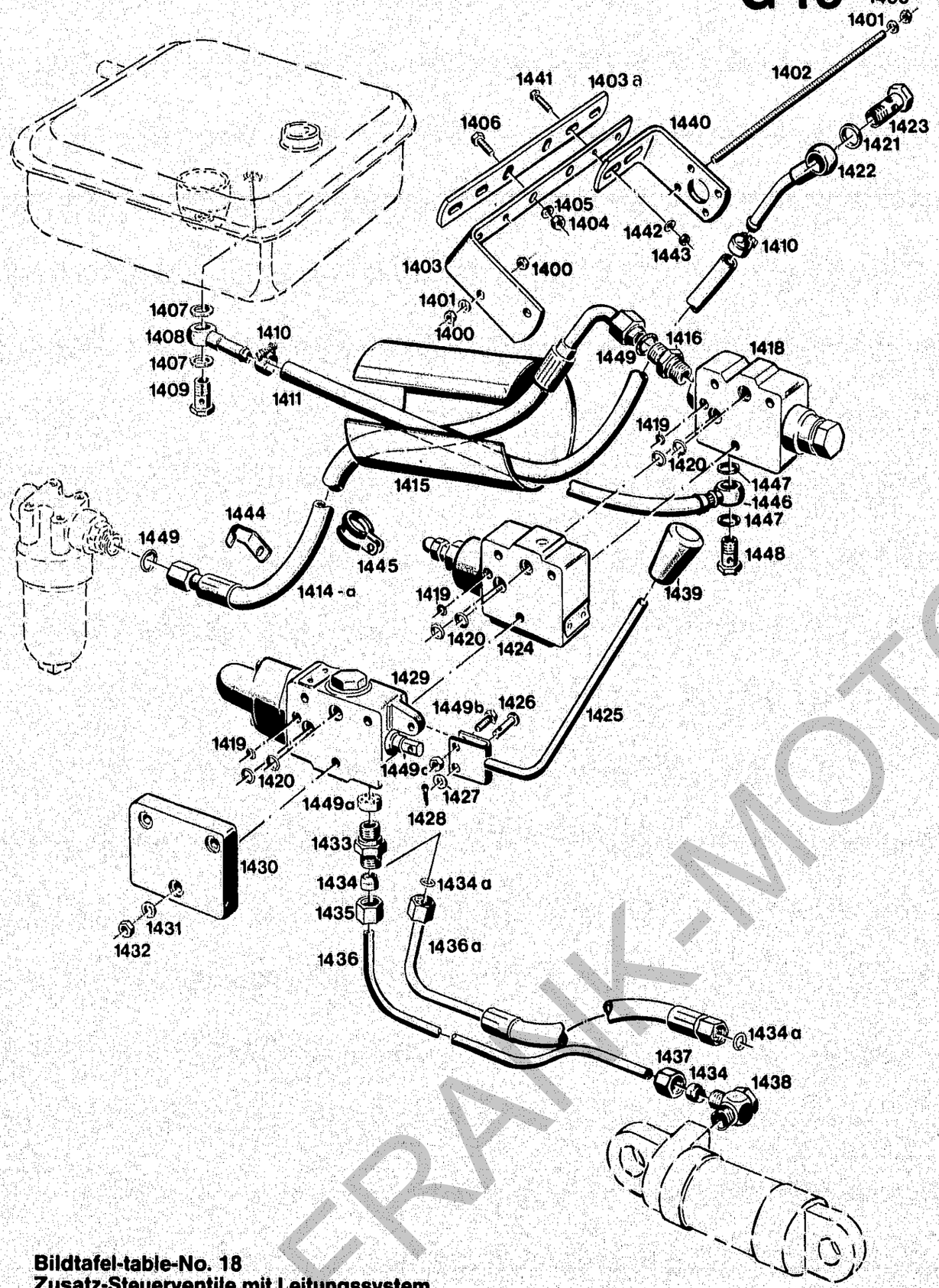

Bildtafel-table-No. 18
Zusatz-Steuerventile mit Leitungssystem siehe Spalte Zubehör.

BILDTAFEL NR. 18
STEUERGERÄTE, HYDRAULIKLEITUNGEN

TABLE NO. 18
CONTROL VALVES, HYDRAULIC PIPES

Bild-Nr. Ill. No.	Bestell-Nr. Part No.		Benennung	Abm./Bemerk. Dimen./Remarks	Stück Pieces A40	Stück Pieces A50	Denomination
1429	000 070 03 79	020 551	Zsb. 3/3 Wegeventil	Schieber von 12 mm Øauf 16 mm Øab Ende 1987 Bucher Nr. LA06 P3BA-M06 bzw. M061 austauschbar.	1	1	3/3-way valve (slide changed from 12 mm to 16 mm - from end 87 - Bucher No. LA06 P3BA-M06 resp. M061 interchangeable.)
	000 190 03 83	019 803	Zsb. Reparatursatz für 3/3 Wegevnetil	Bucher Nr. 743 107 für Ventile mit 12 und 16 mm Schieberdruckmesser.	1	1	Repair kit ass. (for 3/3-way valve Bucher No. 743 107 for valves with 12 and 16 mm slide dia.)
1430	000 070 30 79	020 559	Abschlußplatte In Sonderfällen ist Abschlußplatte 000 070 36 79 (LA 06 PUT-M06) eingebaut.	LA 06 PU	1	1	Endplate In special cases end plate No. 000 070 36 79 is fitted. (LA 06 PUT-M06)
1431	DIN137B8	010 063	Federscheibe		1	1	Lock washer
1432	DIN934M8	011 579	Sechskantmutter		1	1	Hexagon nut
1433	000 990 08 89	015 842	Ger. Einschraub-verschraubung (best. aus 1433 - 1435)	M18 x 1,5; Ø8	1	1	Screw union, straight (cons. of 1433 - 1435)
1434	000 990 18 57	015 749	Profilring (Ø8)	bis FG. Nr. für 1436	2	2	Profile ring (up to No. . . . - for 1436)
1434a	025 385		O-Ring	im Bedarfsfall für 1436a	2	2	O-ring (if required for 1436a)
1435	000 990 18 56	015 723	Überwurfmutter (M14 x 1,5)	bis FG. Nr. . . .	2	2	Lock nut (up to chassis No. . . .)
1436	6040 078 09 65	110 233	Druckleitung (Ø8 x 1 x 775)	bis FG. Nr. . . . im Ersatzfall 1436a	1	1	Pressure pipe (up to chassis No. . . . ; replace by 1436a)
1436a	024 353		Druckleitung (Ø8 x 835)	ab FG. Nr. . . .	1	1	Pressure pipe (from chassis No. . . .)
1437	000 990 27 56	015 728	Überwurfmutter	M16 x 1,5	1	1	Lock nut
1438	000 990 14 90	015 860	Winkel-Schwenk-verschraubung kpl. (best. aus Teilen 1434, 1437, 1438)	M14 x 1,5	1	1	Swivel union cpl. (cons. of parts 1434, 1437, 1438)
1439		023 417	Schaltknopf	Ersetzt Nr. 000 999 06 02	1	1	Selector button (replacing No. 000 999 06 02)
1440	6015 111 03 48	110 181	Ventilträger (45 x 3 x 202)	A40 bis FG. Nr. 410 00300.	2	2	Valve carrier — A40 up to No. 410 00300
1441	DIN933M8x30	011 518	8.8 Sechskantschraube	A50 bis FG. Nr.	4	4	Hex. screw
1442	DIN137B8	010 063	Federscheibe	411 00650 nur	4	4	Lock washer
1443	DIN934M8	011 579	Sechskantmutter	1 Träger 1440.	4	4	Hex. nut — A50 up to No. 411 00650 1 carrier 1440 only.
1444	000 995 06 67	015 183	Befestigungsschelle A40 (an Achstrichter)	Bis FG. Nr. . . .	1	–	Fastening clamp A40 (on axle housing) (up to No. . . . .)
1445	000 995 67 66	015 176	Rohrschelle mit G. (an Lagerplatte)	Ab FG. Nr. . . .	1	1	Pipe clamp (on support plate) (from No. . . . .)

FRANK-MOTOR-GERAETE

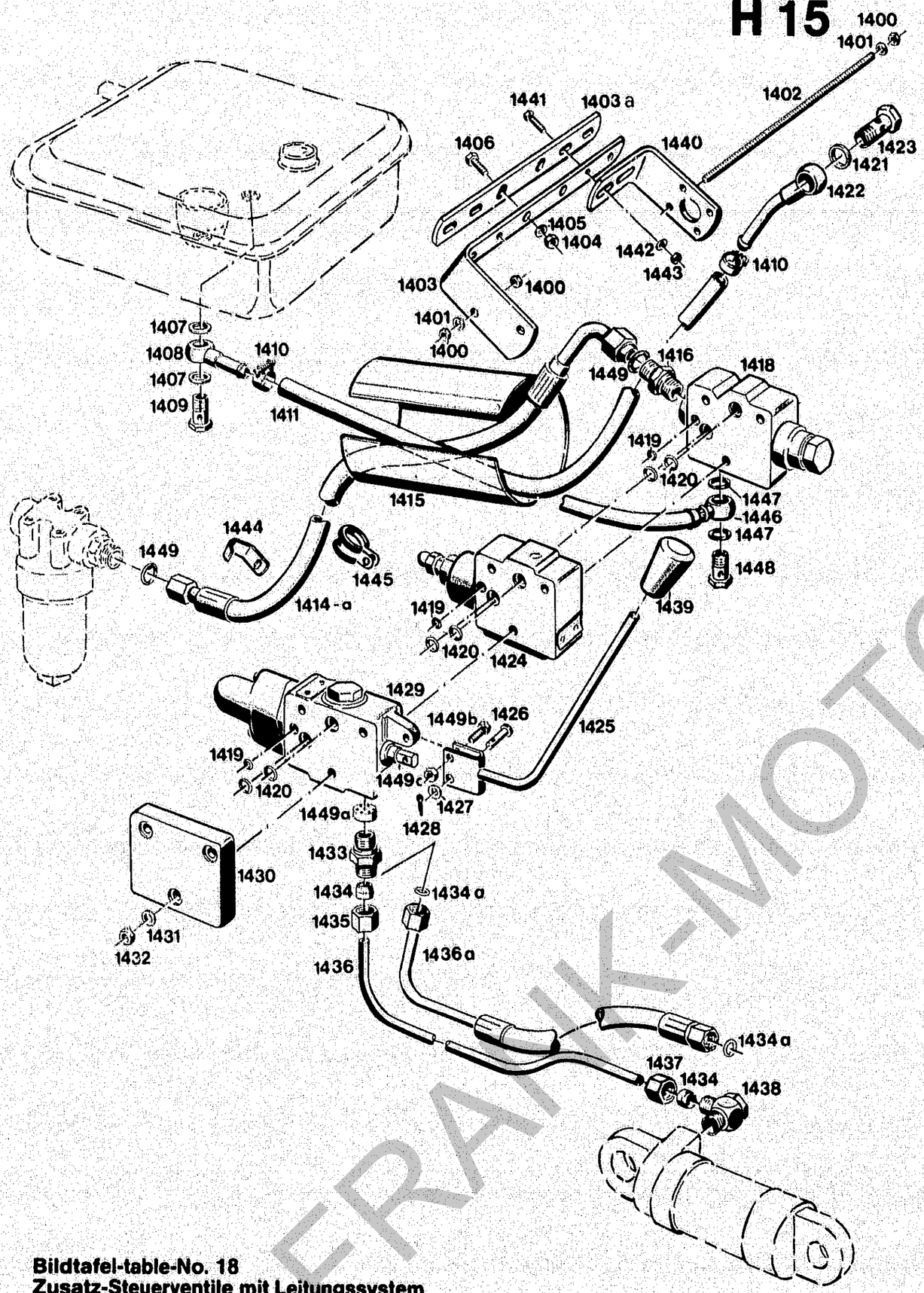

Bildtafel-table-No. 18
Zusatz-Steuerventile mit Leitungssystem siehe Spalte Zubehör.

BILDTAFEL NR. 18
STEUERGERÄTE, HYDRAULIKLEITUNGEN

TABLE NO. 18
CONTROL VALVES, HYDRAULIC PIPES

Bild-Nr. Ill. No.	Bestell-Nr. Part No.		Benennung	Abm./Bemerk. Dimen./Remarks	Stück Pieces A40	Stück Pieces A50	Denomination	
1446	6040 027 02 42	110 190	Rücklaufschlauch (zum rechten Anschluß am Hydraulikbehälter)	A40 ab FG. Nr. 410 00451 A50 ab FG. Nr. 411 00901	1	1	Return flow hose (for RH connect. on hydr. tank)	A40 from 410 00451 A50 from 411 00901
1447	DIN7603A18x24CU	010 395	Flachdichtung		2	2	Flat gasket	
1448	DIN7643M18x1,5	025 291	Hohlschraube · 15	Ersetzt Nr. DIN7623M18x1,5	1	1	Hollow screw (replacing DIN7623 M18x1,5)	
1449	000 997 01 29	012 661	Ringdichtung (Ø12 x Ø16 x 2)	Ab FG. Nr. . . .	2	2	Ring seal (from chassis No. . . .)	
1449a	023 425		Senkdrossel (Ø2)	Ab FG. Nr. A50 411 01 891 nachrüstbar	1	1	Throttle valve (from chassis No. 411 01 891 - can be subsequently assembled)	
1449b	023 250		Sechskantschraube	Ab Frühjahr 1984	1	1	Hexagon screw	from spring 1984
1449c	DIN934M6	011 577	Sechskantmutter		1	1	Hexagon nut	

ZUSATZ-Steuerventile mit Leitungssystem bzw. Hydraulik-Zusatzbaugruppen Typen 4180/1-11 und 4128/1-2 siehe Spalte Zubehör.

Additional control valves with pipings resp. additional hydraulic connections types 4180/1-11 and 4128/1-2 see under column „Accessories".

FRANK-MOTOR

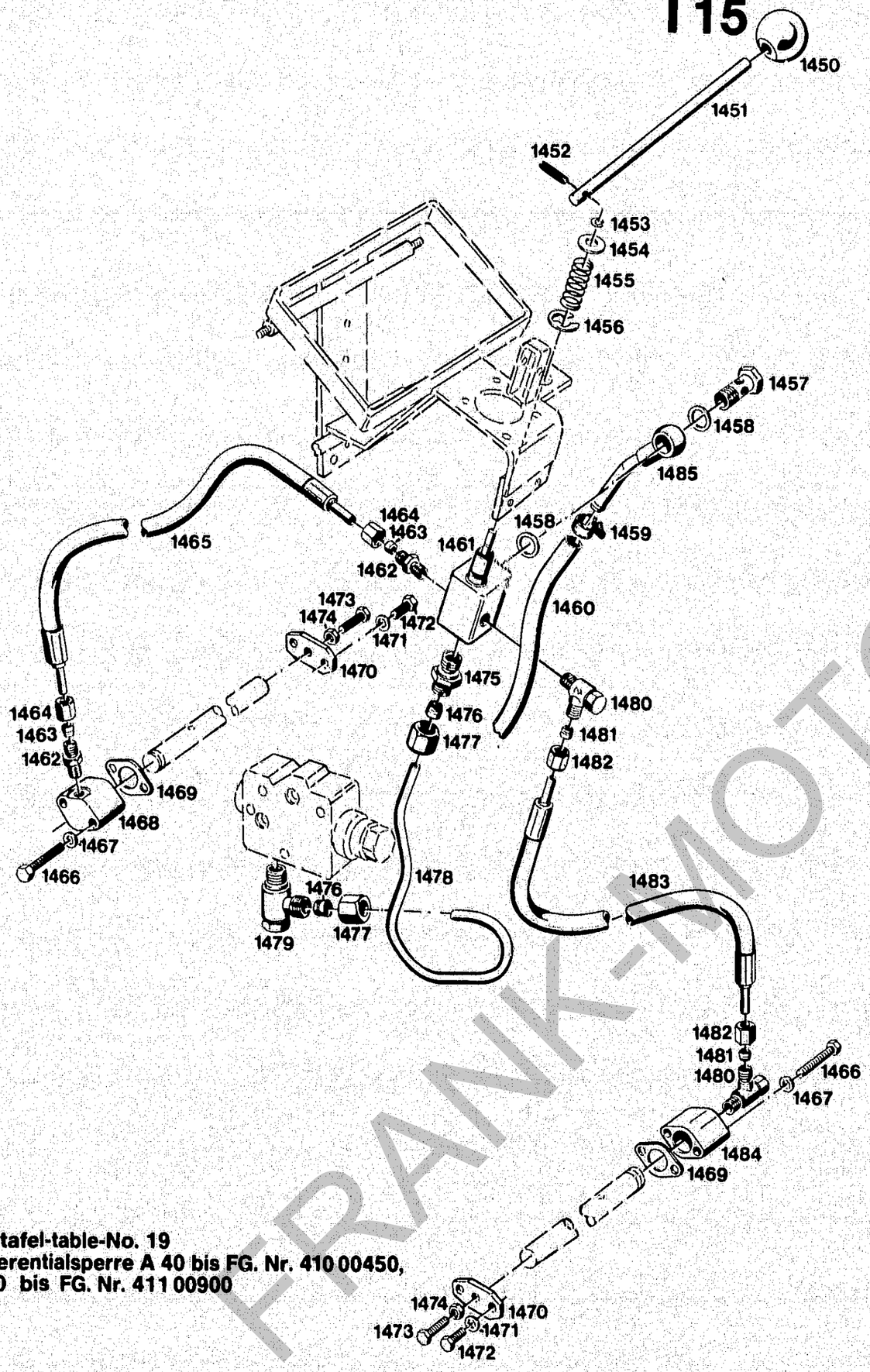

Bildtafel-table-No. 19
Differentialsperre A 40 bis FG. Nr. 410 00450,
A 50 bis FG. Nr. 411 00900

BILDTAFEL NR. 19
HYDRAULISCHE DIFFERENTIALSPERRE
A40 bis FG. Nr. 410 00450,
A50 bis FG. Nr. 411 00900.

TABLE NO. 19
HYDRAULIC DIFF.-LOCK
A40 up to No. 410 00450
A50 up to No. 411 00900

Bild-Nr. III. No.	Bestell-Nr. Part No.		Benennung	Abm./Bemerk. Dimen./Remarks	Stück Pieces A40	A50	Denomination
1450	000 999 54 10	022 207	Kugelknopf Ø32	Ersetzt Nr. 000 999 53 10	1	1	Spherical button (replacing No. 000 999 53 10)
1451	6040 082 01 38	110 250	Hebel	Ø10 x 145	1	1	Lever
1452	DIN1481-4x24	010 593	Spannhülse		1	1	Tension pin
1453	DIN6799-6	010 330	Sicherungsscheibe		1	1	Safety ring
1454	DIN9021A8,4	012 537	Scheibe		1	1	Shim
1455	000 992 40 02	015 525	Druckfeder	Ø17,6xØ20,8xØ1,6	1	1	Pressure spring
1456	DIN6799-15	010 332	Sicherungsscheibe		1	1	Safety ring
1457 *	DIN7643M18x1,5	025 291	Hohlschraube - 15	Ersetzt Nr. DIN7623M18x1,5	1	1	Hollow screw (replacing No. DIN7623M18x1,5)
1458 *	DIN7603A18x24CU	010 395	Flachdichtung		2	2	Sealing ring
1459 *	000 995 17 66	015 150	Spannschelle		2	2	Clamp
1460 *	000 973 11 15	017 410	Rücklaufschlauch	Ø12 x 3 x 670 lg.	1	1	Return flow hose
1461 *	000 070 51 79	020 563	Vorspannventil	Bucher Nr. 414. 31. 020	1	1	Valve
	5-1,5		O-Ring	Bucher Einzelteile für Ventil 1461	1	1	O-ring for Valve 1461
	ABR1-8/12x3		Abstreifer		1	1	Scraper for Valve 1461
	DIN7993RB12		Runddraht-Sprengring		1	1	Snap ring for Valve 1461
1462	000 990 06 89	015 840	Ger. Einschraubverschraubung kpl. (best. aus 1462 - 1464)	M10 x 1	2	2	Male connector, str. (cons. of 1462 - 1464)
1463	000 990 25 57	015 753	Profilring	Ø6	2	2	Profile ring
1464	000 990 28 56	015 729	Überwurfmutter	M10 x 1	2	2	Lock nut
1465	000 078 13 89	019 290	Druckschlauch vorn (1250 lg.)	Ersetzt Nr. 6040 082 01 85	1	1	Pressure hose front (replacing 6040 082 01 85)
1466	DIN931M8x55	011 088	8.8 Sechskantschraube		4	4	Hexagon screw
1467	DIN137B8	010 063	Federscheibe		4	4	Lock washer
1468	A20 082 A 52	111 145	Druckflansch		1	1	Pressure flange
1469	A20 082 A 81	115 811	Dichtung		2	2	Gasket
1470	6090 082 01 65	108 991	Anschlagplatte	mit Loctite 573 m.	2	2	End plate
1471	DIN137B8	010 063	Federscheibe		4	4	Lock washer
1472	DIN933M8x20	011 511	10.9 Sechskantschraube		4	4	Hexagon screw
1473	DIN933M8x28	011 516	8.8 Sechskantschraube		2	2	Hexagon screw
1474	DIN934M8	011 579	Sechskantmutter		2	2	Hexagon nut
1475 *	000 990 01 89	015 835	Ger. Einschraubverschraubung kpl. (best. aus 1475 - 1477)	M18 x 1,5	1	1	Male connector, str. (cons. of 1475 - 1477)
1476	000 990 22 57	015 751	Profilring	f. Ø12	2	2	Profile ring
1477	000 990 23 56	015 725	Überwurfmutter	M18 x 1,5	2	2	Lock nut
1478 *	6040 078 12 65	110 236	Druckleitung	Ø12 x 277	1	1	Pressure pipe
1479 *	000 990 04 90	015 855	Winkel-Schwenkverschraubung kpl.	M18 x 1,5 / Ø12	1	1	Swivel union cpl.
1480	000 990 07 90	015 858	Winkel-Schwenkverschraubng kpl.	M10 x 1 / Ø6	2	2	Swivel union cpl.
1481	000 990 25 57	015 753	Profilring	Ø6	2	2	Profile ring
1482	000 990 28 56	015 729	Überwurfmutter	M10 x 1	2	2	Lock nut
1483	000 078 95 89	019 303	Druckschlauch hinten (950 lg.)	Ersetzt Nr. 6040 082 02 85	1	1	Pressure hose (replacing 6040 082 02 85)
1484	6030 082 01 52	111 307	Druckflansch		1	1	Pressure flange
1485 *	A55 070 07 72	110 690	Zsb. Rücklaufleitung	Ø12	1	1	Return flow pipe ass.

* Nur für A40 bis FG. Nr. 410 00450, A50 bis FG. Nr. 411 00900. Teile sind einzeln nicht austauschbar gegen die neuen Teile der Tafel 21. Umbau auf die neue Ausführung nur möglich bei A40 mit FG. Nr. 410 00351 - 410 00450, A50 mit FG. Nr. 411 00801 - 411 00900. Dazu ist der Umbausatz Bestellnr. 6040 070 X1 71 erforderlich. Umbausatz best. aus Teilen 1454, 1456, 1457a, 1458a, 1461, 1475a, 1478a, 1479a, 1486, 1722. Drucklosen Rücklauf 4180-5 gegen 4180-10 austauschen.

*Only for A40 up to chassis No. 410 00450, A50 up to No. 411 00900. Parts not separately interchangeable with new parts of table 21. Modification for new version only possible with A40 between Nos. 410 00351 and 410 00450, A50 between Nos. 411 00801 and 411 00900. For this purpose use modification kit 6040 070 X1 71, comprising parts 1454, 1456, 1457a, 1458a, 1461, 1475a, 1478a, 1479a, 1486, 1722. Replace presureless return flow 4180-5 by 4180-10.

FRANK-MOTOR
TORGERET

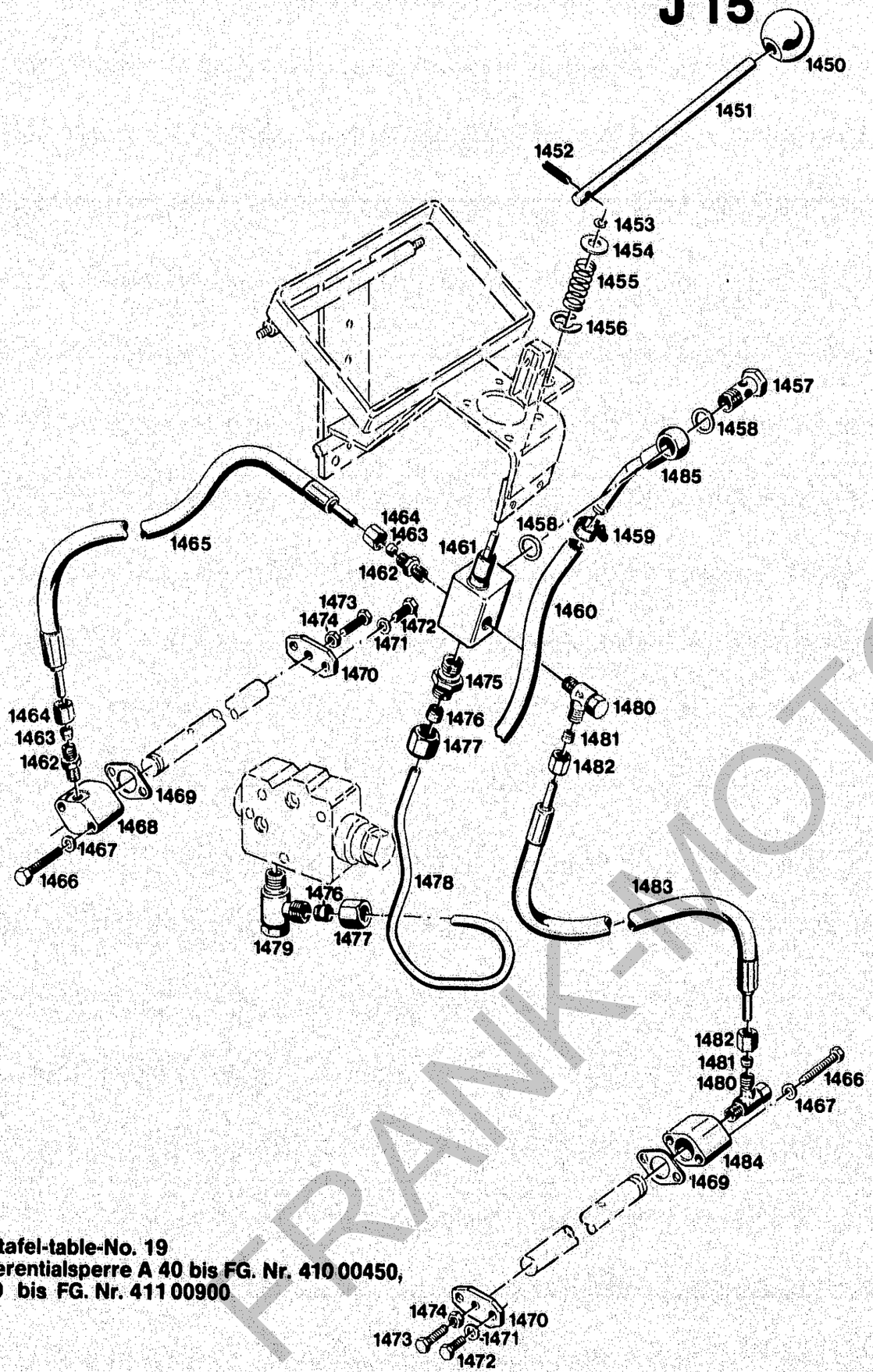

Bildtafel-table-No. 19
Differentialsperre A 40 bis FG. Nr. 410 00450,
A 50 bis FG. Nr. 411 00900

BILDTAFEL NR. 19
HYDRAULISCHE DIFFERENTIALSPERRE
A40 bis FG. Nr. 410 00450,
A50 bis FG. Nr. 411 00900.

TABLE NO. 19
HYDRAULIC DIFF.-LOCK
A40 up to No. 410 00450,
A50 up to No. 411 00900

Bild-Nr. Ill. No.	Bestell-Nr. Part No.	Benennung	Abm./Bemerk. Dimen./Remarks	Stück Pieces A40 A50	Denomination
		Wird beim Betätigen der Differentialsperre bei A40 bis FG. Nr. 410 00350, bei A50 bis FG. Nr. 411 00800 das Anbaugerät ausgehoben, so ist der Umbausatz 6040 070 X2 71 nach Einbauanleitung zu montieren. Umbausatz best. aus folgenden Teilen:			Should the implement be lifted when operating the diff-lock of A40 up to No. 410 00350, A50 up to No. 411 00800, assemble modification kit 6040 070 X2 71 in accord. w. assembly instructions. Modification kit comprising follow. parts:
	000 070 36 79	020 561 Abschlußplatte (an Stelle von 1430)	LA06 PUT-M06	1 1	End plate ass. (instead of 1430)
	000 993 07 54	015 309 Stopfen (zwischen 1424 u. 1429)	Ø7,5 x 8	1 1	Plug (betw. 1424 and 1429)
	DIN7643M18x1,5	025 291 Hohlschraube - 15	an neue Abschlußplatte	1 1	Hollow screw } on new
	DIN7603A18x24CU	010 395 Flachdichtung		2 2	Flat gasket } end plate
	6040 070 01 72	110 204 Zsb. Rücklaufleitung		1 1	Return flow pipe ass. }
	000 973 09 15	017 408 Rücklaufschlauch	Ø12 x 630	1 1	Return flow hose
	000 995 17 66	015 150 Spannschelle	f. Ø18	2 2	Clamping pin
	A55 070 07 72	110 690 Zsb. Rücklaufleitung	an Vorspannventil	1 1	Return flow pipe ass. } on pretension valve
	000 990 21 91	015 882 Hohlschraube (60 lg.)		1 1	Hollow screw (60 lg.) }
	000 990 28 91	015 889 Hohlschraube (85 lg.)		1 1	Hollow screw (85 lg.) }
	DIN7603A18x24CU	010 395 Flachdichtung		3 3	Flat gasket }
	6015 111 01 33	110 172 Halter	Halterung für Ventilblöcke	1 1	Fixture } Fixture for valve blocks
	6015 111 03 48	110 181 Ventilträger		2 2	Valve fiture }
	DIN933M8x30	011 518 8,8 Sechskantschraube		4 4	Hexagon screw }
	DIN934M8	011 579 Sechskantmutter		4 4	Hexagon nut }
	DIN137B8	010 063 Federscheibe		4 4	Lock washer }

FRANK-MOTOR

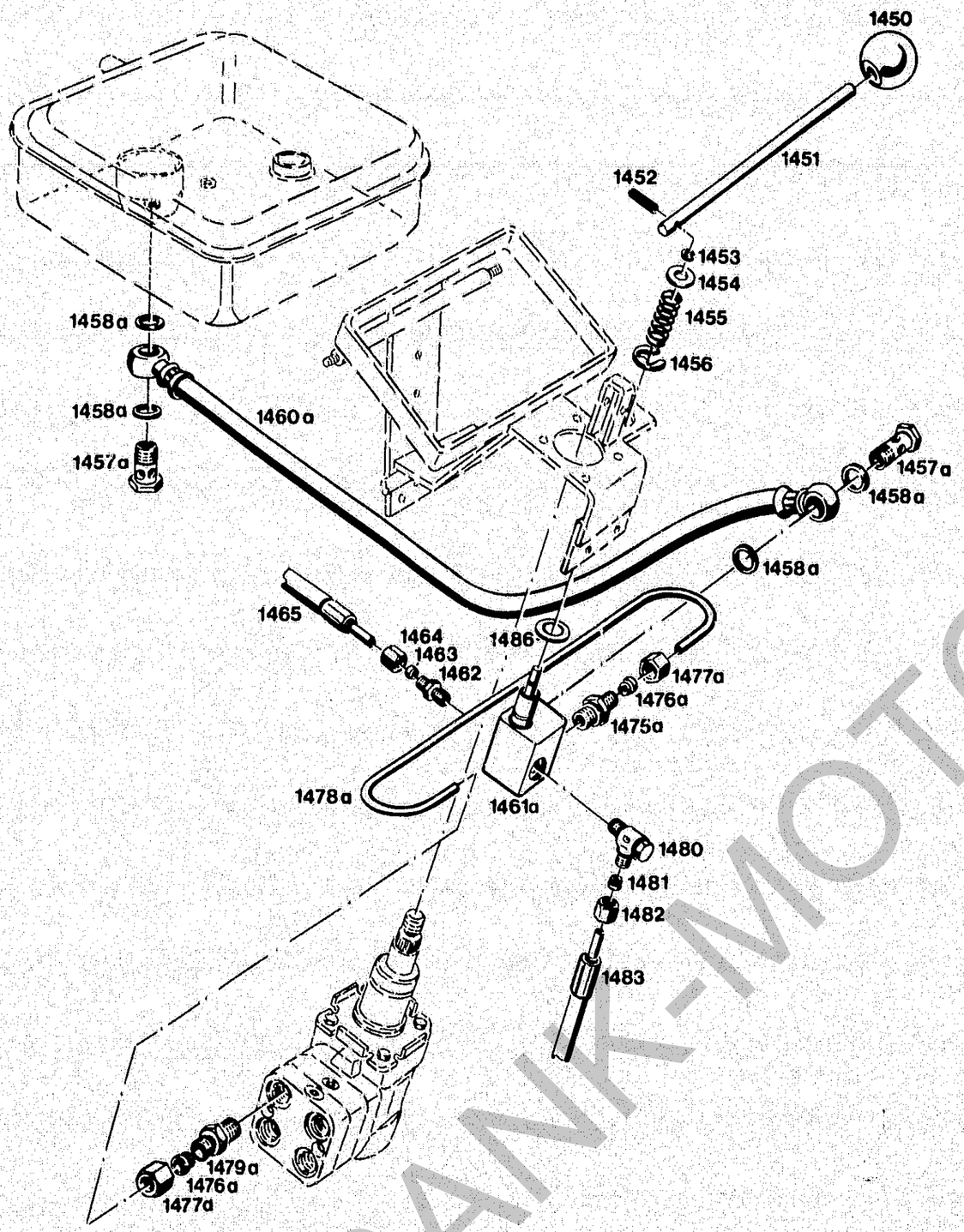

Bildtafel-table-No. 21
Hydraulische Differentialsperre
A 40 ab FG. Nr. 410 00451, A 50 ab FG. Nr. 411 00901

BILDTAFEL NR. 21
DIFFERENTIALSPERRE
A40 ab FG. Nr. 410 00451,
A50 ab FG. Nr. 411 00901.

TABLE NO. 21
DIFF.-LOCK
A40 from chassis No. 410 00451
A50 from chassis No. 411 00901

Bild-Nr. Ill. No.	Bestell-Nr. Part No.		Benennung	Abm./Bemerk. Dimen./Remarks	Stück Pieces A40	A50	Denomination
1450	000 999 54 10	022 207	Kugelknopf Ø 32	Ersetzt 000 99953 10	1	1	Spherical knob 32 dia. (replacing No. 000 999 53 10)
1451	6040 082 01 38	110 250	Hebel	Ø 10 x 145	1	1	Lever
1452	DIN1481-4x24	010 593	Spannhülse		1	1	Tension sleeve
1453	DIN6799-6	010 330	Sicherungsscheibe		1	1	Lock washer
1454	DIN9021A8,4	012 537	Scheibe		1	1	Shim
1455	000 992 40 02	015 525	Druckfeder		1	1	Pressure spring
1456	DIN6799-15	010 332	Sicherungsscheibe		1	1	Lock washer
1457a*	DIN7643M16x1,5	025 290	Hohlschraube - 12	Ersetzt Nr. DIN7623M16x1,5	2	2	Hollow screw (replacing DIN7623M16x1,5)
1458a*	DIN7603A16x20CU	010 392	Flachdichtung		4	4	Flat gasket
1460a*	121 925		Rücklaufschlauch (780 lang)	Ersetzt Nr. 6040 027 01 42 765 lang	1	1	Return flow hose (replacing No. 6040 027 01 42, 765 long)
1461a*	000 070 52 79	020 564	Vorspannventil	Bucher Nr. 414. 31. 023	1	1	Pretension valve
1462	000 990 06 89	015 840	Ger. Einschraubverschraubung kpl. (best. aus 1462 - 1464)	M10x1	2	2	Straight screw union cpl. (cons. of parts 1462 - 1464)
1463	000 990 25 57	015 753	Profilring	Ø6	2	2	Profile ring
1464	000 990 28 56	015 729	Überwurfmutter	M10x1	2	2	Lock nut
1465	000 078 13 89	019 290	Druckschlauch vorn (1250 lg.)	Ersetzt Nr. 6040 082 01 85	1	1	Pressure hose front (1250 long)
1475a*	000 990 10 89	015 844	Ger. Einschraubverschraubung kpl. (best. aus Teilen 1475a - 1477a)	M16x1,5	1	1	Screw union straight cpl. (cons. of parts 1475a - 1477a)
1476a*	000 990 18 57	015 749	Profilring	Ø8	2	2	Profile ring
1477a*	000 990 18 56	015 723	Überwurfmutter	M14x1,5	2	2	Lock nut
1478a*	6040 078 20 65	110 244	Druckleitung	Ø8 x 510	1	1	Pressure pipe
1479a*	000 990 08 89	015 842	Ger. Einschraubverschraubung kpl. (best. aus Teilen 1479a, 1476a, 1477a)		1	1	Screw union straight cpl. (cons. of parts 1479a, 1476a, 1477a)
1480	000 990 07 90	015 858	Winkelverschraubung kpl. (mit Teilen 1481, 1482)	M10x1	2	2	Angle screw union cpl. (w. parts 1481, 1482)
1481	000 990 25 57	015 753	Profilring	Ø6	2	2	Profile ring
1482	000 990 28 56	015 729	Überwurfmutter	M10x1 f. Ø6	2	2	Lock nut
1483	000 078 95 89	019 303	Druckschlauch hinten (950 lg.)	Ersetzt Nr. 6040 082 02 85	1	1	Pressure hose, rear (960 lg.) (replacing No. 6040 082 02 85)
1486	*000 992 15 15	015 593	Tellerfeder	29,7 x 17,4 x 0,4	2	2	Plate spring

*Teile ab A40 FG. Nr. 410 00451, ab A50 FG. Nr. 411 00901.

*Parts from A40 chassis No. 410 00451, A50 from chassis No. 411 00901.

FRANK-MOTORGERÄTE

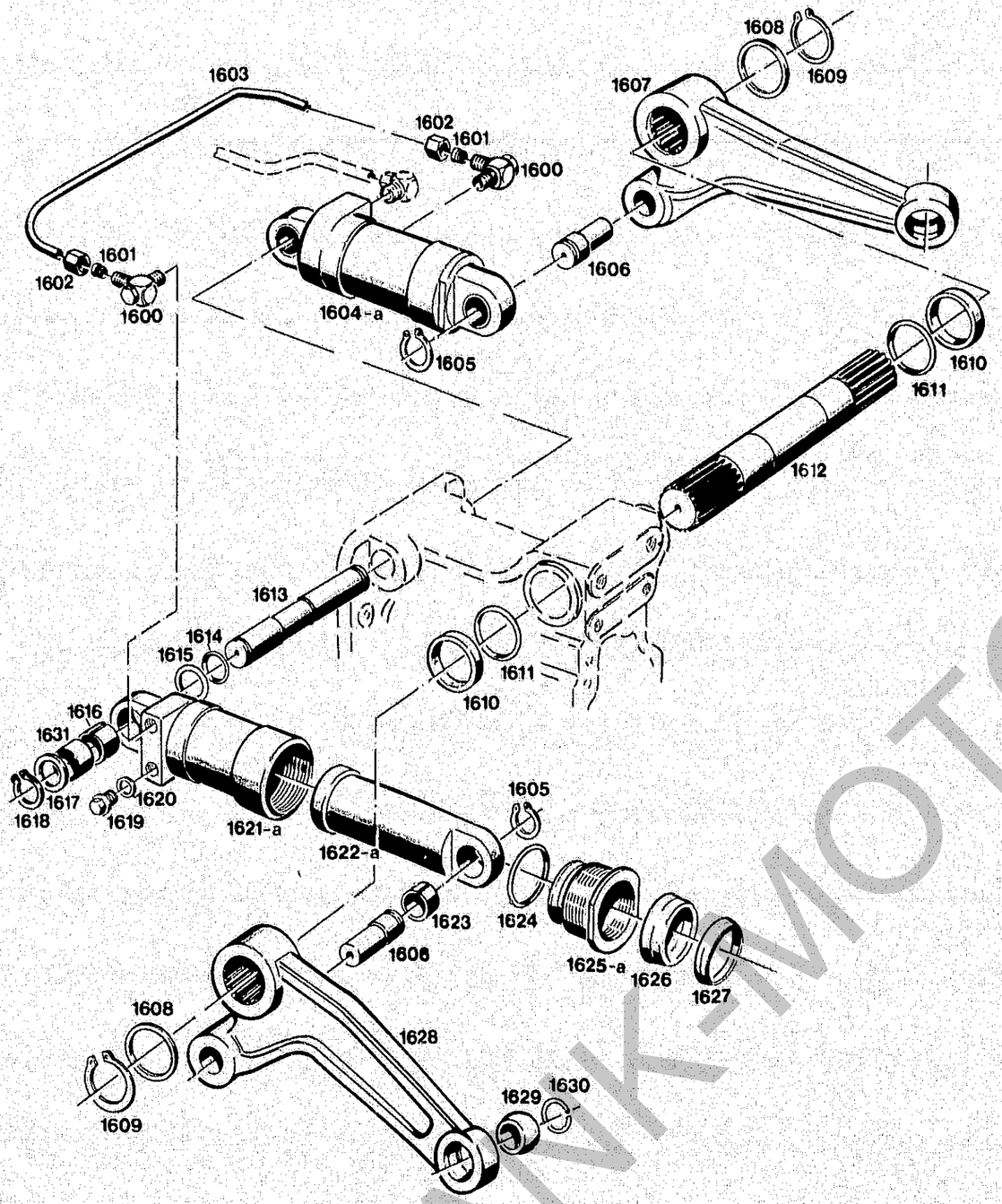

BILDTAFEL NR. 23
ARBEITSZYLINDER, HUBHEBEL

TABEL NO. 23
HYDRAULIC RAM, HYDRAULIC LEVER

Bild-Nr. Ill. No.	Bestell-Nr. Part No.		Benennung	Abm./Bemerk. Dimen./Remarks	Stück Pieces		Denomination
					A40	A50	
	4180-3		ZSB. BAUSATZ 2. ARBEITSZYLINDER FÜR A40 (best. aus Teilen 1600, 1603, 1604a, 1605, 1606, 1617)		1	–	KITSET CPL. FOR 2nd HYDRAULIC RAM A40 (compr. parts 1600, 1603, 1604a, 1605, 1606, 1617)
1600	000 990 14 90	015 860	Winkel-Schwenkverschraubung kpl. (best. aus 1600 - 1602)	M14 x 1,5	1	2	Swivel union cpl. (cons. of 1600 - 16 02)
1601	000 990 18 57	015 749	Profilring	Ø8	1	2	Profile ring
1602	000 990 27 56	015 728	Überwurfmutter	M16 x 1,5	1	2	Lock nut
1603	6040 078 15 65	110 239	Druckleitung	Ø8 x 1 x 446	–	1	Pressure pipe
1604	6040 070 01 58	110 196	ZSB. ARBEITSZYLINDER (best. aus 1616, 1621 - 1627)	A40 bis FG. Nr. 410 00300 A50 bis FG. Nr. 411 00250 Weber Nr. 27 485.2, Bei Ersatz 1604a.	1	2	HYDRAULIC RAM CPL. (cons. of 1616, 1621-1627) A40 up to 410 00300 A50 up to 411 00250 Replacy by 1604a.
1604	6040 070 02 58	110 197	ZSB. ARBEITSZYLINDER (best. aus 1616, 1621a - 1627)	A40 ab FG. Nr. 410 00301 A50 ab FG. Nr. 411 00251 Weber Nr. 28 710.5)	1	2	HYDRAULIC RAM CPL. (cons. of 1616, 1621a-1627) A40 from 410 00301 A50 from 411 00251
1605	DIN471-35x1,5	010 146	Sicherungsring		1	2	Circlip
1606	6040 078 01 15	110 214	Lagerbolzen	Ø35 x 78	1	2	Supporting bolt
1607	6040 078 01 02	110 206	Hubhebel rechts	Ca. bis Anfang 83 im Ersatzfall 1607a	1	1	Hydraulic lever RH (up to approx. beginning 83 replace by 1607a)
1607a	6040 070 05 64	116 358	Zsb. Hubhebel rechts (verstärkte Ausführung) (mit Teilen 1629 und 1630)	Ca. ab Anfang 83	1	1	Hydraulic lever ass., right (reinforced version) (comprising parts 1629 and 1630)
1606	6040 078 01 15	110 214	Lagerbolzen	Ø35 x 78	1	2	Supporting bolt
1607	6040 078 01 02	110 206	Hubhebel rechts		1	1	Hydraulic lever RH
1608	000 991 66 40	015 690	Beilegescheibe	Ø46 x Ø54 x 0,2	n.B.		Shim
	000 991 13 39	015 626	Beilegescheibe	Ø46 x Ø54 x 0,5	n.B.		Shim
1609	DIN471-45x1,75	010 148	Sicherungsring		2	2	Circlip
1610	6040 078 01 39	110 219	Zwischenring	Ø44,6 x Ø54 x 8,4	2	2	Spacer ring
1611	000 997 33 29	012 694	Ringdichtung	Ø47 x Ø57 x 5	2	2	Ring seal
1612	6040 078 01 23	110 218	Hubwelle	Ø44,85 x 332	1	1	Lifter shaft
1613	6040 078 02 15	110 215	Lagerbolzen vorn	Ø35 x 246	1	1	Supporting bolt front
1614	000 997 32 29	012 693	Ringdichtung	Ø35 x Ø40 x Ø2,5	2	2	Ring seal
1615	DIN988S35x45x2,5	011 719	Stützscheibe		2	2	Supporting shim
1616	000 992 07 52	014 802	Lagerbuchse (DU) (Ø35 x Ø39 x 30)	082608.1	1	2	Bushing
1617	DIN988-35x45x1	011 692	Paßscheibe		2	2	Shim
	DIN988-35x45x0,5	011 691	Paßscheibe		n. B.		Shim
	DIN988-35x45x0,2	011 690	Paßscheibe		n. B.		Shim
1618	DIN471-35x1,5		Sicherungsring		2	2	Circlip
1619	DIN910M14x1,5		Verschlußschraube		1	1	Sealing screw
1620	DIN7603A14x20CU		Dichtring		1	1	Sealing ring
1621	027. 487. 9-WE		Zylinder	A40 bis FG. Nr. 410 00300 A50 bis FG. Nr. 411 00250	1	2	Cylinder A40 up to No. 410 00300 A50 up to No. 411 00250
1621a	028. 711. 3-WE		Zylinder	A40 ab FG. Nr. 410 00301 A50 ab FG. Nr. 411 00251	1	2	Cylinder A40 from No. 410 00301 A50 from No. 411 00251

FRANK-MOTO FORGERET

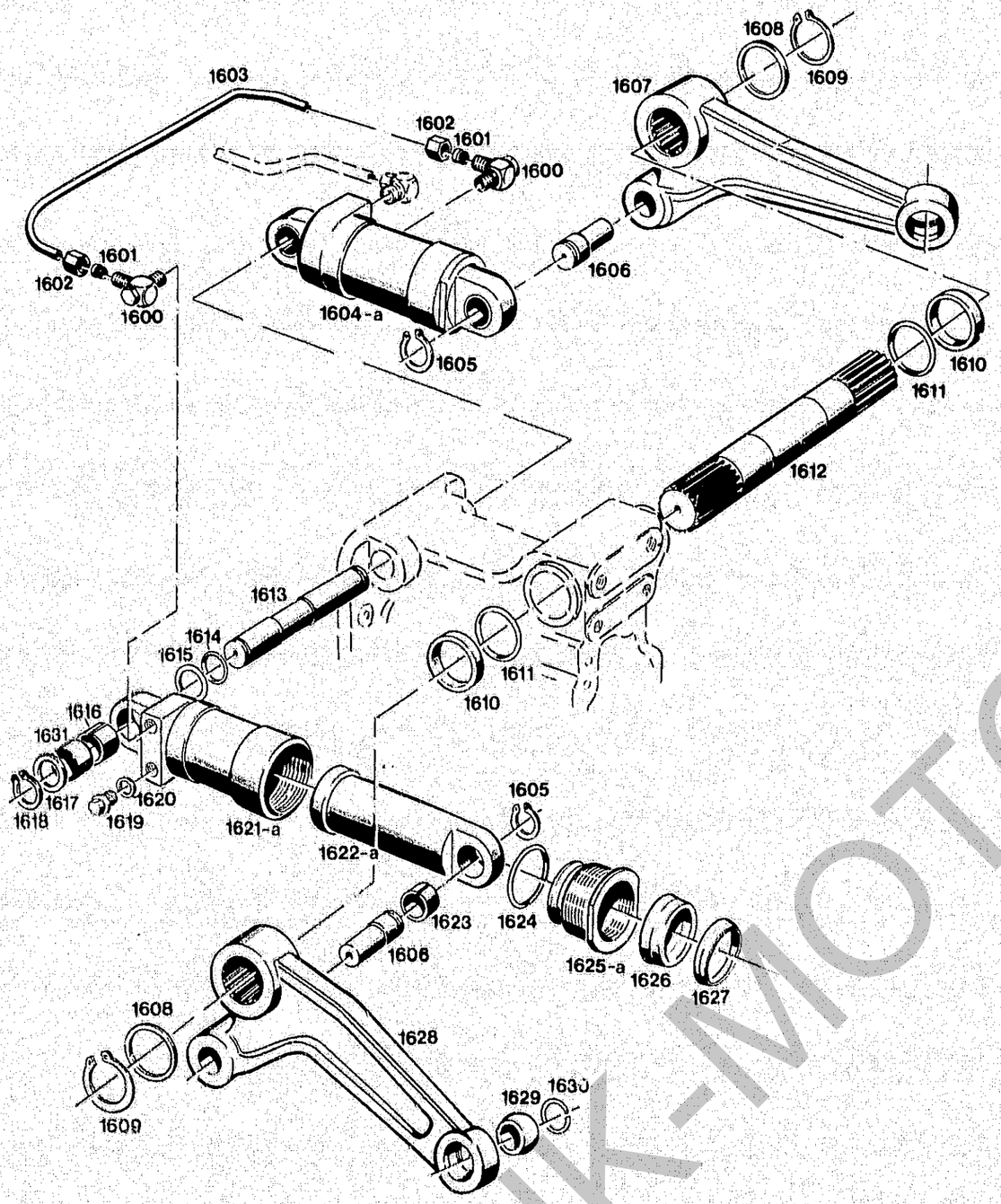

BILDTAFEL NR. 23
ARBEITSZYLINDER, HUBHEBEL

TABLE NO. 23
HYDRAULIC RAM, HYDRAULIC LEVER

Bild-Nr.	Bestell-Nr.		Benennung	Abm./Bemerk. Dimen./Remarks	Stück Pieces A40	Stück Pieces A50	Denomination
1622	039. 391. 6-WE		Kolbenstange	A40 bis FG. Nr. 410 00300 A50 bis FG. Nr. 411 00251	1	2	Piston rod A40 up to No. 410 00300 A50 up to No. 411 00251
1622a	302. 941. 7-WE		Kolbenstange	A40 ab FG. Nr. 410 00300 A50 ab FG. Nr. 411 00251	1	2	Piston rod A40 from No. 410 00300 A50 from No. 411 00251
1623	000 992 06 52	014 801	Lagerbuchse (DU) (Ø35 x Ø39 x 30)	064.584.2	1	2	Bearing bushing
1624 *	081. 415.6-WE		O-Ring	65 x 3	1	2	O-ring
1625	039. 392.4-WE		Führungsstück	A40 bis FG. Nr. 410 00300 A50 bis FG. Nr. 411 00250	1	2	Guide piece A40 up to No. 410 00300 A50 up to No. 411 00250
1625a	302. 937. 9-WE		Führungsstück	A40 ab FG. Nr. 410 00301 A50 ab FG. Nr. 411 00251	1	2	Guide piece A40 from No. 410 00301 A50 from No. 411 00251
1626 *	084. 394. 6-WE		Nutring (60 x 68 x 8 NI 300 TSF)	Ersetzt Nutring 60 x 68 x 12,5; austauschbar	1	2	Grooved ring (60 x 68 x 8 NI 300 TSF) (replacing grooved ring 60 x 68 x 12,5; interchangeable)
1627 *	082. 817. 3-WE		Abstreifer P.A1	60 x 68 x 7A1	1	2	Scraper seal
	6040 190 01 85	110 251	DICHTUNGSSATZ FÜR ARBEITS-ZYLINDER 1604, 1604a (best. aus Teilen 1624, 1626, 1627)		1	2	GASKET KIT FOR HYDR. CYLINDER 1604, 1604a (cons. of parts 1624, 1626, 1627)
1628	6040 078 02 02	110 208	Hubhebel links	Ca. bis Anfang 1983 im Ersatzfall 1628a	1	1	Hydraulic lever, left (up to approx. beginning 1983 replace by 1628a)
1628a	6040 070 06 64	116 359	Zsb. Hubhebel links (verstärkte Ausführung mit Teilen 1629 u. 1630)	Ca. ab Anfang 1983	1	1	Hydraulic lever, left (reinforced version comprising parts 1629 and 1630)
1629	000 997 35 57	012 781	Gelenkkugel	Ø35 x 26	2	2	Pivot ball
1630	000 994 03 69	014 390	Sprengring	Ø35 x Ø41 x Ø3	2	2	Snap ring
1631	000 994 61 23	014 251	Distanzhülse A40	Ø35,2 x Ø40 x 3	1	—	Spacer sleeve A40

* Nur als Dichtungssatz 6040 190 01 85 lieferbar. Ident Nr. 110 251.

* Supplied as Gasket kit No. 640 190 01 85 only. Ident No. 110 251.

FRANK-MOTOR FORGERAET

Lenkung, Lenkzylinder

Spaltenverzeichnis

		Zeile/ Spalte
Tafel 24	Lenkung	B 17-C 18
Tafel 25	Lenkungseinzelteile	D 17-D 18
Tafel 26	Lenksystem bis FG. Nr.	E 17-F 18
Tafel 27	Lenksystem ab FG. Nr.	G 17-H 18

Steering, Steeringzylinder

Column contents

		Line/ columns
Table No. 24	Steering	B 17-C 18
Table No. 25	Spare parts for steering	D 17-D 18
Table No. 26	Steering system up to No. ...	E 17-F 18
Table No. 27	Steering system from No. ...	G 17-H 18

FRANK-MOTORGERÄTE

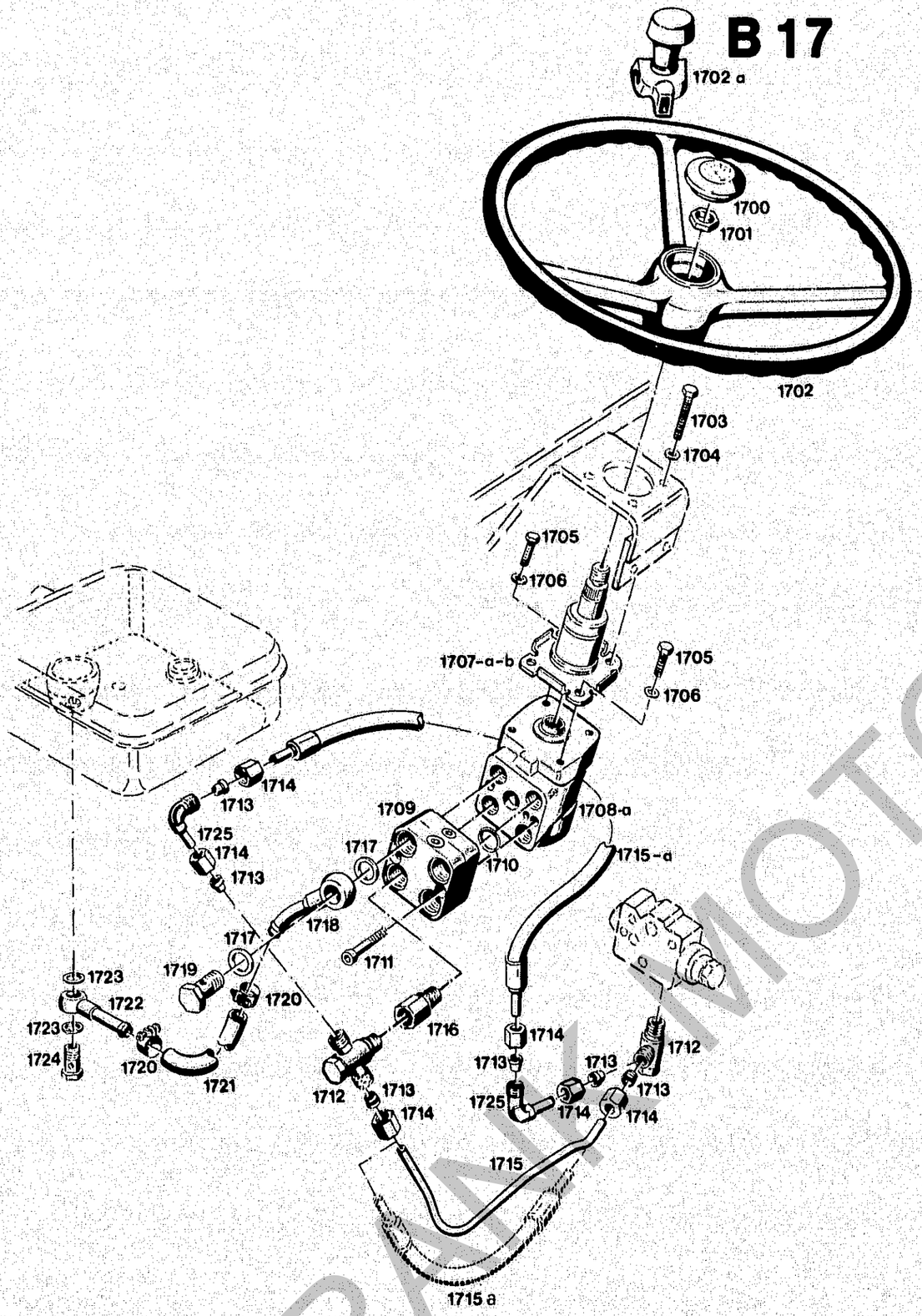

Bildtafel-table-No. 24

BILDTAFEL NR. 24
DANFOSS LENKUNG

TABLE NO. 24
STEERING MAKE DANFOSS

Bild-Nr. Ill. No.	Bestell-Nr. Part No.		Benennung	Abm./Bemerk. Dimen./Remarks	Stück Pieces A40	Stück Pieces A50	Denomination
1700	AG3 111 A 80	108 528	Abdeckkappe	Ø50	1	1	Cap
1701	DIN439M18x1,5	010 102	Fl. Sechskantmutter	E.DIN936M18x1,5	1	1	Hex. nut flat
1702	6015 111 01 07	110 169	Lenkrad	Ø400	1	1	Steering wheel
1702a	000 999 82 15	022 589	Drehgriff	Sonderzubehör	1	1	Twist grip
1703	DIN931M10x40	011 102	8.8 Sechskantschraube		3	3	Hex. screw
1704	DIN137B10x18	010 064	Federscheibe		3	3	Lock washer
1705	DIN933M10x20	011 525	10.9 Sechskantschraube		1	1	Hexagon screw
1706	DIN137B10x18	010 064	Federscheibe		1	1	Lock washer
1707	6015 110 01 44	110 166	ZSB. LENKSÄULE OTPB 75 (150-5037) (75 lg.)	A40 bis FG. Nr. 410 00202 A50 bis FG. Nr. 411 00252 Im Ersatzfall 1707b.	1	1	STEERING COLUMN ASS. OTPB 75 (150-5037) A40 up to No. 410 00202 A50 up to No. 411 00252. For replacement 1707b.
1707a	6015 110 02 44	110 167	Zsb. Lenksäule OTPB 100 (100 lg.)	A40 ab FG. Nr. 410 00203 bis . . . A50 ab FG. Nr. 411 00253 bis . . . Im Ersatzfall 1707b.	1	1	Steering column ass. OTPB 100 (100 long) A40 from No. 410 00203 to . . . A50 from No. 411 00253 to . . . Replace by 1707b.
1707b	122 419		Zsb. Lenksäule OTPB 1539 (153,9 lg.)	Ab FG. Nr. . . .	1	1	Steering column ass. 153,9 long (from chassis No. . . .
1708	6015 110 02 33	110 158	ZSB. SERVOSTAT-LENKUNG (Orbitrol) OSPB 80 ON (150-0040)	A40 bis FG. Nr. 410 00350 A50 bis FG. Nr. 411 00800 Nicht austauschbar.	1	1	SERVOSTAT STEERING ASS. (150-0040) (Orbitrol) A40 up to No. 410 00350 A50 up to No. 411 00800. (Not interchangeable)
1708a	6015 110 01 33	110 157	ZSB. SERVOSTAT-LENKUNG (Orbitrol) OSPB 100 ON (150-0041)	A40 ab FG. Nr. 410 00351 A50 ab FG. Nr. 411 00801	1	1	SERVOSTAT STEERING ASS. (150-0041) (Orbitrol) A40 from No. 410 00351 A50 from No. 411 00801
1709	6015 110 01 43	110 165	ZSB. VENTILBLOCK (152-0029)	Danfoss Nr. OVP 20	1	1	PRESSURE REGUL. ASS. (152-0029)
1710	000 997 44 29	012 702	Ringdichtung	D.Nr. 633B1406	4	4	Ring seal
1711	DIN6912M10x1x40		Innensechskantschraube		2	2	Socket head screw
1712	000 990 04 90	015 855	Winkel-Schwenkverschraubung kpl. (best. aus 1712 -1714)	M18 x 1,5	2	2	Swivel union cpl. (cons. of 1712 - 1714)
1713	000 990 22 57	015 751	Profilring	Ø12	2	2	Olive
1714	000 990 23 56	015 725	Überwurfmutter	M18 x 1,5	2	2	Lock nut
1715	6040 078 05 65	110 229	Druckleitung (362 lg.)	A40 bis FG. Nr. 410 00300 A50 bis FG. Nr. 411 00550 Im Ersatzfall 1715a.	1	1	Pressure pipe A40 up to 410 00300 A50 up to 411 00550 For replacement 1715a.
1715a	000 078 41 89	019 297	Höchstdruckschlauchleitung 410 lg. (ers. Nr. 6040 078 16 65 Nummernberichtigung)	A40 ab FG. Nr. 410 00301 A50 ab FG. Nr. 411 00551 Neuer Schlauchverlauf (mit 1725) ab ca. Mitte 1983.	1	1	High-pressure hose (410 long) A40 from No. 410 00301 A50 from No. 411 00551. New positioning of hose (with 1725) from appr. mid 1983.
1716	000 078 01 68	019 280	Doppelstutzen (M18 x 1,5)	Entfällt ab FG. Nr. . . .	1	1	Twin stud (Omitted from No. . . .)
1717 *	DIN7603A18x24CU	010 395	Dichtring		2	2	Sealing ring
1718 *	A55 070 07 72	110 690	Zsb. Rücklaufleitung	Ø12	1	1	Return flow pipe ass.

* Nur für A40 bis FG. Nr. 410 00450,
A50 bis FG. Nr. 411 00900.
Nicht austauschbar gegen die neuen Teile der Bildtafel Nr. 21.

* Only for A40 up to chassis No. 410 00450,
A50 up to chassis No. 411 00900.
Not interchangeable with the new parts of table 21.

FRANK MOTOR
NACHDRUCK VERBOTEN

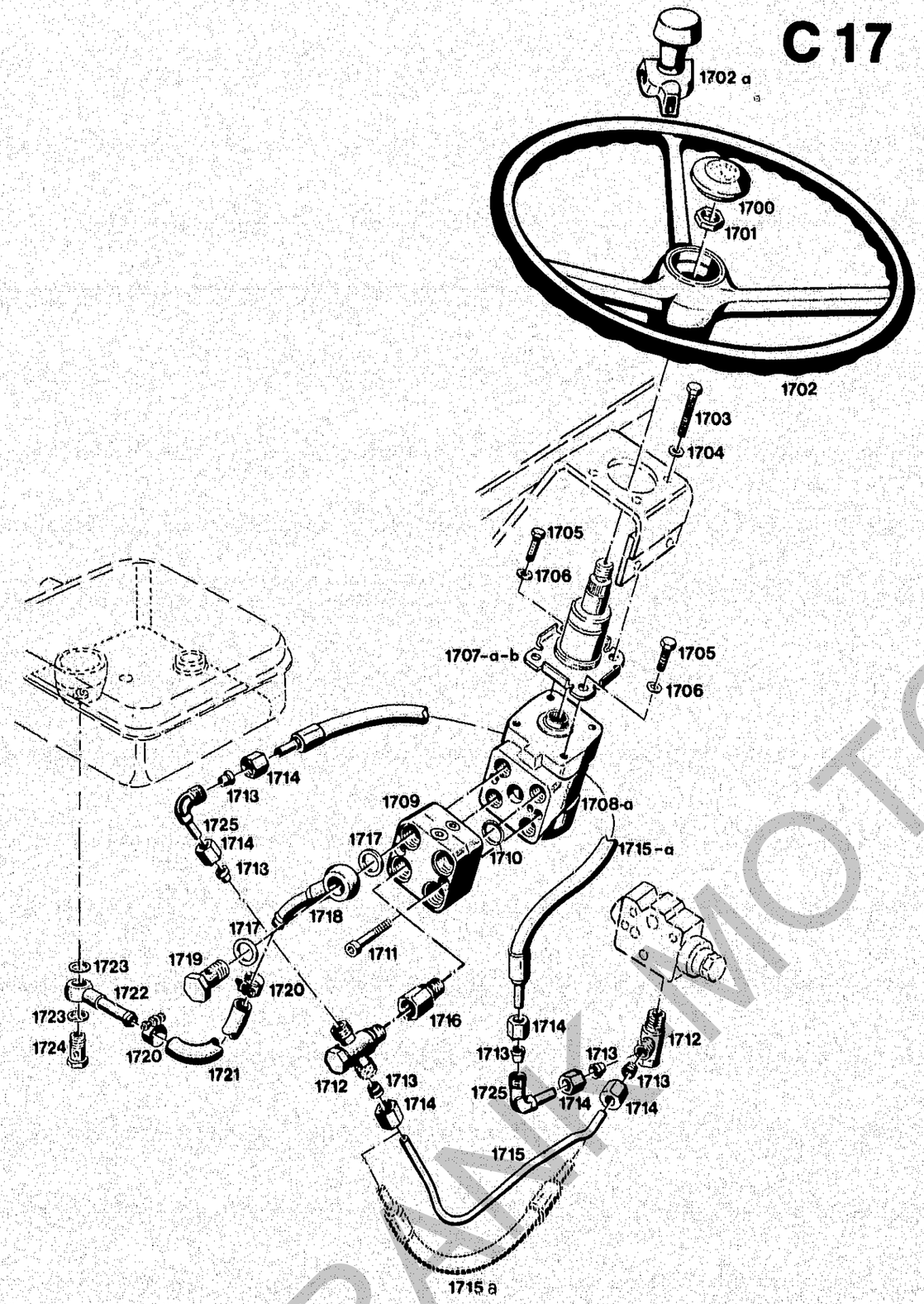

BILDTAFEL NR. 24
DANFOSS LENKUNG

TABLE NO. 24
STEERING MAKE DANFOSS

Bild-Nr. Ill. No.	Bestell-Nr. Part No.		Benennung	Abm./Bemerk. Dimen./Remarks	Stück Pieces A40	Stück Pieces A50	Denomination
1719 *	DIN7643M18x1,5	025 291	Hohlschraube - 15	Ersetzt Nr. DIN7623M18x1,5	1	1	Hollow screw (replacing DIN7623M18x1,5)
1720 *	000 995 17 66	015 150	Spannschelle	Ø 18	2	2	Tension clamp
1721 *	000 973 09 15	017 408	Rücklaufschlauch	Ø 12 x 3,25 x 630	1	1	Return flow hose
1722 *	AG 35 070 03 72	107 248	Zsb. Rücklaufleitung	Ø 12	1	1	Return pipe ass.
1723	DIN7603A16x20CU	010 392	Dichtring		2	2	Sealing ring
1724	DIN7643M16x1,5	025 290	Hohlschraube - 12	Ersetzt Nr. DIN7623M16x1,5	1	1	Hollow screw (replacing DIN7623M16x1,5)
1725	000 990 02 84	015 818	Winkelverschraubung	zwischen 1712 und 1715a Ab ca. Mitte 1983	2	2	Angle screw union (between 1712 and 1715a) (From mid 1983)

*Nur für A40 bis FG. Nr. 410 00450, A50 bis FG. Nr. 411 00900. Nicht austauschbar gegen die neuen Teile der Bildtafel Nr. 21.

*Only for A40 up to chassis No. 410 00450, A50 up to chassis No. 411 00900. Not interchangeable with the new parts of table 21.

FRANK MOTOR PARTS

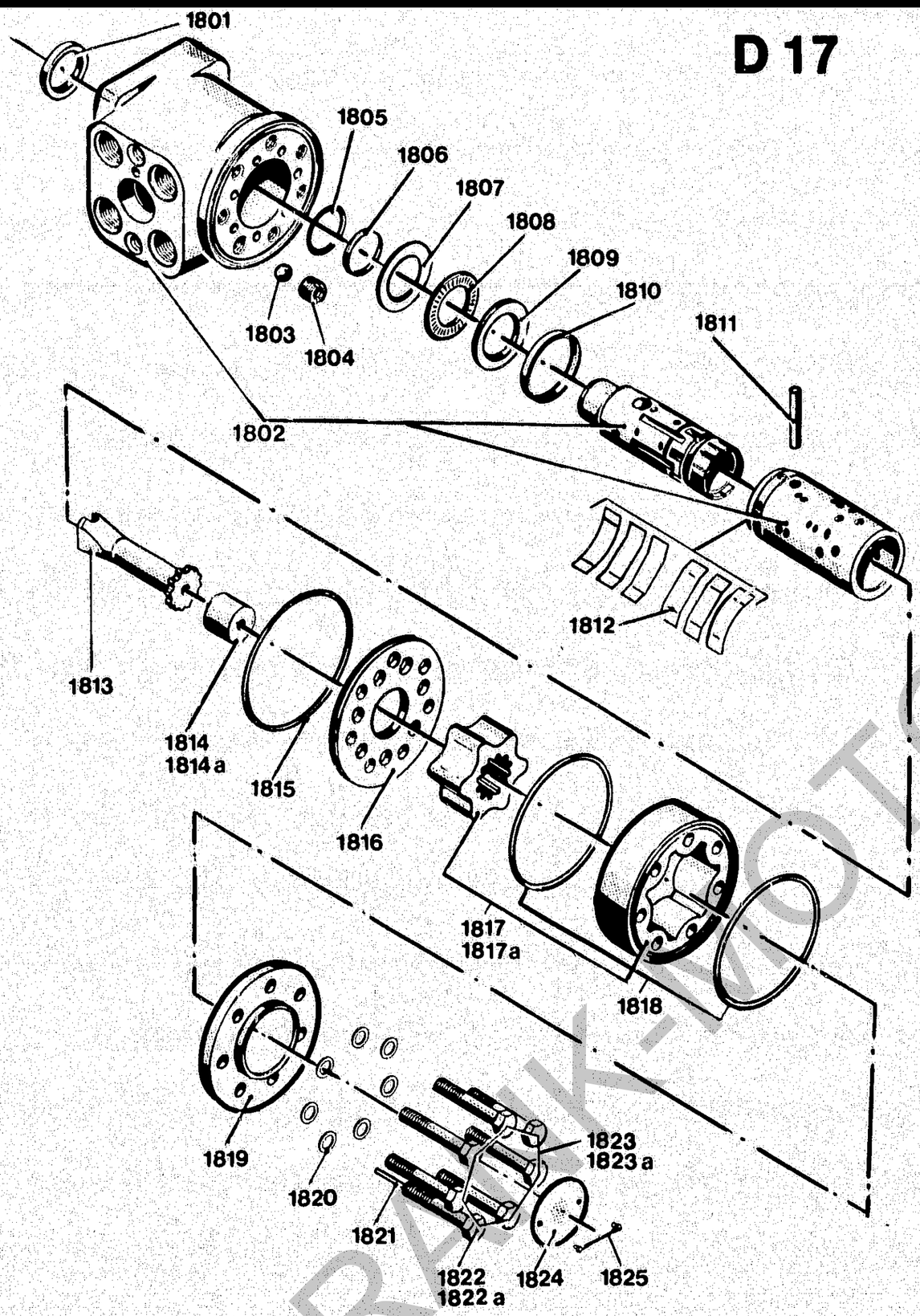

Bildtafel-table-No. 25

Danfoss Lenkung Nr. OSPB 80 ON, A 40 bis FG. Nr. 41 00350, A 50 bis FG. Nr. 411 00800
Danfoss Steering No. OSPB 80 ON, A 40 up to No. 410 00350- A 50 up to No. 411 00800
Danfoss Lenkung Nr. OSPB 100 ON, A 40 ab FG. Nr. 410 00351, A 50 ab FG. Nr. 411 00801
Danfoss Steering No. OSPB 100 ON, A 40 from No. 410 00351 - A 50 from No. 411 00801

BILDTAFEL NR. 25
DANFOSS LENKUNG OSPB 80 ON
DANFOSS LENKUNG OSPB 100 ON

TABLE NO. 25
DANFOSS STEERING OSPB 80 ON
DANFOSS STEERING OSPB 100 ON

Bild-Nr. Ill. No.	Bestell-Nr. Part No.		Benennung	Abm./Bemerk. Dimen./Remarks	Stück OSPB 80 ON	Stück OSPB 100 ON	Denomination
	6015 110 02 33	110 158	SERVOSTAT-LENKUNG KPL. (ORBITROL) OSPB 80 ON (150-0040) best. aus Teilen 1801 - 1825	A40 bis FG. Nr. 410 00350 A50 bis FG. Nr. 411 00800 Nicht austauschbar.	1	–	STEERING ASS. Cpl. (ORBITROL) OSPB 80 ON (150-0040) cons. of parts 1801 - 1825 A40 up to No. 410 00350 A50 up to No. 411 00800 Not interchangeable.
	6015 110 01 33	110 157	SERVOSTAT-LENKUNG KPL. (ORBITROL) OSPB 100 ON (150-0041) best. aus Teilen 1801 - 1825	A40 ab FG. Nr. 410 00351 A50 ab FG. Nr. 411 00801	–	1	STEERING ASS. Cpl. (ORBITROL) OSPB 100 ON (150-0041) cons. of parts 1801 - 1825 A40 from No. 410 00351 A50 from No. 411 00801
1801	633B9002-DA		Staub-Dichtring		1	1	Dust seal ring
1802	150-4286-DA		Gehäuse (mit Innen- und Außenschieber)		1	1	Housing (w. inner and outer slide)
1803	689x1031-DA		Kugel	Ø8,5	1	1	Ball
1804	150-0304-DA		Gewindebüchse		1	1	Thread bushing
1805	633B1205-DA		O-Ring (zusammen mit Ring 633B9007 verwenden)	25, 12 x 1,78	1	1	O-Ring (is used with a Kin-ring 633B9007)
1806	633B9007-DA		Kin-Ring		1	1	Kin-ring
1807	150-0422-DA		Vordere Laufscheibe		1	1	Front bearing race
1808	150-0423-DA		Axial-Nadellager		1	1	Axial needle bearing
1809	150-0421-DA		Hintere Laufscheibe		1	1	Rear bearing race
1810	150-0310-DA		Ring	39,6 x 1,9 x 4,5	1	1	Ring
1811	150-0305-DA		Zapfen	Ø6 x 41	1	1	Cross pin
1812	150-4209-DA		Neutralstellungsfeder (Satz)	Ersetzt 150-4208	1	1	Set of neutral position spring
1813	150-0442-DA		Kardanwelle		1	1	Cardan shaft
1814	150-0435-DA		Distanzstück OSPB 80 ON	l = 3,9	1	–	Spacer OSPB 80 ON
1814a	150-0436-DA		Distanzstück OSPB 100 ON	l = 6,5	–	1	Spacer OSPB 100 ON
1815	633B1202-DA		O-Ring	Ø8,50 x 1,5	1	1	O-ring
1816	150-0301-DA		Verteilerplatte		1	1	Distributor plate
1817	150-4251-DA		Zahnradsatz OSPB 80 ON	W = 10,4	1	–	Gear wheel set OSPB 80 ON
1817a	150-4252-DA		Zahnradsatz OSPB 100 ON	W = 13,0	–	1	Gear wheel set OSPB 100 ON
1818	633B1173-DA		O-Ring	Ø75,92 x 1,78	2	2	O-ring
1819	150-0328-DA		Enddeckel		1	1	End cover
1820	684x2481-DA		Scheibe	Ø8,2 x 11,9 x 1,0	7	7	Washer
1821	682L3058-DA		Spannstift		1	1	Rolled pin
1822	150-0321-DA		Schraube m. Bohrung für OSPB 80 ON	M8 x 1, l = 35	1	–	Screw w. bore for OSPB 80 ON
1822a	150-0322-DA		Schraube m. Bohrung für OSPB 100 ON	M8 x 1, l = 40	–	1	Screw w. bore for OSPB 100 ON
1823	681x1578-DA		Schraube OSPB 80 ON		6	–	Screw OSPB 80 ON
1823a	681x1579-DA		Schraube OSPB 100 ON		–	6	Screw OSPB 100 ON
1824	150A0000-DA		Schild	M x 1, l = 40	1	1	Rating plate
1825	681Z1011-DA		Treibschraube		2	2	Drive screw
	6015 190 03 85	110 188	DICHTUNGSSATZ (best. aus Teilen 1801, 1805, 1806, 1815, 1818, 1820) Austausch der Dichtungen nur mit Spezial-Werkzeugsatz.	Danfoss Nr. 150-4206	1	1	SET OF SEALS (cons. of parts 1801, 1805, 1806, 1815, 1818, 1820) Replacement of seals only possible w.special tool kit.

FRANK-MOTOR

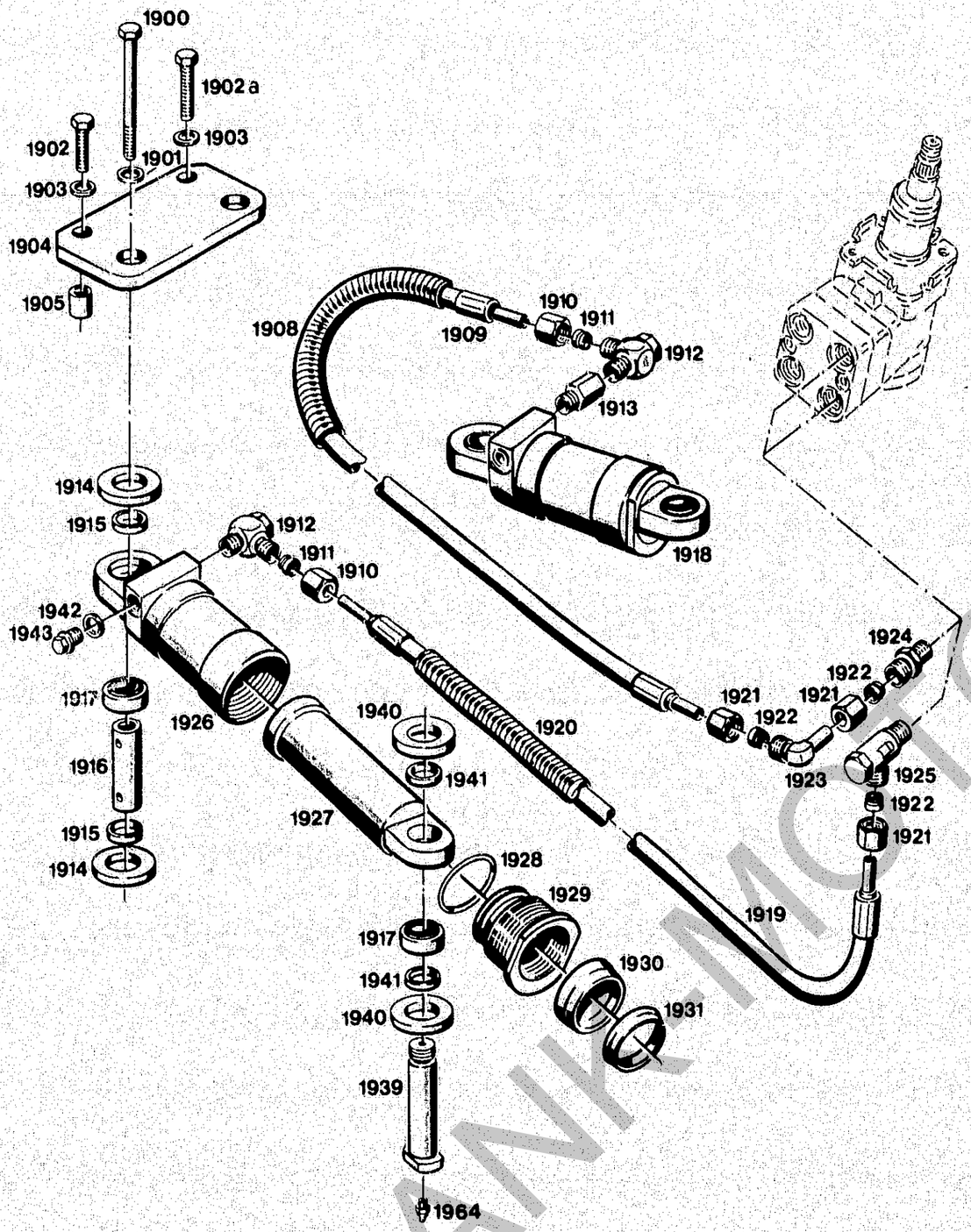

Bildtafel-table-No. 26
Lenksystem A 40 bis FG. Nr. 410 00350, A 50 bis FG. Nr. 411 00800.
Steering system A 40 up to No. 410 00350, A 50 up to No. 411 00800

BILDTAFEL NR. 26
LENKSYSTEM A40 BIS FG. NR. 410 00350
LENKSYSTEM A50 BIS FG. NR. 411 00800

TABLE NO. 26
STEERING SYSTEM A40 UP TO 410 00350
STEERING SYSTEM A50 UP TO 411 00800

Bild-Nr. Ill. No.	Bestell-Nr. Part No.		Benennung	Abm./Bemerk. Dimen./Remarks	Stück Pieces A40	Stück Pieces A50	Denomination
1900	DIN931M12x110	111 118	8.8 Sechskantschraube		2	2	Hexagon screw
1901	DIN127A12	010 057	Federring		2	2	Lock washer
1902	DIN933M12x45	011 545	8.8 Sechskantschraube		2	2	Hexagon screw
1902a	DIN933M12x50	014 090	8.8 Sechskantschraube (nur für Ausführung mit Lamellenkupplung		1	1	Hexagon screw (only for A60 with multiplate clutch)
1903	000 994 12 67	014 384	Sicherungsscheibe	HS 12	2	2	Locking tab
1904	6015 111 01 35	110 173	Lagerplatte	100 x 12 x 180	1	1	Bearing plate
1905	DIN7346-16x20	010 382	Spannhülse		2	2	Tension sleeve
1908	000 973 05 31	018 028	Überschlauch	NW 23 x 1200	1	1	Hose
1909	A55 070 02 73	110 694	Höchstdruck-Schlauch	1240 lg.	1	1	High-pressure hose
1910	000 990 23 56	015 725	Überwurfmutter	M18 x 1,5	2	2	Lock nut
1911	000 990 22 57	015 751	Profilring	Ø12	2	2	Profile ring
1912	000 990 01 90	015 852	Winkel-Schwenk-verschraubung kpl. (M16 x 1,5) (best. aus 1910 - 1912)	000 990 16 90 ebenfalls verwendbar	2	2	Angle swivel union cpl. (cons. of parts 1910 - 1912) (part 000 990 16 90 can be also used)
1913	000 078 03 68	019 281	Doppelstutzen	M16 x 1,5	1	1	Twin stud
1914	000 997 24 07	010 996	Dichtring	Ø31 x Ø50 x 7	4	4	Sealing ring
1915	000 994 26 23	014 221	Distanzrohr	Ø30 x 4 x 5	4	4	Spacer tube
1916		121 219	Lagerrohr (Mit Schmierbohrung)	Ø25 x 5 x 80,5 Ersetzt Nr. 6015 111 01 42 ca. ab 1986.	2	2	Bearing tube ((w. Lubrication bore) - replacing No. 6015 111 01 42 from approx. 1986.
1917	081. 112. 2-WE		Gelenklager	GE25 DO-V 105	4	4	Rocker bearing
1918	6015 110 02 34	110 160	ZSB. HYDRAULIK-ZYLINDER (einfachwirkend) Weber Bestellnr. 027.484.4 (best. aus Teilen 1917, 1926 - 1931)	A40 bis FG. Nr. 410 00350 A50 bis FG. Nr. 411 00800 Nicht austauschbar gegen 6015 110 03 34	2	2	HYDR. CYLINDER ASS. (single-acting) cons. of parts 1917, 1926 - 1931 - A40 up to No. 410 00350 A50 up to No. 411 00800. Not intechangeable with 6015 110 03 34.
	6040 190 01 85	110 251	DICHTUNGSSATZ KPL. FÜR ZYLINDER 1918 (best. aus 1928, 1930, 1931)		1	1	GASKET KIT CPL. FOR CYLINDER 1918 (cons. of parts 1928, 1930, 1931)
1919	000 078 61 89	019 301	Höchstdruck-Schlauch (615 lg.)	Ersetzt Nr. 6040 078 01 65	1	1	High-pressure hose (replacing 6040 078 01 65)
1920	000 973 03 31	018 026	Überschlauch	NW 23 x 570	1	1	Hose
1921	000 990 23 56	015 725	Überwurfmutter	M18 x 1,5	3	3	Lock nut
1922	000 990 22 57	015 751	Profilring	Ø12	3	3	Profile ring
1923	000 990 02 84	015 818	Winkelverschraubung kpl. (best. aus 1921-1923)	M18 x 1,5	1	1	Angle union cpl. (cons. of 1921 - 1923)
1924	000 990 01 89	015 835	Ger. Einschraubver-schrabung (best. aus 1921, 1922, 1924)	M18 x 1,5	1	1	Male connector, str. (cons. of 1921, 1922, 1924)
1925	000 990 04 90	015 855	Winkel-Schwenkver-schraubung kpl. (best. aus 1921, 1922, 1925)	M18 x 1,5	1	1	Swivel union cpl. (cons. of 1921, 1922, 1925)
1926	027.486.0-WE		Zylinder		2	2	Cylinder
1927	039.390.8-WE		Kolbenstange	60 x 198	2	2	Piston rod
1928 *	081.415.6-WE		O-Ring	65 x 3	2	2	O-ring
1929	302.937.9-WE		Führungsstück		2	2	Guide piece
1930 *	084.394.6-WE		Nutring	60 x 68 x 8	2	2	Ring nut
1931 *	082.817.3-WE		Abstreifer	60 x 68 x 7	2	2	Scraper

* Nur als Dichtungssatz 6040 190 01 85 lieferbar.

* Only supplied as complete gasket Kit 6040 19 01 85.

FRANK-MOTOR

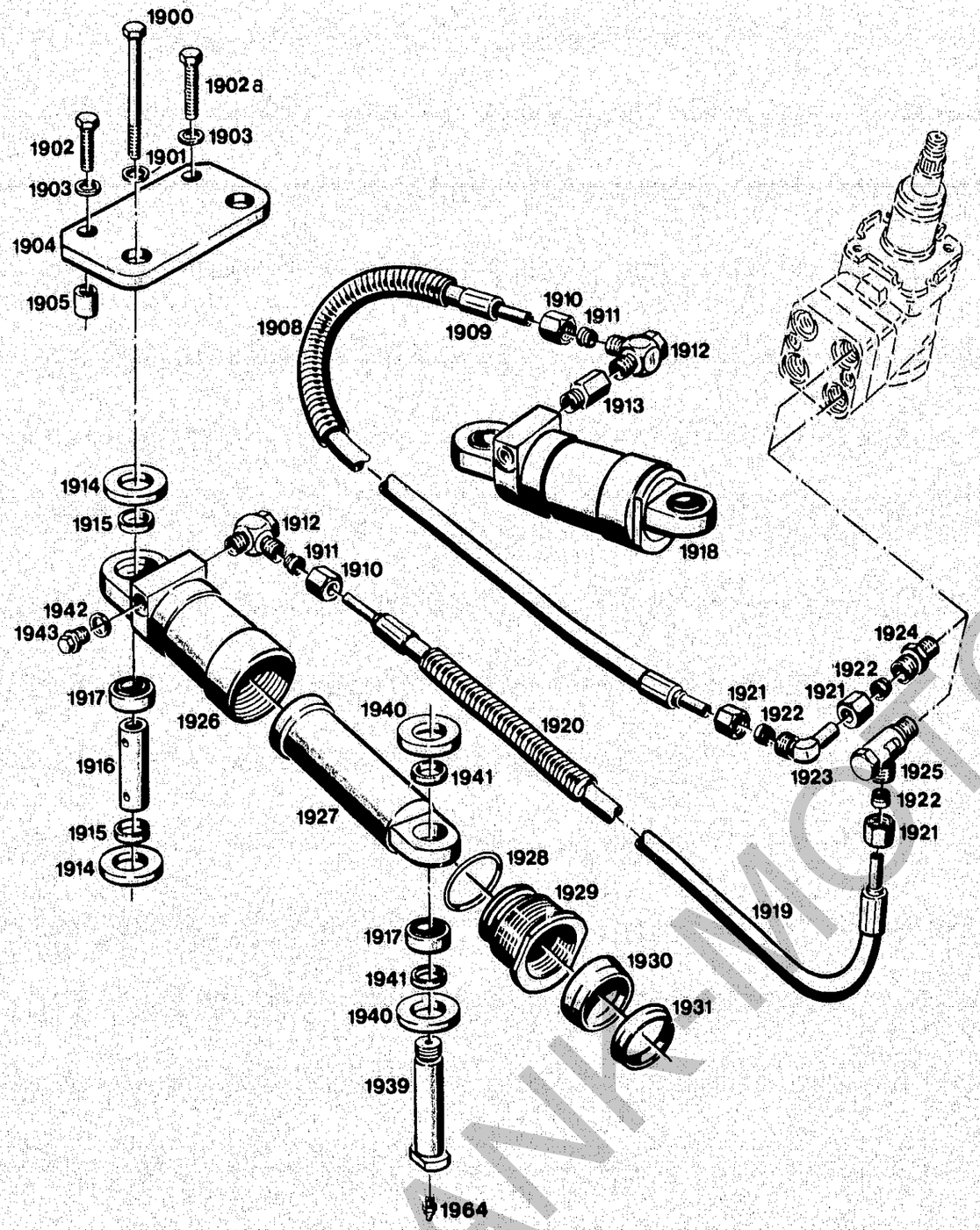

Bildtafel-table-No. 26
Lenksystem A 40 bis FG. Nr. 410 00350, A 50 bis FG. Nr. 411 00800.
Steering system A 40 up to No. 410 00350, A 50 up to No. 411 00800

BILDTAFEL NR. 26
LENKSYSTEM A40 BIS FG. NR. 410 00350
LENKSYSTEM A 50 BIS FG. NR. 411 00800

TABLE NO. 26
STEERING SYSTEM A40 UP TO 410 00350
STEERING SYSTEM A50 UP TO 411 00800

Bild-Nr. Ill. No.	Bestell-Nr. Part No.		Benennung	Abm./Bemerk. Dimen./Remarks	Stück Pieces A40	Stück Pieces A50	Denomination
1939	6015 112 02 35	110 186	Lenkbolzen	Ø32 x 148 Mit Bohrung für Schmiernippel ca. ab Anfang 83.	2	2	Steering bolt With bore for lubrication nipple, from approx. beginning 83.
1940	000 997 30 07	010 997	Dichtring	Ø31 x Ø47 x 9	4	4	Gasket
1941	000 994 71 23	014 258	Distanzrohr	30 x 4 x 6,5	4	4	Spacer tube
1942	DIN7603A16x20CU	010 392	Flachdichtung		2	2	Flat gasket
1943	DIN910M16x1,5	011 038	Verschlußschraube		2	2	Sealing screw
1964	DIN71412AM8x1	010 491	Schmiernippel	ca. ab Anfang 83	2	2	Lubrication nipple (from approx. beginning 83)

FRANK-MOTOR

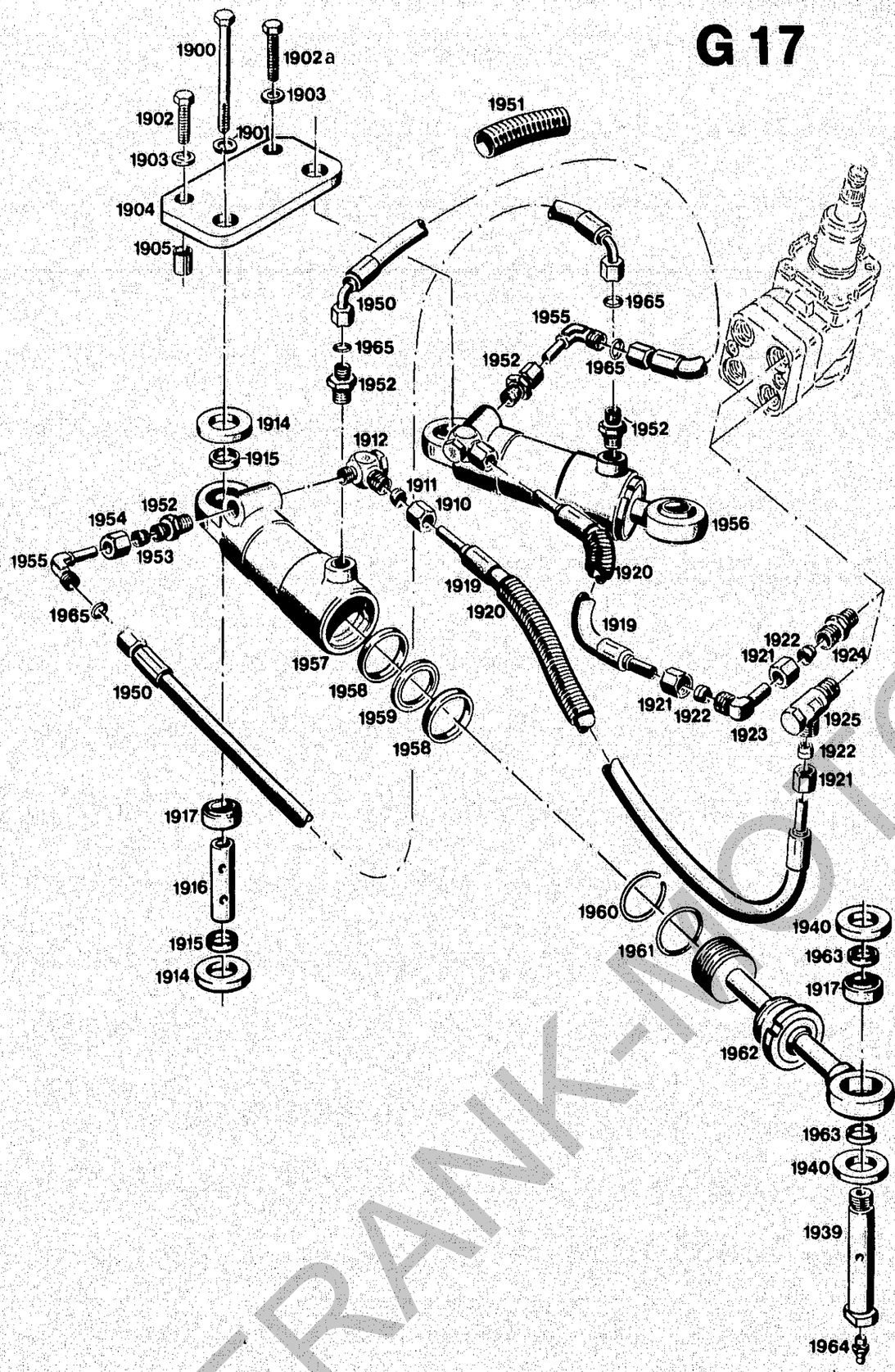

Bildtafel-table-No. 27
Lenksystem A 40 ab FG. Nr. 410 00351, A 50 ab FG. Nr. 411 00801.
Steering system A 40 from machine serial No. 410 00351 - A 50 from No. 411 00801.

BILDTAFEL NR. 27
LENKSYSTEM A40 AB FG. NR. 410 00351
LENKSYSTEM A50 AB FG. NR. 411 00801

TABLE NO. 27
STEERING SYSTEM A40 FROM 410 00351
STEERING SYSTEM A50 FROM 411 00801

Bild-Nr. Ill. No.	Bestell-Nr. Part No.		Benennung	Abm./Bemerk. Dimen./Remarks	Stück Pieces A40	A50	Denomination
1900	DIN931M12x110	111 118	8.8 Sechskantschraube		2	2	Hexagon screw
1901	DIN127A12	010 057	Federring		2	2	Lock washer
1902	DIN933M12x45	011 545	8.8 Sechskantschraube		2	2	Hexagon screw
1902a	DIN933M12x50	014 090	8.8 Sechskantschraube (nur für Ausführung mit Lamellenkupplung)		1	1	Hexagon screw (only for version with multiplate clutch)
1903	000 994 12 67	014 384	Sicherungsscheibe	HS 12	2	2	Locking tab
1904	6015 111 01 35	110 173	Lagerplatte	100 x 12 x 180	1	1	Bearing plate
1905	DIN7346-16x20	010 382	Spannhülse		2	2	Tension sleeve
1910	000 990 23 56	015 725	Überwurfmutter	M18 x 1,5	2	2	Lock nut
1911	000 990 22 57	015 751	Profilring	Ø12	2	2	Profile ring
1912	000 990 16 90	015 862	Winkel-Schwenkverschraubung kpl. (best. aus 1910 - 1912)	M16 x 1,5	2	2	Angle swivel union cpl. (cons. of parts 1910 - 1912)
1914	000 997 24 07	010 996	Dichtring	Ø31 x Ø50 x 7	4	4	Sealing ring
1915	000 994 26 23	014 221	Distanzrohr	Ø30 x 4 x 5	4	4	Spacer tube
1916	121 219		Lagerrohr (Mit Schmierbohrung)	Ø25 x 5 x 80,5 Ersetzt Nr. 6015 111 01 42 ca. ab 1986	2	2	Bearing tube (with lubrication bore) (Replacing No. 6015 111 01 42 from appr. 1986)
1917	081. 112. 2-WE		Gelenklager	GE 25 DO-V 105	4	4	Rocker bearing
1919	000 078 61 89	019 301	Höchstdruck-Schlauch (615 lg.)	Ersetzt Nr. 6040 078 01 65	2	2	High-pressure hose (615 mm long) (Replacing No. 6040 078 01 65)
1920	000 973 03 31	018 026	Überschlauch	NW 23 x 570	2	2	Hose
1921	000 990 23 56	015 725	Überwurfmutter	M18 x 1,5	3	3	Lock nut
1922	000 990 22 57	015 751	Profilring	Ø12	3	3	Profile ring
1923	000 990 02 84	015 818	Winkelverschraubung kpl. (best. aus 1921 - 1923)	M18 x 1,5	1	1	Angle union cpl. (cons. of 1921 - 1923)
1924	000 990 01 89	015 835	Ger. Einschraubverschraubung (best. aus 1921, 1922, 1924)	M18 x 1,5	1	1	Male connector, str. (cons. of 1921, 1922, 1924)
1925	000 990 04 90	015 855	Schwenkverschraubung kpl. (best. aus 1921, 1922, 1925)	M18 x 1,5	1	1	Swivel union (cons. of 1921, 1922, 1925)
1939	6015 112 02 35	110 186	Lenkbolzen	Ø32 x 148 Mit Bohrung für Schmiernippel ca. ab Anfang 1983.	2	2	Steering bolt (with bore for lubrication nipple from appr. beginning 83)
1940	000 997 30 07	010 997	Dichtring	Ø31 x Ø47 x 9	4	4	Sealing ring
1950	025 164		Schlauchleitung	450 lg., Ø8 Ersetzt Nr. 000 078 50 89 500 lg. ab Ende 86.	2	2	Hose pipe (450 long - replacing No. 000 078 50 89 - 500 long from end 86.
1951	025 591		Schutz-Schlauch (30 x 4 x 60)	Ersetzt Nr. 000 972 44 37 120 lg.	1	1	Protection hose (replacing No. 000 972 44 37)
1952	000 990 10 89	015 844	Ger. Einschraubverschraubung kpl. (mit Teilen 1953, 1954)	M16 x 1,5/M 14 x 1,5	4	4	Male connector, straight (compr. parts 1953, 1954)
1953	000 990 18 57	015 749	Profilring	Ø8	6	6	Profile ring
1954	000 990 18 56	015 723	Überwurfmutter	M14 x 1,5	6	6	Lock nut
1955	025 119		Winkelverschraubung kpl. (best. aus 1953 - 1955)	Ø8; M14 x 1,5 Ersetzt Nr. 000 990 03 84	2	2	Angle screw union (cons. of 1953 - 1955) Replacing No. 000 990 03 84.

FRANK-NOTGERÄTE

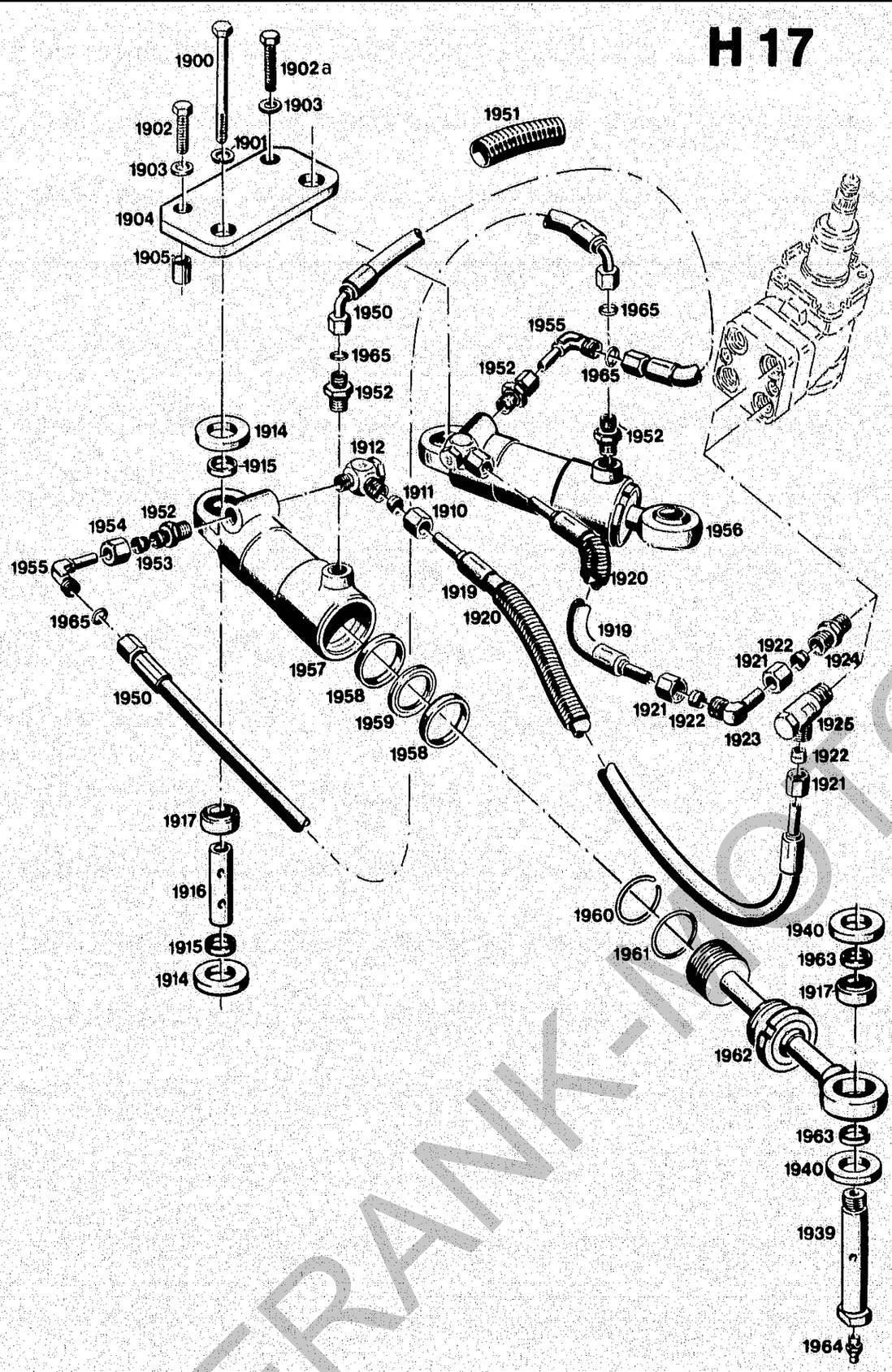

Bildtafel-table-No. 27
Lenksystem A 40 ab FG. Nr. 410 00351, A 50 ab FG. Nr. 411 00801.
Steering system A 40 from machine serial No. 410 00351 - A 50 from No. 411 00801.

BILDTAFEL NR. 27
LENKSYSTEM A40 AB FG. NR. 410 00351
LENKSYSTEM A50 AB FG. NR. 411 00801

TABLE NO. 27
STEERING SYSTEM A40 FROM 410 00351
STEERING SYSTEM A50 FROM 411 00801

Bild-Nr. III. No.	Bestell-Nr. Part No.		Benennung	Abm./Bemerk. Dimen./Remarks	Stück Pieces A40	Stück Pieces A50	Denomination
1956	6015 110 03 34	110 161	ZSB. HYDRAULIK-ZYLINDER DOPPELWIRKEND) Weber Bestellnr. 202.415.2 (best. aus 1917, 1957 - 1962)	A40 ab FG. Nr. 410 00351 A50 ab FG. Nr. 411 00801	2	2	HYDRAULIC RAM CPL., (DOUBLE-ACTING) A40 from No. 410 00351 A50 from No. 411 00801 (cons. of parts 1917, 1957 - 1962)
	6015 190 01 85	110 187	DICHTUNGSSATZ KPL. FÜR HYDROZYLINDER 1956 (best. aus Teilen 1958, 1959, 1961)	Austausch nur mit entsprechendem Spezialwerkzeug zulässig.	2	2	GASKET KIT COMPL. FOR HYDRO CYLINDER 1956 (cons. of parts 1958, 1959, 1961) (For replacement special tool required)
1957	027.584.0-WE		Zylinder		2	2	Cylinder
1958 *	085.361.5-WE		Führungsring	S50703-0550A	4	4	Guide ring
1959 *	085.360.7-WE		Turcon-Glyd-Ring (best. aus 2 Ringen)		2	2	Turcon-Glyd-Ring (cons. of 2 rings)
1960	063.532.4-WE		Sprengring	53 x 2,5	2	2	Spring ring
1961 *	080.497.5-WE		O-Ring	48 x 3,5	2	2	O-ring
1962	304.178.6-WE		ZSB. KOLBENSTANGE KPL. (mit Teilen 1958- 1961)		2	2	PISTON ROD ASS. CPL. (compr. parts 1958 - 1961)
1963	000 994 84 23	014 270	Distanzrohr	Ø25,1xØ30 x 7,5	4	4	Spacer tube
1964	DIN71412AM8x1	010 491	Schmiernippel	ca. ab Anfang 1983	2	2	Lubrication nipple
1965	025 385		O-Ring		4	4	O-ring from approx. beginning 1983.

* Nur als Dichtungssatz 6015 190 01 85 lieferbar.Austausch als Turcon-Glyd-Ring ist nur mit dem entsprechenden Spezialwerkzeug zulässig.

* Only supplied as compl. gasket kit 6015 190 01 85 (for replacement of the Turcon-Glyd-Ring special tool required).

FRANK-NOTGEPART

Getriebe vorn

Spaltenverzeichnis		Zeile/ Spalte
Tafel 30	Getriebegehäuse, Ausrücker Antriebswelle, (Ausführung ohne Lamellenkupplung) Abstreifer	B 19-D 20
Tafel 31	Antriebswelle, Kegelradwelle	E 19-E 20
Tafel 32	Getriebegehäuse, Ausrücker Antriebswelle (Ausführung ohne Lamellenkupplung) Abstreifer	F 19-I 20
Tafel 33	Lamellenkupplung bis FG. Nr. ...	J 19-J 20
Tafel 34	Lamellenkupplung ab FG. Nr. ...	K 19-M 20

Front gearbox

Column contents		Line/ columns
Table No. 30	Gearbox, disconnector, drive shaft (without multi-plate clutch) scraper seal.	B 19-D 20
Table No. 31	Drive shaft, Bevel gear shaft	E 19-E 20
Table No. 32	Gearbox, disconnector, drive shaft without multi-plate clutch) scraper seal	F 19-I 20
Table No. 33	Multi-plate clutch up to No. ...	J 19-J 20
Table No. 34	Multi-plate clutch from No. ...	K 19-M 20

FRANK-MOTORGERAETE

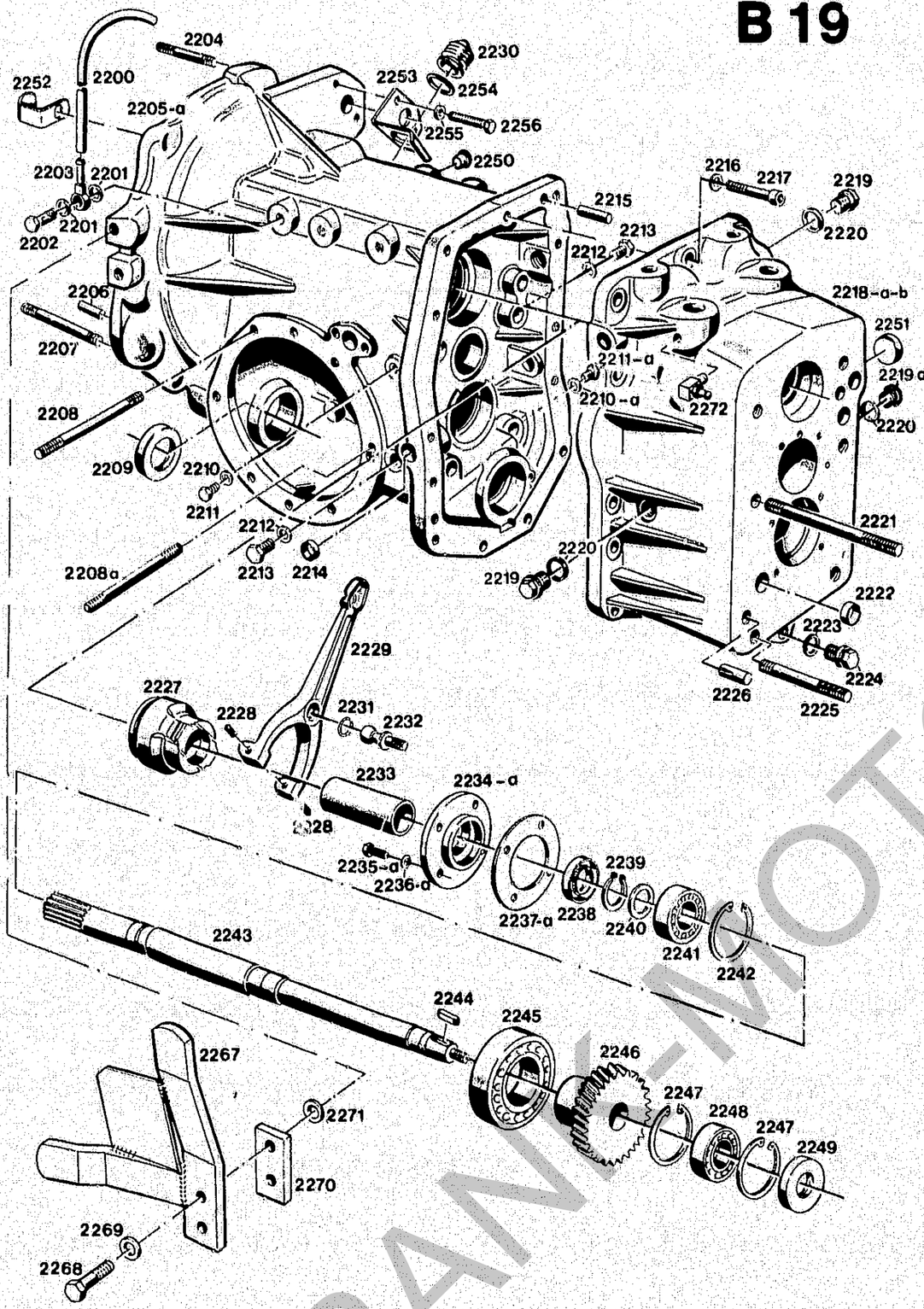

Bildtafel-table-No. 30
Getriebe vorn 6020-9 (Ausführung ohne Lamellenkupplung, ohne Frontzapfwelle).
Front transmission 6020-9 (version without multiple clutch, without front P. T. O.)

BILDTAFEL NR. 30
6020-9, GETRIEBE VORN
(AUSFÜHRUNG OHNE LAMELLENKUPPLUNG, OHNE FRONTZAPFWELLE)

TABLE NO. 30
6020-9, FRONT GEARBOX
(WITHOUT MULTI-PLATE CLUTCH, WITHOUT FRONT P.T.O.)

Bild-Nr. Ill. No.	Bestell-Nr. Part No.		Benennung	Abm./Bemerk. Dimen./Remarks	Stück Pieces A40	Stück Pieces A50	Denomination
2200	000 973 05 08	017 360	Entlüftungsschlauch	Ø7 x 2 x 500	1	1	Venting hose
2201	DIN7603A12x15,5CU	010 389	Dichtring		2	2	Sealing ring
2202	DIN7643M12x1,5	025 288	Hohlschraube - 8	Ersetzt Nr. DIN7623M12x1,5	1	1	Hollow screw (replacing No. DIN7623-M12x1,5)
2203	000 976 01 45	017 712	Ringschlauchnippel		1	1	Annular hose nipple
2204	DIN939M10x60	011 628	8.8 Stiftschraube		5	5	Stud
	*6020 070 09 00	113 671	ZSB. GETRIEBE VORN 6020-9, AUSFÜHRUNG OHNE LAMELLEN-KUPPLUNG, OHNE FRONTZAPFWELLE (best. aus den Teilen der Tafeln 30, 31, 36)		1	1	FRONT GEARBOX 6020-9 VERSION WITHOUT MULTI-PLATE CLUTCH, WITHOUT FRONT P.T.O. (cons. of parts on tables 30, 31, 36)
2205	*6020 071 02 02	111 024	Getriebegehäuse vorn (325 lg.)	A40 bis FG. Nr. ca. 410 00550 A50 bis FG. Nr. ca. 411 00950 Im Ersatzfall 2205a, zus. mit Teilen 2234a, 2235a, 2236a, 2237a, 2210a, 2211a.	1	1	Front gearbox A40 up to appr. 410 00550 A50 up to appr. 411 00950 For replacement use part 2205a, tog. w. parts 2234a, 2235a, 2236a, 2237a, 2210a, 2211a.
2205a	*6020 071 04 02	111 027	Getriebegehäuse vorn (Gewinde M8 für 2235a) 325 lg.	A40 ab FG. Nr. ca. 410 00551 A50 ab FG. Nr. ca. 411 00951	1	1	Front gearbox (thread M8 for 2235a) A40 from appr.410 00551 A50 from appr.411 00951
2206	* DIN6325-10x24	010 320	Zylinderstift (10m6 x 24)	Ersetzt Nr. DIN7-10x20	2	2	Cylindrical pin (replacing DIN7-10x20)
2207	DIN933M10x80	011 631	8.8 Stiftschraube		2	2	Stud
2208	DIN939M10x90	011 632	8.8 Stiftschraube		14	14	Stud
2208a	DIN939M10x80	011 631	8.8 Stiftschraube	A40 ab FG. Nr. 410 02011 A50 ab FG. Nr. 411 02341 bei Einbau von Feststellbremse vorn erforderlich.	2	2	Stud (A40 from chassis No. 410 020 11, A50 from chassis No. 411 02341 - required in connection with front locking brake.
2209	000 993 16 47	015 266	Verschlußdeckel		1	1	Sealing cover
2210	DIN7603A8x11,5CU	010 386	Dichtring	A40 bis FG. Nr. ca. 410 00500 A50 bis FG. Nr. ca. 411 00950	2	2	Sealing ring A40 up to No. 410 00550 A50 up to No. 411 00950
2210a	DIN7603A10x14CU	010 387	Dichtring	A40 ab FG. Nr. ca. 410 00551 A50 ab FG. Nr. ca. 411 00951	2	2	Sealing ring A40 from appr.410 00551 A50 from appr.411 00951
2211	DIN933M8x10	011 507	8.8 Sechskantschraube	A40 bis FG. Nr. ca. 410 00550 A50 bis FG. Nr. ca. 411 00950	2	2	Hexagon screw A40 up to appr. 410 00550 A50 up to appr. 411 00950
2211a	DIN933M10x10	011 523	8.8 Sechskantschraube	A40 ab FG. Nr. ca. 410 00551 A50 ab FG. Nr. ca. 411 00951	2	2	Hexagon screw A40 from appr.410 00551 A50 from appr.411 00951
2212	000 997 04 30	012 714	Dichtung	Ø13 x 20 x 1,5	2	2	Gasket
2213	DIN933M12x12	011 535	8.8 Sechskantschraube		2	2	Hexagon screw
2214	DIN443-20	010 108	Verschlußdeckel		1	1	Sealing cover
2215	DIN7-10x20	010 004	Zylinderstift	10m6 x 20	2	2	Taper pin

* Stiftbohrung vermessen ab A40 410 00451, A50 411 00901.

* Measure stud bore from A40 410 00461, A50 411 00901.

FRANK-MOTORGERÄTE

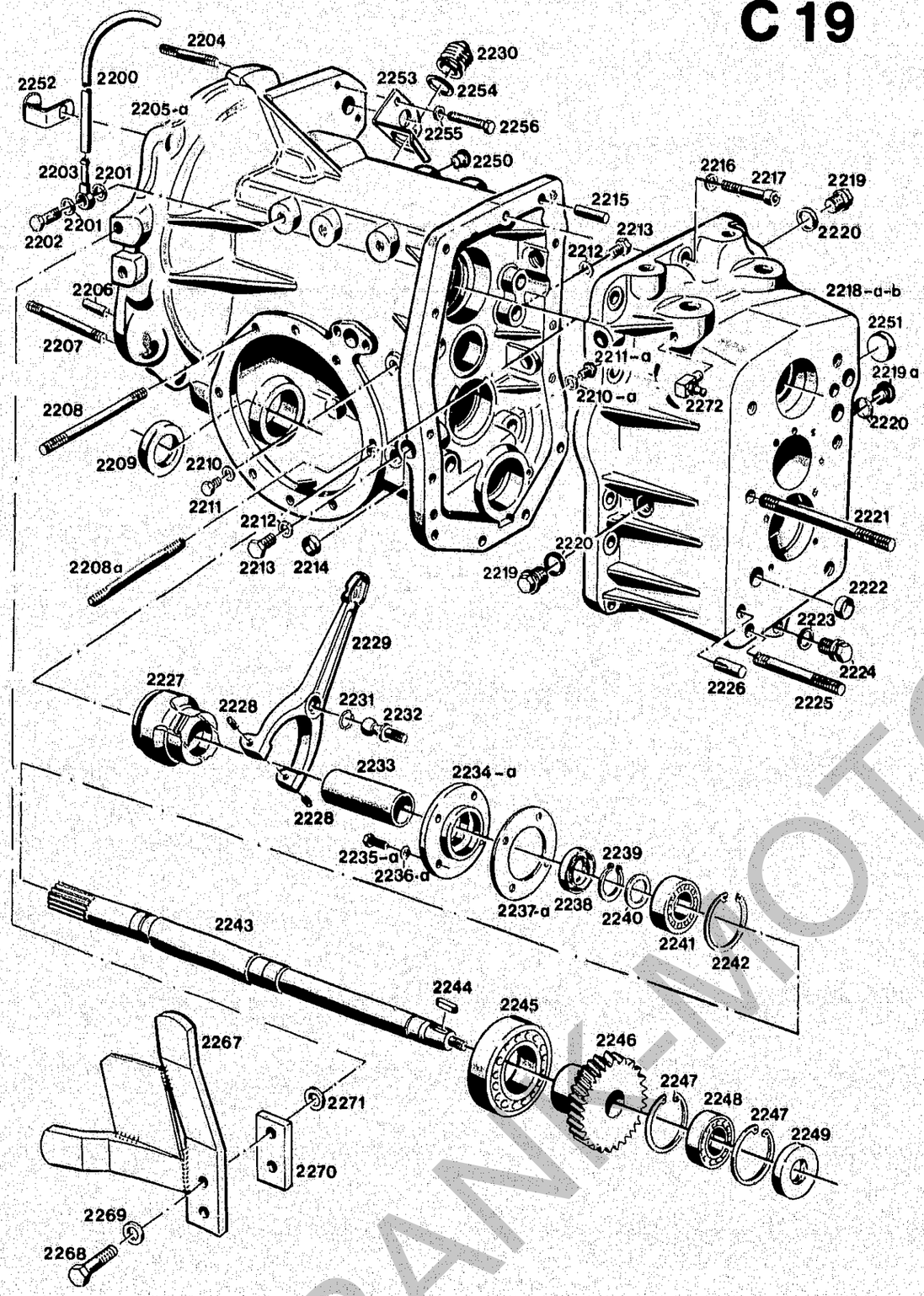

Bildtafel-table-No. 30
Getriebe vorn 6020-9 (Ausführung ohne Lamellenkupplung, ohne Frontzapfwelle).
Front transmission 6020-9 (version without multiple clutch, without front P. T. O.)

BILDTAFEL NR. 30
6020-9, GETRIEBE VORN
(AUSFÜHRUNG OHNE LAMELLENKUPPLUNG, OHNE FRONTZAPFWELLE)

TABLE NO. 30
6020-9 FRONT GEARBOX
(WITHOUT MULTI-PLATE CLUTCH, WITHOUT FRONT P.T.O.)

Bild-Nr. Ill. No.	Bestell-Nr. Part No.		Benennung	Abm./Bemerk. Dimen./Remarks	Stück Pieces A40	A50	Denomination
2216	DIN137B10x18	010 064	Federscheibe		13	13	Lock washer
2217	DIN912M10x40	011 060	10.9 Zylinderschraube m.J.		13	13	Cylindrical screw
2218	6020 071 01 05	111 028	Getriebedeckel (mit Loctite 573 montieren)	Bis FG. Nr. A40 410 00300 A50 411 00650 Im Ersatzfall 2218a, zus. mit Teilen 2219, 2220, 2251.	1	1	Gearbox cover A40 up to No. 410 00300 A50 up to No. 411 00650 (For replacement use part 2218a with parts 2219, 2220, 2251).
2218a	6020 071 02 05	111 030	Getriebedeckel (mit Loctite 573 montieren)	A40 ab FG. Nr. 410 00301 A50 ab FG. Nr. 411 00651	1	1	Gearbox cover (with sealing-compound 573 for assembly) A40 from 410 00301 A50 from 411 00651
2218b	6020 071 03 05	117 269	Getriebedeckel (mit Loctite 573 montieren)	Im Ersatzfall wird 2218a geliefert. Bei Masch. mit Getriebedeckelausf. 03 05, 2219 3 x, 2220 3 x, 2222 2 x mitbestellen.	1	1	Gearbox cover (assemble w. Loctite 573). Replace by 2218a, For machines with gearbox cover 03 05 order 3 x 2219 - 3 x 2220 2 x 2222.
2219	DIN910M20x1,5	011 039	Verschlußschraube	Ab FG. Nr. . . . entfällt linke Einfüllschraube	2	2	Sealing screw (left filter screw omitted from chassis No. . . . .)
2219a	000 993 02 36	015 248	Ölstandsauge m. D.	M20 x 1,5	1	1	Oil sight glass
2220	DIN7603A20x26CU	010 397	Flachdichtung		3	3	Flat gasket
2221	DIN939M16x150	011 662	8.8 Stiftschraube		4	4	Stud
2222	DIN443-20	010 108	Verschlußdeckel	bis 1984 3 St.	1	1	Sealing cover
2223	DIN7603A20x26CU	010 397	Flachdichtung		1	1	Flat gasket
2224	000 993 01 60	015 354	Magnetstopfen		1	1	Magneto plug
2225	DIN939M16x90	011 661	8.8 Stiftschraube		2	2	Stud
2226	DIN1472-14x32	010 547	Paßkerbstift		2	2	Grooved taper pin
2227	6020 040 01 06	109 435	Zsb. Ausrücker	F. u. S. Nr. 06 3151 083 001	1	1	Disconnector ass.
2228	DIN1481-5x10	010 596	Spannstift		2	2	Tension pin
2229	6020 042 01 03	109 456	Kupplungsgabel		1	1	Clutch fork
2230	6090 042 01 60	108 906	Faltenbalg	Ø53 x 56	1	1	Bellows
2231	DIN71805R16	012 008	Sprengring		1	1	Snap ring
2232	DIN71803A16	012 003	Kugelzapfen		1	1	Ball pin
2233	6020 042 01 47	109 483	Lagerrohr	Ø42 x 2 x 79	1	1	Bearing tube
2234	6020 042 01 30	109 472	Lagerdeckel (Bohrungen Ø7)	A40 bis FG. Nr. ca. 410 00550 A50 bis FG. Nr. ca. 411 00950, im Ersatzfall 2234a zus. mit 4 Scheiben 000 991 04 39	1	1	Bearing end plate A40 up to No.410 00550 A50 up to No.411 00950 for replacement use part 2234a together w. 4 shims 000 991 04 39
2234a	6020 042 02 30	109 474	Lagerdeckel (Bohrungen Ø8,5)	A40 ab FG. Nr. ca. 410 00551 A50 ab FG. Nr. ca. 411 00951	1	1	Bearing end plate A40 from No. 410 00551 A50 from No. 411 00951
2235	DIN933M6x20	011 158	8.8 Sechskantschraube	A40 bis FG. Nr. ca. 410 00550 A50 bis FG. Nr. ca. 411 00950	4	4	Hexagon screw A40 up to No.410 00550 A50 up to No.411 00950
2235a	DIN933M8x20	011 167	Sechskantschraube	A40 ab FG. Nr. ca. 410 00551 A50 ab FG. Nr. ca. 411 00951.	4	4	Hexagon screw A40 from No.410 00551 A50 from No.411 00951

FRANK-MOTOR
FORGERAT

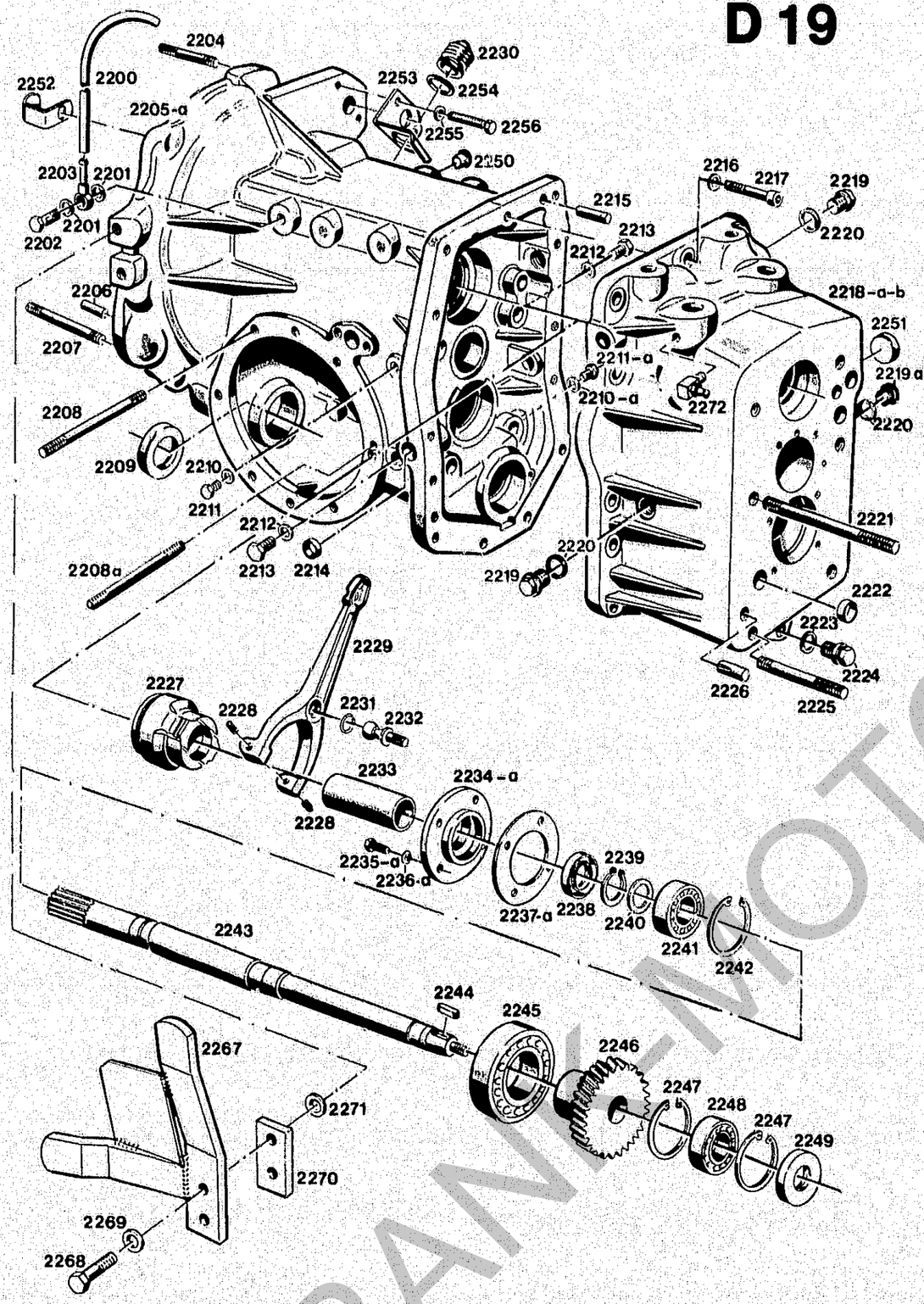

Bildtafel-table-No. 30
Getriebe vorn 6020-9 (Ausführung ohne Lamellenkupplung, ohne Frontzapfwelle).
Front transmission 6020-9 (version without multiple clutch, without front P. T. O.)

BILDTAFEL NR. 30
6020-9, GETRIEBE VORN
(AUSFÜHRUNG OHNE LAMELLENKUPPLUNG, OHNE FRONTZAPFWELLE)

TABLE NO. 30
6020-9 FRONT GEARBOX
(WITHOUT MULTI-PLATE CLUTCH WITHOUT FRONT P.T.O.)

Bild-Nr. Ill. No.	Bestell-Nr. Part No.		Benennung	Abm./Bemerk. Dimen./Remarks	Stück Pieces A40	A50	Denomination
2236	DIN137B6	011 742	Federscheibe	A40 bis FG. Nr. ca. 410 00550 A50 bis FG. Nr. ca. 411 00950	4	4	Lock washer A40 up to No. 410 00550 A50 up to No. 411 00950
2236a	DIN137B8	010 063	Federscheibe	A40 ab FG. Nr. ca. 410 00551 A50 ab FG. Nr. ca. 411 00951	4	4	Lock washer A40 from No. 410 00551 A50 from No. 411 00951
2237	A 077 A 83	107 371	Dichtung	A40 bis FG. Nr. ca. 410 00550 A50 bis FG. Nr. ca. 411 00950 Nicht austauschbar.	1	1	Gasket A40 up to No. 410 00550 A50 up to No. 411 00950 Not intechangeable.
2237a	6020 077 01 83	111 073	Dichtung	A40 ab FG. Nr. ca. 410 00551 A50 ab FG. Nr. ca. 411 00951.	1	1	Gasket A40 from No. 410 00551 A50 from No. 411 00951
2238	024 028		Wellendichtring (DIN 3760 AS 35 x 52 x 7-NB)	Ersetzt Nr. DIN3760-35x52x7 Ab Ende 1986	1	1	Oil seal (Replacing No. DIN3760-35x52x7 - from end 1986)
2239	DIN471-35x1,5	010 146	Sicherungsring		1	1	Circlip
2240	000 991 76 40	015 697	Beilegescheibe	35,5xØ51,5x0,2	n.B.		Washer
	000 991 77 40	015 698	Beilegescheibe	35,5xØ51,5x0,5	n.B.		Washer
2241	DIN625-6007	010 251	Ring-Rillenlager	35 x 62 x 14	1	1	Deep-groove ball bear
2242	DIN472-62x2	010 164	Sicherungsring		1	1	Circlip
2243	6020 072 04 18	111 049	Antriebswelle vorn	Ø38 x 515	1	1	Front drive shaft
2244	DIN6885-8x5x25	010 337	Paßfeder Form A		1	1	Key
2245	DIN625-6210	010 280	Ring-Rillenlager	50 x 90 x 20	1	1	Deep-groove ball bear.
2246	6020 072 02 07	111 040	Zahnrad	Ø89,1 x 42,5	1	1	Gear
2247	DIN472-62x2	010 164	Sicherungsring		2	2	Circlip
2248	DIN625-6206	010 267	Ring-Rillenlager	30 x 62 x 16	1	1	Deep-groove ball bear.
2249	025 109		Wellendichtring (DIN 3760 AS 30 x 62 x 7-NB)	Ersetzt Nr. DIN 3760-30x62x7 Ab Ende 1986	1	1	Oil seal (Replacing No. DIN 3760-30x62x7 - from end 1986)
2250	000 993 12 55	015 325	Blindstopfen	Ø14 x 8, M12	4	4	Blanking plug
2251	DIN443-32	010 112	Verschlußdeckel		1	1	Sealing cover
2252	000 995 06 67	015 183	Befestigungsschelle	20 x 2,5 x 80	1	1	Fixing socket
2253 *	6020 042 01 27	109 470	Abdeckblech	A40 ab FG. Nr. 410 00455	1	1	Cover plate (A40 from 410 00455, A50 from 411 00951)
2254	000 997 59 29	022 460	Dichtring		1	1	Sealing ring
2255	DIN137B8	010 063	Federscheibe	A50 ab FG. Nr. 411 00951	2	2	Lock washer
2256	DIN933M8x40	011 521	8.8 Sechskantschraube		2	2	Hex. Screw
2267		117 155	Zsb. Abstreifer	Für Turbomotor ca. ab Okt. 1983 nachträglicher Einbau möglich.	–	1	Scraper seal ass. (Can be subsequently assembled in Turbo engines - from approx. Oct. 1983.)
2268	DIN933M12x45	111 545	8.8 Sechskantschraube		–	2	Hex. screw
2269	DIN137B12	010 065	Federscheibe		–	2	Lock washer
2270		117 159	Unterlage (Beim Anbau ohne und mit alter Strebe f.Frontschutz erforderlich.		–	1	Base (required for front protec. without and with old strut)
2271	000 991 84 41	014 932	Scheibe Nur bei neuer Strebe für Frontschutz		–	1	Shim (only required for new strut of front protec.)
2272	010 490		Winkelschmiernippel	DIN71412CM8x1 ca. ab Mitte 1985	2	2	Angled lubrication nipple (from approx. mid 1985)

*A40 ab FG. Nr. 410 00865, A50 ab FG. Nr. 411 01126 mit verlängertem Schlitz für Kupplungsgabel.

*A40 from chassis No. 410 00865, A50 from No. 411 01126 with elongated slit for clutch fork.

FRANK-MOTOR

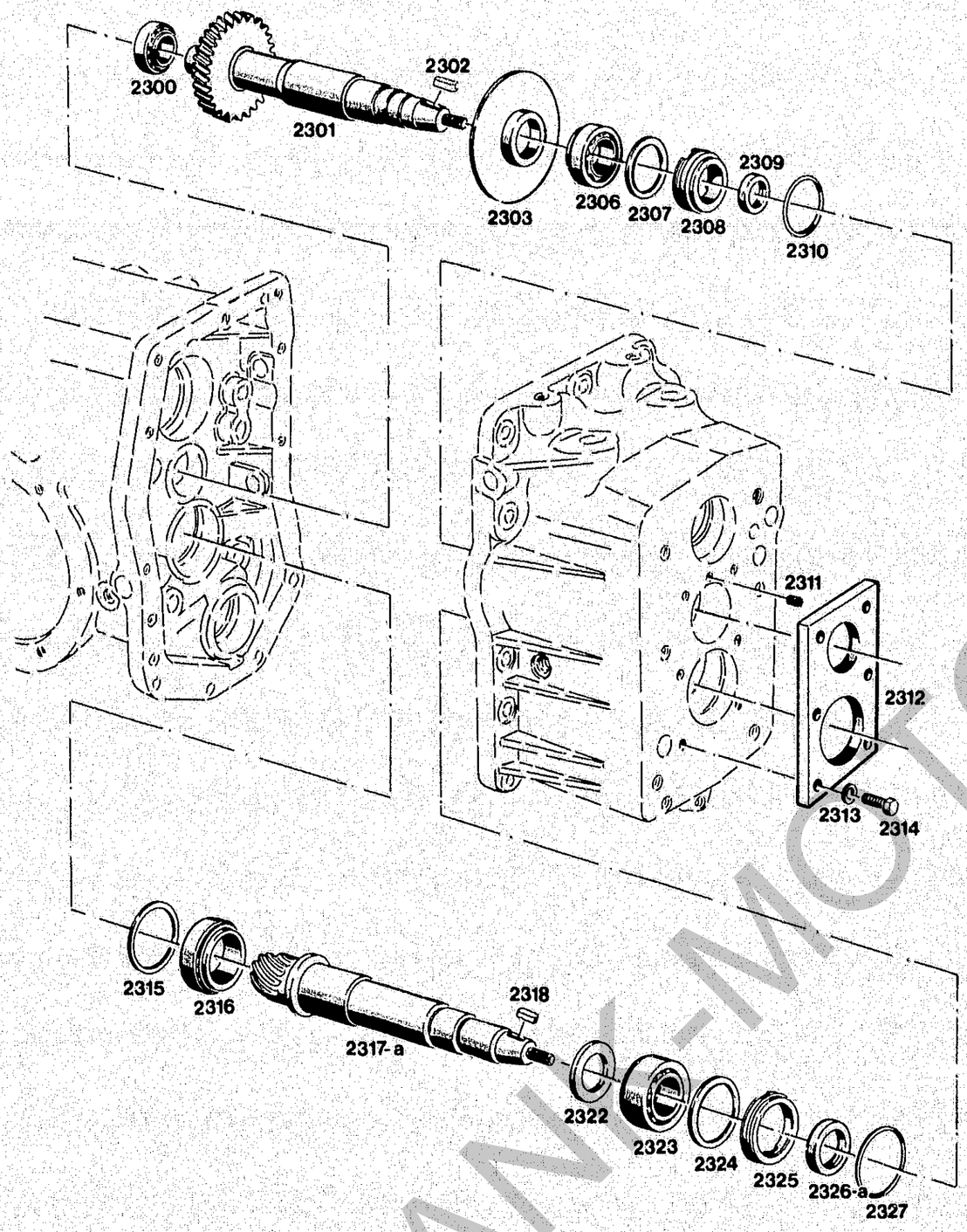

Bildtafel-table-No. 31
Getriebe vorn 6020-9 (Ausführung ohne Lamellenkupplung, ohne Frontzapfwelle).
Front gearbox 6020-9 (Version without multi-plate clutch, without fron P. T. O)

BILDTAFEL NR. 31
6020-9 GETRIEBE VORN
(AUSFÜHRUNG OHNE LAMELLENKUPPLUNG OHNE FRONTZAPFWELLE)

TABLE NO. 31
6020-9 FRONT GEARBOX
(WITHOUT MULTI-PLATE CLUTCH, WITHOUT FRONT P.T.O.

Bild-Nr. Ill. No.	Bestell-Nr. Part No.		Benennung	Abm./Bemerk. Dimen./Remarks	Stück Pieces A40	A50	Denomination
2300	000 997 03 67	012 854	Kegelrollenlager	Ø26,98 x 50,29 x 14,22	1	1	Taper roller bearing
2301	6020 072 02 02	111 034	Antriebswelle	Ø86,6 x 284	1	1	Drive shaft
2302	DIN6885-8x5x25	010 337	Paßfeder Form A		1	1	Key
2303	6020 070 01 87	111 019	Zsb. Schleuderscheibe	Ø95	1	1	Centrifugal disc ass.
2306	000 997 09 67	012 859	Kegelrollenlager	Ø31,75 x 59,13 x 15,87	1	1	Taper roller bearing
2307	000 991 05 09	015 928	Einstellscheibe	Ø52,5 x 58 x 0,1	n. B.		Adjusting disc
	000 991 01 39	015 615	Beilegescheibe	Ø52,5 x 58 x 0,2	n. B.		Washer
	000 991 02 39	015 616	Beilegescheibe	Ø52,5 x 58 x 0,5	n. B.		Washer
2308	000 994 28 23	014 223	Einstellring	Ø42 x 59,1 x 18	1	1	Adjusting ring
2309	025 081		Wellendichtring (DIN 3760 AS 30 x 42 x 7-FP)	Ersetzt Nr. DIN 3760-30x42x7 Ab Ende 1986.	1	1	Oil seal (replacing No. DIN 3760-30x42x7 - from end 1986)
2310	000 997 65 09	014 734	Rundschnurring	Ø51 x 57 x 3	1	1	Cord ring
2311	DIN551M8x8	010 174	Gewindestift		1	1	Taper pin
2312	6020 071 01 23	111 031	Einstellplatte	90 x 8 x 158	1	1	Adjusting plate
2313	DIN137B8	010 063	Federscheibe		6	6	Lock washer
2314	DIN933M8x20	011 511	10.9 Sechskantschraube		6	6	Hexagon screw
2315	000 991 02 09	015 925	Einstellscheibe	Ø65 x Ø74,8 x 0,1	n. B.		Shim
	000 991 03 09	015 926	Einstellscheibe	Ø65 x Ø74,8 x 0,2	n. B.		Shim
	000 991 04 09	015 927	Einstellscheibe	Ø65 x Ø74,8 x 0,5	n. B.		Shim
2316	000 997 07 67	012 857	Kegelrollenlager	Ø46 x 75 x 18	1	1	Taper roller bearing
2317	6020 070 X2 95	111 021	Kegelradwelle kurz, mit Tellerrad 2726. Wellendichtringlauffläche Ø35.	Ø55 x 318 Bis FG. Nr. A40 ca. 410 020 41 A50 ca. 411 026 34 Austauschbar mit 2326a.	1	1	Bevel gear shaft, short (suppl. as matching set w. 2726) Oil seal race (up to chassis No. A40 410 020 41 No. A50 411 026 34 (Interchangeable with 2326a)
2317a	121 653		Zsb. Radsatz (Kegelradwelle mit Tellerrad 2726a) Wellendichtringlauffläche Ø30	Ab FG. Nr. A40 ca. 410 02 042 A50 ca. 411 02 635	1	1	Gear cluster ass. (Bevel pinion shaft with crown wheel 2726a Oil seal race dia.30.
2318	DIN6885-8x5x25	010 337	Paßfeder Form A		1	1	Key
2322	000 991 22 08	015 919	Anlaufscheibe	Ø35 x 56 x 4	1	1	Check plate
2323	000 997 08 67	012 858	Kegelrollenlager	Ø34,92 x 72,23 x 25,4	1	1	Taper roller bearing
2324	DIN988-56x72x0,1	011 703	Paßscheibe		n. B.		Washer
	DIN988-56x72x0,2	011 704	Paßscheibe		n. B.		Washer
	DIN988-56x72x0,5	011 705	Paßscheibe		n. B.		Washer
2325	000 994 29 23	014 224	Einstellring	Ø55 x 72,2 x 10	1	1	Adjusting ring
2326	DIN3760-35x55x8	010 665	Wellendichtring NB	Ca. bis FG. Nr. A40 410 02 041 A50 411 02 634 nicht austauschbar.	1	1	Oil seal (up to chassis No. A40 410 02 041 A50 411 02 634 not intechangeable)
2326a	025 031		Wellendichtring (DIN 3760 AS 30 x 55 x 8-FP)	Ca. ab FG. Nr. A40 410 02 042 A50 411 02 635	1	1	Oil seal (from chassis No. A40 410 02 042 A50 411 02 635)
2327	000 997 18 09	014 696	Rundschnurring	Ø64 x 70 x Ø3	1	1	Cord ring

FRANK-MOTOR

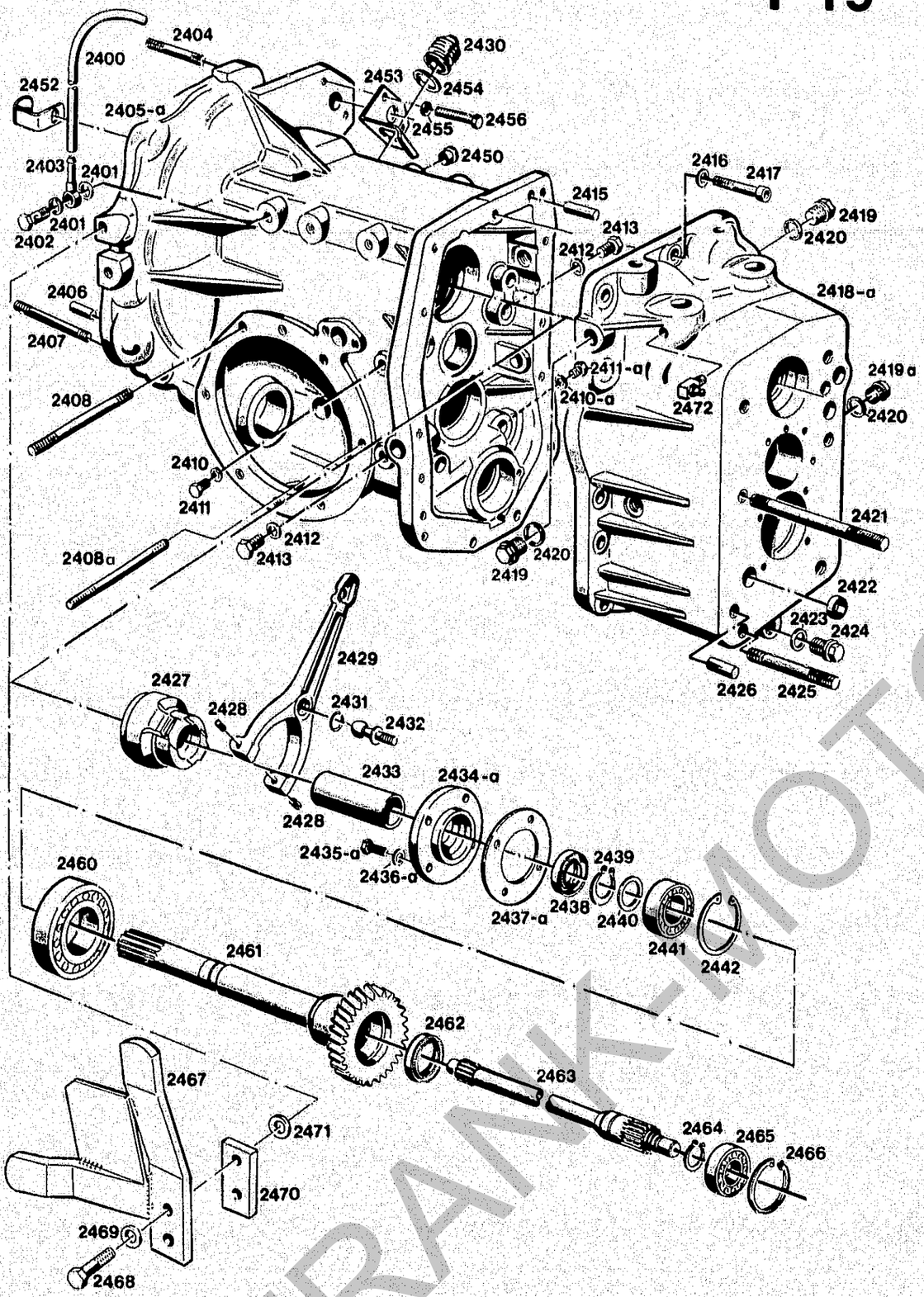

Bildtafel-table-No. 32
Getriebe vorn 6020-10 (Ausführung mit Lamellenkupplung und Frontzapfwelle).
Gearbox front 6020-10 (Version with multi-plate clutch and front P. T. O.)

BILDTAFEL NR. 32
6020-10 GETRIEBE VORN
(AUSFÜHRUNG MIT LAMELLENKUPPLUNG UND FRONTZAPFWELLE)

TABLE NO. 32
6020-10 FRONT GEARBOX
(WITH MULTI-PLATE CLUTCH AND WITH FRONT P.T.O.)

Bild-Nr. Ill. No.	Bestell-Nr. Part No.		Benennung	Abm./Bemerk. Dimen./Remarks	Stück Pieces A40	Stück Pieces A50	Denomination
2400	000 973 05 08	017 360	Entlüftungsschlauch	Ø7 x 2 x 500	1	1	Venting hose
2401	DIN7603A12x15,5CU	010 389	Dichtring		2	2	Sealing ring
2402	DIN7643M12x1,5	025 288	Hohlschraube - 8	Ersetzt Nr. DIN7623 M12x1,5	1	1	Hollow screw - 8 (replacing No. DIN 7623 M12x1,5)
2403	000 976 01 45	017 712	Ringschlauchnippel		1	1	Annular hose nipple
2404	DIN939M10x60	011 628	8.8 Stiftschraube		5	5	Stud
	6020 070 10 00	111 005	ZSB. GETRIEBE VORN 6020-10, AUSFÜHRUNG MIT NACHSTELLBARER LAMELLENKUPPLUNG UND FRONTZAPFWELLE (best. aus Teilen der Bildtafeln 32, 33, 35 und 36)	A40 bis FG. Nr. 410 00300 A50 bis FG. Nr. 411 00650 Im Ersatzfalle Getriebe mit neuer Lamellenkupplung 6020 070 X4 00 verwenden (mit Betätigungsteilen)	1	1	FRONT GEARBOX 6020-10, WITH ADJUSTABLE MULTI-PLATE CLUTCH AND WITH FRONT P.T.O. (cons. of parts on tables 32, 33, 35, 36) A40 up to 410 00300 A50 up to No. 411 00650 for replacement use gearbox w. new multi-plate clutch and parts 6020 070 X4 00.
	*6020 070 X4 00	115 283	ZSB. GETRIEBE VORN 6020-10, AUSFÜHRUNG MIT WARTUNGSFREIER LAMELLENKUPPLUNG UND FRONTZAPFWELLE (Teile 1108a, 1171-1176a werden mitgeliefert.)	Für die Umrüstung auf neue Lamellenkupplung bei A40 bis FG. Nr. 410 00300 A50 bis FG. Nr. 411 00650	1	1	FRONT GEARBOX CPL. 6020-10, WITH MAINTENANCE-FREE MULTI-PLATE CLUTCH AND FRONT P.T.O. (supplied together w. parts 1108a, 1171-1176a) Modification kit for new multiplate clutch for: A40 up to No. 410 00300 A50 up to No. 411 00650
	*6020 070 19 00	113 672	ZSB. GETRIEBE VORN 6020-10, AUSFÜHRUNG MIT WARTUNGSFREIER LAMELLENKUPPLUNG UND FRONTZAPFWELLE (best. aus den Teilen der Bildtafel 32, 34, 35, 36)	A40 ab FG. Nr. 410 00301 A50 ab FG. Nr. 411 00651	1	1	FRONT GEARBOX CPL. 6020-10, WITH MAINTENANCE-FREE MULTI-PLATE CLUTCH AND FRONT P.T.O. (consisting of parts on tables 32, 34, 35, 36) A40 from No. 410 00301 A50 from No. 411 00651
2405 *	6020 071 02 02	111 024	Getriebegehäuse vorn (325 lg.)	A40 bis FG. Nr. ca. 410 00550 A50 bis FG. Nr. ca. 411 00950 Im Ersatzfall 2405a zus. mit Teilen 2434a, 2435a, 2436a, 2437a, 2410a, 2411a, 2654a, 2656a, 2657a.	1	1	Front gearbox (325 long) A40 up to appr.410 00550 A50 up to appr.411 00950 for replacement use part 2405a together w. parts 2434a, 2435a, 2436a, 2437a, 2410a, 2411a, 2654a, 2656a, 2657a.
2405a	6020 071 04 02	111 027	Getriebegehäuse vorn (325 lg.) (Gewinde M8 für 2435a)	A40 ab FG. Nr. ca. 410 00551 A50 ab FG. Nr. ca. 411 00951	1	1	Front gearbox (325 long) (thread M8 for 2435a) A40 from appr.410 00551 A50 from appr.411 00951
2406 *	DIN6325-10x24	010 320	Zylinderstift (10m6x24)	Ersetzt Nr. DIN7-10x20)	2	2	Cylindrical pin (repl. DIN 7-10x20)
2407	DIN939M10x80	011 631	8.8 Stiftschraube		2	2	Stud
2408	DIN939M10x90	011 632	8.8 Stiftschraube		14	14	Stud

*Stiftbohrungen vermessen ab A40 410 00 451, A50 411 00901

* Measure stud bores from A40 410 00451, A50 411 00901

FRANK-MOTORGERÄTE

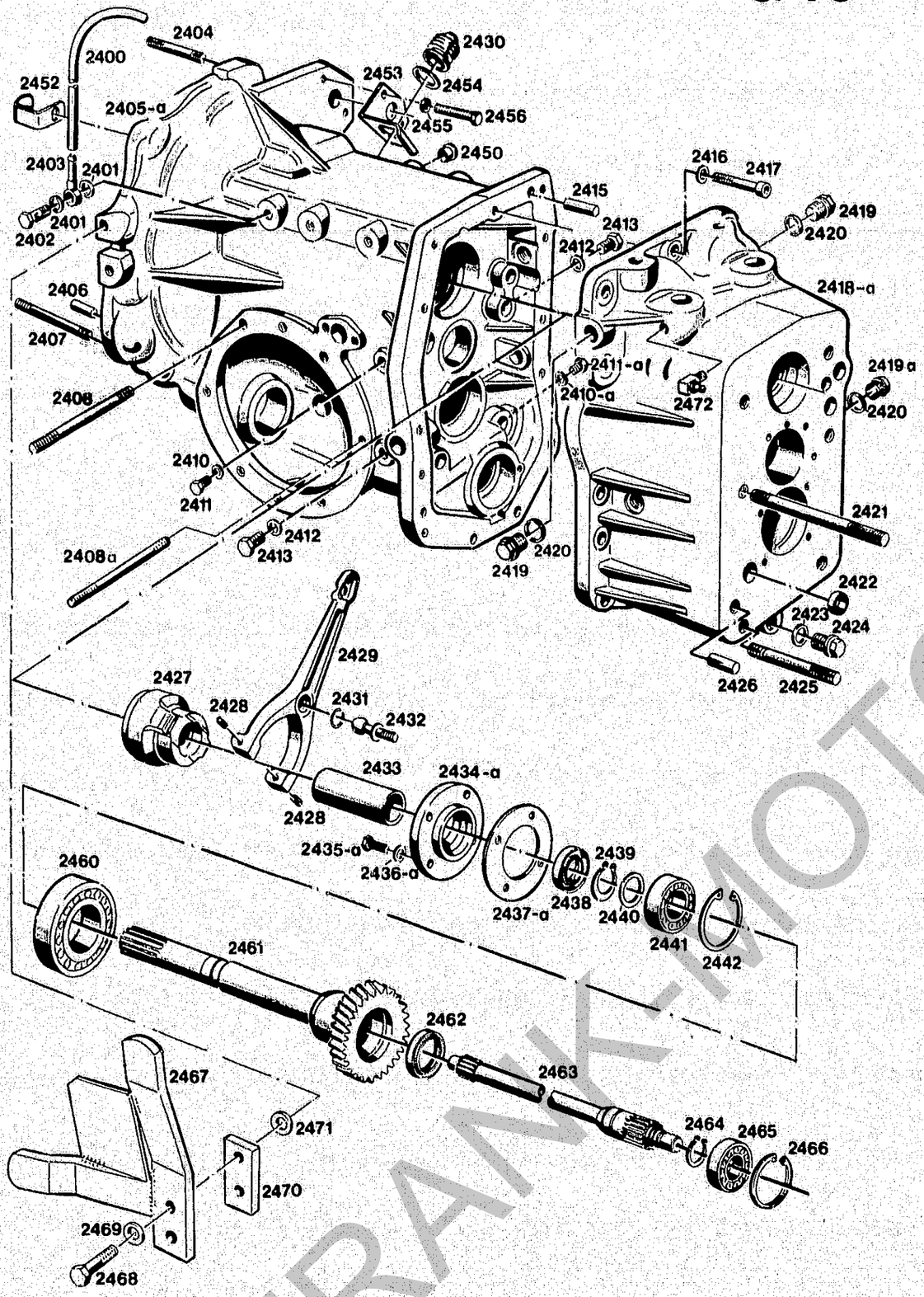

Bildtafel-table-No. 32
Getriebe vorn 6020-10 (Ausführung mit Lamellenkupplung und Frontzapfwelle).
Gearbox front 6020-10 (Version with multi-plate clutch and front P. T. O.)

BILDTAFEL NR. 32
6020-10 GETRIEBE VORN
(AUSFÜHRUNG MIT LAMELLENKUPPLUNG UND FRONTZAPFWELLE)

TABLE NO. 32
6020-10 FRONT GEARBOX
(WITH MULTI-PLATE CLUTCH AND WITH FRONT P.T.O.)

Bild-Nr. Ill. No.	Bestell-Nr. Part No.		Benennung	Abm./Bemerk. Dimen./Remarks	Stück Pieces A40 A50	Denomination
2408a	DIN939M10x80	011 631	8.8 Stiftschraube	A40 ab FG. Nr. 410 02 011 A50 ab FG. Nr. 411 023 41 bei Einbau von Feststell-bremse vorn erforderlich.	2 2	Stud (From chassis No. A40 - 410 02 011, A50 - 411 02 341 - required when assembling front lockingbrake)
2410	DIN7603A8x11,5CU	010 386	Dichtring	A40 bis FG. Nr. ca. 410 00550 A50 bis FG. Nr. ca. 411 00950	2 2	Sealing ring A40 up to appr. 410 00550 A50 up to appr. 411 00950
2410a	DIN7603A10x14CU	010 387	Dichtring	A40 ab FG. Nr. ca. 410 00551 A50 ab FG. Nr. ca. 411 00951	2 2	Sealing ring A40 from appr. 410 00551 A50 from appr. 411 00951
2411	DIN933M8x10	011 507	8.8 Sechskantschraube	A40 bis FG. Nr. ca. 410 00550 A50 bis FG. Nr. ca. 411 00950	2 2	Hexagon screw A40 up to appr. 410 00550 A50 up to appr. 411 00950
2411a	DIN933M10x10	011 523	8.8 Sechskantschraube	A40 ab FG. Nr. ca. 410 00551 A50 ab FG. Nr. ca. 411 00951	2 2	Hexagon screw A40 from appr. 410 00551 A50 from appr. 411 00951
2412	000 997 04 30	012 714	Dichtung	Ø13 x 20 x 1,5	2 2	Gasket
2413	DIN933M12x12	011 535	8.8 Sechskantschraube		2 2	Hexagon screw
2415	DIN7-10x20	010 004	Zylinderstift	10m6 x 20	2 2	Taper pin
2416	DIN137B10x18	010 064	Federscheibe		13 13	Lock washer
2417	DIN912M10x40	011 060	10.9 Zylinderschraube m.J.		13 13	Cylindrical screw
2418	6020 071 01 05	111 028	Getriebedeckel (mit Loctite 573 montieren)	A40 bis FG. Nr. 410 00300 A50 bis FG. Nr. 411 00650 Im Ersatzfall 2418a, zus. mit Teilen 2419 2420, 2251.	1 1	Gearbox cover (assemble with sealing compound 573) A40 up to No. 410 00300 A50 up to No. 411 00650 for replacement use 2418a with parts 2419, 2420, 2251.
2418a	6020 071 02 05	111 030	Getriebedeckel (mit Loctite 573 montieren)	A40 ab FG. Nr. 410 00301 A50 ab FG. Nr. 411 00651	1 1	Gearbox cover (assemble with sealing compound 573) A40 from No. 410 00301 A50 from No. 411 00651
2418b	6020 071 03 05	117 269	Getriebedeckel (mit Loctite 573 montieren)	Im Ersatzfall wird 2218a geliefert. Bei Getriebedeckel 0305, 2419 2x, 2420 2x, 2422 2x mitbestellen.	1 1	Gearbox cover (assemble w. Loctite 573) (Replace by 2218a) For gearbox cover 0305 order 2 x 2419 - 2x 2420 and 2 x 2422.
2419	DIN910M20x1,5	011 039	Verschlußschraube	Bis 1984 2 St.	1 1	Sealing screw (2 pcs. up to 1984)
2419a	000 993 02 36	015 248	Ölstandsauge m.D.	M20 x 1,5	1 1	Oil sight glass
2420	DIN7603A20x26CU	010 397	Flachdichtung		2 2	Flat gasket
2421	DIN939M16x150	011 662	8.8 Stiftschraube		4 4	Stud
2422	DIN443-20	010 108	Verschlußdeckel	Bis 1984 3 St.	1 1	Sealing cover (3 pcs. up to 1984)
2433	DIN7603A20x26CU	010 397	Flachdichtung		1 1	Flat gasket
2424	000 993 01 60	015 354	Magnetstopfen		1 1	Magneto plug
2425	DIN939M16x90	011 661	8.8 Stiftschraube		2 2	Stud
2426	DIN1472-14x32	010 547	Paßkerbstift		2 2	Taper pin, grooved
2427	6020 040 01 06	109 435	Zsb. Ausrücker	F. u. S. Nr. 06 3151 083 001	1 1	Disconnector ass.
2428	DIN1481-5x10	010 596	Spannstift		2 2	Tension pin
2429	6020 042 01 03	109 456	Kupplungsgabel		1 1	clutch fork
2430	6090 042 01 60	108 906	Faltenbalg	Ø53 x 56	1 1	Bellows

FRANK-MOTORGERÄTE

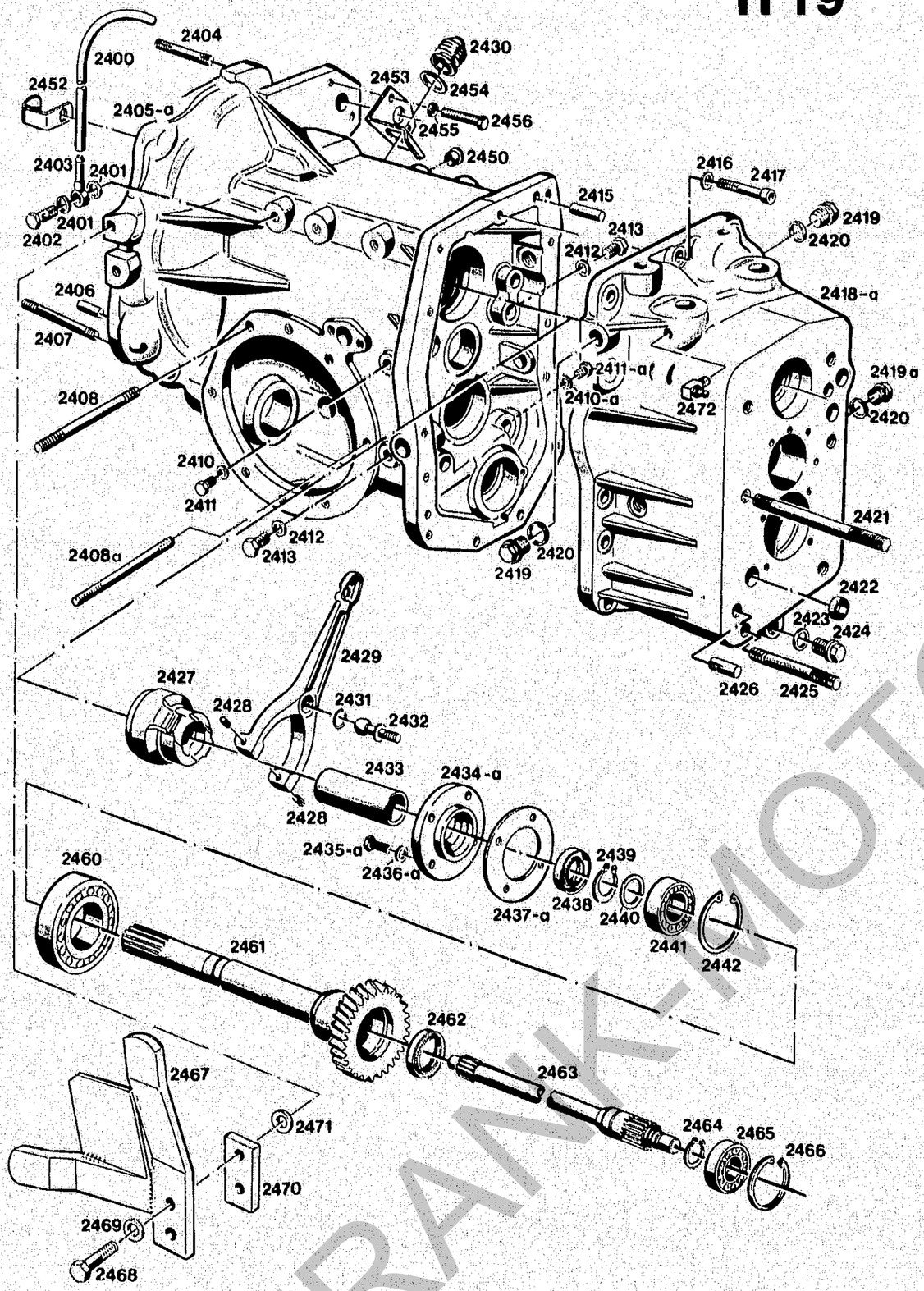

Bildtafel-table-No. 32
Getriebe vorn 6020-10 (Ausführung mit Lamellenkupplung und Frontzapfwelle).
Gearbox front 6020-10 (Version with multi-plate clutch and front P. T. O.)

BILDTAFEL NR. 32
6020-10 GETRIEBE VORN
(AUSFÜHRUNG MIT LAMELLENKUPPLUNG UND FRONTZAPFWELLE)

TABLE NO. 32
6020-10 FRONT GEARBOX
(WITH MULTI-PLATE CLUTCH AND WITH FRONT P.T.O.)

Bild-Nr. Ill. No.	Bestell-Nr. Part No.		Benennung	Abm./Bemerk. Dimen./Remarks	Stück Pieces A40	A50	Denomination
2431	DIN71805R16	012 008	Sprengring		1	1	Snap ring
2432	DIN71803A16	012 003	Kugelzapfen		1	1	Ball pin
2433	6020 042 01 47	109 483	Lagerrohr	Ø42 x 2 x 79	1	1	Bearing tube
2434	6020 042 01 30	109 472	Lagerdeckel (Bohrungen Ø7)	A40 bis FG. Nr. ca. 410 00550 A50 bis FG. Nr. ca. 411 00950 Im Ersatzfall 2434a zus. mit 4 Scheiben 000 991 04 39.	1	1	Gearbox cover (bores Ø7) (A40 up to appr. 410 00550 A50 up to appr. 411 00950 For replacement use part 2434a, tog. w. 4 shims 000 991 04 39)
2434a	6020 042 02 30	109 474	Lagerdeckel (Bohrungen Ø8,5)	A40 ab FG. Nr. ca. 410 00551 A50 ab FG. Nr. ca. 411 00951	1	1	Gearbox cover (bores Ø8,5) (A40 from appr. 410 00551 A50 from appr. 411 00951)
2435	DIN933M6x20	011 158	8.8 Sechskantschraube	A40 bis FG. Nr. ca. 410 00550 A50 bis FG. Nr. ca. 411 00950	4	4	Hexagon screw A40 up to appr. 410 00550 A50 up to appr. 411 00950
2435a	DIN933M8x20	011 167	Sechskantschraube	A40 ab FG. Nr. ca. 410 00551 A50 abFG. Nr. ca. 411 00951	4	4	Hexagon screw A40 from appr. 410 00551 A50 from appr. 411 00951
2436	DIN137B6	011 742	Federscheibe	A40 bis FG. Nr. ca. 410 00550 A50 bis FG. Nr. ca. 411 00950	4	4	Lock washer A40 up to appr. 410 00550 A50 up to appr. 411 00950
2436a	DIN137B8	010 063	Federscheibe	A40 ab FG. Nr. ca. 410 00551 A50 ab FG. Nr. ca. 411 00951	4	4	Lock washer A40 from appr. 410 00551 A50 from appr. 411 00951
2437	A 077 A 83	107 371	Dichtung	A40 bis FG. Nr. ca. 410 00550 A50 bis FG. Nr. ca. 411 00950 Nicht austauschbar	1	1	Gasket A40 up to appr. 410 00550 A50 up to appr. 411 00950 Not interchangeable
2437a	6020 077 01 83	111 073	Dichtung	A40 ab FG. Nr. ca. 410 00551 A50 ab FG. Nr. ca. 411 00951	1	1	Gasket A40 from appr. 410 00551 A50 from appr. 411 00951
2438		024 028	Wellendichtring (DIN3760 AS 35 x 52 x 7 - NB)	Ersetzt Nr. DIN3760-35x52x7 ca. ab Ende 86	1	1	Oil seal (replacing No. DIN 3760 35x52x7 from appr. end 86)
2439	DIN471-35x1,5	010 146	Sicherungsring		1	1	Circlip
2440	000 991 76 40	015 697	Beilegescheibe	35,5 x Ø51,5 x 0,2	n. B.		Washer
	000 991 77 40	015 698	Beilegescheibe	35,5 x Ø51,5 x 0,5	n. B.		Washer
2441	DIN625-6007	010 251	Ring-Rillenlager	35 x 62 x 14	1	1	Deep-groove ball bearing
2442	DIN472-62x2	010 164	Sicherungsring		1	1	Circlip
2450	000 993 12 55	015 325	Blindstopfen	Ø14 x 8, M12	4	4	Blanking plug
2452	000 995 06 67	015 183	Befestigungsschelle	20 x 2,5 x 80	1	1	Fixing socket
2453 *	6020 042 01 27	109 470	Abdeckblech	A40 ab FG. Nr.	1	1	Cover plate } A40 from
2454	000 997 59 29	022 460	Dichtring	410 00455	1	1	Sealing ring } 410 00455
2455	DIN137B8	010 063	Federscheibe	A50 ab FG. Nr.	2	2	Lock washer } A50 from
2456	DIN933M8x40	011 521	8.8 Sechskantschraube	411 00951	2	2	Hex. screw } 411 00951
2460	DIN625-6210	010 280	Ring-Rillenlager	50 x 90 x 20	1	1	Deep-groove ball bearing
2461	6020 072 02 16	111 044	Antriebshohlwelle	Ø89,1 x 266	1	1	Drive shaft
2462	025 081		Wellendichtring (DIN 3760 AS 30 x 42 x 7 - FP)	Ersetzt Nr. DIN3760-30x42x7 ca. ab Ende 86	1	1	Oil seal (replacing No. DIN 3760-30x42x7 from appr. end 86)

* A40 ab FG. Nr. 410 00865, A50 ab FG. Nr. 411 01126 mit verlängertem Schlitz für Kupplungsgabel.

*A40 from No. 410 00865, A50 from No. 411 01126 with elongated slit for clutch fork.

FRANK-MOTORGERÄTE

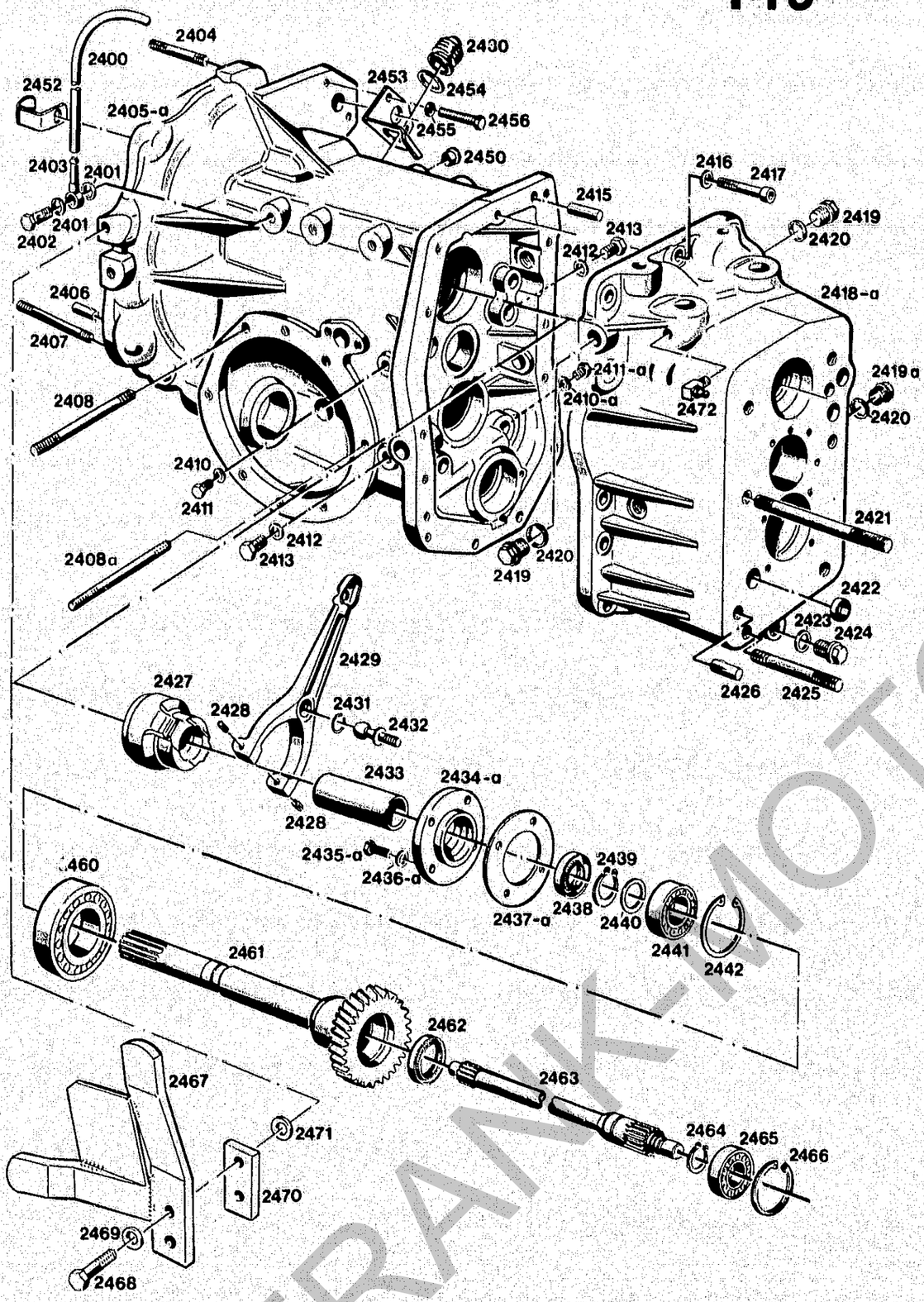

Bildtafel-table-No. 32
Getriebe vorn 6020-10 (Ausführung mit Lamellenkupplung und Frontzapfwelle).
Gearbox front 6020-10 (Version with multi-plate clutch and front P. T. O.)

BILDTAFEL NR. 32
6020-10 GETRIEBE VORN
(AUSFÜHRUNG MIT LAMELLENKUPPLUNG UND FRONTZAPFWELLE)

TABLE NO. 32
6020-10 FRONT GEARBOX
(WITH MULTI-PLATE CLUTCH AND WITH FRONT P.T.O.)

Bild-Nr. Ill. No.	Bestell-Nr. Part No.		Benennung	Abm./Bemerk. Dimen./Remarks	Stück Pieces A40	Stück Pieces A50	Denomination
2463	6020 072 02 18	111 047	Antriebswelle vorn	Ø30 x 359	1	1	Front drive shaft
2464	DIN471-30x1,5	010 144	Sicherungsring		1	1	Circlip
2465	DIN625-6006	010 250	Ring-Rillenlager	30 x 55 x 13	1	1	Deep-groove ball bearing
2466	DIN472-55x2	010 163	Sicherungsring		1	1	Circlip
2467	117 155		Zsb. Abstreifer	Für Turbomotor ca. ab Okt. 83 nachträglicher Einbau möglich. (Ca. be subsequently assembled in Turbo engines from Oct. 83)	–	1	Scraper seal ass.
2468	DIN933M12x45	011 545	8.8 Sechskantschraube		–	2	Hexagon screw
2469	DIN137B12	010 065	Federscheibe		–	2	Lock washer
2470	117 159		Unterlage Beim Anbau ohne und mit alter Strebe für Frontschutz erforderlich.		–	1	Base (Required for assembly of front protection with and without old strut)
2471	000 991 84 41	014 932	Scheibe Nur bei neuer Strebe für Frontschutz		–	1	Shim (Only for new strut for front prot.)
2472	010 490		Winkelschmiernippel	DIN 71412 CM8 x 1 ca. ab Mitte 1985	2	2	Angled lubrication nipple (from approx. mid 1985)

FRANK-MOTORGEFÄHRT

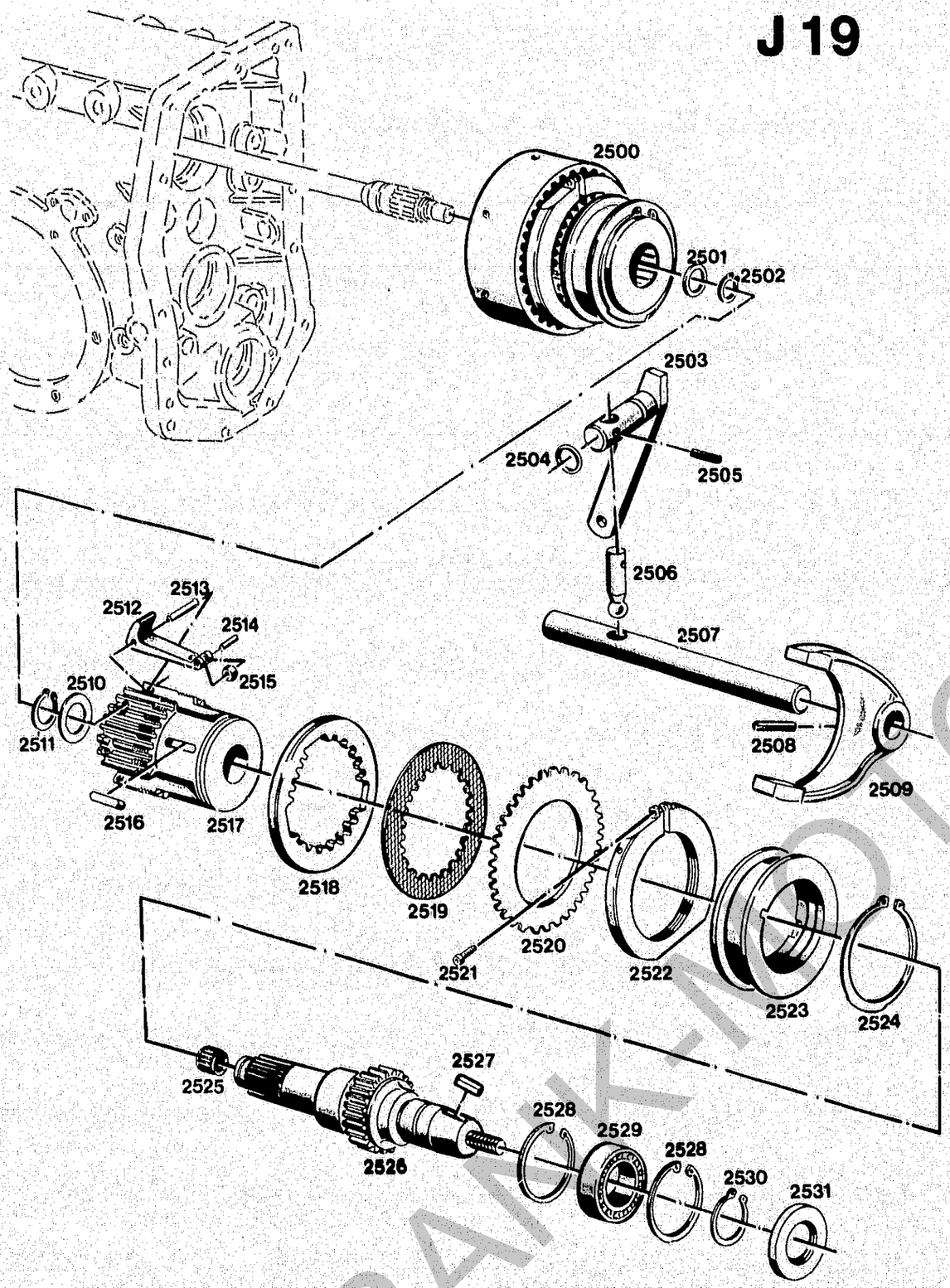

Bildtafel-table-No. 33
Lamellenkupplung A 40 bis FG. Nr. 410 00300,
A 50 bis FG. Nr. 411 00650
Neue Lamellenkupplung siehe Bildtafel 34
Multi-plate clutch A 40 up to machine serial No. 410 00300
A 50 up to 411 00650
New multi-plate clutch see table No. 34

BILDTAFEL NR. 33
LAMELLENKUPPLUNG
A40 bis FG. Nr. 410 00300
A50 bis FG. Nr. 411 00650

TABLE NO. 33
MULTI-PLATE CLUTCH
A40 up to chassis No. 410 00300
A50 up to chassis No. 411 00650

Bild-Nr. Ill. No.	Bestell-Nr. Part No.		Benennung	Abm./Bemerk. Dimen./Remarks	Stück A40	Stück A50	Pieces Denomination
2500 *	6020 040 02 39	109 443	ZSB. LAMELLEN-KUPPLUNG (best. aus Teilen 2500, 2512 - 2524) Einstellung 22 kp am Handhebel	A40 bis FG. Nr. 410 00300 A50 bis FG. Nr. 411 00650, (5 oder 6 Außenlamellen) Im Ersatzfall 6020 040 X1 39.	1	1	MULTI-PLATE CLUTCH ASS. (cons. of 2500, 2512 - 2524. - Setting: 22 kp on hand lever), A40 up to No. 410 00300 A50 up to No. 411 00650 (5 or 6 outer plates) For replacement 6020 040 X1 39.
	6020 040 X1 39	109 441	ZSB. UMBAUSATZ LAMELLENKUPP-LUNG (best. aus den Teilen 1108a, 1171 - 1178, 1950, 1952, 1955, 2418a, 2526, 2550 - 2592)	Für A40 bis FG. Nr. 410 00300 A50 bis FG. Nr. 411 00650	1	1	MODIFICATION KIT MULTI-PLATE CLUTCH CPL. (cons. of parts 1108a, 1171 - 1178, 1950, 1952, 1955, 2418a, 2526, 2550 - 2592)
2501	000 991 00 08	015 900	Anlaufscheibe	Ø25,3 x 42 x 2	1	1	Check plate
	000 991 24 40	015 677	Beilegescheibe	Ø25 x 40 x 0,2	n. B.	n. B.	Washer
	000 991 25 40	015 678	Beilegescheibe	Ø25 x 40 x 0,5	n. B.	n. B.	Washer
2502	DIN471-25x1,2	010 141	Sicherungsring		1	1	Circlip
2503	6020 070 02 29	111 018	Zsb. Schalthebel	Ø20 x 76	1	1	Selector lever ass.
2504	000 997 01 09	014 680	Ringdichtung	Ø12 x 20 x 4	1	1	Ring seal
2505	DIN1481-6x20	010 601	Spannstift		1	1	Tension pin
2506	504 074 00 30	208 502	Schaltfinger	Ø12 x 49	1	1	Selector finger
2507	6020 042 01 02	109 454	Kupplungswelle	Ø20 x 202	1	1	Clutch shaft
2508	DIN7343N6x32	010 376	Spiralstift		1	1	Spiral stud
2509	6020 075 01 06	111 061	Schaltgabel		1	1	Selector fork
2510	DIN988S30x42x2,5	011 946	Stützscheibe		1	1	Supporting shim
	000 991 63 40	013 624	Beilegescheibe	Ø30,2 x 40,2 x 0,3	n. B.	n. B.	Washer
	000 991 13 40	015 673	Beilegescheibe	Ø30,5 x 40 x 0,5	n. B.	n. B.	Washer
2511	DIN471-30x1,5	110 144	Sicherungsring		1	1	Circlip
2512			Hebel	Einzelteile nicht als Ersatzteile lieferbar (einschleifen der Lamellen erforderlich).	3	3	Lever — not separately available for replacement.
2513			Zylinderstift		3	3	Cylindrical pin
2514			Zylinderstift		3	3	Cylindrical pin
2515			Hebelrolle		3	3	Lever roller
2516			Paßfeder		1	1	Key
2517			Innenkörper		1	1	Inner element
2518			Druckscheibe		1	1	Pressure plate
2519			Innenlamelle		6	6	Inner plate
2520			Außenlamelle		5	5	Outer plate
2521			Zylinderschraube SW 3		1	1	Cylindrical screw
2522			Stellmutter		1	1	Set nut
2523			Einrückmuffe		1	1	Engagement sleeve
2524			Sicherungsring		1	1	Circlip
2525	000 997 32 60	012 819	Nadelkäfig	18 x Ø22 x 17	1	1	Needle cage
2526	6020 072 04 02	111 036	Antriebswelle (Ø69,5 x 215)	Ersetzt Nr. 6020 072 01 02	1	1	Drive shaft (dia. 69,5 x 215) (replacing 6020 072 01 02)
2527	DIN6885-8x5x25	010 337	Paßfeder Form A		1	1	Key
2528	DIN472-62x2	010 164	Sicherungsring		2	2	Circlip
2529	DIN625-6206	010 267	Ring-Rillenlager	30 x 62 x 16	1	1	Deep-groove ball bearing
2530	DIN471-30x1,5	010 144	Sicherungsring		1	1	Circlip
2531	025 109		Wellendichtring (DIN 3760 AS 30 x 62 x 7 - NB)	Ersetzt Nr. DIN3760-30x62x7 ca. ab Ende 1986	1	1	Oil seal (Replacing No. DIN 3760-30x62x7 - from approx. end 1986)

* Im Reparaturfalle Umbau auf neue Lamellenkupplung vornehmen. Bestellnr. des Umbausatzes 6020 040 X1 39. Neue Lamellenkupplung siehe Bildtafel Nr. 34.

* In case of repairs becoming necessary, assemble new multi-plate clutch. No. of modification kit 6020 040 X1 39. New multi-plate clutch see table No. 34.

FRANK-NOT

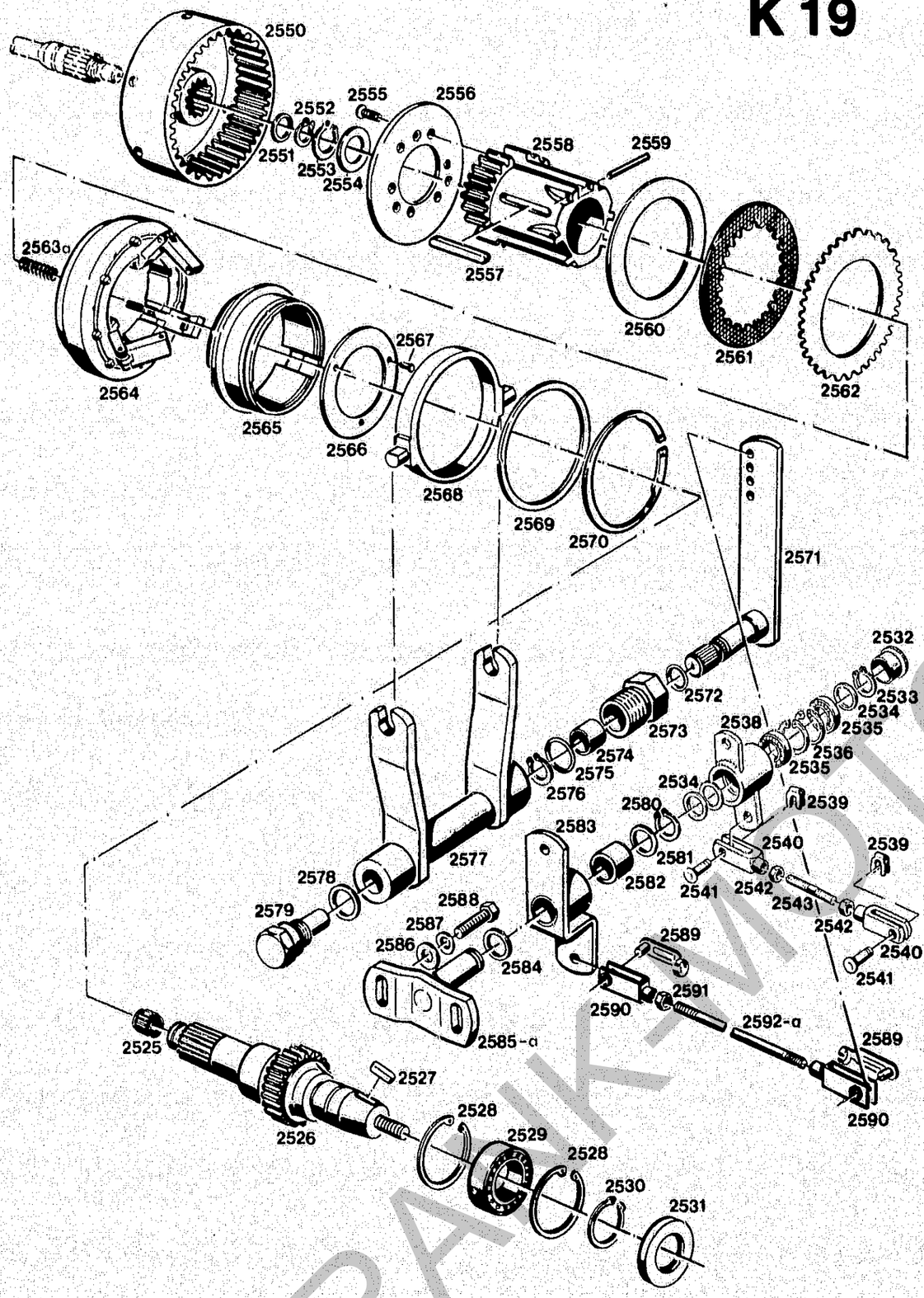

Bildtafel-table-No. 34
Lamellenkupplung A 40 ab FG. Nr. 410 00301 A 50 ab FG. Nr. 411 00651.
Multi-plate clutch A 40 from machine serial No. 410 00301, A 50 from No. 411 00651.

BILDTAFEL NR. 34
LAMELLENKUPPLUNG
A40 ab FG. Nr. 410 00301
A50 ab FG. Nr. 411 00651

TABLE NO. 34
MULTI-PLATE CLUTCH
A40 from No. 410 00301
A50 from No. 411 00651

Bild-Nr. Ill. No.	Bestell-Nr. Part No.		Benennung	Abm./Bemerk. Dimen./Remarks	Stück Pieces A40	A50	Denomination
2525	000 997 32 60	012 819	Nadelkäfig	18 x Ø22 x 17	1	1	Needle cage
2526	6020 072 04 02	111 036	Antriebswelle (Ø69,5 x 215)	Ersetzt Nr. 6020 072 01 02 (ohne Bund Ø48)	1	1	Drive shaft (dia. 695 x 215) replacing 6020 072 01 02 (without collar dia. 48)
2527	DIN6885-8x5x25	010 337	Paßfeder Form A		1	1	Key
2528	DIN472-62x2	010 164	Sicherungsring		2	2	Circlip
2529	DING25-6206	010 267	Ring-Rillenlager	30 x 62 x 16	1	1	Deep-groove ball bearing
2530	DIN471-30x1,5	010 144	Sicherungsring		1	1	Circlip
2531	025 109		Wellendichtring (DIN 3760 AS 30 x 62 x 7-NB)	Ersetzt Nr. DIN3760-30x62x7 ca. ab Ende 1986	1	1	Oil seal (repl. DIN3760-30x62x7 from approx. end 1986)
	6020 040 03 39	109 444	ZSB. LAMELLEN-KUPPLUNG KPL. (best. aus den Teilen 2550 - 2570)	A40 ab FG. Nr. 410 00301 A50 ab FG. Nr. 411 00651	1	1	MULTI-PLATE CLUTCH CPL. (cons. of parts 2550 - 2570) A40 from No. 410 00301 A50 from No. 411 00651
	*117 610		ZSB. UMBAUSATZ BETÄTIGUNG LAMELLEN-KUPPLUNG (best. aus Teilen 1181 - 1185, 2532 - 2543 und 2585a)	Bis FG. Nr. A40 410 01355 A50 411 01676 Ersetzt Nr. 117 564. Beim Umbau Kupplungswelle 2571 Bohrungen 6,5 mm auf 9 mm aufbohren.	1	1	MODIFICATION KIT FOR MULTIPLATE CLUTCH CONTROL (cons. of parts 1181 - 1185, 2532 - 2543 and 2585a) (up to chassis No. A40 410 01355 A50 411 01676 - replacing No. 117 564 - bore up holes of clutch shaft from 6,5 to 9 mm)
2532	* 023 256		Kunststoffstopfen F 26		1	1	Plug
2533	* DIN471-15x1	010 135	Sicherungsring		1	1	Circlip
2534	* 013 611		Scheibe	Ø15,5 x Ø25 x 0,5	n. B.		Shim
2535	* DIN625-6002-2RS	023 255	Ring-Rillenlager		2	2	Deep-groove ball bearing
2536	* DIN472-32x1,2	010 158	Sicherungsring		2	2	Circlip
2538	* 117 283		Umlenkhebel		1	1	Reversing lever
2539	* 000 994 58 64	022 264	SL-Sicherung	Gr. 8	2	2	SL-lock
2540	* DIN71752-8x32	022 265	Gabelkopf	G 8 x 32	2	2	Clevis
2541	* 000 991 08 76	022 263	Bolzen	A 8 x 19,5 x 16	2	2	Bolt
2542	* DIN934M8	011 579	Sechskantmutter		2	2	Hexagon nut
2543	* 023 253		Zugstange (M8 x 85)	Ersetzt Nr. 023 254 M8 x 70	1	1	Draw rod (replacing No. 023 254 - M8 x 70)
2550	6020 042 02 05	115 727	Kupplungsglocke	Ø130 x 45	1	1	Clutch bell
2551	000 991 00 08	015 900	Anlaufscheibe	Ø25,3 x Ø42 x 2	1	1	Check plate
	000 991 24 40	015 677	Beilegescheibe	Ø25,5 x Ø40 x 0,2	n.B.		Shim
	000 991 25 40	015 678	Beilegescheibe	Ø25,5 x Ø40 x 0,5	n.B.		Shim
2552	DIN471-25x1,2	010 141	Sicherungsring		1	1	Circlip
2553	DIN471-30x1,5	010 144	Sicherungsring		1	1	Circlip
2554	DIN988S30x42x2,5	011 946	Stützscheibe		1	1	Supporting shim
	000 991 63 40	013 624	Beilegescheibe } Entfällt	Ø30,2 x Ø40,2 x 0,3	n.B.		Shim } Omitted
	000 991 13 40	015 673	Beilegescheibe } ab . . .	Ø30,5 x Ø40 x 0,5	n.B.		Shim } from . . .
2555	DIN965M8x20	011 670	Senkschraube	Mit Loctite 270 montieren.	6	6	Countersunk screw (assemble with sealing comp. 270)

* Ab FG. Nr. A40 410 01356, A50 411 01677 wurde verbesserte Kupplungsbetätigung eingebaut. Teile sind nur kpl. gegen alte Teile 2580 - 2585, 2589 - 2592 austauschbar.

* An improved control for the multiplate clutch was assembled from chassis No. A40 410 01356, A50 411 01677. Old parts 2580 - 2585, 2589 - 2592 must be replaced by the complete modification kit.

FRANK-MOTOR-TORGEBAET

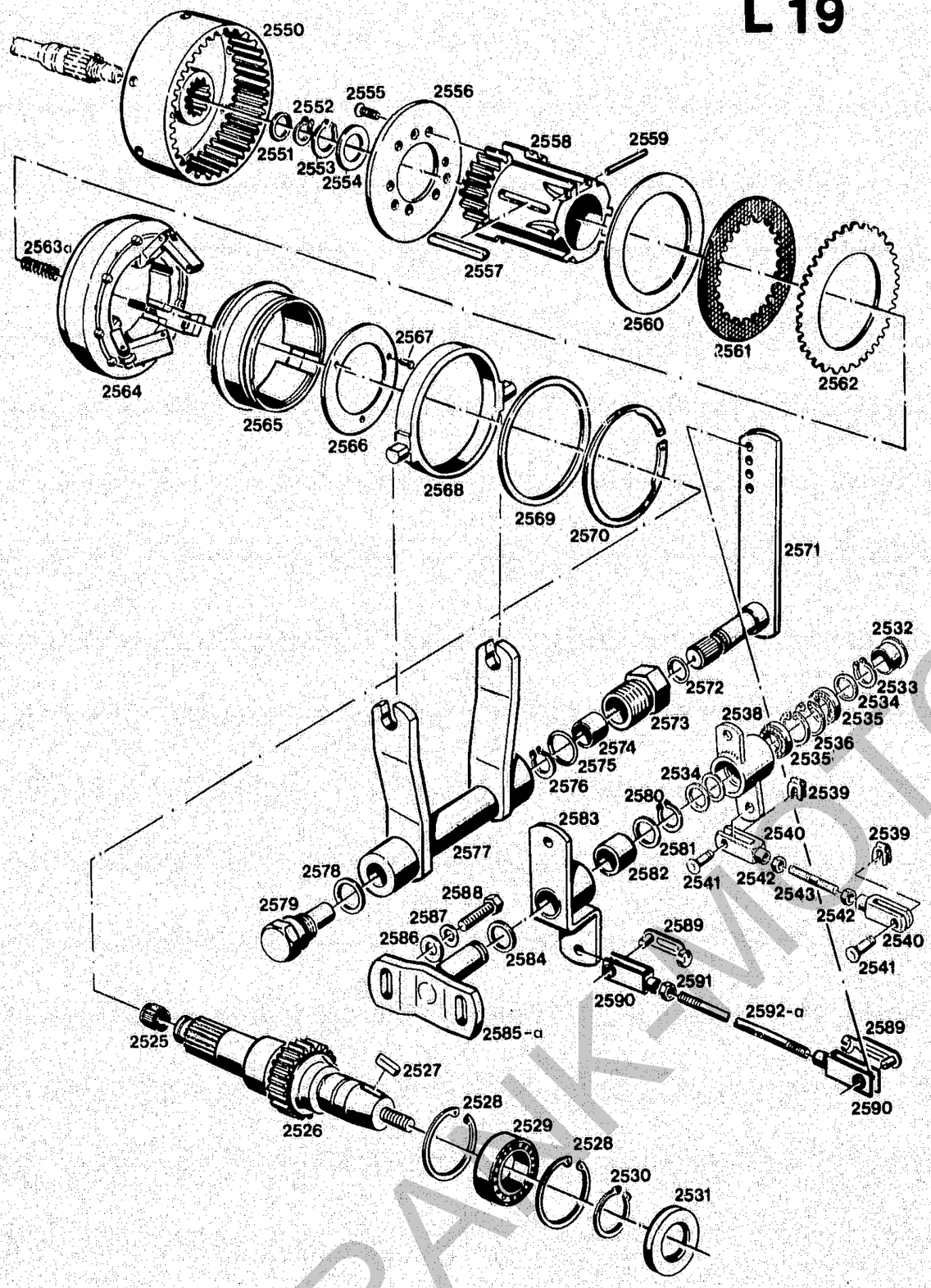

Bildtafel-table-No. 34
Lamellenkupplung A 40 ab FG. Nr. 410 00301 A 50 ab FG. Nr. 411 00651.
Multi-plate clutch A 40 from machine serial No. 410 00301, A 50 from No. 411 00651.

BILDTAFEL NR. 34
LAMELLENKUPPLUNG
A40 ab FG. Nr. 410 00301
A50 ab FG. Nr. 411 00651

TABLE NO. 34
MULTI-PLATE CLUTCH
A40 from No. 410 00301
A50 from No. 411 00651

Bild-Nr. III. No.	Bestell-Nr. Part No.		Benennung	Abm./Bemerk. Dimen./Remarks	Stück Pieces A40	A50	Denomination
2556	6020 042 01 24	109 467	Druckplatte (Ø 115 x 4,7)	Ab FG. Nr. A40 410 01356 A50 411 01677 mit 3 Ansenkungen Ø 10 x 1 Bis FG. Nr. A40 410 01355 A50 411 01676 3 Federn 2563a mitbestellen	1	1	Pressure plate (from chassis No. A40 410 01356 A50 411 01677 with 3 counterbores Ø 10 x 1 - up to chassis A40 410 01355 - A50 411 01676 - order additionally 3 springs 2563a
2557	DIN6885-8x5x63	010 338	Paßfeder Form A		1	1	Key shape A
2558	6020 042 01 81	109 494	Innenkörper	Ø87 x 110	1	1	Inner body
2559	DIN5402B3,5x29,8	010 713	G2 Nadelrolle		3	3	Needle roller
2560	000 991 54 47	014 999	Beilegescheibe 0,2	Dicke der Beilage:	n.B.		Shim
	000 991 73 47	016 518	Beilegescheibe 0,5	In eingeschaltetem Zustand Spalt unter Sicherungsfeder 1,2 mm	n.B.		Shim (Thickness of shims: in on-position tolerance underneath safety spring 1,2 mm)
2561	6020 042 01 51	109 484	Innenlamelle	Im Reparaturfalle kpl. Lamellensatz austauschen. Bis FG. Nr. A40 410 01355 A50 411 01676 Federn 2563a und Druckplatte 2556 mit 3 Ansenkungen mitliefern.	6	6	Inner clutch plate
2562	6020 042 01 52	109 485	Außenlamelle		5	5	Outer clutch plate (If repair becomes necessary replace cpl. set of clutch plates (up to chassis A40 410 01355 - A50 411 01676 - with springs 2563a and pressure plate 2556 w. 3 counterbores.
2563	000 992 33 02	015 520	Druckfeder (Ø8 x Ø1 x 41)	Bis FG. Nr. A40 410 01355 A50 411 01676 Im Ersatzfall 2563a und neue Druckplatte 2556.	3	3	Pressure spring (up to chassis No. A40 410 01355 - A50 411 01676 replace by 2563a and new pressure plate 2556.
2563a	023 244		Druckfeder (Ø9 x Ø1,6 x 45)	Ab FG. Nr. A40 410 01356 A50 411 01677	3	3	Pressure spring (from chassis No. A40 410 01356 - A50 411 01677)
2564	6020 040 01 50	109 450	Zsb. Federtopf vollst.	Ø123	1	1	Spring basin ass.
2565	6020 042 01 63	109 488	Schaltmuffe	Ø103 x 37	1	1	Selector sleeve
2566	6020 042 01 28	109 471	Anschlagscheibe	Ø78,5 x 3	1	1	Stop shim
2567	DIN1477-3x8	010 584	Senkkerbnagel		3	3	Grooved pin
2568	6020 042 01 66	109 492	Druckring		1	1	Pressure ring
2569	000 991 28 08	015 923	Anlaufscheibe	Ø100 x Ø88,2 x 2	1	1	Check plate
2570	000 994 87 77	014 418	V-Ring	A87 x 3V	1	1	V-ring
2571	6020 040 01 20	109 436	Zsb. Kupplungswelle	Bis FG. Nr. A40 410 01355 A50 411 01676 Bohrungen von 6,5 auf 9 mm aufbohren.	1	1	Clutch shaft ass. (up to chassis No. A40 410 01355 - A50 411 01676 bore up holes from 6,5 to 9 mm)
2572	000 997 86 09	014 744	Ringdichtung	Ø20 x 2,5	2	2	Ring seal
2573	6020 040 01 44	109 447	Zsb. Lagerbüchse (mit 2 Büchsen 2574)	SW 32 x 37	1	1	Bushing ass. (with 2 bushes 2574)
2574	000 994 66 23	014 254	Lagerbüchse	Ø20 x Ø23 x 15	2	2	Bearing bush
2575	000 997 87 09	014 745	Ringdichtung	Ø25 x Ø2,5	1	1	Ring seal
2576	DIN471-20x1,2	010 138	Sicherungsring		1	1	Circlip
2577	6020 040 02 03	109 434	Zsb. Kupplungsgabel		1	1	Clutch fork ass.

FRANK-MOTOR

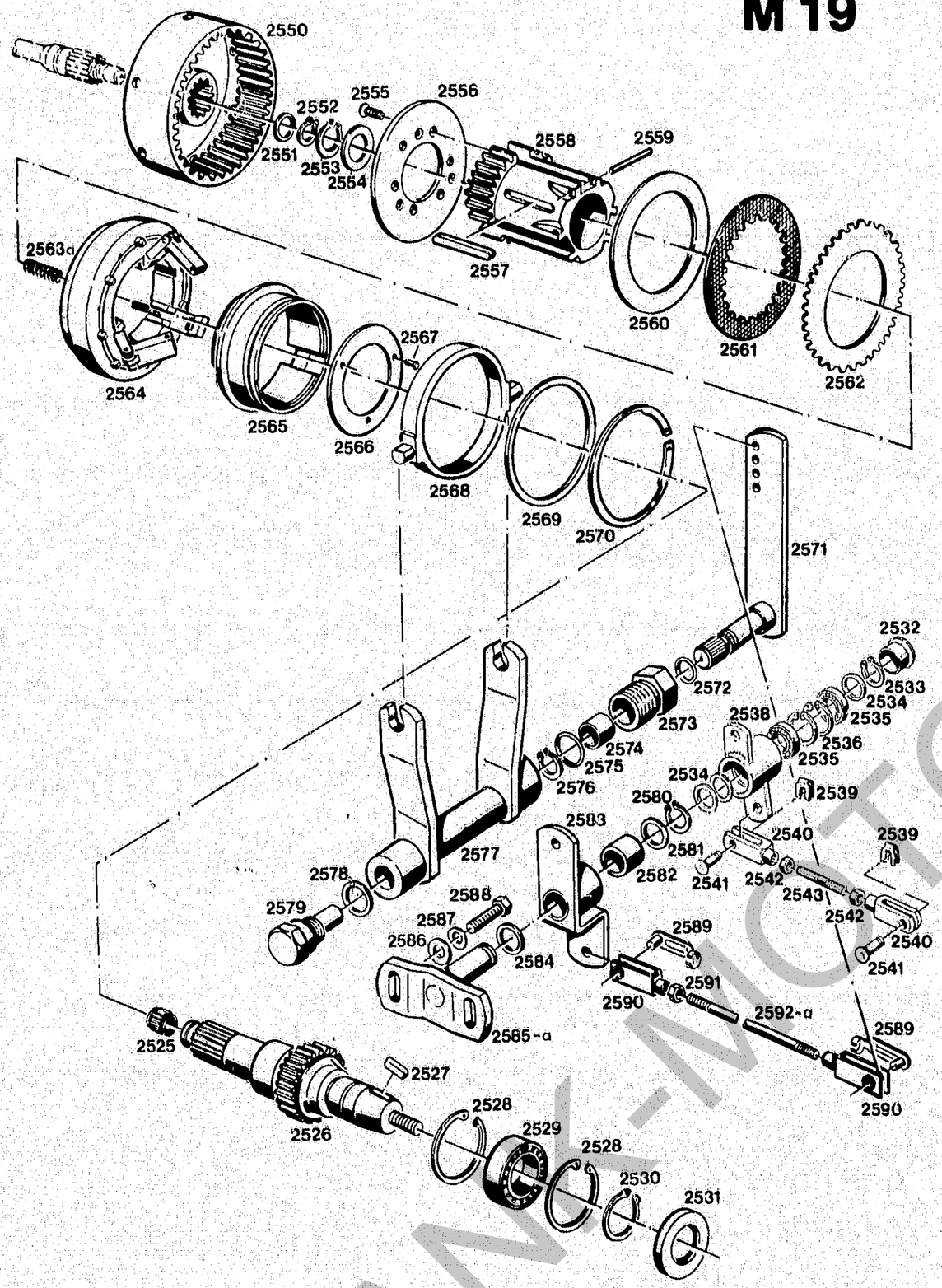

Bildtafel-table-No. 34
Lamellenkupplung A 40 ab FG. Nr. 410 00301 A 50 ab FG. Nr. 411 00651.
Multi-plate clutch A 40 from machine serial No. 410 00301, A 50 from No. 411 00651.

BILDTAFEL NR. 34
LAMELLENKUPPLUNG
A40 ab FG. Nr. 410 00301
A50 ab FG. Nr. 411 00651

TABLE NO. 34
MULTI-PLATE CLUTCH
A40 from No. 410 00301
A50 from No. 411 00651

Bild-Nr. / Ill. No.	Bestell-Nr. / Part No.		Benennung	Abm./Bemerk. / Dimen./Remarks	Stück / Pieces A40	Stück / Pieces A50	Denomination
					A40	A50	
2578	DIN7603A20x26CU	010 397	Flachdichtung		1	1	Flat gasket
2579	6020 042 01 20	109 462	Lagerbolzen	SW 27 x 50	1	1	Bearing bolt
2580	°DIN471-20x1,2	010 138	Sicherungsring		1	1	Circlip
2581	°000 991 17 39	015 627	Scheibe	Ø20,5 x Ø28 x 0,5	1	1	Shim
2582	°000 123 80 52	019 368	Lagerbüchse	Ø20 x Ø25 x 15	2	2	Bearing bush
2583	°°6020 040 01 42	109 445	Zsb. Umlenkhebel (mit 2 Büchsen 2582)		1	1	Reversing lever ass. (w. 2 bushes 2582)
2584	°000 991 19 39	015 629	Scheibe	Ø20,5 x Ø28 x 3	1	1	Shim
2585	°°6020 040 01 33	109 440	Zsb. Lagerplatte		1	1	Bearing plate ass.
2585a	*	117 286	Zsb. Lagerplatte		1	1	Bearing plate ass.
2586	DIN125-10,5	010 046	Scheibe		2	2	Shim
2587	DIN137B10x18	010 064	Federscheibe		2	2	Lock washer
2588	DIN933M10x25	011 527	8.8 Sechskantschraube		2	2	Hexagon screw
2589	°000 990 06 26	016 642	ES-Bolzen	6 x 24	2	2	ES-bolt
2590	°000 990 01 19	016 620	Gabelkopf	6 x 24	2	2	Clevis
2591	°DIN934M6	011 577	Sechskantmutter		2	2	Hexagon nut
2592	°6020 042 01 23	109 463	Zugstange (Ø5,8 x 110)	A40 bis FG. Nr. 410 00450 A50 bis FG. Nr. 411 00900 Austauschbar gegen 2592a, Stellung von Hebel 2571 verändern.	1	1	Draw rod A40 up to No. 410 00450 A50 up to No. 411 00900 (Interchangeable w. 2592a, alter position of lever 2571).
2592a	°6020 042 02 23	109 464	Zugstange (Ø5,8 x 95)	A40 ab FG. Nr. 410 00451 A50 ab FG. Nr. 411 00901	1	1	Draw rod A40 from No. 410 00451 A50 from No. 411 00901

*Ab FG. Nr. A40 410 01356, A50 411 01677 wurde verbesserte Kupplungsbetätigung eingebaut. Teile sind nur kpl. gegen alte Teile 2580 - 2585, 2589 - 2592 austauschbar.

°Teile eingebaut bis FG. Nr. A40 410 01355, A50 411 01676.
Ab FG. Nr. A40 410 01356, A50 411 01677 verbesserte Kupplungsbetätigung. Teile nur kpl. gegen Teile 2532 - 2543, 2585a austauschbar.

°°Teile nicht mehr lieferbar.
Bei Ersatz Umbausatz Lamellenkupplungsbetätigung 117 610 bestellen.

*An improved control for the multiplate clutch was assembled from chassis No. A40 410 01356, A50 411 01677. Old parts 2580 - 2585, 2589 - 2592 must be replaced by the complete modification kit.

°Parts assembled up to chassis No. A40 410 01355, A50 411 01676.
From chassis No. A40 410 01356, A50 411 01677 new, improved clutch control. Always replace by a complete kit of parts 2532 - 2543, 2585a.

°°Parts no longer available.
Please order for replacement the modification kit for multiplate clutch No. 117 610.

FRANK-MOTOR

Getriebe vorn
Differential

Spaltenverzeichnis		Zeile/ Spalte
Tafel 35	Antriebswelle, Kegelradwelle Frontzapfwelle	B 21-D 22
Tafel 36	Differential vorn	E 21-F 22

Front gearbox
Front Differential

Column contents		Line/ columns
Table No. 35	Drive shaft, bevel gear shaft, front P. T. O.	B 21-D 22
Table No. 36	Front differential	E 21-F 22

FRANK-MOTORGERÄTE

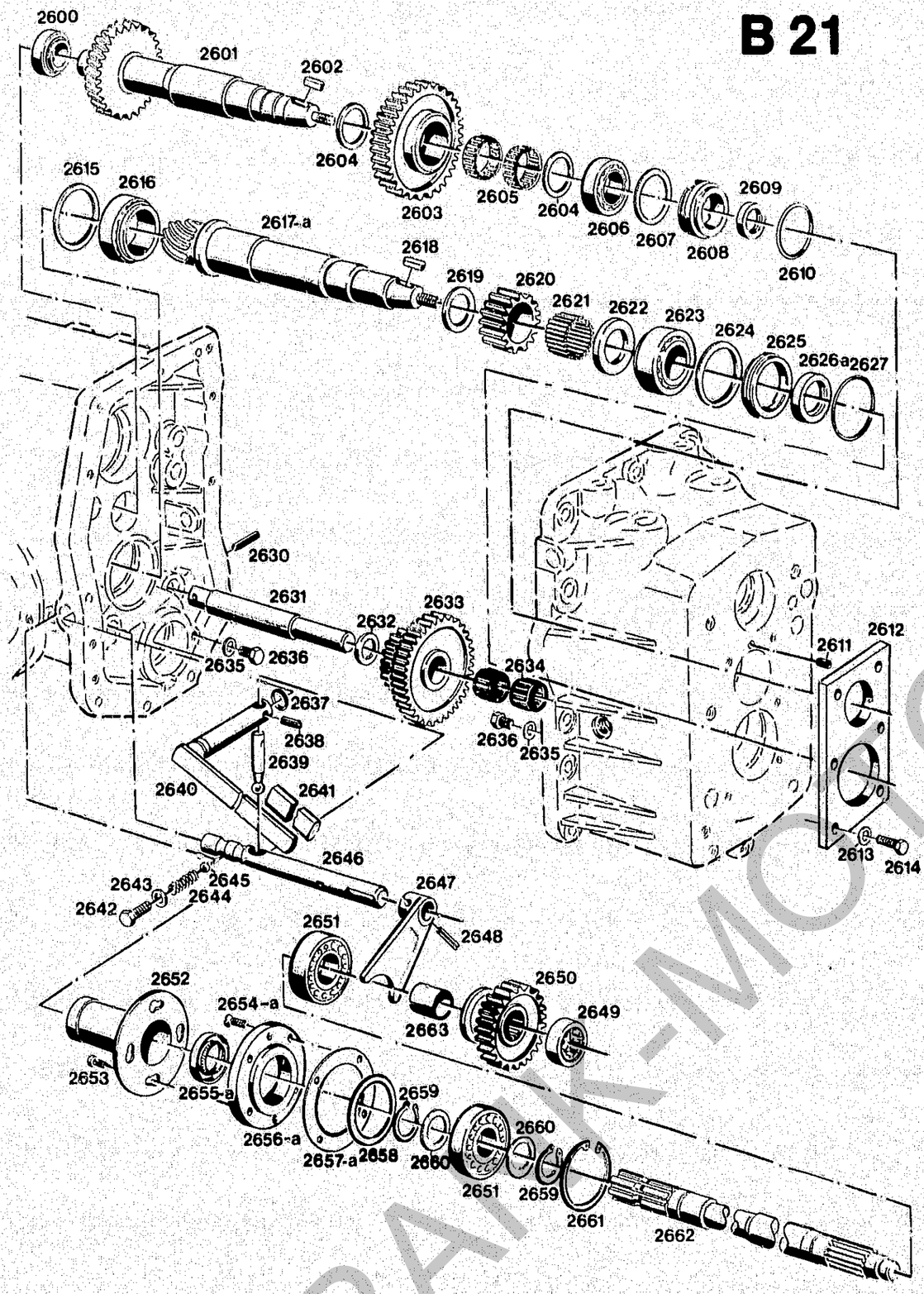

Bildtafel-table-No. 35
Getriebe vorn 6020-10 (Ausführung mit Lamellenkupplung und Frontzapfwelle.
Front gear box 6020-10 (Version with multi-plate clutch and front P. T. O.)

BILDTAFEL NR. 35
GETRIEBE VORN 6020-10
(AUSFÜHRUNG MIT LAMELLENKUPPLUNG UND FRONTZAPFWELLE)

TABLE No. 35
FRONT GEARBOX 6020-10
(WITH MULTI-PLATE CLUTCH AND FRONT P.T.O.)

Bild-Nr. / Ill. No.	Bestell-Nr. / Part No.		Benennung	Abm./Bemerk. / Dimen./Remarks	Stück / Pieces A40	A50	Denomination
2600	000 997 03 67	012 854	Kegelrollenlager	Ø26,98x50,29x14,2	1	1	Taper roller bearing
2601	6020 072 02 02	111 034	Antriebswelle	Ø86,6 x 284	1	1	Drive shaft
2602	DIN6885-8x5x25	010 337	Paßfeder Form A		1	1	Key
2603	6020 074 01 17	111 058	Zwischenrad	Ø106,2 x 26	1	1	Intermediate gear
2604	DIN988S35x45x2,5	011 718	Stützscheibe	E.Nr. 000 994 05 78	2	2	Supporting shim
2605	000 997 09 58	012 791	Nadelkäfig	35 x 40 x 13	2	2	Needle cage
2606	000 997 09 67	012 859	Kegelrollenlager	Ø31,75x59,13x15,87	1	1	Taper roller bearing
2607	000 991 05 09	015 928	Einstellscheibe	Ø52,5 x 58 x 0,1	n.B.		Adjusting disc
	000 991 01 39	015 615	Beilegescheibe	Ø52,5 x 58 x 0,2	n.B.		Washer
	000 991 02 39	015 616	Beilegescheibe	Ø52,5 x 58 x 0,5	n.B.		Washer
2608	000 994 28 23	014 223	Einstellring	Ø42 x 59,1 x 18	1	1	Adjusting ring
2609	025 081		Wellendichtring (DIN 3760 AS 30 x 42 x 7-FP)	Ersetzt Nr. DIN 3760-30x42x7 ca. ab Ende 86	1	1	Oil seal (replacing No. 3760 - 30 x 42 x 7 from approx. end 1986)
2610	000 997 65 09	014 734	Rundschnurring	Ø51 x 57 x 3	1	1	Cord ring
2611	DIN551M8x8	010 174	Gewindestift		1	1	Thread pin
2612	6020 071 01 23	111 031	Einstellplatte	90 x 8 x 158	1	1	Adjusting plate
2613	DIN137B8	010 063	Federscheibe		6	6	Lock washer
2614	DIN933M8x20	011 511	10.9 Sechskantschraube		6	6	Hexagon screw
2615	000 991 02 09	015 925	Einstellscheibe	Ø65 x Ø74,8 x 0,1	n.B.		Shim
	000 991 03 09	015 926	Einstellscheibe	Ø65 x Ø74,8 x 0,2	n.B.		Shim
	000 991 04 09	015 927	Einstellscheibe	Ø65 x Ø74,8 x 0,5	n.B.		Shim
2616	000 997 07 67	012 857	Kegelrollenlager	Ø46 x 75 x 18	1	1	Taper roller bearing
2617	6020 070 X2 95	111 021	Kegelradwelle kurz, mit Tellerrad 2726. Wellendichtringlauffläche Ø35	Ø55 x 318 Bis FG. Nr. A40 410 02041 A50 411 02634 Austauschbar mit 2626a.	1	1	Bevel gear shaft, short (suppl. as matching set w. 2726 - oil seal race 35 dia. up to chassis No. A40 410 02041 A50 411 02634 Interchangeable with No. 2626a.
2617a	121 653		Zsb. Radsatz (Kegelradwelle mit Tellerrad 2726a) Wellendichtringlauffläche Ø30	Ab FG. Nr. A40 410 02042 A50 411 02635	1	1	Gear cluster ass. (bevel pinion shaft with crown wheel 2726a) oil seal race 30 dia. From chassis No. A40 410 02042 A50 411 02635
2618	DIN6885-8x5x25	010 337	Paßfeder form A		1	1	Key
2619	000 991 23 08	015 920	Anlaufscheibe	Ø38 x 52 x 2	1	1	Check plate
2620	6020 072 01 29	111 051	Ritzel	Z 24; Ø67,5 x 24	1	1	Pinion
2621	DIN5402B3,5x23,8	010 712	G 2 Nadelrolle (im Ersatzteildienst nur Lagernadeln des Toleranzbereiches –3 bis –5 verwenden. Austausch nur satzweise 37 Stück pro Rad).		37	37	Bearing needle (for replacement, use only bearing needles of tolerance ranges –3 to –5. Always replace in complete sets cons. of 37 pieces per gear).
2622	000 991 22 08	015 919	Anlaufscheibe	Ø35 x 56 x 4	1	1	Check plate
2623	000 997 08 67	012 858	Kegelrollenlager	Ø34,92x72,23x25,4	1	1	Taper roller bearing
2624	DIN988-56x72x0,1	011 703	Paßscheibe		n.B.		Adjusting shim
	DIN988-56x72x0,2	011 704	Paßscheibe		n.B.		Washer
	DIN988-56x72x0,5	011 705	Paßscheibe		n.B.		Washer
2625	000 994 29 23	014 224	Einstellring	Ø55 x 72,2 x 10	1	1	Adjusting ring
2626	DIN3760-35x55x8	010 665	Wellendichtring NB	Bis FG. Nr. . . . nicht austauschbar	1	1	Oil seal (up to chassis No. . . .) not interchangeable
2626a	025 031		Wellendichtring (DIN 3760 AS 30 x 55 x 8-FP)	Ab FG. Nr. . . .	1	1	Oil seal (DIN 3760-AS 30 x 55 x 8 - FP)

FRANK-MOTOREX

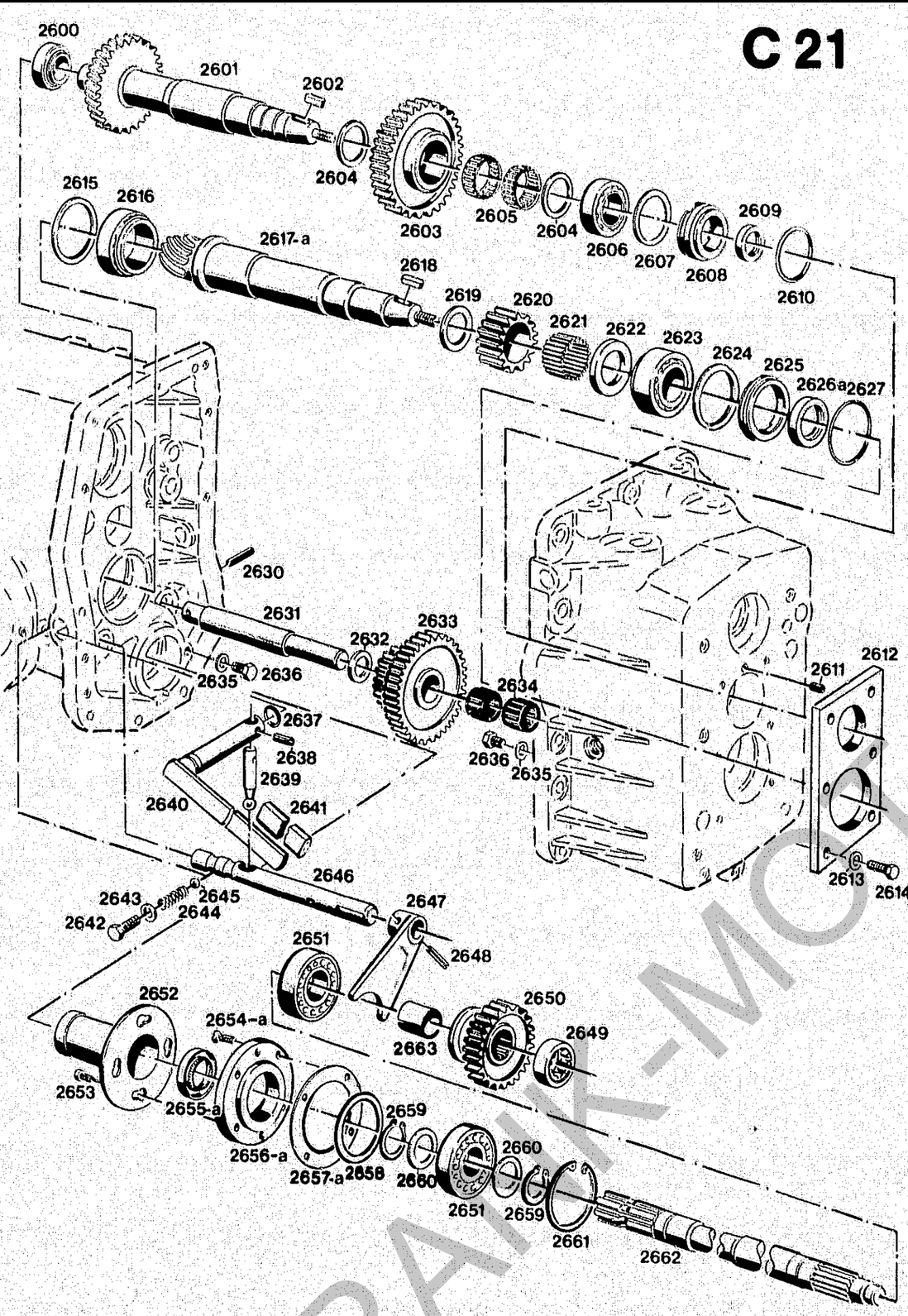

Bildtafel-table-No. 35
Getriebe vorn 6020-10 (Ausführung mit Lamellenkupplung und Frontzapfwelle.
Front gear box 6020-10 (Version with multi-plate clutch and front P. T. O.)

BILDTAFEL NR. 35
GETRIEBE VORN 6020-10
(AUSFÜHRUNG MIT LAMELLENKUPPLUNG UND FRONTZAPFWELLE)

TABLE NO. 35
FRONT GEARBOX 6020-10
(WITH MULTI-PLATE CLUTCH AND FRONT P.T.O.)

Bild-Nr. / Ill. No.	Bestell-Nr. / Part No.		Benennung	Abm./Bemerk. / Dimen./Remarks	Stück / Pieces A40	Stück / Pieces A50	Denomination
2627	000 997 18 09	014 696	Rundschnurring	Ø64 x 70 x Ø3	1	1	Cord ring
2630	DIN1481-6x40	010 603	Spannstift		1	1	Tension pin
2631	6020 074 01 20	111 060	Lagerbolzen	Ø28 x 208	1	1	Bearing bolt
2632	000 991 24 08	015 921	Anlaufscheibe (25,5 x 45 x 2)	Ersetzt Nr. 000 991 00 08	1	1	Check plate
2633	6020 074 01 15	111 056	Umkehrrad	Ø109,5 x 40	1	1	Reversing gear
2634	000 997 10 58	012 792	Nadelkäfig	K25 x 33 x 20	2	2	Needle cage
2635	DIN137B8	010 063	Federscheibe		2	2	Lock washer
2636	DIN933M8x10	011 507	8.8 Sechskantschraube		2	2	Hexagon screw
2637	000 997 01 09	014 680	Rundschnurring	Ø12 x 20 x 4	1	1	Cord ring
2638	DIN1481-6x20	010 601	Spannstift		1	1	Tension pin
2639	A 082 A 27	108 505	Schaltfinger	Ø12 x 60	1	1	Selector finger
2640	6020 070 01 29	111 017	Zsb. Schalthebel		1	1	Selector lever ass.
2641	000 999 A 03	013 949	Handgriff		1	1	Handle
2642	DIN933M12x12	011 535	8.8 Sechskantschraube		1	1	Hexagon screw
2643	000 997 04 30	012 714	Dichtung	Ø13 x 20 x 1,5	1	1	Gasket
2644	000 992 01 01	014 447	Druckfeder	Ø9,5 x 1,6 x 27	1	1	Pressure spring
2645	DIN5401-10V	010 698	Kugel	Ø10 V	1	1	Ball
2646	6020 077 01 22	111 071	Schaltwelle f. Z.	Ø20 x 208	1	1	P.T.O. selector shaft
2647	A 070 07 11	107 208	Zsb. Schaltgabel		1	1	Selector fork ass.
2648	DIN7343-6x32	010 376	Spiralstift	N6 x 32	1	1	Spiral stud
2649	DIN5412RNU304	010 718	Zylinderrollenlager	20 x 52 x 15	1	1	Cyl. roller bearing
2650	6020 077 01 14	111 067	Schaltrad für Z.	Ø90 x 32,5	1	1	P.T.O. selector gear
2651	DIN625-6207	010 271	Ring-Rillenlager	35 x 72 x 17	2	2	Deep-groove ball bearing
2652	A 070 A 62	107 229	Zsb. Schutzhülse		1	1	Protect. sleeve ass.
2653	DIN84M6x10	010 020	Zylinderschraube		2	2	Cylindrical screw
2654	DIN965M6x20		Senkschraube mit K.	A40 bis FG. Nr. ca. 410 00550 A50 bis FG. Nr. ca. 411 00950	4	4	Countersunk screw A40 up to appr. 410 00550 A50 up to appr. 411 00950
2654a	DIN912M8x16	011 204	Zylinderschraube mit J.	A40 ab FG. Nr. ca. 410 00551 A50 ab FG. Nr. ca. 411 00951	4	4	Cyl. screw A40 from No. 410 00551 A50 from No. 411 00951
2655	DIN3760-35x52x7	011 991	Wellendichtring	Ersetzt 35 x 52 x 10 Bis Ende 1986 Im Ersatzfall 2655a	1	1	Oil seal (replacing 35 x 52 x 10) up to end 1986 - replace by 2655a
2655a	024 028		Wellendichtring (DIN 3760 AS 35 x 52 x 7-NB)	Ab Ende 1986	1	1	Oil seal (from end 1986)
2656	A 077 A 07	107 366	Lagerdeckel	A40 bis FG. Nr. ca. 410 00550 A50 bis FG. Nr. ca. 411 00950 (Nicht austauschbar)	1	1	Bearing cover A40 up to appr. 410 00550 A50 up to appr. 411 00950 (Not interchangeable)
2656a	6020 077 01 07	111 066	Lagerdeckel	A40 ab FG. Nr. ca. 410 00551 A50 ab FG. Nr. ca. 411 00951	1	1	Bearing cover A40 from appr. 410 00551 A50 from appr. 411 00951
2657	A 077 A 83	107 371	Dichtung	A40 bis FG. Nr. ca. 410 00550 A50 bis FG. Nr. ca. 411 00950 (Nicht austauschbar)	1	1	Gasket A40 up to No. 410 00550 A50 up to No. 411 00950 (Not interchangeable)
2657a	6020 077 01 83	111 073	Dichtung	A40 ab FG. Nr. ca. 410 00551 A50 ab FG. Nr. ca. 411 00951	1	1	Gasket A40 from appr. 410 00551 A50 from appr. 411 00951

FRANK-MOTOR

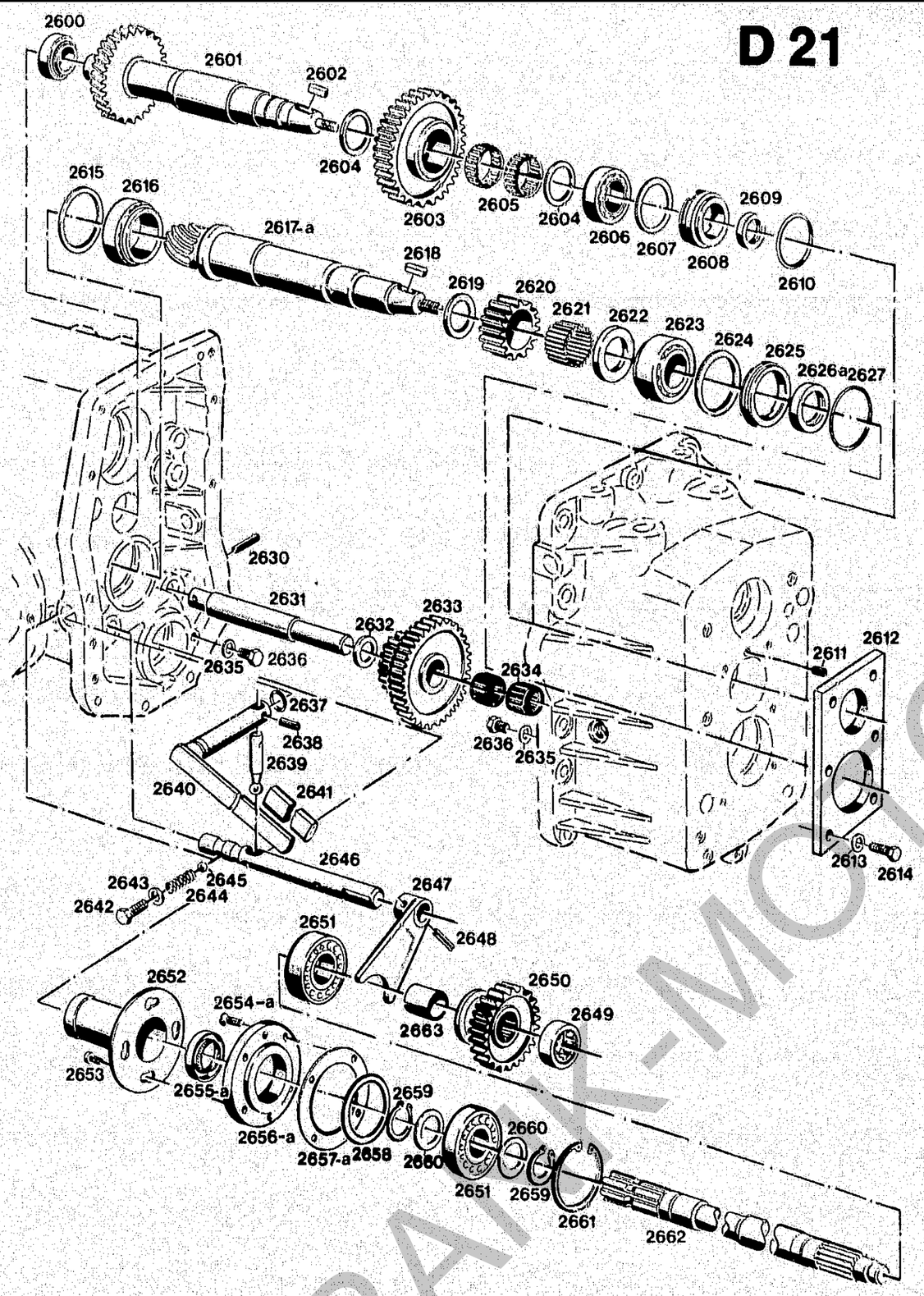

Bildtafel-table-No. 35
Getriebe vorn 6020-10 (Ausführung mit Lamellenkupplung und Frontzapfwelle.
Front gear box 6020-10 (Version with multi-plate clutch and front P. T. O.)

BILDTAFEL Nr. 35
GETRIEBE VORN 6020-10
(AUSFÜHRUNG MIT LAMELLENKUPPLUNG UND FRONTZAPFWELLE)

TABLE NO. 35
FRONT GEARBOX 6020-10
(WITH MULTI-PLATE CLUTCH AND FRONT P.T.O.

Bild-Nr. III. No.	Bestell-Nr. Part No.		Benennung	Abm./Bemerk. Dimen./Remarks	Stück Pieces A40	Stück Pieces A50	Denomination
2658	000 991 95 40	015 713	Beilegescheibe	Ø60 x 71,5 x 0,2	n.B.	n.B.	Washer
2659	DIN471-35x1,5	010 146	Sicherungsring		2	2	Circlip
2660	DIN988S35x45x2,5	011 718	Stützscheibe	E.Nr. 000 994 05 78	2	2	Supporting shim
2661	DIN472-72x2,5	010 167	Sicherungsring		1	1	Circlip
2662	6020 077 02 20	111 070	Zapfwelle vorn	Z18; Ø38 x 488	1	1	Front P.T.O.
2663	000 994 76 23	014 262	Distanzhülse (Ø34 x 38 x 40)	A40 ab FG. Nr. ca. 410 00102 A50 ab FG. Nr. ca. 411 00236	1	1	Spacer sleeve A40 from appr. 410 00102 A50 from appr. 411 00236

FRANK-MOTOR VORGERÄT

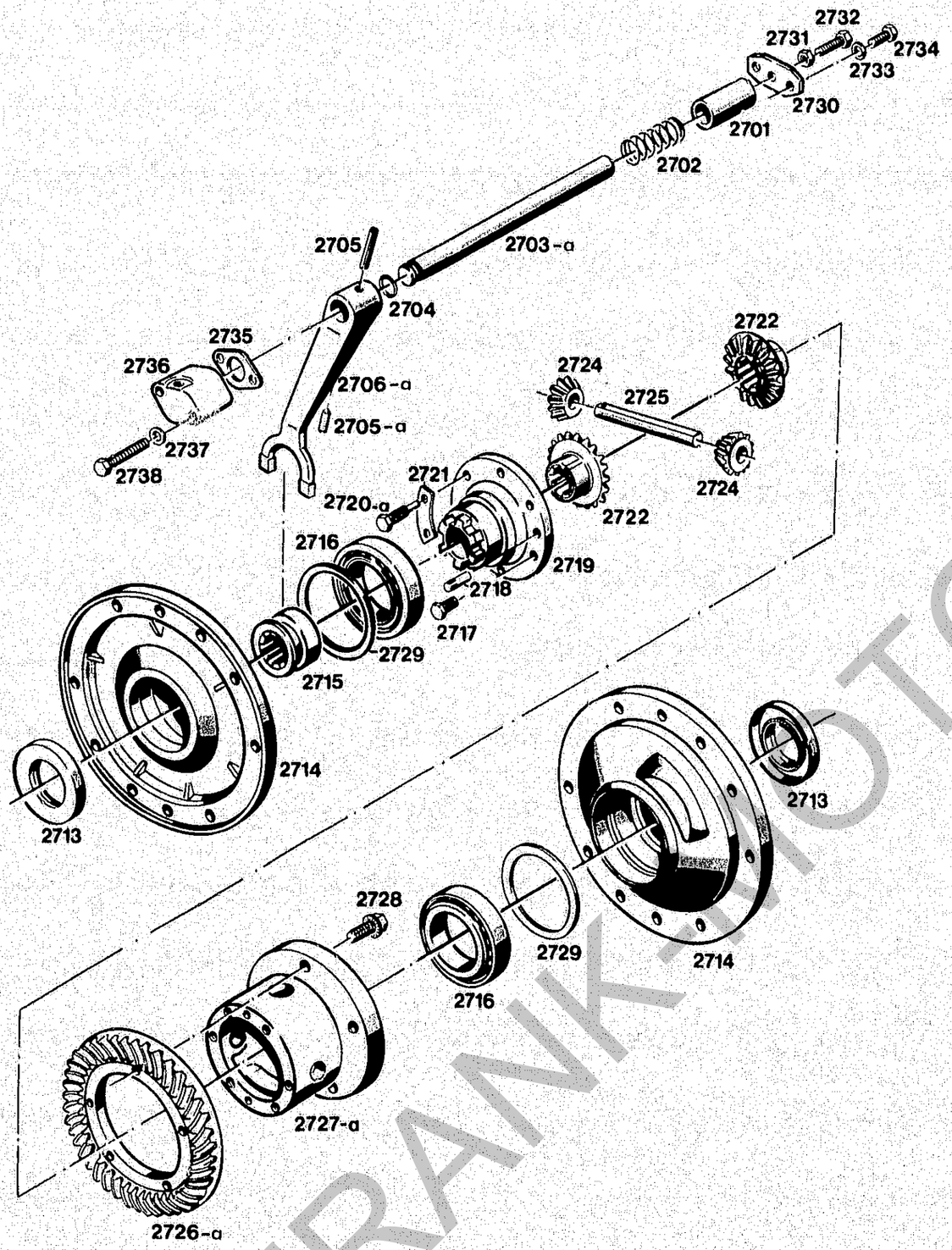

Bildtafel-table-No. 36

BILDTAFEL NR. 36
DIFFERENTIAL VORN

TABLE NO. 36
FRONT DIFFERENTIAL

Bild-Nr. Ill. No.	Bestell-Nr. Part No.		Benennung	Abm./Bemerk. Dimen./Remarks	Stück Pieces A40	Stück Pieces A50	Denomination
2701	000 994 32 23	014 227	Distanzrohr	22 x Ø30 x 48	1	1	Spacer tube
2702	000 992 52 01	014 480	Druckfeder	Ø22 x 45 x Ø3,6	1	1	Pressure spring
2703 *	6030 082 03 22	111 293	Schaltwelle (Ø20 x 214)	verstiftete Ausführung	1	1	Selector shaft
2703a	121 130		Schaltwelle (Ø20 x 214)	verschraubte Ausführung	1	1	Selector shaft (screwed version)
2704	000 997 01 09	014 680	Ringdichtung	Ø12 x Ø20 x Ø4	1	1	Ring seal
2705 *	DIN7343-6x32	010 376	Spiralstift		1	1	Spiral stud
2705a	023 517		Gewindestift	M10 x 12	1	1	Threaded stud
2706 *	6030 082 02 03	111 283	Schaltgabel	verstiftete Ausführung	1	1	Selector fork (with studs)
2706a	121 131		Schaltgabel	verschraubte Ausführung	1	1	Selector fork (screwed version)
2713	025 111		Wellendichtring (DIN3760A40x62x7 FP)	Ersetzt Nr. DIN3760-40x62x7 ab Ende 1986	2	2	Oil seal (replacing No. DIN3760-40x62x7 from end 1986)
2715	A16 082 80 13	107 895	Schaltmuffe	Ersetzt Nr. A15 082 A 13 (Werkstoffänderung) A40 ab FG. Nr. ca. 410 00901 A50 ab FG. Nr. ca. 411 01135	1	1	Selector sleeve (replacing No. A 15 082 A 13) A40 from appr. No. 410 00901 A50 from appr. No. 411 01135
	6030 080 X4 01	111 262	ZSB. DIFFERENTIAL (best. aus Teilen 2716-2725, 2727, 2728)	Ersetzt Nr. 6030 080 X2 01 Ab Jan. 81 Schraube 2720a, 45 lang	1	1	DIFFERENTIAL ASS. (cons. of parts 2716-2725, 2727, 2728) (repl. No. 6030 080 X2 01)
2716	000 997 10 67	012 860	Kegelrollenlager	41 x 68 x 18	2	2	Taper roller bearing
2717	DIN933M8x20	011 511	10.9 Sechskantschraube		5	5	Hexagon screw
2718	DIN1472-6x16	010 530	Paßkerbstift		2	2	Taper groove pin
2719	6030 082 01 31	111 296	Deckel (Ø90 x 51)	Ersetzt Nr. 6030 081 02 04 Werkstoffänderung ab FG. Nr. A40 ca. 410 00800 A50 ca. 411 01001	1	1	Cover (repl. No. 6030 081 02 04) A40 from appr. No. 410 00800 A50 from appr. No. 411 01001
2720	000 990 18 30	016 002	Sechskantschraube mit Zapfen (M8 x 35)	A40 bis FG. Nr. 410 00450 A50 bis FG. Nr. 411 00902	1	1	Hexagon screw with trunnion (M8 x 35) A40 up to No. 410 00450 A50 up to No. 411 00902
2720a	000 990 52 30	016 017	Sechskantschraube mit Zapfen (M8 x 45)	A40 ab FG. Nr. 410 00451 A50 ab FG. Nr. 411 00903	1	1	Hexagon screw with trunnion (M8 x 45) A40 from appr. 410 00451 A50 from appr. 411 00903
2721	000 994 08 60	014 346	Sicherungsblech		3	3	Locking tab
2722	A15 082 A 10	113 225	Ausgleichskegelrad groß	Ø62,7 x 30	2	2	Control gear large
2724	A15 092 A 05	113 222	Ausgleichskegelrad klein	Ø46 x 15	2	2	Control gear small
2725	6030 082 01 09	111 290	Differentialbolzen	Ø14 x 88	1	1	Diff-bolt
2726	6020 070 X2 95	111 021	Tellerrad vorn mit Kegelradwelle 2617 (Simmerringlauffläche Ø35)	Ø170 x 26,5 A40 bis 410 02 041 A50 bis 411 02 634 austauschbar mit Teil 2626a	1	1	Crown wheel front with bevel pinion shaft 2617 (oil seal race 35 dia.) Up to chassis No. A40 410 02 041 A50 411 02 634 Interchangeable with part 2626a.

* Eingebaut bis ca. FG. Nr. A 40 410 02041 A50 411 01469 nur kpl. gegen a-Teile austauschbar.

* Assembled from approx. chassis No. A40 410 02041, A50 411 01469. Interchangeable only with complete parts marked „a".

FRANK-MOTORGERÄTE

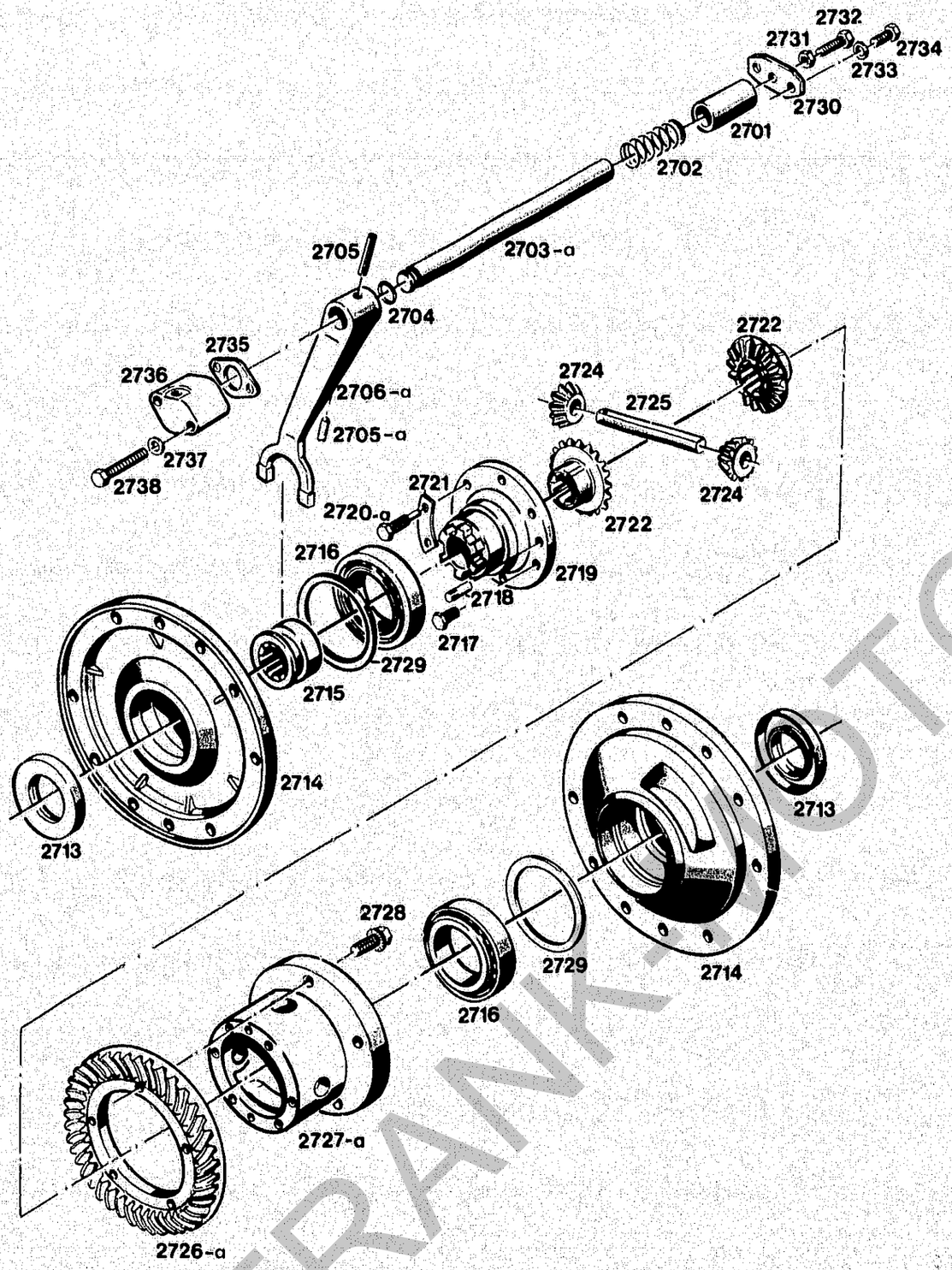

BILDTAFEL NR. 36
DIFFERENTIAL VORN

TABLE NO. 36
FRONT DIFFERENTIAL

Bild-Nr. / Ill. No.	Bestell-Nr. / Part No.		Benennung	Abm./Bemerk. / Dimen./Remarks	Stück / Pieces A40	Stück / Pieces A50	Denomination
2726a	121 653		Zsb. Radsatz (Tellerrad vorn mit Kegelradwelle 2617a Simmerringlauffläche Ø30)	Ø170 x 26,5 A40 ab 410 02 041 A50 ab 411 02 634	1	1	Gear cluster (crown wheel front w. bevel pinion shaft 2617a, Oil seal race 30 dia.) From chassis No. A40 . . . . , A50 . . . .
2727	6030 082 02 04	111 286	Differentialgehäuse (Ø128)	A40 bis FG. Nr. 410 00450 A50 bis FG. Nr. 411 00902 Im Ersatzfall 2727a zus. mit 2720a.	1	1	Differential housing A40 up to No. 410 00450 A50 up to No. 411 00902 For replacement use part 2727a tog. w. 2720a.
2727a	6030 082 04 04	111 289	Differentialgehäuse (Ø128)	A40 ab FG. Nr. 410 00451 A50 ab FG. Nr. 411 00903	1	1	Differential housing A40 from No. 410 00451 A50 from No. 411 00903
2728	000 990 01 47	013 550	Sicherungsschraube	M10 x 25	5	5	Safety screw
2729	DIN988-55x68x0,1	011 701	Paßscheibe		n. B.		Shim ring
	DIN988-55x68x0,2	011 700	Paßscheibe		n. B.		Shim ring
	DIN988-55x68x0,5	011 702	Paßscheibe		n. B.		Shim ring
	DIN988-55x68x1,0	011 699	Paßscheibe		n. B.		Shim ring
2730	6090 082 01 65	108 991	Anschlagplatte	mit Loctite 573 m.	1	1	Limit stop plate
2731	DIN934M8	011 579	Sechskantmutter		1	1	Hexagon nut
2732	DIN933M8x28	011 517	8.8 Sechskantschraube		1	1	Hexagon screw
2733	DIN137B8	011 063	Federscheibe		2	2	Lock washer
2734	DIN933M8x20	011 511	10.9 Sechskantschraube		2	2	Gasket
2735	A20 082 A 81	115 811	Dichtung		1	1	Gasket
2736	A20 082 A 52	111 145	Druckflansch		1	1	Pressure flange
2737	DIN137B8	011 063	Federscheibe		2	2	Lock washer
2738	DIN931M8x55	011 088	8.8 Sechskantschraube		2	2	Hexagon screw

FRANK-NOT

Achsen, Knickpunkt

Spaltenverzeichnis

		Zeile/ Spalte
Tafel 37	Achsen, Bremsen	B 23-F 24
Tafel 37 a	Bausatz Feststellbremse Type 4134-15	G 23-G 24
Tafel 38	Anschlußgehäuse, Gelenkwellen	H 23-I 24
Tafel 39	Zwischengehäuse bis FG. Nr....	J 23-J 24
Tafel 40	Zwischengehäuse ab FG. Nr. ...	K 23-K 24

Axle housings articulation

Column contents

		Line/ columns
Table No. 37	Axle, brakes	B 23-F 24
Table No. 37 a	Front parking brake kit Type 4134-15,	G 23-G 24
Table No. 38	Connection housing, cardan shafts	H 23-I 24
Table No. 39	Intermediate housing up to chassis No. ...	J 23-J 24
Table No. 40	Intermediate housing from chassis No. ...	K 23-K 24

FRANK-MOTOR FORGERAETE

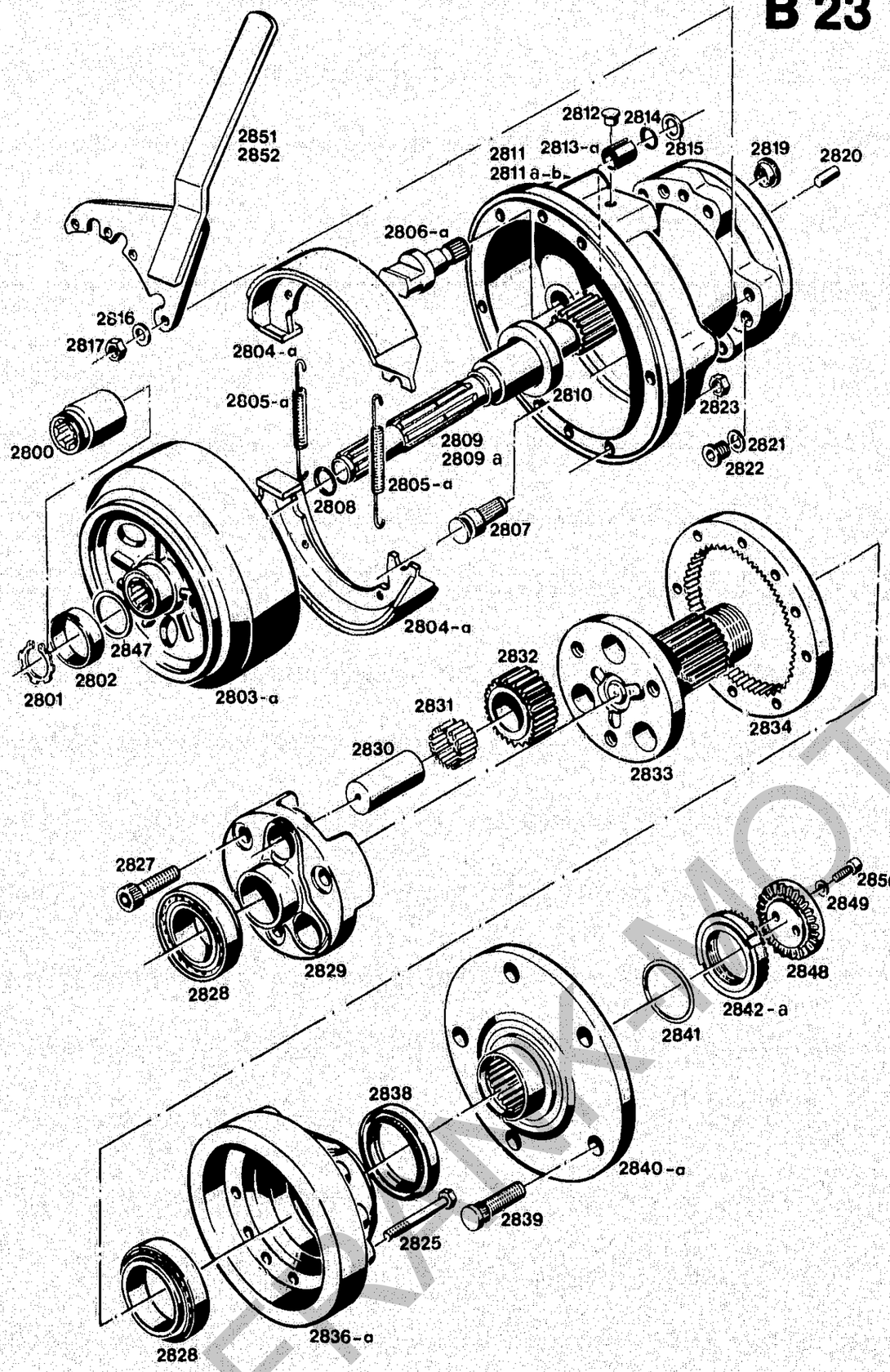

Bildtafel-table-No. 37

BILDTAFEL NR. 37
ACHSEN, BREMSE

TABLE NO. 37
AXLES, BRAKES

Bild-Nr. Ill. No.	Bestell-Nr. Part No.	Benennung	Abm./Bemerk. Dimen./Remarks	Stück Pieces	Achse vorn / Achse hinten	Denomination
6035 080 03 50	111 337	ZSB. ACHSE VORN A40 BIS FG. NR. 410 00350 (best. aus den Teilen 2800-2801, 2808, 2809, 2810, 2811, 2812-2850)		2	–	FRONT AXLE ASS, A40 UP TO NO. 410 00350 (cons. of parts 2800-2801, 2808, 2809 2810, 2811, 2812-2850)
6035 080 04 50	111 338	ZSB. ACHSE HINTEN RECHTS, A40 BIS FG. NR. 410 00350 (best. aus den Teilen 2801-2809, 2810-2850, 3248, 3251-3253)	Nur für A40 bis FG. Nr. 410 00350 (Achstrichter 155 mm lang, Antriebswelle 285 mm lang)	1	–	REAR AXLE ASS. RIGHT, A40 UP TO NO. 410 00350 (cons. of parts 2801-2809, 2810-2850, 3248, 3251, 3252, 3253)
6035 080 07 50	111 341	ZSB. ACHSE HINTEN LINKS, A40 BIS FG. NR. 410 00350 (best. aus den Teilen 2801-2809, 2810-2850, 3247, 3251-3253)		1	–	REAR AXLE ASS. LEFT A40 UP TO No. 410 00350 (cons. of parts 2801-2809, 2810-2850, 3247, 3251-3253) Only for A40 up to chassis No. 410 00350 (Axle housing 155 mm long, drive shaft 285 mm long)
6035 080 05 50	111 339	ZSB. ACHSE VORN (best. aus den Teilen 2800 - 2801, 2808, 2809a, 2810, 2811a - 2850)	A40 ab FG. Nr. 410 00351 A50 ab Serienbeginn Antriebswelle 318 lang Achstrichter 188 lang	1	–	FRONT AXLE ASS. (cons. of parts 2800 - 2801, 2808, 2809a, 2810, 2811a - 2850) Axle trumpet 188 long axle shaft 318 long
6035 080 06 50	111 340	ZSB. ACHSE HINTEN RECHTS (best. aus den Teilen 2801-2808, 2809a, 2810, 2811a - 2850, 3248a, 3251 - 3253)	Für A40 ab FG. Nr. 410 00351 bis 410 02010 A50 ab Serienbeginn bis 411 02340 nicht austauschbar	1	–	REAR AXLE ASS., RIGHT, (cons. of parts 2801 - 2808, 2809a, 2810, 2811a - 2850, 3248a, 3251 - 3253)
6035 080 08 50	111 342	ZSB. ACHSE HINTEN LINKS (best. aus den Teilen 2801 - 2808, 2809a, 2810, 2811a - 2850, 3247a, 3251 - 3253)	Achstrichter 188 lang Antriebswelle 388 lang	1	–	REAR AXLE ASS., LEFT (cons. of parts 2801 -2808, 2809a, 2810, 2811a - 2850, 3247a, 3251 - 3253) (Not interchangeable in A40 from No. 410 00351 to No. 410 02010, and in A50 from start of series production up to No. 411 02340)
121 463		ZSB. ACHSE HINTEN KPL. (best. aus Teilen 2801, 2802, 2803a - 2804, 2805a, 2806a, 2807 - 2810, 2811a, 2812, 2813a, 2814 - 2850)	Mit verbreiterter Bremse 35 mm in 50 mm A40 ab FG. Nr. 410 02011 A50 ab FG. Nr. 411 02341	2	–	REAR AXLE ASS. COMPL. (cons. of parts 2801, 2802, 2803a - 2804, 2805a, 2806a, 2807 - 2810, 2811a, 2812, 2813a, 2814 - 2850) With brake widened from 35 mm to 50 mm. A40 from chassis No. 410 02011 A50 from chassis No. 411 02341

FRANK-MOTORGERÄTE

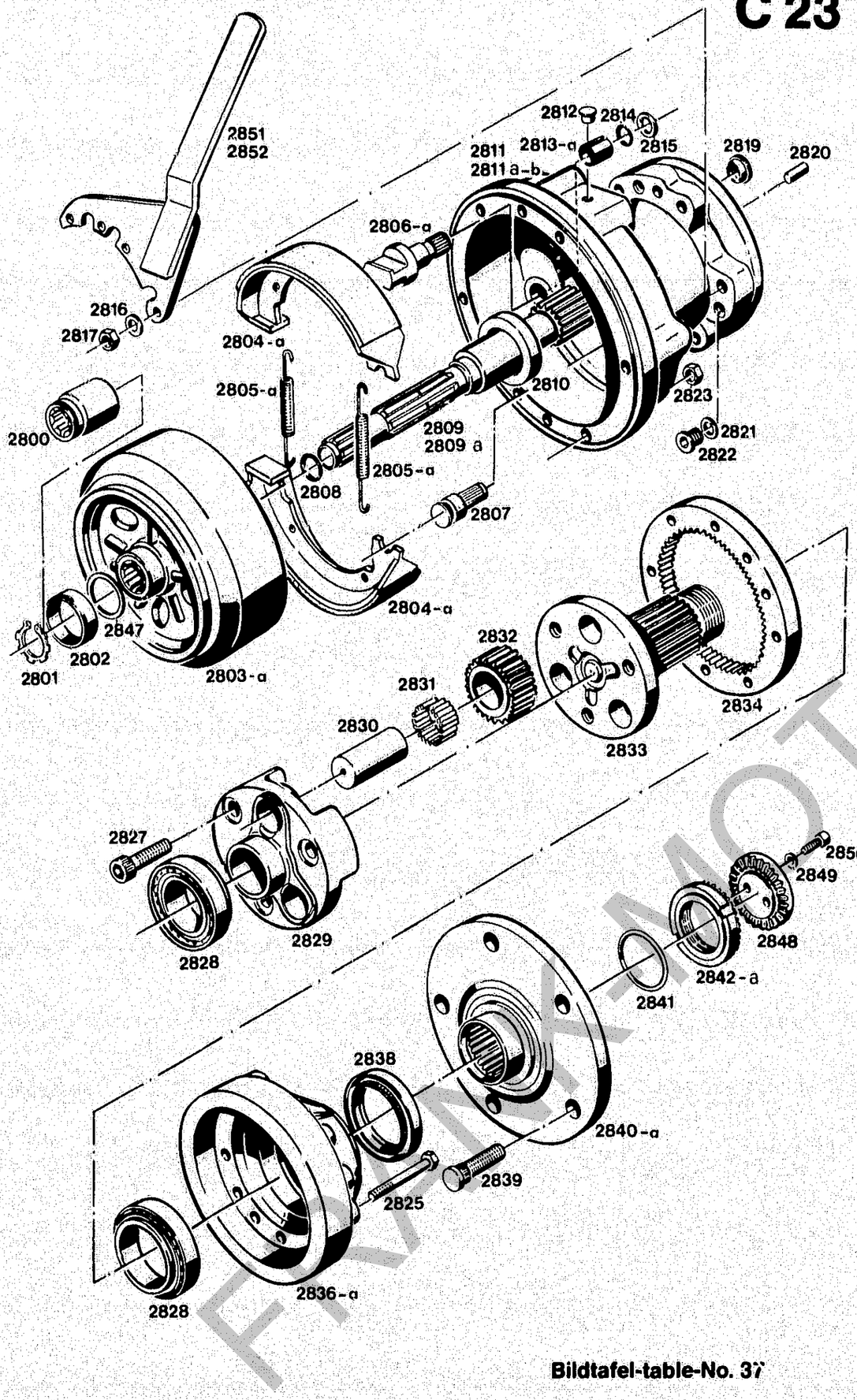

Bildtafel-table-No. 37

BILDTAFEL NR. 37
ACHSEN, BREMSE

TABLE NO. 37
AXLES, BRAKES

Bild-Nr. Ill. No.	Bestell-Nr. Part No.		Benennung	Abm./Bemerk. Dimen./Remarks	Stück Pieces Achse vorn	Stück Pieces Achse hinten	Denomination
2800	6035 083 02 64	111 398	Simmerring-Laufrohr (Ø42 x 58)	Ersetzt Nr. 6035 080 02 28 (best. aus 2 Teilen)	2	–	Oil seal racing tube (replacing 6035 080 02 28)
2801	000 994 04 72	014 413	Sicherungsring	A25 x 1,2 L	2	2	Circlip
2802	000 994 02 25	014 293	Simmerring-Laufring	Ø35 x Ø40 x 14 mit Loctite 270 m.	–	2	Oil seal racing tube
2803	6035 120 02 20	111 400	Zsb. Bremstrommel (mit Teilen 2802, 2847 ab FG. Nr. . . .)	Bis FG. Nr. A40 410 02010 A50 411 02340 nicht austauschbar	–	2	Brake drum ass. (w. parts 2802, 2847 from chassis No. . . .) A40 up to No. 410 02010 A50 up to No. 411 02340 not interchangeable
2803a	121 593		Zsb. Bremstrommel (mit Teilen 2802 und 2847)	Ab FG. Nr. A40 410 02011 A50 411 02341. Für 50 mm breite Bremse.	–	2	Brake drum ass. (w. parts 2802 and 2847) From chassis No. A40 410 02011 A50 411 02341 for 50 mm wide brake.
2804	122 971		Zsb. Bremsbacke (mit geklebten asbestfreien Bremsbelägen 150 x 35. Ersetzt A30 120 80 42)	Bis FG. Nr. A40 410 02010 A50 411 02340 nicht austauschbar	–	4	Brake shoe ass. (with pasted brake linings 150 x 35) Up to chassis No. A40 410 02010 A50 411 02340 not interchangeable.
2804a	121 964		Zsb. Bremsbacke (mit geklebten asbestfreien Bremsbelägen 150 x 50)	Ab FG. Nr. A40 410 02011 A50 411 02341	–	4	Brake shoe ass. (with pasted brake linings 150 x 50) From chassis No. A40 410 02011 A50 411 02341
2805	000 992 01 12	013 682	Zugfeder (Ø8 x 69 x Ø2)	Bis FG. Nr. A40 410 02010 A50 411 02340 nicht austauschbar	–	4	Draw spring (up to chassis No. A40 410 02010 A50 411 02340 not interchangeable)
2805a	025 191		Zugfeder (Ø11 x 67,5 x 2,5)	Ab FG. Nr. A40 410 02011 A50 411 02341	–	4	Draw spring (from chassis No. A40 410 02011 A50 411 02341)
2806	6035 121 01 06	111 418	Bremsschlüssel (Ø30 x 69)	Bis FG. Nr. A40 410 02010 A50 411 02340 nicht austauschbar	–	2	Brake operation shaft (up to chassis No. A40 410 02010 A50 411 02340 not interchangeable)
2806a	122 049		Bremsschlüssel (Ø33 x 83,5)	Ab FG. Nr. A40 410 02011 A50 411 02341	–	2	Brake operation shaft (from chassis No. A40 410 02011 A50 411 02341)
2807	AM2 121 82 05	117 211	Bremsbolzen (Ø20 x 45)	Ersetzt Nr. AM2 121 B 05	–	2	Brake bolt (repl. No. AM2 121 B 05)
2808	000 997 03 09	014 681	Ringdichtung (Ø25 x Ø31 x Ø3)	Bis ca. 1985 empfehlen wir im Reparaturfall (bei Steckachsen ohne Bund Ø30 x 1 an der Anlagefläche der Bremstrommel) den O-Ring 023 777 (Ø25 x 3,5) einzubauen.	2	2	Ring seal (up to year of manufacture 1985 we recommend to use for repairs the O-ring No. 023 777)

FAKSIMILE
TORGERÄTE

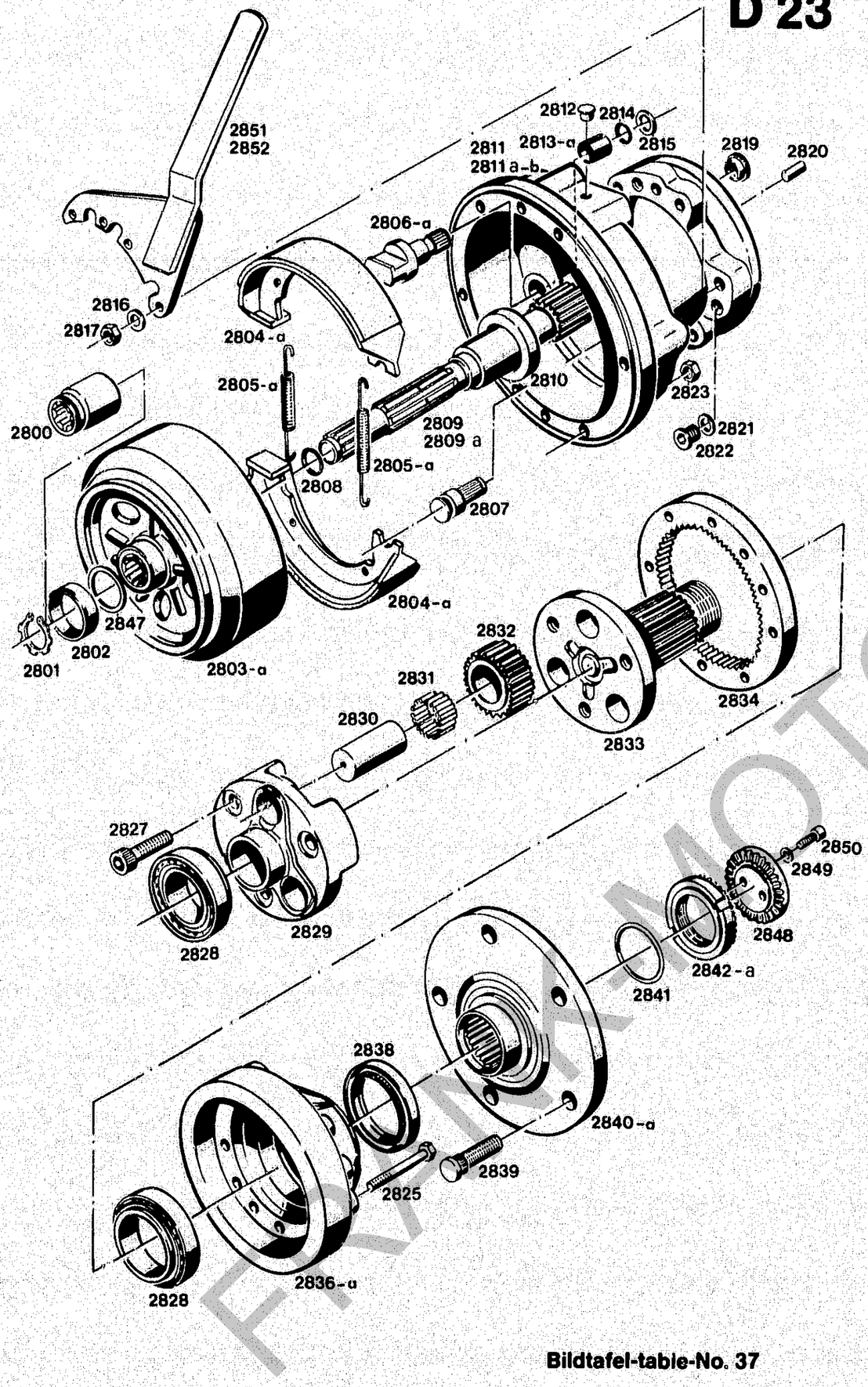

Bildtafel-table-No. 37

BILDTAFEL NR. 37
ACHSEN, BREMSE

TABLE NO. 37
AXLES, BRAKES

Bild-Nr. Ill. No.	Bestell-Nr. Part No.		Benennung	Abm./Bemerk. Dimen./Remarks	Stück Pieces Achse vorn	Stück Pieces Achse hinten	Denomination
2809	6035 083 03 10	111 389	Antriebswelle (285 mm lang)	A40 bis FG. Nr. 410 00350, Nicht austauschbar.	2	2	Drive shaft (285 mm long) A40 up to No. 410 00350, Not interchangeable.
2809a	6035 083 02 10	111 388	Antriebswelle (320 mm lang)	A40 ab FG. Nr. 410 00351; A50 ab Serienbeginn	2	2	Drive shaft (320 mm long) A40 from No. 410 00351, A50 from beginning of series product.,
2810	DIN3760-40x55x7	010 668	NB Wellendichtring		2	2	Oil seal
2811	6035 081 03 01	111 350	Achstrichter (155 mm lang)	A40 bis FG. Nr. 410 00350	2	2	Axle housing (155 mm long) A40 from No. 410 00350
2811a	6035 081 04 01	111 352	Achstrichter (188 mm lang)	A40 ab FG. Nr. 410 00351; A50 ab Serienbeginn. Ab FG. Nr. A40 410 02011, A50 411 02341 nur noch vorn eingebaut.	2	2	Axle housing (188 mm long) A40 from No. 410 00351, A50 from start of series product. From chassis No. A40 410 02011 A50 411 02341 only assembled in front
2811b	121 541		Achstrichter (188 mm lang für 50 mm breite Bremse)	Ab FG. Nr. A40 410 02011 A50 411 02341	–	2	Axle trumpet (188 mm long for 50 mm wide brake) From chassis No. A40 410 02011 A50 411 02341
2812	000 993 14 55	015 326	Blindstopfen		2	2	Blanking plug
2813	000 994 66 23	014 254	Lagerbüchse (Ø20 x Ø23 x 15)	Bis FG. Nr. A40 410 02010 A50 411 02340 nicht austauschbar	–	2	Bearing bush (up to chassis No. A40 410 02010 A50 411 02340 - not interchangeable
2813a	024 113		Lagerbüchse (Ø20 x Ø23 x 30)	Ab FG. Nr. A40 410 02011 A50 411 02341	–	2	Bearing bush (from chassis No. A40 410 02011 A50 411 02341
2814	000 997 45 29	012 703	Ringdichtung	17 x Ø23 x Ø3	–	2	Ring seal
2815	000 991 17 39	015 627	Beilegescheibe	Ø20,5 x Ø28 x 0,5	n. B.	Shim	
2816	DIN125-10,5	010 046	Scheibe		20	20	Shim
2817	DIN934M10	011 585	Sechskantmutter		16	16	Hexagon nut
2819	000 993 51 55	015 349	Verschlußstopfen	Ø23,6 / 28	2	–	Sealing plug
2820	DIN6325-8x18	010 318	Zylinderstift	Entfällt ab Einbau von Antriebswellen mit angedrehtem Stirnzapfen.	2	2	Cylindrical pin (omitted with the assembly of drive shafts with turned shaft end
2821	000 997 09 13	014 772	Dichtring (12,2 x 18 x 2)	Ersetzt A12 x 15,5	6	6	Sealing ring (12,2 x 18 x 2)
2822	DIN908M12x1,5	011 029	Verschlußschraube		6	6	Sealing screw
2823	DIN934M10	011 585	Sechskantmutter		16	16	Hexagon nut
2825	DIN931M10x100	011 111	8.8 Sechskantschraube		16	16	Hexagon screw
2827	DIN912M14x1,5x45	011 069	Zylinderschraube		6	6	Cylindrical screw
2828	000 997 02 67	012 853	Kegelrollenlager	50 x 82 x 21,5	4	4	Taper roller bearing

FRANX-MOTORGERÄTE

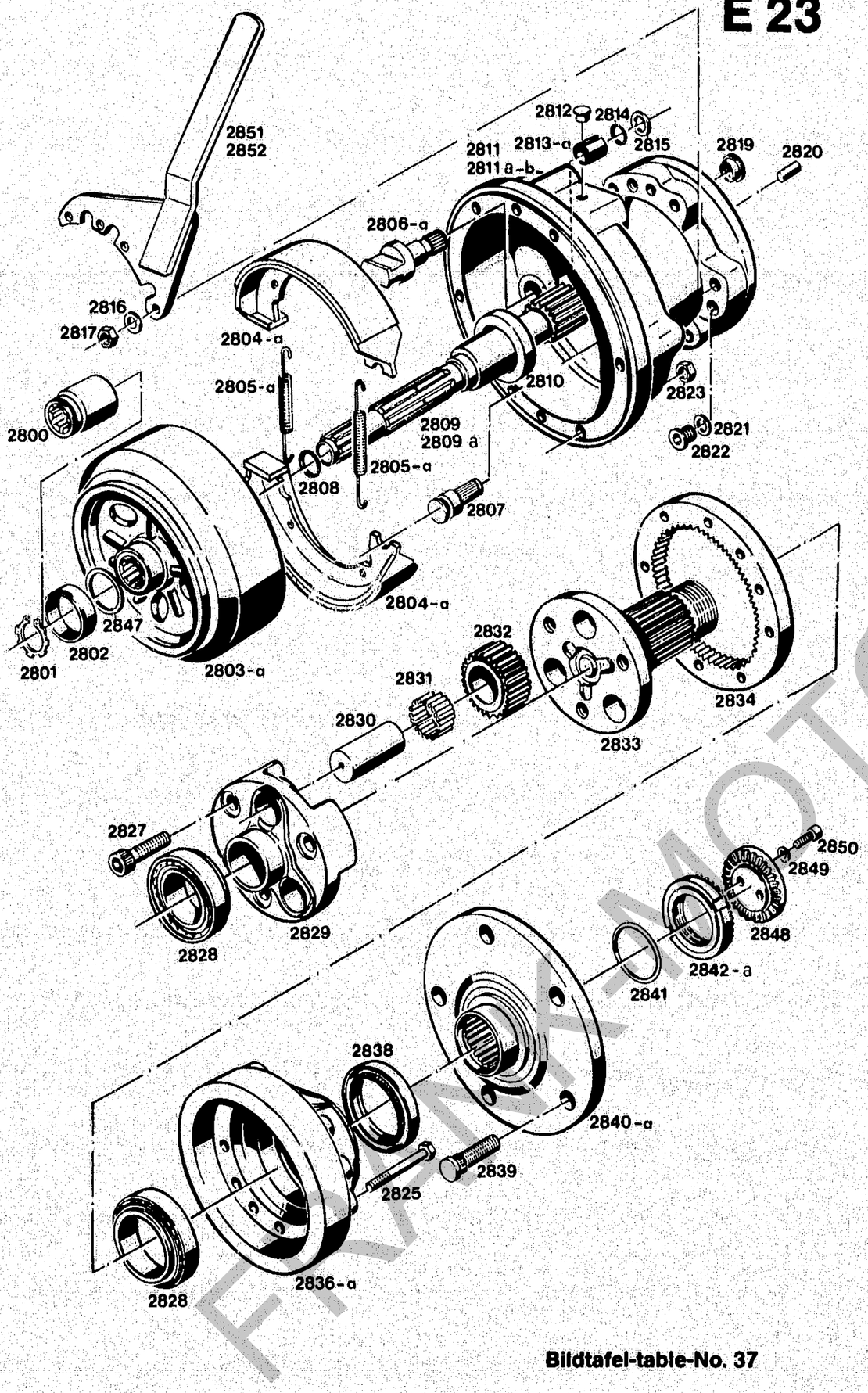

Bildtafel-table-No. 37

BILDTAFEL NR. 37
ACHSEN, BREMSE

TABLE NO. 37
AXLES, BRAKES

Bild-Nr. / Ill. No.	Bestell-Nr. / Part No.		Benennung	Abm./Bemerk. / Dimen./Remarks	Stück Pieces Achse vorn	Stück Pieces Achse hinten	Denomination
2829	6035 080 03 25	111 320	Zsb. Planetenträger (nur Teile 2829 zus. mit 2833, 2827 lieferbar)	Zentrierung Ø116 am Teil 2829 und 2833	2	2	Final drive support (only parts 2829, together with 2833, 2827)
2830	6035 082 02 32	111 364	Lagerbolzen	Ø25,66 x 56	6	6	Bearing bolt
2831	DIN5402B3,5x21,8	010 711	G2-NRB Nadelrolle (im Ersatzteildienst nur Lagernadeln des Toleranzbereiches –3 bis –5 verwenden. Austausch nur satzweise 26 Stück pro Rad).		156		Needle roller (for replacement use only bearing needles of tolerance ranges –3 to –5. Replace only in complete sets of 26 pieces per gear).
2832	6035 082 02 33	111 368	Planetenrad	Z21; Ø52,1 x 22	6	6	Planetary gear
2833	–		Achswelle Nur zusammen mit Teil 2829 lieferbar.				Axle shaft (only supplied together w. part 2829)
2834	6035 081 02 25	111 362	Hohlrad	Z 58, Ø 186 x 18 mit Loctite 573 montiert	2	2	Hollow gear (assembled with sealing compound)
2836	6035 082 03 48	111 373	Lagerdeckel (Ø215)	Bis FG. Nr. A40 410 00900 A50 411 01240 im Ersatzfall 2836a und 3840a.	2	2	Bearing cover (up to chassis No. A40 410 00900 A50 411 01240. Replace by 2836a and 3840a.
2836a	6035 082 05 48	113 887	Lagerdeckel (mit Labyrinthabdichtung)	Ab FG. Nr. A40 410 00901 A50 411 01240	2	2	Bearing cover (from chassis No. A40 410 00901 A50 411 01240)
2838	023 692		Wellendichtring (DIN3760AS 60 x 75 x 8)	Ersetzt Nr. DIN3760-60x75x8 ab Nov. 1984	2	2	Oil seal (replacing No. DIN 3760-60x75x8 from November 84)
2839	000 990 14 38	016 059	Schraubbolzen	M14 x 1,5 x 42	10	10	Screw bolt
2840	6035 083 02 11	111 396	Radflansch	Bis FG. Nr. A40 410 00900 A50 411 01240 im Ersatzfall 2840a und 2836a.	2	2	Wheel flange (up to chassis No. A40 410 00900 A50 411 01240. Replace by 2840a and 2836a).
2840a	6035 083 04 11	113 901	Radflansch (mit Labyrinth)	Ab FG. Nr. A40 410 00901 A50 411 01241	2	2	Wheel flange (from chassis No. A40 410 00901 A50 411 01241
2841	000 997 30 29	012 691	Ringdichtung	Ø40 x Ø51 x 5,5	2	2	Ring seal
2842 *	000 990 09 60	015 772	Nutmutter (M45 x 1,5)	A50 bis FG. Nr. 411 00138.	2	2	Ring nut (A50 up to No. 411 00138)
2842a	000 990 10 60	015 773	Nutmutter (mit Verzahnung)	A50 ab FG. Nr. ca. 411 00139. A40 ab Serienbeginn.	2	2	Ring nut (toothed) A50 from 411 00139. A40 from beginning of series production.
2847	000 997 46 29	022 457	Ringdichtung (30x35,3)		2	2	Ring seal
2848	000 994 01 63	014 378	Sicherungsdeckel		2	2	Safety cover
2849	DIN7980-8	010 448	Federring		4	4	Spring ring
2850	DIN912M8x20	011 205	Innensechskantschraube		4	4	Socket head screw

* Wir empfehlen im Ersatzfall die neuen Teile 2842a, 2848, 2849, 2850 einzubauen. Stirnseitig sind dabei im Teil 2833 Gewindebohrungen M8 anzubringen.

* In case of replacement we recommend the new parts nos. 2842a, 2848, 2849, 2850. 2 bores M8 must be drilled on the front of part 2833.

FRANK-MOTORGERÄTE

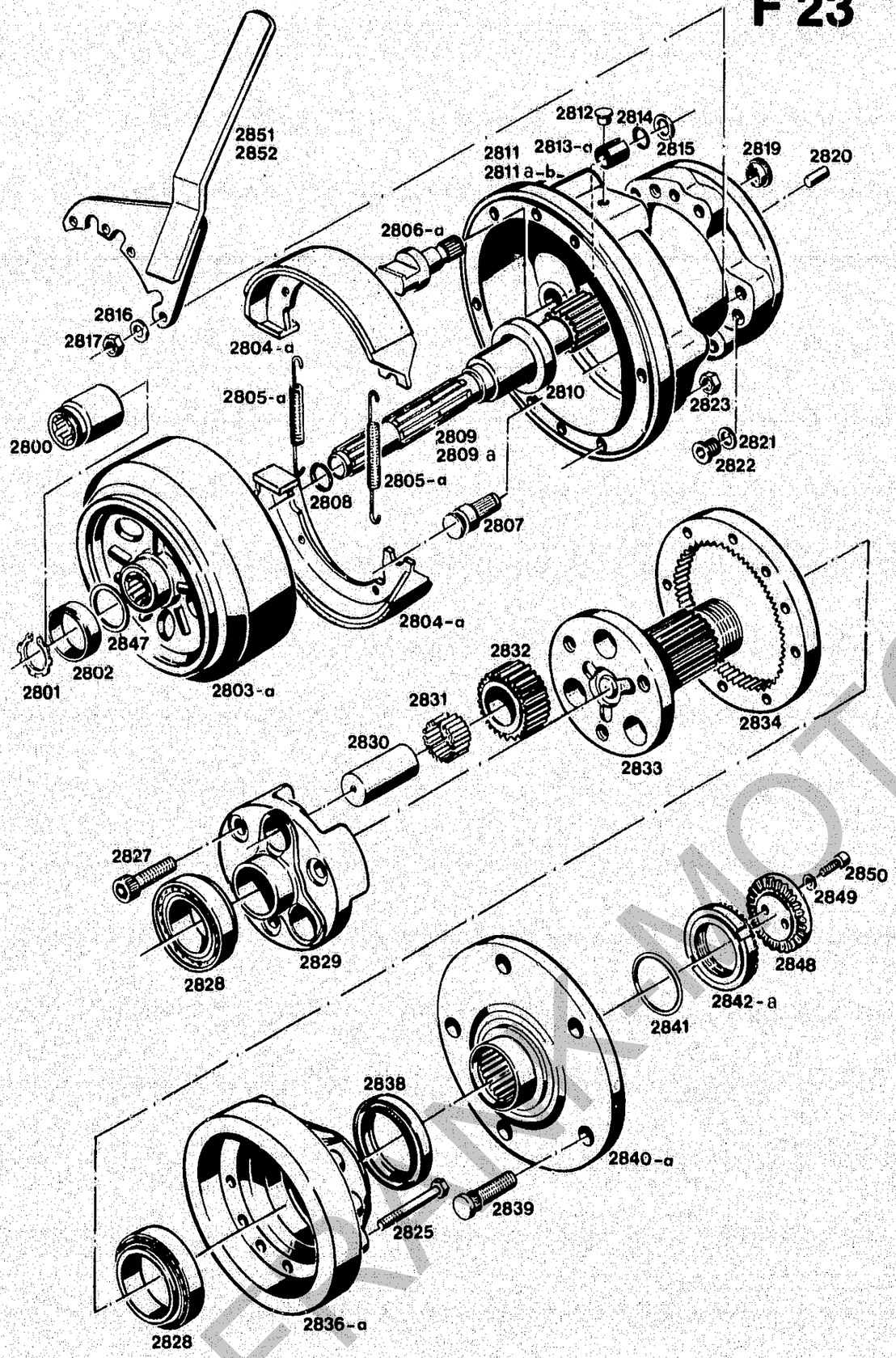

BILDTAFEL NR. 37
ACHSEN, BREMSE

TABLE NO. 37
AXLES, BRAKES

Bild-Nr. Ill. No.	Bestell-Nr. Part No.		Benennung	Abm./Bemerk. Dimen./Remarks	Stück Pieces Achse vorn	Stück Pieces Achse hinten	Denomination
2851	6090 160 01 51	110 613	Zsb. Abstreifer hinten rechts	Nur eingebaut bei A 50 S.	–	1	Scraper seal, RH, rear
2852	6090 160 02 51	110 614	Zsb. Abstreifer hinten links (schräg nach oben montiert), und vorne beidseitig (in waagerechter Einbauposition) montiert.		–	3	Scraper seal, LH, rear (fitted diagonally upw. and in front on both sides in horizontal position.) (Only fitted in A 50 S)

FAKSIMILE NICHT MOTORGERÄT

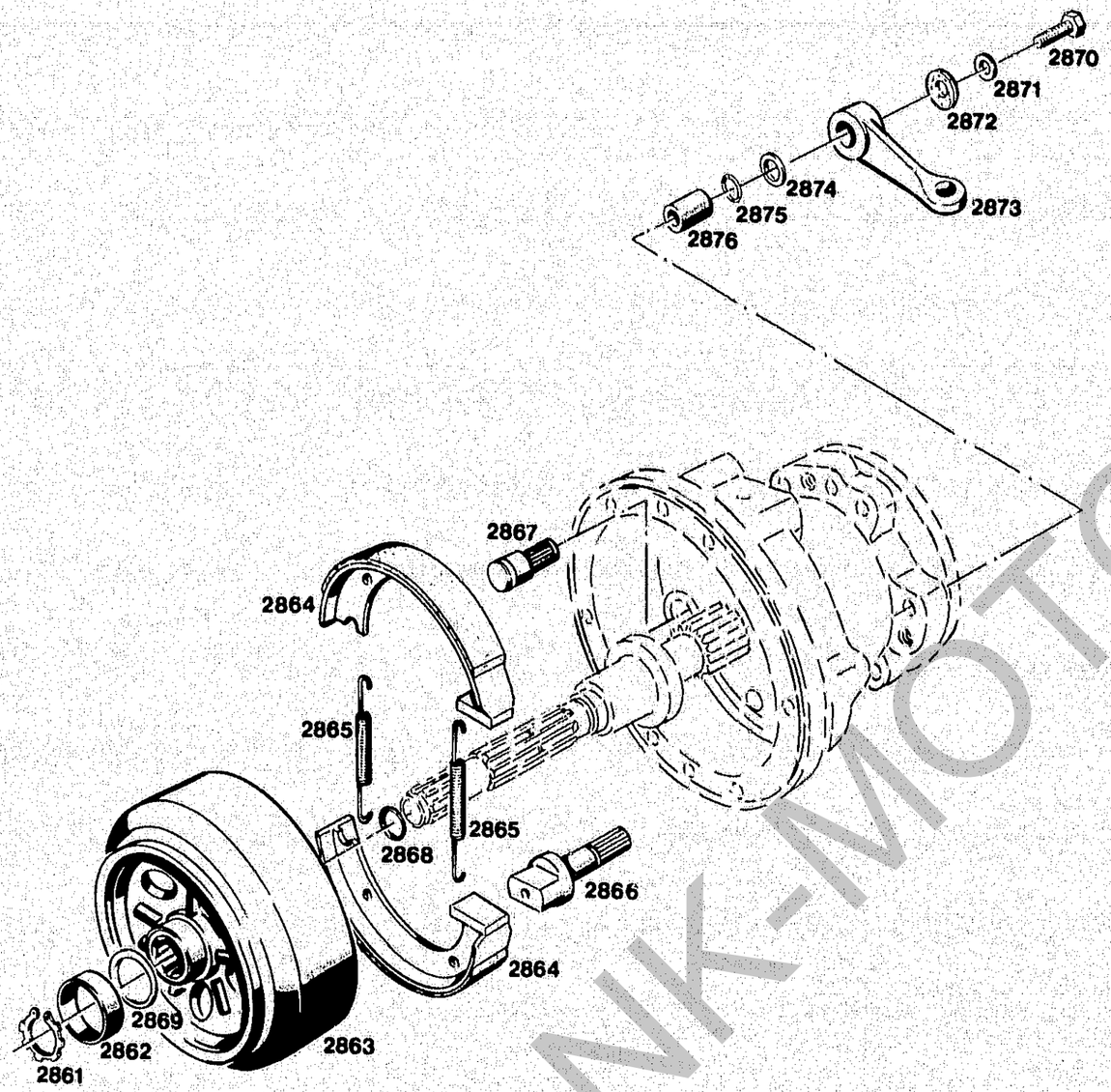

BILDTAFEL NR. 37a
TYPE 4134-15
BAUSATZ FÜR FESTSTELLBREMSE VORN

TABLE NO. 37a
TYPE 4134-15
FRONT PARKING BRAKE KIT

Bild-Nr. Ill. No.	Bestell-Nr. Part No.		Benennung	Abm./Bemerk. Dimen./Remarks	Stück Pieces A40	Stück Pieces A50	Denomination
		* 4134-15	BAUSATZ FÜR FESTSTELLBREMSE VORN (best. aus Teilen 2861 - 2876 und Teile der Bildtafel 45b)	A40 ab FG. Nr. 410 02011 A50 ab FG. Nr. 411 02341 Sonderzubehör	1	1	FRONT PARKING BRAKE KIT (cons. of parts 2861 - 2876 and parts of table 45b. From chassis No. A40 410 02011 A50 411 02341)
2861	000 994 04 72	014 413	Sicherungsring	A20 x 1,2 L	2	2	Circlip
2862	000 994 02 25	014 293	Simmering-Laufring	Ø35 x Ø40 x 14 mit Loctite 270 montiert	2	2	Oil seal race (assembled with sealing compound 270)
2863	6035 120 02 20	111 400	Zsb. Bremstrommel (mit Teilen 2802, 2847)		2	2	Brake drum ass. (with parts 2802, 2847)
2864	122 971		Zsb. Bremsbacke (mit geklebten Bremsbelägen asbestfrei)	150 x 35 N. Ersetzt A30 120 80 42	4	4	Brake shoe ass. (pasted)
2865	000 992 01 12	013 682	Zugfeder	Ø8 x 69 x Ø2	4	4	Draw spring
2866	6035 121 01 06	111 418	Bremsschlüssel	Ø30 x 69	2	2	Brake spanner
2867	AM2 121 82 05	117 211	Bremsbolzen	Ø20 x 45	2	2	Brake bolt
2868	000 997 03 09	014 681	Ringdichtung	Ø25 x Ø31 x Ø3	2	2	Ring seal
2869	000 997 46 29	022 457	Ringdichtung	Ø30 x 35,3	2	2	Ring seal
2870	DIN933M6x12	011 157	8.8 Sechskantschraube		2	2	Hexagon screw
2871	DIN137B6	011 742	Federscheibe		2	2	Lock washer
2872	000 991 11 41	014 873	Scheibe	Ø6 x Ø29 x 1,5	2	2	Shim
2873	121 537		Bremshebel vorn		2	2	Brake lever, front
2874	000 991 17 39	015 627	Beilegescheibe	Ø20,5 x Ø28 x 0,5	n. B.		Shim
2875	000 997 45 29	012 703	Ringdichtung	Ø17 x 3	2	2	Ring seal
2876	000 994 66 23	014 254	Lagerbüchse	Ø20 x Ø23 x 15	2	2	Bushing

*Betätigungsteile siehe Tafel 45b

* . Control parts see table 45b

FRANK-MOTOR

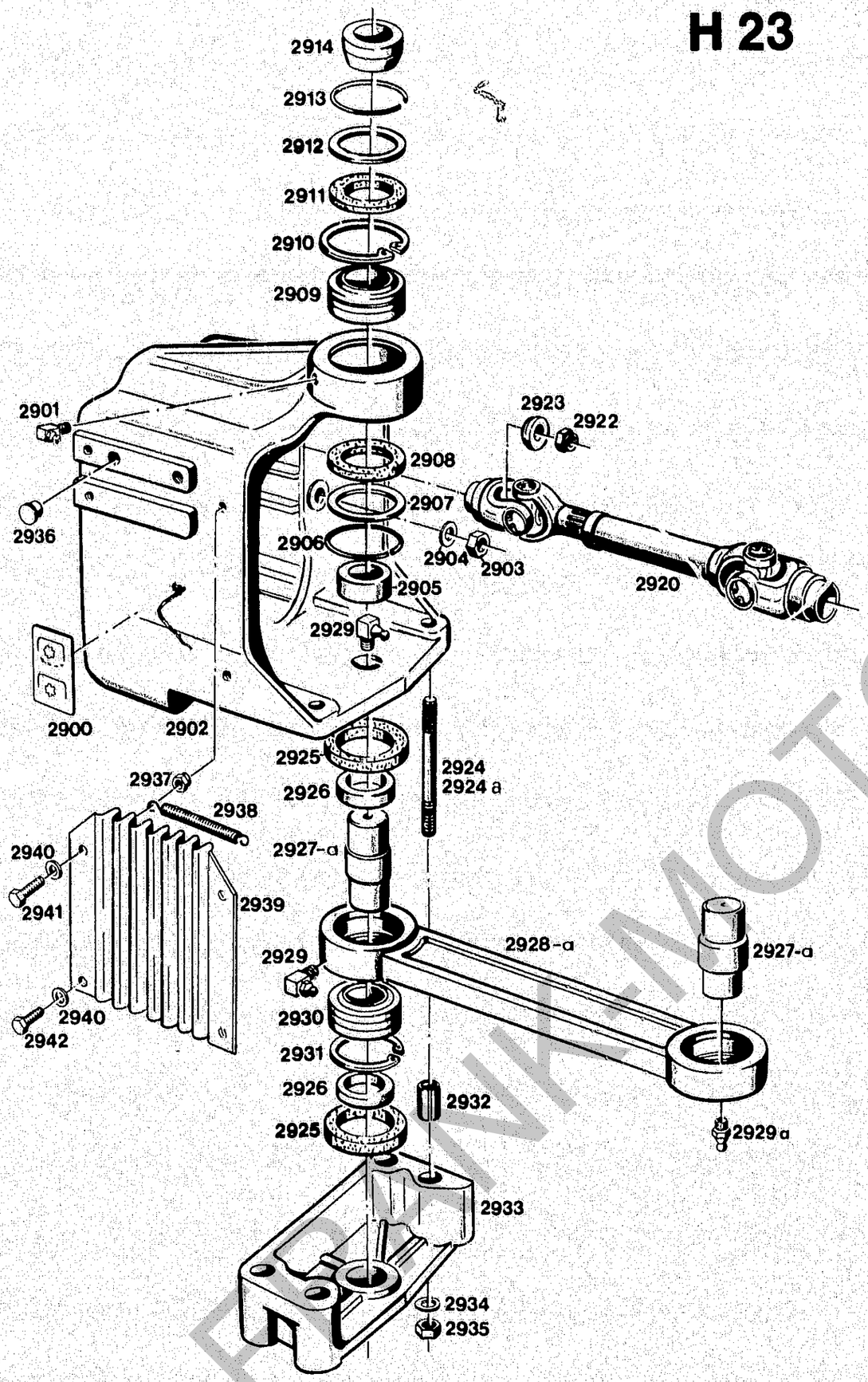

Bildtafel-table-No. 38

BILDTAFEL NR. 38
ANSCHLUSSGEHÄUSE, GELENKWELLEN

TABLE NO. 38
INTERMEDIATE HOUSING CARDAN SHAFTS

Bild-Nr. Ill. No.	Bestell-Nr. Part No.		Benennung	Abm./Bemerk. Dimen./Remarks	Stück Pieces A40	Stück Pieces A50	Denomination
2900	000 001 01 01	019 841	Schaltschild	44 x 80	1	1	Selector plate
2901	DIN71412CM8x1	010 490	Schmiernippel	Ersetzt AM8 x 1	1	1	Lubrication nipple
2902	6010 061 02 09	110 116	Anschlußgehäuse		1	1	Intermediate housing
2903	DIN934M16	011 597	Sechskantmutter		6	6	Hexagon nut
2904	DIN137B16	010 067	Federscheibe		6	6	Lock washer
2905	000 994 49 23	014 244	Distanzrohr (Ø30,1 x Ø40 x 17,5)	Einsatzgehärtet ab FG. Nr. A40 410 00876 A50 411 01176	1	1	Spacer tube (from chassis No. A40 410 00876 A50 411 01176
2906	000 994 01 69	014 388	Sprengring	Ø54,5 x 59 x 2,25	1	1	Snap ring
2907	000 991 62 47	016 507	Scheibe	Ø45 x 54,8 x 1	1	1	Shim
2908	000 997 38 07	022 497	Dichtring (Ø40 x 55 x 5,5)	Ersetzt Nr. 000 997 23 07	1	1	Sealing ring (replacing No. 000 997 23 07)
2909	000 997 35 56	012 777	Gellenklager	Ø35 x 62 x 35	1	1	Pivot bearing
2910	DIN472-62x2	010 164	Sicherungsring		1	1	Circlip
2911	000 997 37 07	022 496	Dichtring (Ø39 x Ø62 x 4,5)	Ersetzt Nr. 000 997 22 07	1	1	Sealing ring (replacing 000 997 22 07)
2912	000 991 61 47	016 506	Scheibe	Ø52 x 61,8 x 1	1	1	Shim
2913	000 994 02 69	014 389	Sprengring	Ø61,5 x 66 x Ø2,25	1	1	Snap ring
2914	000 994 38 23	014 233	Distanzrohr (Ø35 x Ø45 x 17,5)	Einsatz gehärtet ab FG. Nr. A40 410 00876 A50 411 01176	1	1	Spacer tube (from chassis No. A40 410 00876 A50 411 01176)
2920 *	6010 510 01 85	110 143	ZSB. KREUZGELENK-WELLE	C 108-36, 408 lg.	3	3	UNIVERS. CARDAN SHAFT
*	6010 517 03 90	116 213	Gelenkkreuz kpl. (E 75-94, für Gelenkwelle 2920)	mit Schmiernippel	6	6	Cross and bearings compl. for cardan shaft 2920
*	DIN71412M8H67	013 883	Schmiernippel	für Gelenkkreuz	6	6	Lubrication nipple f. cross a. bearings
2922	DIN985M12	011 687	Sechskantmutter S.		6	6	Hexagon nut
2923	000 991 75 39	015 653	Scheibe	Ø12,5 x 32 x 6	6	6	Shim
2924	DIN939M12x90	011 642	10.9 Stiftschraube		8	8	Stud
2924a	000 990 67 39	016 123	Stiftschraube (nur beim Anbau von Radlastausgleich erforderlich)	M12 x 120	2	2	Stud (only required in case of attached wheel stabilizer)
2925	000 997 21 07	010 993	Dichtungsring	Ø40 x 60 x 13	4	4	Sealing ring
2926	000 994 36 23	014 231	Distanzrohr	Ø40 x Ø32 x 10	4	4	Spacer tube
2927	6010 065 01 22	110 127	Pendelbolzen (Ø35 x 76)	Bis Mitte 1986 austauschbar mit Teilen 2929 oder 2929a.	2	2	Pendulum bolt (up to mid 1986 - interchangeable for parts 2929 or 2929a)
2927a	121 912		Pendelbolzen (Ø 35 x 76 mit Stirnseitiger Schmierbohrung)	Ab Mitte 1986	2	2	Pendulum bolt (w. lubrication bore on front side)
2928	6010 065 02 19	115 079	Pendel (460 lg.) (Schmiedeteil)	Ersetzt Gußpendel 6010 065 01 19. Im Ersatzfall 2928a zus. mit 2927a, 2929 und 2929a.	1	1	Pendulum (460 long) (forged part) (replacing cast pendulum 6010 065 01 19) Replace by 2928a together with 2927a, 2929 and 2929a)
2928a	121 913		Pendel (460 lg.) (ohne Schmierlochbohrung)	Ab Mitte 1986	1	1	Pendulum (460 long) (without lubrication hole) from mid 1986

*Mit Schmiernippel am Gelenkkreuz
A40 ab FG. Nr. 410 00301,
A50 ab FG. Nr. 411 00570.

* With grease nipple on yoke
A40 from chassis No. 410 00301
A50 from chassis No. 411 00570.

FERGUSON-MOTOR

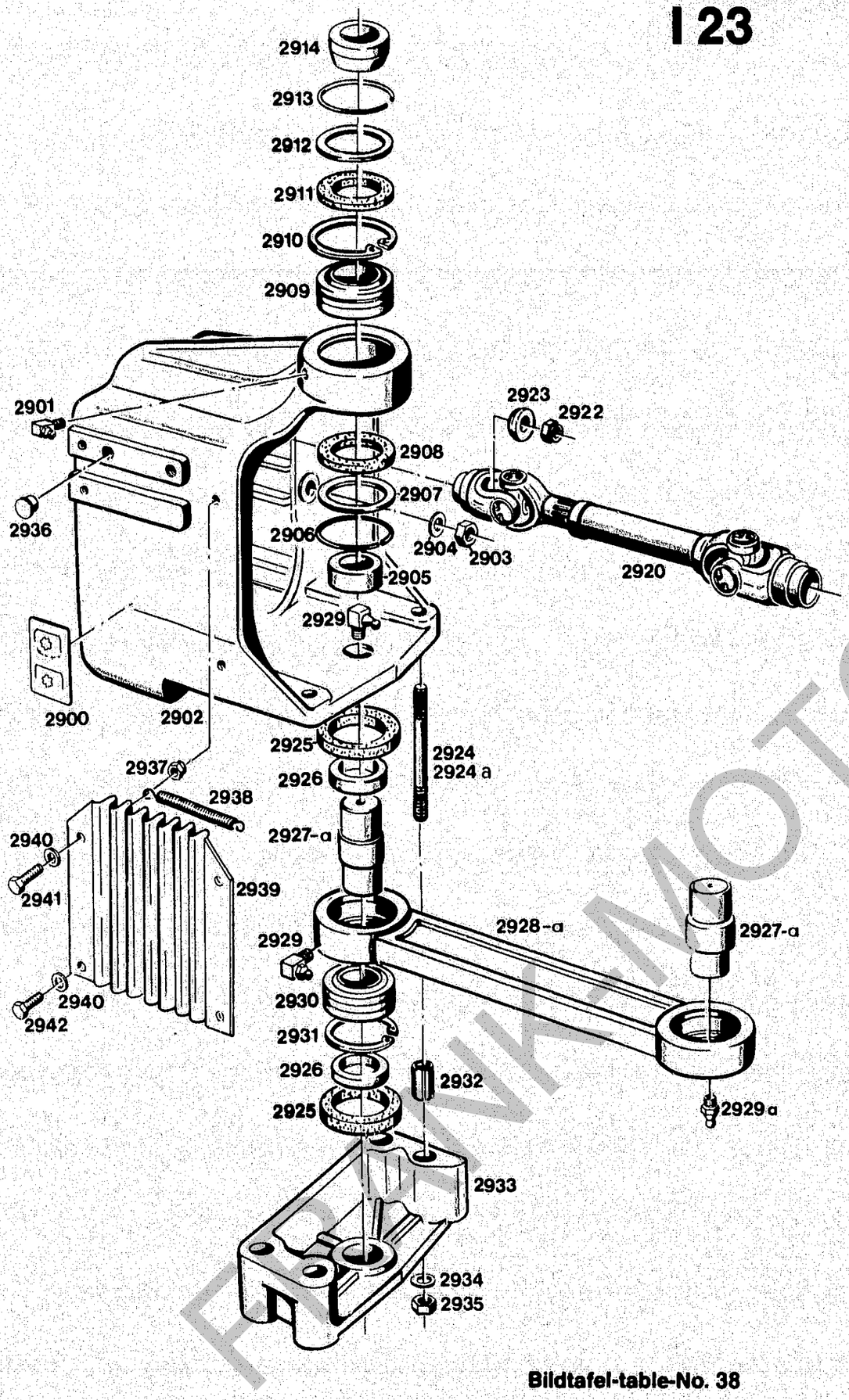

Bildtafel-table-No. 38

BILDTAFEL NR. 38
ANSCHLUSSGEHÄUSE, GELENKWELLEN

TABLE NO. 38
INTERMEDIATE HOUSING
CARDAN SHAFTS

Bild-Nr. Ill. No.	Bestell-Nr. Part No.		Benennung	Abm./Bemerk. Dimen./Remarks	stück Pieces A40	stück Pieces A50	Denomination
2929	DIN71412CM8x1	010 490	Schmiernippel	Bis Mitte 1986 2 Stück	1	1	Lubrication nipple (up to mid 1986 - 2 pcs.)
2929a	DIN71412AM8x1	010 491	Schmiernippel	Ab Mitte 1986	1	1	Lubrication nipple (up to mid 1986)
2930	000 997 01 56	012 774	Gelenklager	35 x 55 x 25	2	2	Pivot bearing
2931	DIN472-55x2	010 163	Sicherungsring		2	2	Circlip
2932	DIN7346-16x20	010 382	Spannhülse		8	8	Tension sleeve
2933	6010 065 01 25	110 128	Pendellager		2	2	Pivot bearing
2934	DIN137B12	010 065	Federscheibe		8	8	Lock washer
2935	DIN934M12	011 590	Sechskantmutter		8	8	Hexagon nut
2936	000 993 12 55	015 325	Blindstopfen		4	4	Blanking plug
2937	DIN985M8	011 935	Sechskantmutter (selbstsichernd)	Ab Mitte 1987 beim nachträglichen Einbau müssen Befestigungsbohrungen gebohrt werden.	4	4	Hexagon nut (self-lock) — For subsequent assembly fixing bores must be drilled. (From mid 1987)
2938	000 992 39 12	015 567	Zugfeder		2	2	Draw spring
2939	122 742		Faltenbalg		2	2	Bellows
2940	DIN125-8,4	010 044	Scheibe		8	8	Shim
2941	DIN933M8x30	011 518	8.8 Sechskantschraube		4	4	Hexagon screw
2942	DIN933M8x16	011 509	8.8 Sechskantschraube		4	4	Hexagon screw

KLAPPBÜGEL TYPE 4134-3
SIEHE BILDTAFEL NR. 61.

COLLAPSIBLE SAFETY FRAME TYPE 4134-3
SEE TABLE NO. 61.

FRANK-MOTOR

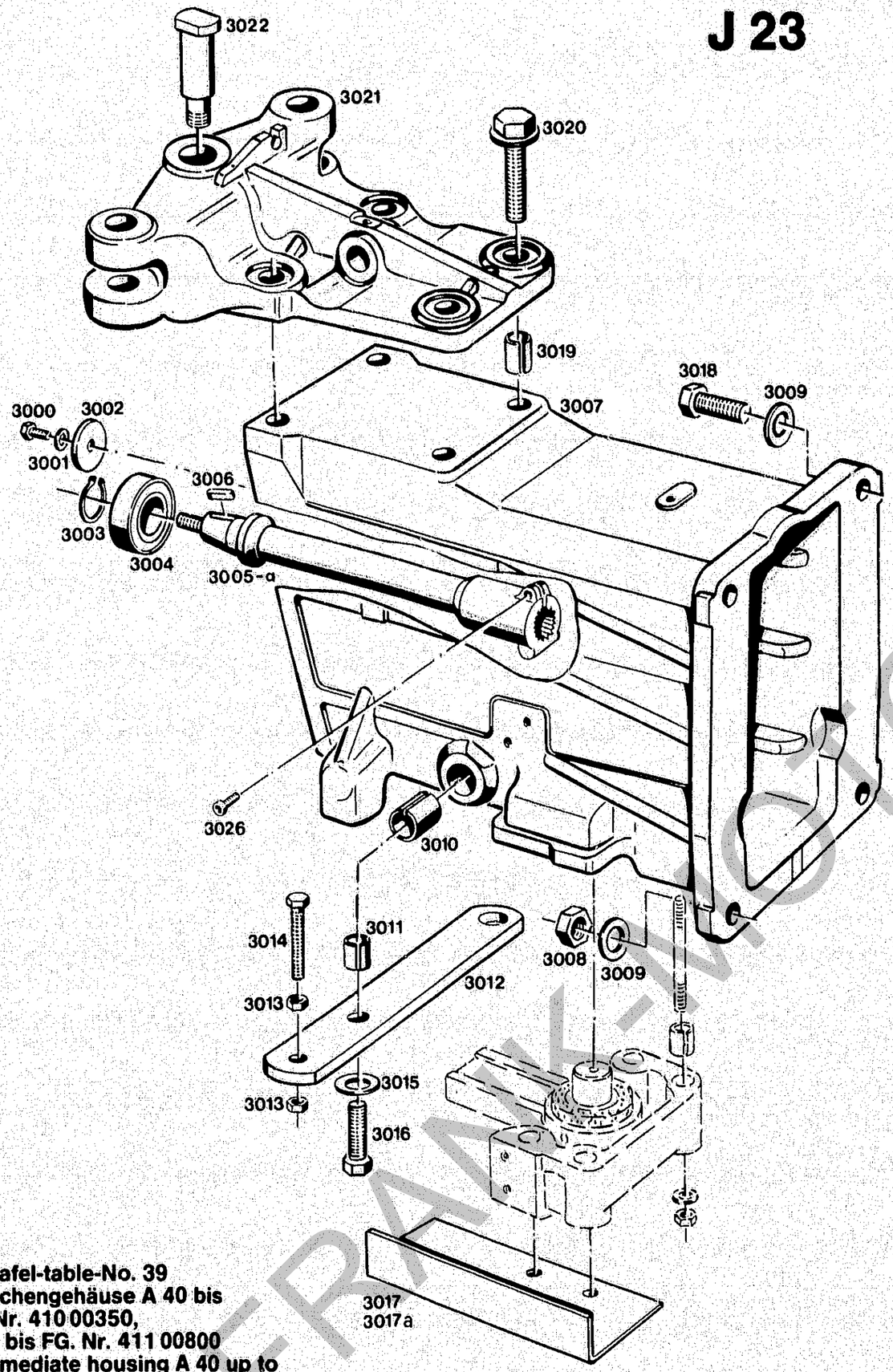

Bildtafel-table-No. 39
Zwischengehäuse A 40 bis FG. Nr. 410 00350,
A 50 bis FG. Nr. 411 00800
Intermediate housing A 40 up to chassis No. 410 00350,
A50 up to No. 411 00800

BILDTAFEL NR. 39
ZWISCHENGEHÄUSE
A40 bis FG. Nr. 410 00350
A50 bis FG. Nr. 411 00800

TABLE NO. 39
INTERMEDIATE HOUSING
A40 up to chassis No. 410 00350
A50 up to chassis No. 411 00800

Bild-Nr. / Ill. No.	Bestell-Nr. / Part No.		Benennung	Abm./Bemerk. / Dimen./Remarks	Stück A40	Stück A50	Denomination
3000	DIN933M10x25	011 527	8.8 Sechskantschraube		2	2	Hexagon screw
3001	DIN137B10x18	010 064	Federscheibe		2	2	Lock washer
3002	000 991 60 47	016 505	Scheibe	Ø10,5 x Ø35 x 4	2	2	Shim
3003	DIN471-30x1,5	010 144	Sicherungsring		3	3	Circlip
3004	DIN625-6206-2RS	010 268	Ring-Rillenlager (30 x 62 x 16)	C 3 Lager ab Mitte 87 (größeres Lagerspiel)	3	3	Deep-groove ball bearing
3005	6010 070 02 21	110 138	Zsb. Zwischenwelle (Ø36 x 283)	Ca. bis FG. Nr. A40 410 01870 A50 411 02295 austauschbar mit 3026.	3	3	Interm. shaft ass. (up to approx. No. A40 410 01870 A50 411 02295 replace tog. with 3026)
3005a	118 259		Zsb. Zwischenwelle (mit Klemmuffe)	Ca. ab FG. Nr. A40 410 01871 A50 411 02296	3	3	Intermediate shaft ass. (w. clamping sleeve) (from appr. No. A40 410 01871 A50 411 02296)
3006	DIN6885-8x5x25	010 337	Paßfeder Form A		3	3	Key
3007 *	6010 061 02 08	110 106	Zwischengehäuse (444 lang)		1	1	Intermediate housing (444 long)
3008	DIN934M16	011 597	Sechskantmutter		2	2	Hexagon nut
3009	DIN137B16	010 067	Federscheibe		4	4	Lock washer
3010	A 121 25 19	108 581	Lagerbüchse	Ø25,5 x Ø30 x 35	2	2	Bearing bush
3011	DIN7346-21x24	010 384	Spannhülse		2	2	Tension sleeve
3012	6010 061 01 28	110 118	Halteschiene (50 x 12 x 277)	Entfällt beim Anbau eines Radlastausgleichs	1	1	Retaining rail (omitted when mounting wheel stabilizers)
3013	DIN934M12	011 590	Sechskantmutter		2	2	Hexagon nut
3014	DIN933M12x60	011 546	8.8 Sechskantschraube		1	1	Hexagon screw
3015	DIN137B16	010 067	Federscheibe		2	2	Lock washer
3016	DIN933M16x45	011 563	8.8 Sechskantschraube		2	2	Hexagon screw
3017	6010 166 03 06	110 142	Schutzblech (für Geberzylinder)	162 x 300 x 2	1	1	Cover plate
3017a	4134 166 01 06	108 175	Schutzblech (nur bei angebautem Radlastausgleich Type 4134-11)	215 x 192 x 2	1	1	Protection plate (only with assembled wheel stabilizer Type 4134-11)
3018	DIN933M16x40	011 561	10.9 Sechskantschraube		2	2	Hexagon screw
3019 *	DIN7346-21x24	010 384	Spannhülse		4	4	Tension sleeve
3020	000 990 03 47	016 189	Sicherungsschraube	M16 x 60 (26 mkp)	4	4	Lock screw
3021 *	6010 065 02 26	110 132	Gabellager	Mit Loctite 638 mont.	1	1	Bearing
	000 982 05 22	017 163	Loctite Nr. 638 (für die Flanschfläche des Gabellagers 3021	50 ccm	1	1	Sealing compound No. 638 (for flange surf. of fork bearing 3021)
3022	6010 065 01 20	110 125	Gelenkbolzen (Gewinde mit Loctite 270 montiert)	Austauschbar gegen 3022a zus. mit Teilen 3023-3024 (s. Tafel 40)	1	1	Pivot bolt (thread to be mounted w. Loctite 270 sealing comp.) Interchangeable with 3022a, together with parts 3023-3024 / see table 40
3026	DIN912M8x30	011 052	8.8 Innensechskantschr.	Ab Nov. 85	3	3	Socket-head screw

* A40 bis FG. Nr. 410 00350, A50 bis FG. Nr. 411 00800. Diese Teile (mit Ausnahme des Gelenkbolzens) sind nicht austauschbar gegen die neuen Teile der Tafel 40.
Ein Umbau ist in Sonderfällen möglich. Dazu sind die Teile mit Bildnr. 1128a, 1252, 1708a, 1912, 1919, 1950-1952, 1955, 1956, 1963, 3007a, 3022a-3025, Lasche 6045 131 01 27 (an Tragrahmen 1020 anschweißen). Beim 4-Pfostenbügel Teil 1273, beim Klappbügel Teil 1253, 1254 mitliefern!

* A40 up to chassis No. 410 00350, A50 up to No. 411 00800. These parts, except pivot bolt, are not interchangeable with the new parts of table 40. Modification is possible in special cases.
Thereby the following parts are required: Ill. No. 1128a, 1252, 1708a, 1912, 1919, 1950-1952, 1955, 1956, 1963, 3007a, 3022a-3025, shackle 6045 131 01 27 (must be welded on carrier frame 1020). In case of 4-post safety frame part 1273, for collapsible frame parts 1253, 1254 required.

FRANK-MOTORGERÄTE

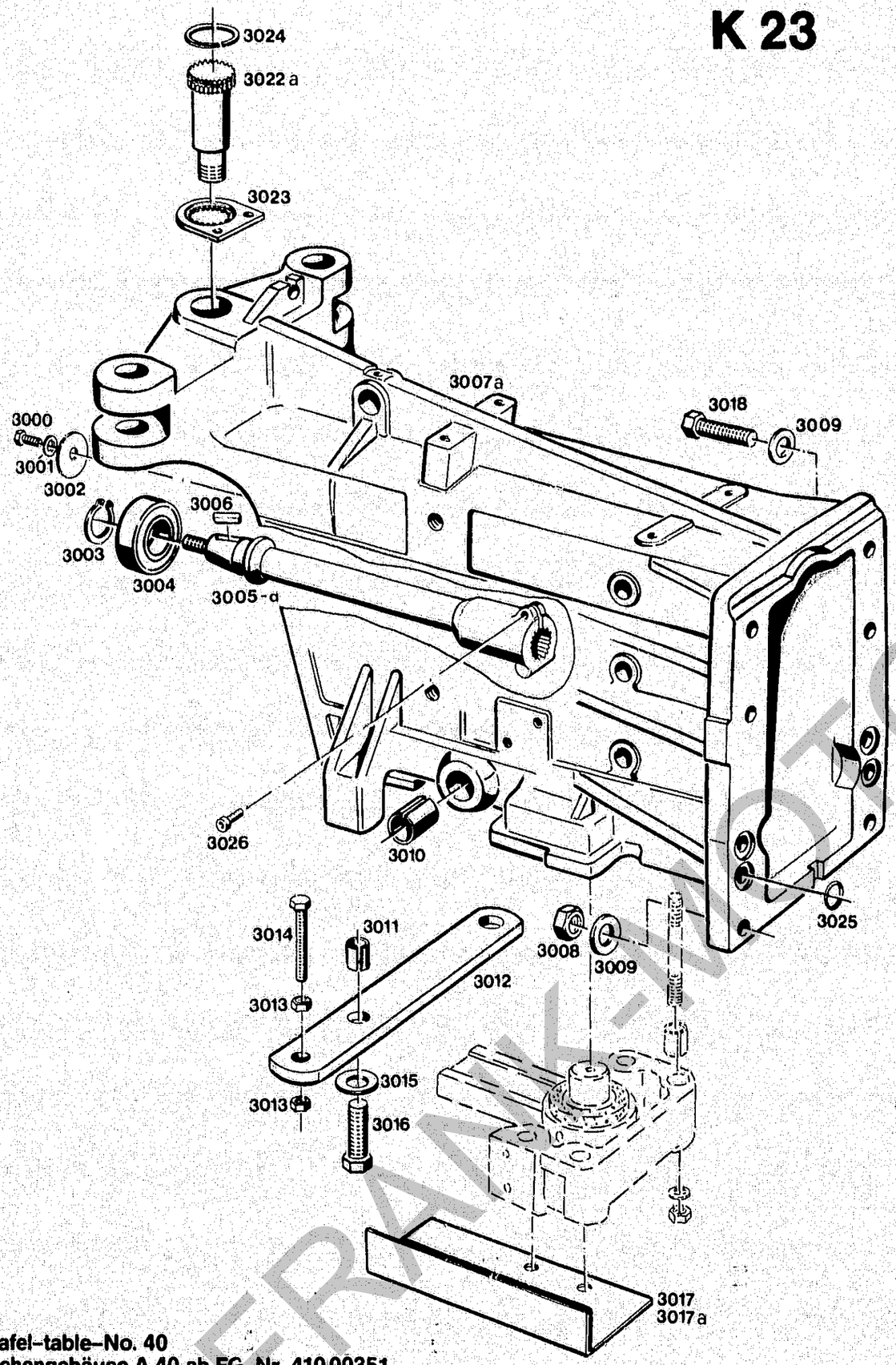

Bildtafel-table-No. 40
Zwischengehäuse A 40 ab FG. Nr. 410 00351,
A 50 ab FG. Nr. 411 00801
Intermediate housing A 40 from machine serial No. 410 00351, A 50 411 00801

BILDTAFEL NR. 40
ZWISCHENGEHÄUSE
A40 ab FG. Nr. 410 00351
A50 ab FG. Nr. 411 00801

TABLE NO. 40
INTERMEDIATE HOUSING
A40 from chassis No. 410 00351
A50 from chassis No. 411 00801

Bild-Nr. / Ill. No.	Bestell-Nr. / Part No.		Benennung	Abm./Bemerk. / Dimen./Remarks	Stück / Pieces	Denomination
					A40/A50	
3000	DIN933M10x25	011 527	8.8 Sechskantschraube		2 2	Hexagon screw
3001	DIN137B10x18	010 064	Federscheibe		2 2	Lock washer
3002	000 991 60 47	016 505	Scheibe	Ø10,5 x Ø35 x 4	2 2	Shim
3003	DIN471-30x1,5	010 144	Sicherungsring		3 3	Circlip
3004	DIN625-6206-2RS	010 268	Ring-Rillenlager	30 x 62 x 16	3 3	Deep-groove ball bearing
3005	6010 070 02 21	110 138	Zsb. Zwischenwelle (Ø36 x Ø45 x 283) Profilnabe gehärtet A40 ab FG. Nr. ca. 410 00850 A50 ab FG. Nr. ca. 411 00901 (Nut am Außendurchmesser)	Bis Okt. 85 Im Ersatzfall 3005a mit 3026	3 3	Intermediate shaft ass. (up to October 85 replace by 3005a with 3026)
3005a	118 259		Zsb. Zwischenwelle (mit Klemmuffe)	Ab Nov. 85	3 3	Intermediate shaft ass. (w. clamping sleeve) from Nov. 85
3006	DIN6885-8x5x25	010 337	Paßfeder Form A		3 3	Key
3007a	6010 061 05 08	110 112	Zwischengehäuse (565 lang)	A40 ab FG. Nr. 410 00351 A50 ab FG. Nr. 411 00801	1 1	Intermediate housing (565 long) A40 from No. 410 00351, A50 from No. 411 00801.
3008	DIN934M16	011 597	Sechskantmutter		2 2	Hexagon nut
3009	DIN137B16	010 067	Federscheibe		6 6	Lock washer
3010	A 121 25 19	108 581	Lagerbüchse	Ø25,5 x Ø30 x 35	2 2	Bearing bush
3011	DIN7346-21x24	010 384	Spannhülse		2 2	Tension sleeve
3012	6010 061 01 28	110 118	Halteschiene (50 x 12 x 277)	Entfällt beim Anbau eines Radlastausgleichs	1 1	Retaining rail (omitted when assembling wheel stabilizers)
3013	DIN934M12	011 590	Sechskantmutter		2 2	Hexagon nut
3014	DIN933M12x60	011 546	8.8 Sechskantschraube		1 1	Hexagon nut
3015	DIN137B16	011 067	Federscheibe		2 2	Lock washer
3016	DIN933M16x45	011 563	8.8 Sechskantschraube		2 2	Hexagon screw
3017	6010 166 03 06	110 142	Schutzblech (für Geberzylinder)	162 x 300 x 2	1 1	Cover plate
3017a	4134 166 01 06	108 175	Schutzblech (nur bei angebautem Radlastausgleich Type 4134-11)	215 x 192 x 2	1 1	Protection plate (only required with attached wheel stabilizer type 4134-11)
3018	DIN933M16x40	011 561	10.9 Sechskantschraube		4 4	Hexagon screw
3022	6010 065 02 20	110 126	Gelenkbolzen (Ø44 x 118)		1 1	Pivot bolt
3023	6010 065 02 33	110 136	Sicherungsplatte (60 x 8 x 67)	A40 ab FG. Nr. 410 00351	1 1	Safety plate
3024	000 994 05 55	014 329	Sprengring (43) (40,8 x 45,4 x 1,5)	A50 ab FG. Nr. 411 00801	1 1	Spring ring
3025	000 997 49 29	022 459	Ringdichtung (Ø22 x Ø27 x Ø2,5)		4 4	Ring seal (Ø22 x Ø27 x Ø2,5)
3026	DIN912M8x30	011 052	8.8 Innensechskantschraube	Ab Nov. 85	3 3	Socket-head screw (from November 85)

A40 from 410 00351 A50 from 411 00801

RADLASTAUSGLEICH TYPE 4134-11 SIEHE BILDTAFEL NR. 75

WHEEL STABILIZER TYPE 4134-11 SEE TABLE NO. 75

FRANK-MOTOR

Bedienungselemente Pedale

Spaltenverzeichnis

		Zeile/ Spalte
Tafel 42	Kupplungsbetätigung	B 25-D 26
Tafel 43	Bremsgestänge, Fußgas	E 25-G 26
Tafel 44	Feststellbremse bis FG. Nr.	H 25-H 26
Tafel 45	Feststellbremse von ... bis FG. Nr. ...	I 25-I 26
Tafel 45 a	Feststellbremse ab FG. Nr. ...	J 25-J 26
Tafel 45 b	Betätigungsteile für Vorderradbremse Type 4134-15	K 25-K 26

Operation and control levers, pedals

Column contents

		Line/ columns
Table No. 42	Clutch control	B 25-D 26
Table No. 43	Brake linkage, accelerator	E 25-G 25
Table No. 44	Parking brake up to chassis No.	H 25-H 26
Table No. 45	Parking brake from - to	I 25-I 26
Table No. 45 a	Parking brake from ...	J 25-J 26
Table No. 45 b	Control parts for front wheel brake kit type 4134-15	K 25-K 26

FRANK-MOTORGERÄTE

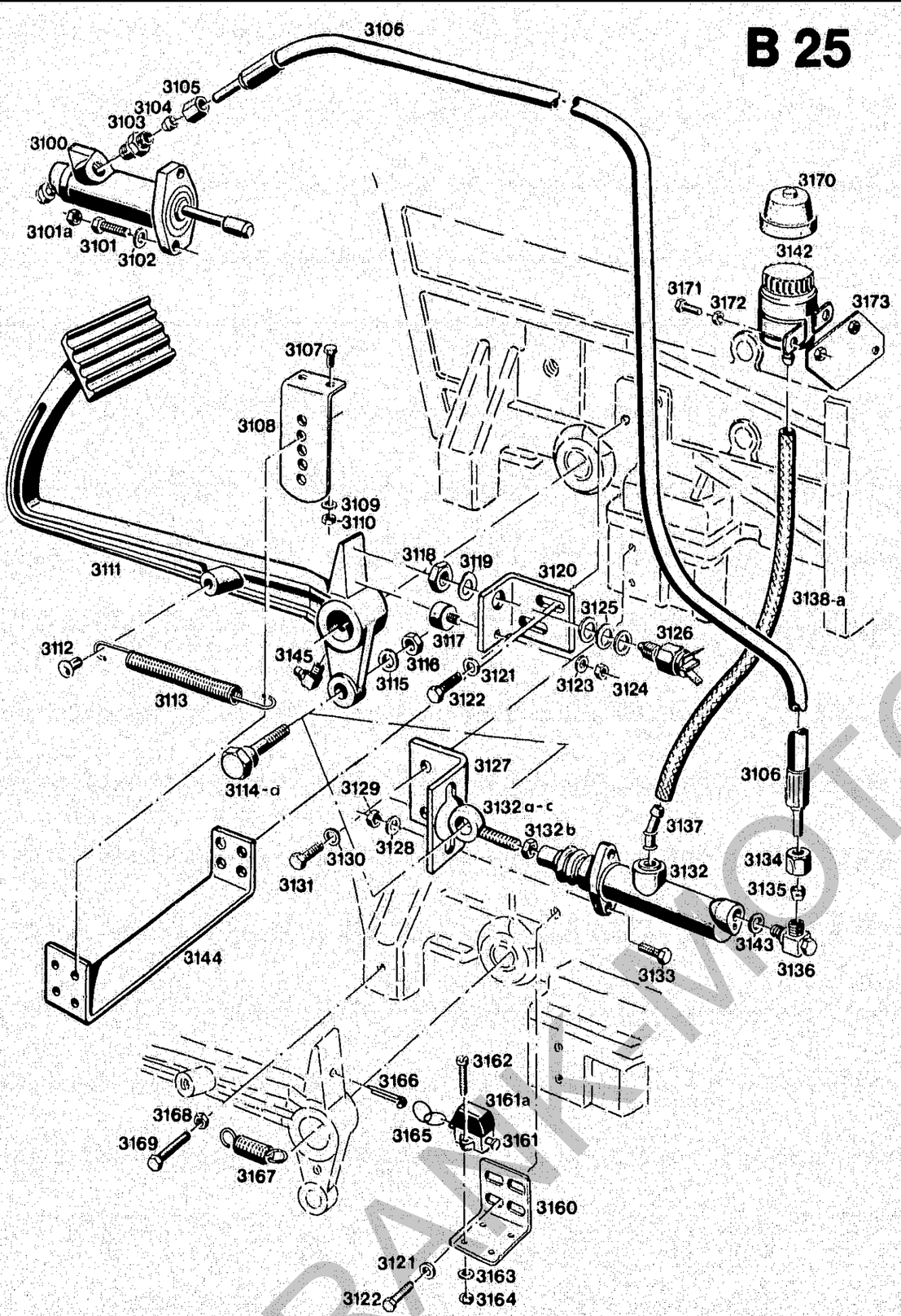

Bildtafel-table-No. 42

BILDTAFEL NR. 42
KUPPLUNGSBETÄTIGUNG

TABLE NO. 42
CLUTCH CONTROL

Bild-Nr. Ill. No.	Bestell-Nr. Part No.		Benennung	Abm./Bemerk. Dimen./Remarks	Stück Pieces A40	A50	Denomination
3100	6090 040 01 81	108 894	Zsb. Kupplungsnehmer-zylinder	Teves (Ate) Nr. 3,2520-1201,3	1	1	Slave cylinder ass.
	6090 190 02 83	110 622	Reparatursatz für Nehmerzylinder 3100	Teves Nr. 3,0450-2006,2	1	1	Repair kit for slave cylinder
3101	DIN933M8x20	011 511	10.9 Sechskantschraube	Bis FG. Nr.	2	2	Hexagon screw (up to No. . . . .)
3101a	DIN934M8	011 579	Sechskantmutter	Ab FG. Nr.	2	2	Hexagon nut (from No. . . . .)
3102	DIN137B8	010 063	Federscheibe		2	2	Lock washer
3103	000 990 06 89	015 840	Ger. Einschraubver-schraubung (best. aus 3103 - 3105)		1	1	Male connector, str. (cons. of parts 3103 - 3105)
3104	000 990 25 57	015 753	Profilring	Ø6	1	1	Profile ring
3105	000 990 28 56	015 729	Überwurfmutter	M10 x 1	1	1	Lock nut
3106	000 078 17 89	019 292	Druckschlauch 1650 lg.	Ersetzt Bestellnr. 6090 042 02 59, Qualität verbessert A50 ab FG. Nr. ca. 411 00186.	1	1	Pressure hose (replacing part No. 6090 042 02 59) A50 from approx. chassis No. 411 00186.
3107	DIN933M6x12	011 502	8,8 Sechskantschraube	A40 bis FG. Nr. 410 00350 A50 bis FG. Nr. 411 00800. Nicht austauschbar gegen Teil 3144.	2	2	Hexagon screw A40 up to 410 00350 A50 up to 411 00800. Not interchangeable w.part 3144.
3108	6090 126 01 27	110 542	Einstellblech		1	1	Adjusting plate
3109	DIN137B6	011 742	Federscheibe		2	2	Lock washer
3110	DIN934M6	011 577	Sechskantmutter		2	2	Hexagon nut
3111	6090 042 01 07	108 895	Kupplungspedal		1	1	Clutch pedal
	6090 042 02 07	108 897	Kupplungspedal für A50S		–	1	Clutch pedal for A50S
3112 *	DIN1476-8x20	010 582	Halbrundkerbnagel		1	1	Ovalhead rivet
3113 *	000 992 20 12	015 556	Zugfeder	Ø3 x Ø15 x 155	1	1	Draw spring
3114	000 990 44 30	016 014	Sechskantschraube (Bund Ø15,7)	Bis Februar 1985 Im Ersatzfall 3114a mit 3132c.	1	1	Hexagon screw (up to February 85 - replace by 3114a with 3132c)
3114a	023 995		Sechskantschraube (Bund Ø13,9)	Ab Februar 1985	1	1	Hexagon screw (collar dia. 13,9) From February 85.
3115	DIN137B10x18	010 064	Federscheibe		1	1	Lock washer
3116	DIN934M10	011 585	Sechskantmutter		1	1	Hexagon nut
3117	000 992 12 91	014 821	Puffer (Ø20 x 10)	A40 bis FG. Nr. 410 00350 A50 bis FG. Nr. 411 00800. Entfällt bei neuer Einstellung des Geber-zylinder Bildnr. 3132.	1	1	Buffer A40 up to No. 410 00350 A50 up to No. 411 00800 Omitted in case of new adjustment of master cylinder Ill. 3132.
3118 *	DIN439M12x1,5	010 098	Sechskantmutter		1	1	Hexagon nut
3119 *	DIN137B12	010 065	Federscheibe		1	1	Lock washer
3120 *	6090 042 01 28	108 899	Anschlag links	50 x 5 x 102	1	1	Limit stop LH
3121	DIN137B8	010 063	Federscheibe		2	2	Lock washer
3122	DIN933M8x25	011 514	8.8 Sechskantschraube	Bis FG. . . . M8 x 20	2	2	Hexagon screw up to
3123	DIN137B6	011 742	Federscheibe	Bis FG. Nr.	1	1	Lock washer No. . . .
3124	DIN934M6	011 577	Sechskantmutter	A40 410 00350	1	1	Hexagon nut M8 x 20
				A50 411 00800 Entfällt bei neuer Einstellung des Geberzylinder 3132.			Up to chassis No. A40 410 00350 A50 411 00800 Omitted in case of new adjustment of master cylinder 3132.

* Bis ca. FG. Nr. A40 410 00976 A50 411 01464 eingebaut. Nicht austauschbar gegen die neuen Teile 3160 bis 3169.

* Up to approx. chassis No. A40 410 00976, A50 411 01464. Not interchangeable for new parts 3160 to 3169.

FRANKMOTOR

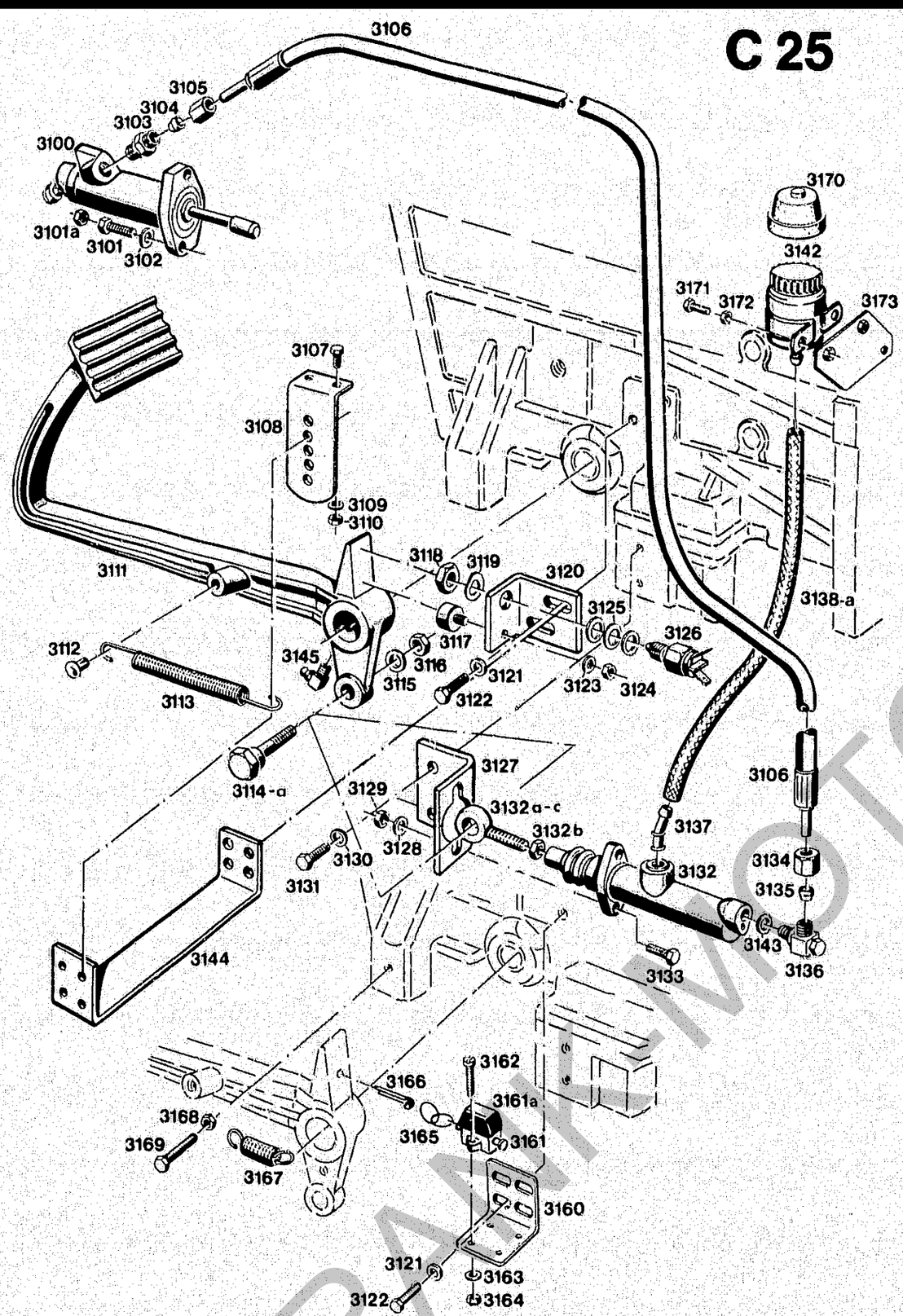

FRANK-MOTOR

Bildtafel-table-No. 42

BILDTAFEL NR. 42
KUPPLUNGSBETÄTIGUNG

TABLE NO. 42
CLUTCH CONTROL

Bild-Nr. / Ill. No.	Bestell-Nr. / Part No.			Abm./Bemerk. / Dimen./Remarks	Stück / Pieces A40	Stück / Pieces A50	Denomination
3125 *	000 991 50 41	014 908	Scheibe	Ø13xØ19x0,6	n. B.	n. B.	Shim
	* DIN433-13	010 087	Scheibe		n. B.	n. B.	Shim
3126 *	000 181 01 66	019 593	Sicherheitsschalter	K. 33 61 200	1	1	Safety switch
3127	6090 042 01 33	108 900	Halter	70 x 5 x 102	1	1	Support
3128	DIN137B8	010 063	Federscheibe		2	2	Lock washer
3129	DIN934M8	011 579	Sechskantmutter		2	2	Hexagon nut
3130	DIN137B8	010 063	Federscheibe		2	2	Lock washer
3131	DIN933M8x16	011 509	8.8 Sechskantschraube		2	2	Hexagon screw
3132	6090 040 02 80	15 237	Zsb. Kupplungsgeber zylinder (Teves Nr. 03.2419-8132.2)	Ersetzt 6090 040 01 80 zus. mit 3114a, 3132b und 3132c ab A40 410 00969 ab A50 411 01391	1	1	Clutch master cylinder ass. (Replacing 6090 040 01 80 together with parts 3114a, 3132b and 3132c from A40 No. 410 00969 from A50 No. 411 01391
	6090 190 01 83	110 621	Reparatursatz für Geberzylinder 3132	Teves Nr. 03.0350-1932.2	1	1	Repair kit for clutch master cylinder
3132a	000 990 11 35	022 592	Augenschraube (ohne Buchse) verbessert ab A40 410 00875 ab A50 411 01240	Bis A40 410 01835 Bis A50 411 02130 Im Ersatzfall 3132c mit 3114a.	1	1	Eye screw (without bush) improved from A40 410 00875 A50 411 01240 (up to A40 410 01835 - A50 411 02130)
3132b	DIN439M8	011 753	Fl. Sechskantmutter		1	1	Hexagon screw, flat
3132c	023 993		Zsb. Augenschraube (mit Buchse)	Ab FG. Nr. A40 410 01836 A50 411 02131	1	1	Eye screw ass. w. bush (from chassis No. A40 410 01836 A50 411 02131)
3133	DIN933M8x20	011 511	10.9 Sechskantschraube		2	2	Hexagon screw
3134	000 990 28 56	015 729	Überwurfmutter	M10 x 1	1	1	Lock nut
3135	000 990 25 57	015 753	Profilring	Ø6	1	1	Profile ring
3136	000 990 07 90	015 858	Winkelverschraubung (best. aus 3134 - 3136)		1	1	Angle union (cons. of 3134 - 3136)
3137	6090 042 01 57	108 903	Kniestück		1	1	Elbow
3138	000 042 02 95	020 618	Verbindungsschlauch (850 lg.)	ca. bis 1983 (am Querträger 1252 montiert)	1	1	Connection hose up to 1983 (assembled on transverse bar 1252)
3138a	000 042 05 95	022 611	Verbindungsschlauch (910 lg.)	ca. ab 1983 (am Abdeckblech hinten 4509a montiert)	1	1	Connection hose (from approx. 1983 - assembled on rear cover plate 4509a)
3142	6090 042 01 58	114 430	Ausgleichsbehälter (ca. ab Ende 1987 mit neuem Deckel 3170)	Neue Einbauposition an der Rückwand des Abdeckbleches Bildnr. 4509 ca. ab 1983.	1	1	Compensating tank (from approx. end 1987 w. new cover 3170) (New assembly position on rear wall of cover plate No. 4509 from approx. 1983)
3143	DIN7603A10x14CU	010 387	Flachdichtung	Entfällt ab FG. Nr...	1	1	Flat gasket (omitted from no. . . . .)
3144 *	6090 126 01 16	110 538	Haltebügel	A40 ab FG. Nr. 410 00351 A50 ab FG. Nr. 411 00801	1	1	Retaining bracket A40 from chassis No. 410 00351 A50 from 411 00801

* Bis ca. FG. Nr. A40 410 00976 A50 411 01464 eingebaut. Nicht austauschbar gegen die neuen Teile 3160 bis 3169.

* Assembled from approx. chassis No. A40 410 00976 - A50 411 01464. Not interchangeable for new parts 3160 to 3169.

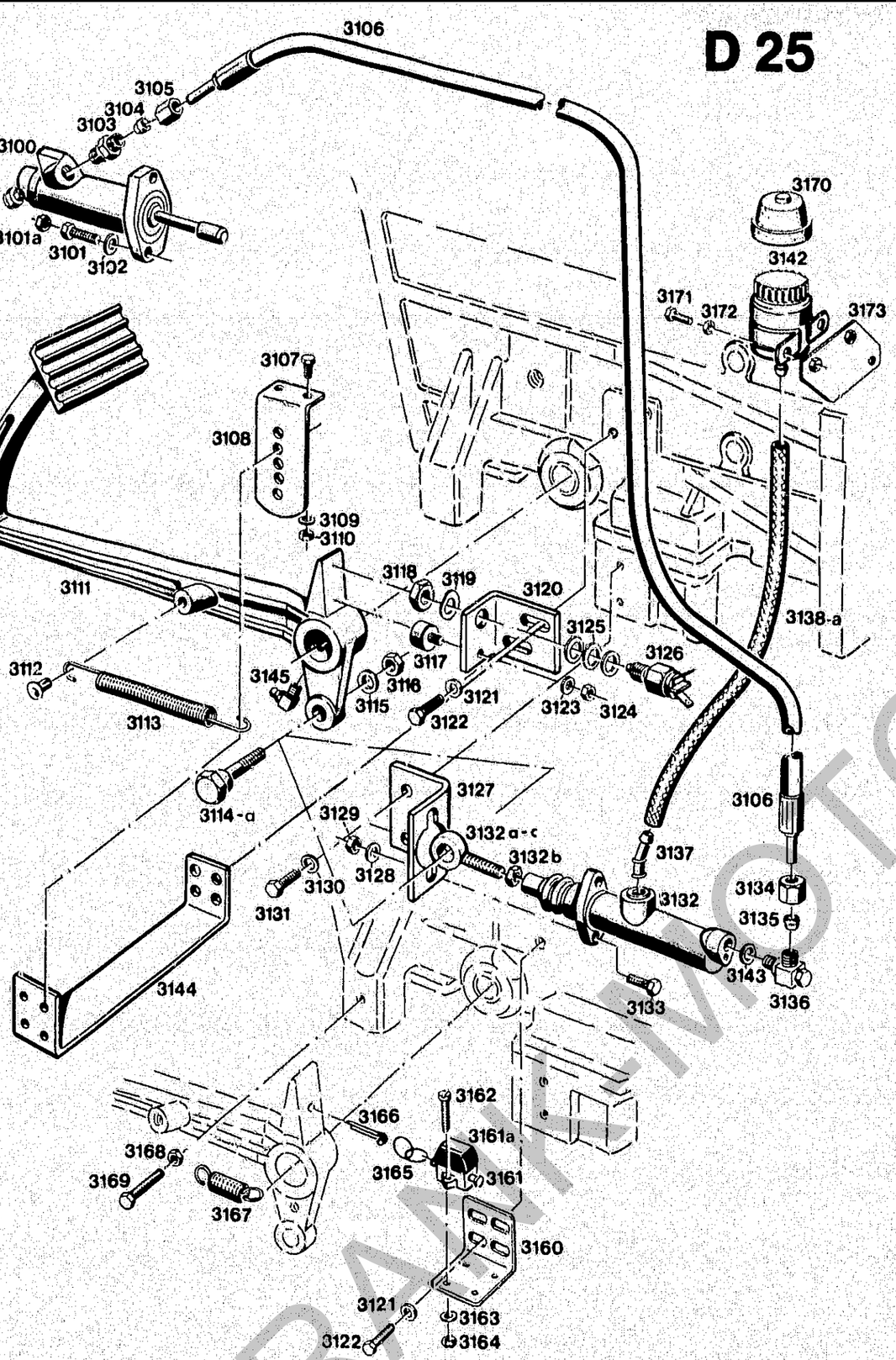

BILDTAFEL NR. 42
KUPPLUNGSBETÄTIGUNG

TABLE NO. 42
CLUTCH CONTROL

Bild-Nr. / Ill. No.	Bestell-Nr. / Part No.		Benennung	Abm./Bemerk. / Dimen./Remarks	Stück / Pieces A40	Stück / Pieces A50	Denomination	
3145	DIN71412CM8x1	010 490	Schmiernippel	Winkelnippel ab FG. Nr.	1	1	Lubrication nipple (angular nipple from chassis No. . . . .)	
3160	6090 042 01 32	115 295	Winkel		1	1	Angle	
3161	000 181 03 22	022 599	Zugschalter (ab . . . ohne Gummikappe)		1	1	Switch (from . . . without rubber cap)	
3161a	025 989		Gummikappe		1	1	Rubber cap	From approx. chassis No. A40 410 00976 A50 411 01464
3162	DIN7985M4x25	010 456	Linsenschraube		2	2	Lent screw	
3163	DIN137B4	011 741	Federscheibe	Ca. ab FG. Nr.	2	2	Lock washer	
3164	DIN934M4	011 571	Sechskantmutter	A40 410 00976	2	2	Hexagon nut	
3165	000 994 29 45	023 195	Ring (ersetzt 000 994 70 45)	A50 411 01464	2	2	Ring (Replacing 000 994 70 45)	
3166	DIN94-4x25	011 145	Splint		1	1	Split pin	
3167	000 992 51 12	022 600	Zugfeder		1	1	Draw spring	
3168	DIN934M8	011 579	Sechskantmutter		1	1	Hexagon nut	
3169	DIN933M8x25	011 514	Sechskantschraube		1	1	Hexagon screw	
3170		124 040	Deckel	ab Ende 1987	1	1	Cover (from end 87)	
3171	DIN933M6x12	011 502	8.8 Sechskantschraube		2	2	Hexagon screw	
3172	DIN137B6	011 742	Federscheibe		2	2	Lock washer	
3173	6090 040 01 48	115 323	Zsb. Halteblech (116 x 62 x 2)	ca. ab 1983	1	1	Retaining plate (from approx 1983)	

FRANKMOTOR

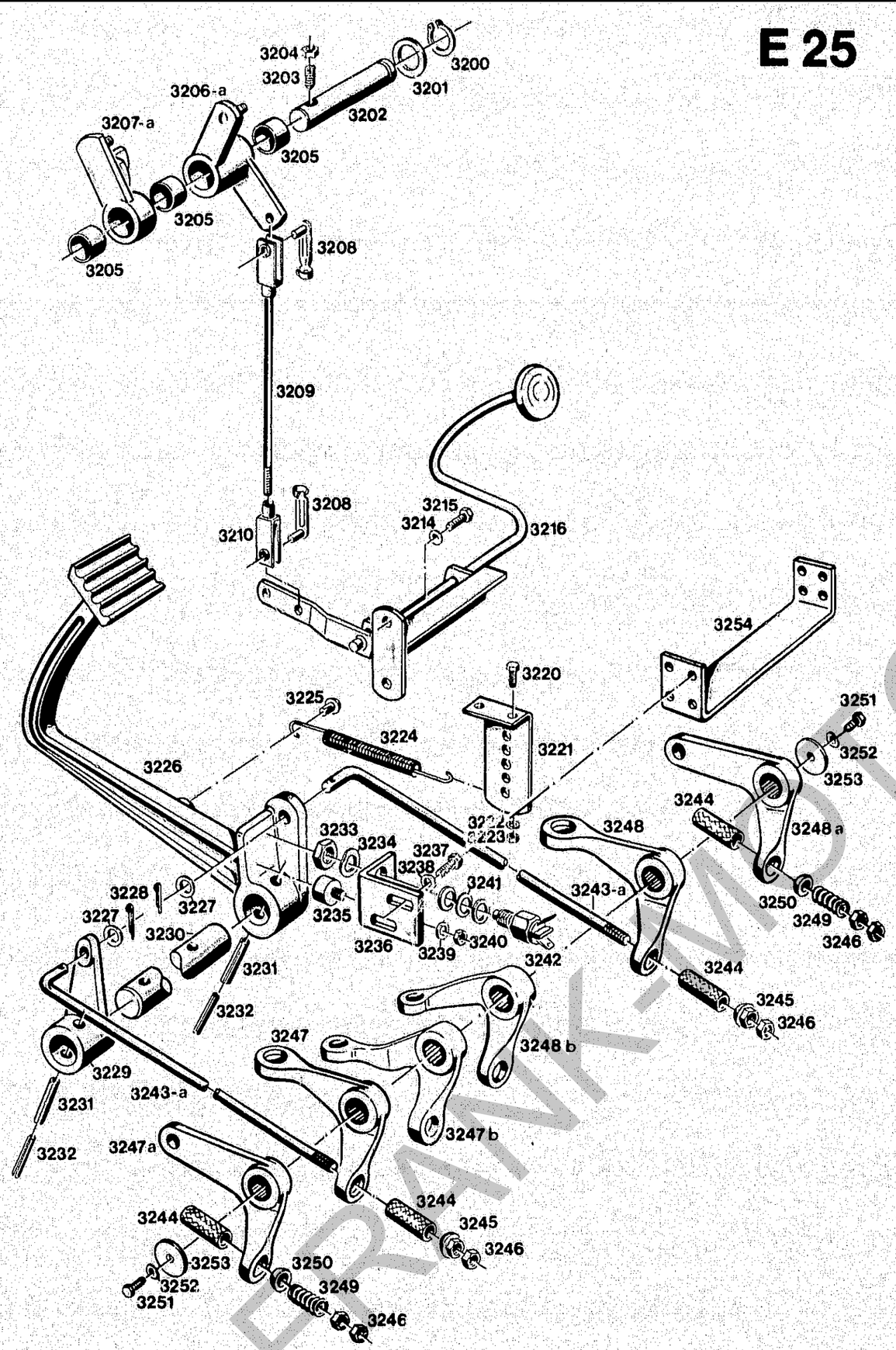

Bildtafel-table-No. 43

BILDTAFEL NR. 43
BREMSGESTÄNGE, FUSSGAS

TABLE NO. 43
BRAKE LINKAGE, ACCELERATOR

Bild-Nr. Bestell-Nr. Ill. No. Part No.			Benennung	Abm./Bemerk. Dimen./Remarks	Stück Pieces A40	Stück Pieces A50	Denomination
3200	DIN471-20x1,2	010 138	Sicherungsring		1	1	Circlip
3201	000 991 18 39	015 628	Beilegescheibe	Ø20,5 x Ø28 x 1	1	1	Washer
3202	6090 131 02 24	110 584	Lagerwelle	Ø20 x 103	1	1	Bearing shaft
3203	DIN553M8x30	010 181	Gewindestift	Ersetzt M8 x 25	1	1	Thread pin (replacing M8 x 25)
3204	DIN934M8	011 579	Sechskantmutter		1	1	Hexagon nut
3205	000 123 80 52	019 368	Lagerbüchse	Ø20 x Ø25 x 15	3	3	Bearing bush
3206	6090 130 01 16	110 550	Zsb. Umlenkhebel	A40 bis FG. Nr. ca. 410 00300 A50 bis FG. Nr. ca. 411 00550 Im Ersatzfall 3206a zus. mit 3207a.	1	1	Reversing lever ass. A40 up to No. 410 00300 A50 up to No. 411 00500 approx. For replacement use 3206a together with 3207a.
3206a	6090 130 02 16	110 551	Zsb. Umlenkhebel	A40 ab FG. Nr. ca. 410 00301 A50 ab FG. Nr. ca. 411 00551	1	1	Reversing lever ass. A40 from appr. No.410 00301 A50 from appr. No.411 00551
3207	6090 130 01 15	110 548	Zsb. Mitnehmer	A40 bis FG. Nr. ca. 410 00300 A50 bis FG. Nr. ca. 411 00550 Im Ersatzfall 3207a zus. mit 3206a.	1	1	Driver ass. A40 up to appr. 410 00300 A50 up to appr. 411 00550 For replacement use 3207a together with part No. 3206a.
3207a	6090 130 02 15	110 549	Zsb. Mitnehmer	A40 ab FG. Nr. ca. 410 00301 A50 ab FG. Nr. ca. 411 00551	1	1	Driver ass. A40 from appr. 410 00301 A50 from appr. 411 00551
3208	000 990 06 26	016 642	ES-Bolzen	6 x 24	2	2	Bolt
3209	6090 130 01 08	110 543	Zsb. Regulierstange		1	1	Regulating linkage ass.
3210	000 990 01 19	016 620	Gabelkopf	6 x 24	1	1	Clevis
3214	DIN137B8	010 063	Federscheibe		2	2	Lock washer
3215	DIN933M8x20	011 511	10.9 Sechskantschraube		2	2	Hexagon screw
3216 *	6090 130 04 17	110 555	Zsb. Fußgaswelle vollst.		1	1	Accelerator shaft ass.
	6090 130 06 17	110 559	Zsb. Fußgaswelle vollst. für A50S		–	1	Accelerator shaft cpl. for A50S
3220	DIN933M6x12	011 502	8.8 Sechskantschraube	A40 bis FG. Nr. 410 00350 A50 bis FG. Nr. 411 00800 Nicht austauschbar gegen Teil 3254.	2	2	Hexagon screw } A40 up to
3221	6090 126 01 27	110 542	Einstellblech		1	1	Adjusting plate } 410 00350
3222	DIN137B6	011 742	Federscheibe		2	2	Lock washer } A50 up to
3223	DIN934M6	011 577	Sechskantmutter		2	2	Hexagon nut } 411 00800 Not interchangeable with part No. 3254.
3224	000 992 20 12	015 556	Zugfeder	Ø3 x Ø15 x 155	1	1	Draw spring
3225	DIN1476-8x20	010 583	Halbrundkerbnagel		1	1	Round-head groove pin
3226	6090 126 01 10	110 536	Bremspedal		1	1	Brake pedal
	6090 126 02 10	113 725	Bremspedal für A50S		–	1	Brake pedal for A50S
3227	DIN433-10,5	011 750	Scheibe		2	2	Shim
3228	DIN94-2x16	022 257	Splint		2	2	Split pin
3229	6090 126 01 26	110 541	Bremshebel vorn		1	1	Brake lever front
3230	6090 126 01 22	110 539	Bremswelle	Ø25 x 303	1	1	Brake shaft
3231	DIN1481-8x40	010 610	Spannhülse		2	2	Tension sleeve
3232	DIN1481-5x36	010 598	Spannhülse		2	2	Tension sleeve
3233	DIN439M12x1,5	010 098	Sechskantmutter		1	1	Hexagon nut
3234	DIN137B12	010 065	Federscheibe		1	1	Lock washer

*Bei A40 ab FG. Nr. 410 00517, A50 ab FG. Nr. 411 00975 sind die Teile Zsb. Fußgaswelle, Zsb. Lager, Zsb. Hebel miteinander verschweißt. An Stelle der alten verstifteten Ausführung wird im Ersatzfall die neue verschweißte Fußgaswelle 6090 130 04 17 geliefert.

*In Case of A40 from No. 410 00517, A50 No. 411 00975, the parts accelerator shaft ass., bearing ass., lever ass., are welded. The new, welded accelerator shaft 6090 130 04 17 is supplied instead of the old, bolted version.

FRANK-MOTORGERÄTE

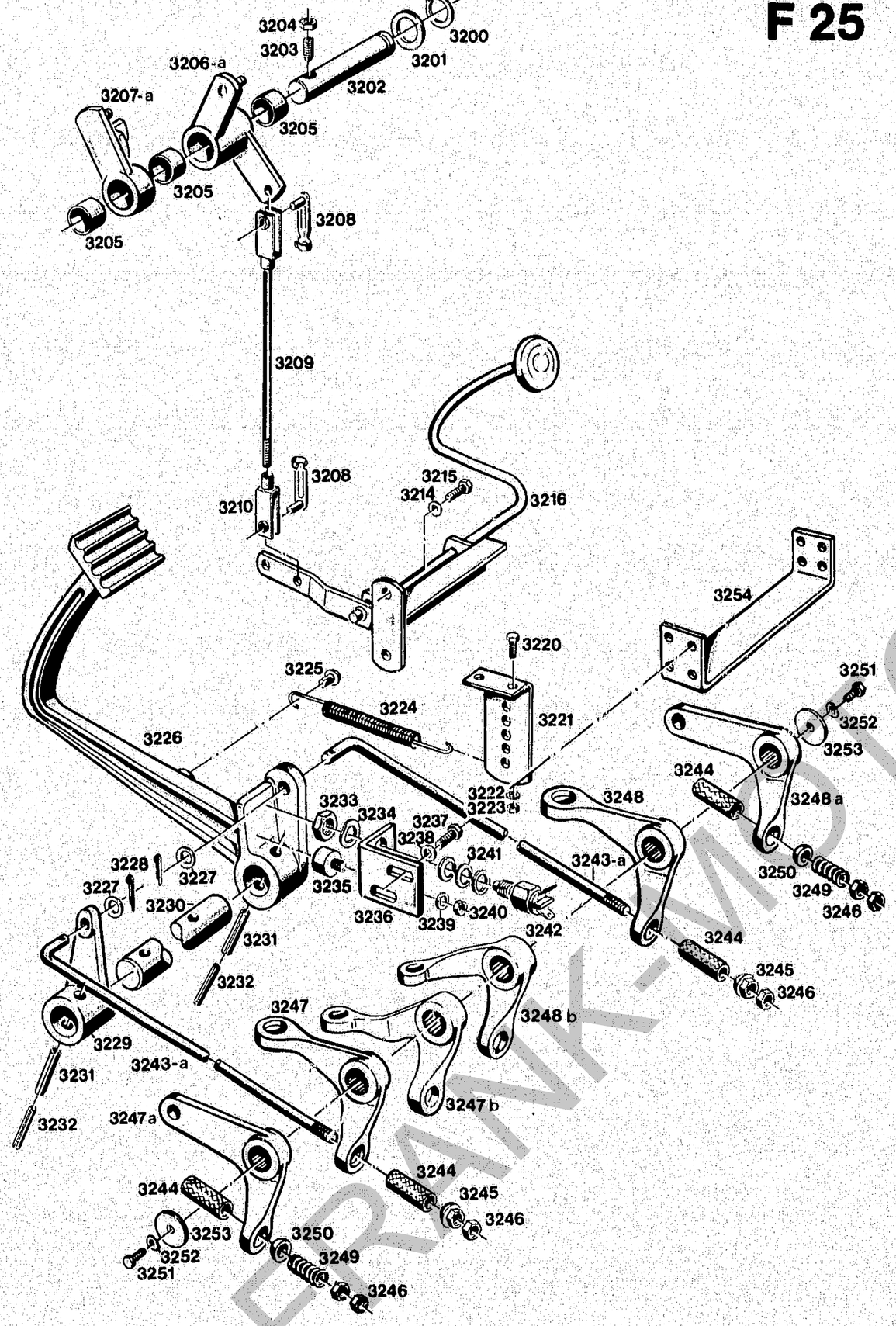

Bildtafel-table-No. 43

BILDTAFEL NR. 43
BREMSGESTÄNGE, FUSSGAS

TABLE NO. 43
BRAKE LINKAGE, ACCELERATOR

Bild-Nr. Ill. No.	Bestell-Nr. Part No.		Benennung	Abm./Bemerk. Dimen./Remarks	Stück Pieces A40	A50	Denomination
3235	000 992 12 91	014 821	Puffer	Ø20 x 10	1	1	Buffer
3236	6090 126 01 25	110 540	Anschlag rechts	50 x 5 x 102	1	1	Limit stop RH
3237	DIN933M8x25	011 514	10.9 Sechskant-schraube	Bis FG. Nr. . . . M8 x 20	2	2	Hexagon screw (up to chassis No. . . . M8 x 20)
3238	DIN137B8	010 063	Federscheibe		2	2	Lock washer
3239	DIN137B6	011 742	Federscheibe		1	1	Lock washer
3240	DIN934M6	011 577	Sechskantmutter		1	1	Hexagon nut
3241	000 991 50 41	014 908	Scheibe	Ø13 x Ø19 x 0,6	n. B.		Shim
	DIN433-13	010 087	Scheibe		n. B.		Shim
3242	000 181 01 66	019 593	Sicherheitsschalter	K. 33 61 200	1	1	Safety switch
3243* o	6090 126 01 08	110 534	Zugstange lang (Ø10 x 572 gest. Länge)	*A40 bis FG. Nr. 410 00450 *A50 bis FG.Nr. 411 00900	2	2	o Draw rod, long * A40 up to appr. 410 00450 * A50 up to appr. 411 00900
3243a o	6090 126 02 08	110 535	Zugstange lang (Ø10 x 602 gest.Länge)	A40 ab FG. Nr. 410 00451 A50 ab FG. Nr. 411 00901	2	2	o Draw rod long A40 from No. 410 00451 A50 from No. 411 00901
3244	000 971 02 11	016 754	Druckschlauch	Ø10 x 3 x 50	2	2	Pressure hose
3245 *	000 990 10 51	016 260	Kugelbundmutter (M10)	*A40 bis FG. Nr. 410 00450 A50 bis FG. Nr. 411 00900	2	2	Collar nut * A40 up to No.410 00450 A50 up to No. 411 00900
3246	DIN934M10	011 585	Sechskantmutter	Bis FG. Nr. . . . 2 Stück	4	4	Hexagon nut (up to chassis No. . . . 2 pieces)
3247	6035 121 03 04	111 410	Bremshebel links	A40 bis FG. Nr. 410 00450 A50 bis FG. Nr. 411 00900 Nicht austauschbar.	1	1	Brake lever left A40 up to No. 410 00450 A50 up to No. 411 00900 Not interchangeable.
3247a	6035 121 05 04	111 415	Bremshebel links	Ab FG. Nr. A40 410 00451 - 410 02010 A50 411 00901 - 411 02340 Nicht austauschbar.	1	1	Brake lever left (from chassis No.A40 410 00451 - 410 02010 A50 411 00901 - 411 02340 Not interchangeable)
3247b	120 497		Bremshebel links	Ab FG. Nr. A40 410 02011 A50 411 02341	1	1	Brake lever, left (from chassis No. A40 410 02011 A50 411 02341
3248	6035 121 04 04	111 412	Bremshebel rechts	A40 bis FG. Nr. 410 00450 A50 bis FG. Nr. 411 00900 Nicht austauschbar.	1	1	Brake lever right A40 up to No. 410 00450 A50 up toNo. 411 00900 Not interchangeable.
3248a	6035 121 06 04	111 416	Bremshebel rechts	Ab FG. Nr. A40 410 00451 - 410 02010 A50 411 00901 - 411 02340 Nicht austauschbar.	1	1	Brake lever right (From chassis No. A40 410 00451 - 410 02010 A50 411 00901 - 411 02340 Not interchangeable)
3248b	120 495		Bremshebel rechts	Ab FG. Nr. A40 410 02011 A50 411 02341	1	1	Brake lever, right (from chassis No. A40 410 02011 A50 411 02341)

*Für eine bessere Bremswirkung können folgende Teile eingebaut werden: 3243a, 3246, 3249, 3250 (je 2 Stück).

*To achieve a better braking effect, the following parts can be assembled: 3243a, 3246, 3249, 3250 (2 pcs. each).

oBei angebautem Kriechgang ist die Zugstange 4164 070 01 88 (siehe Tafel 54) eingebaut.

oWith assembled creep gear, drawrod 4164 070 04 88 is required (see table No. 54).

FRANK-MOTOR ORGEFAELT

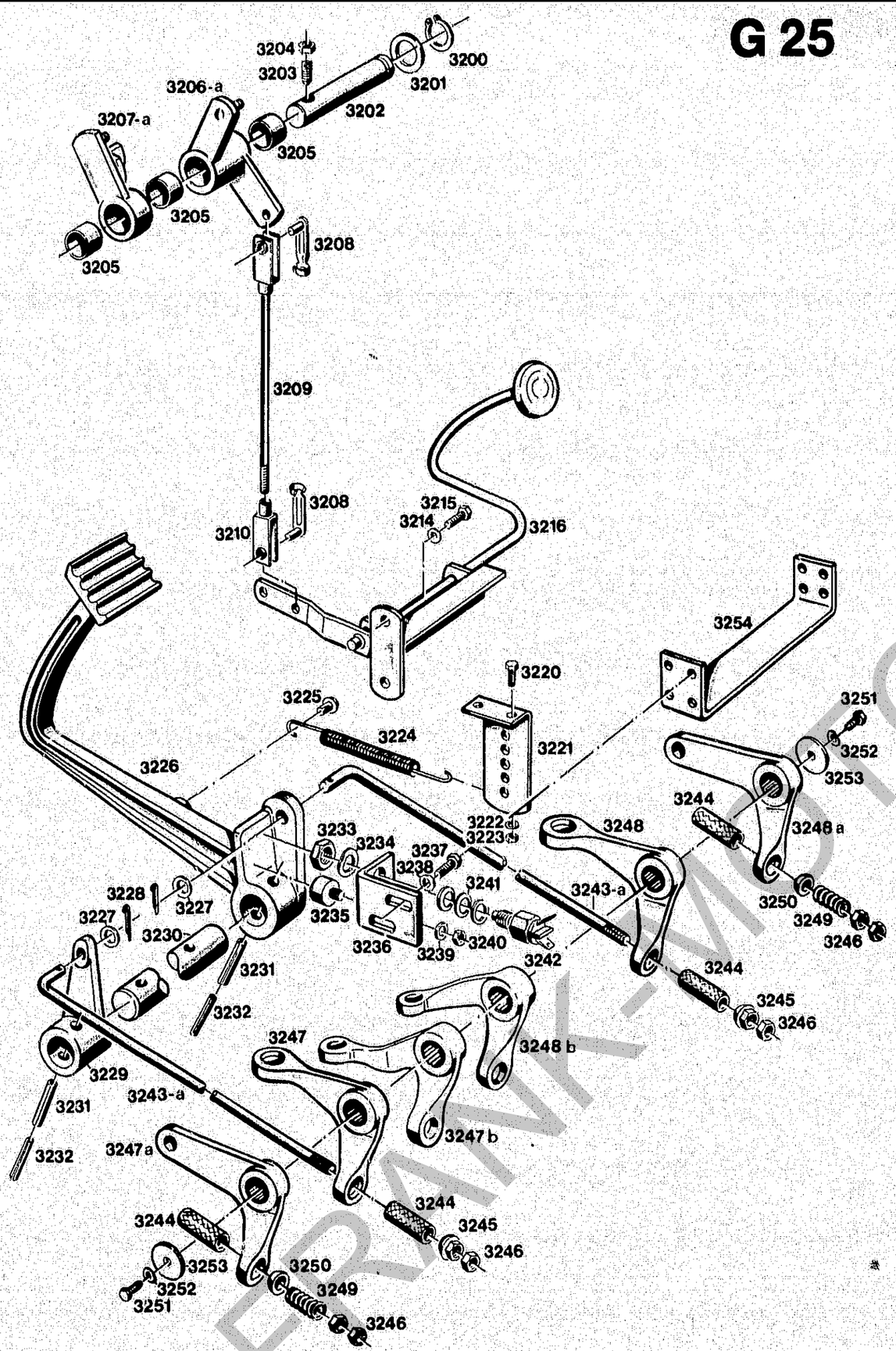

Bildtafel-table-No. 43

BILDTAFEL NR. 43
BREMSGESTÄNGE, FUSSGAS

TABLE NO. 43
BRAKE LINKAGE, ACCELERATOR

Bild-Nr. III. No.	Bestell-Nr. Part No.		Benennung	Abm./Bemerk. Dimen./Remarks	Stück Pieces A40	Stück Pieces A50	Denomination	
3249	000 992 05 01	014 451	Druckfeder (Ø11 x 28 x Ø4,5)	A40 ab FG. Nr. 410 00451	2	2	Pressure spring	A40 from 410 00451
3250	000 991 11 06	015 899	Kugelscheibe	A50 ab FG. Nr. 411 00901	2	2	Annular shim	A50 from 411 00901
3251	DIN933M6x12	011 502	8.8 Sechskantschraube		2	2	Hexagon screw	
3252	DIN137B6	011 742	Federscheibe		2	2	Lock washer	
3253	000 991 11 41	014 873	Beilagescheibe	Ø6 x Ø29 x 1,5	2	2	Washer	
3254	6090 126 01 16	110 538	Haltebügel	A40 ab FG. Nr. 410 00351 A50 ab FG. Nr. 411 00801.	1	1	Retaining bracket	A40 from No. 410 00351 A50 from No. 411 00801

FRANK-MOTOR

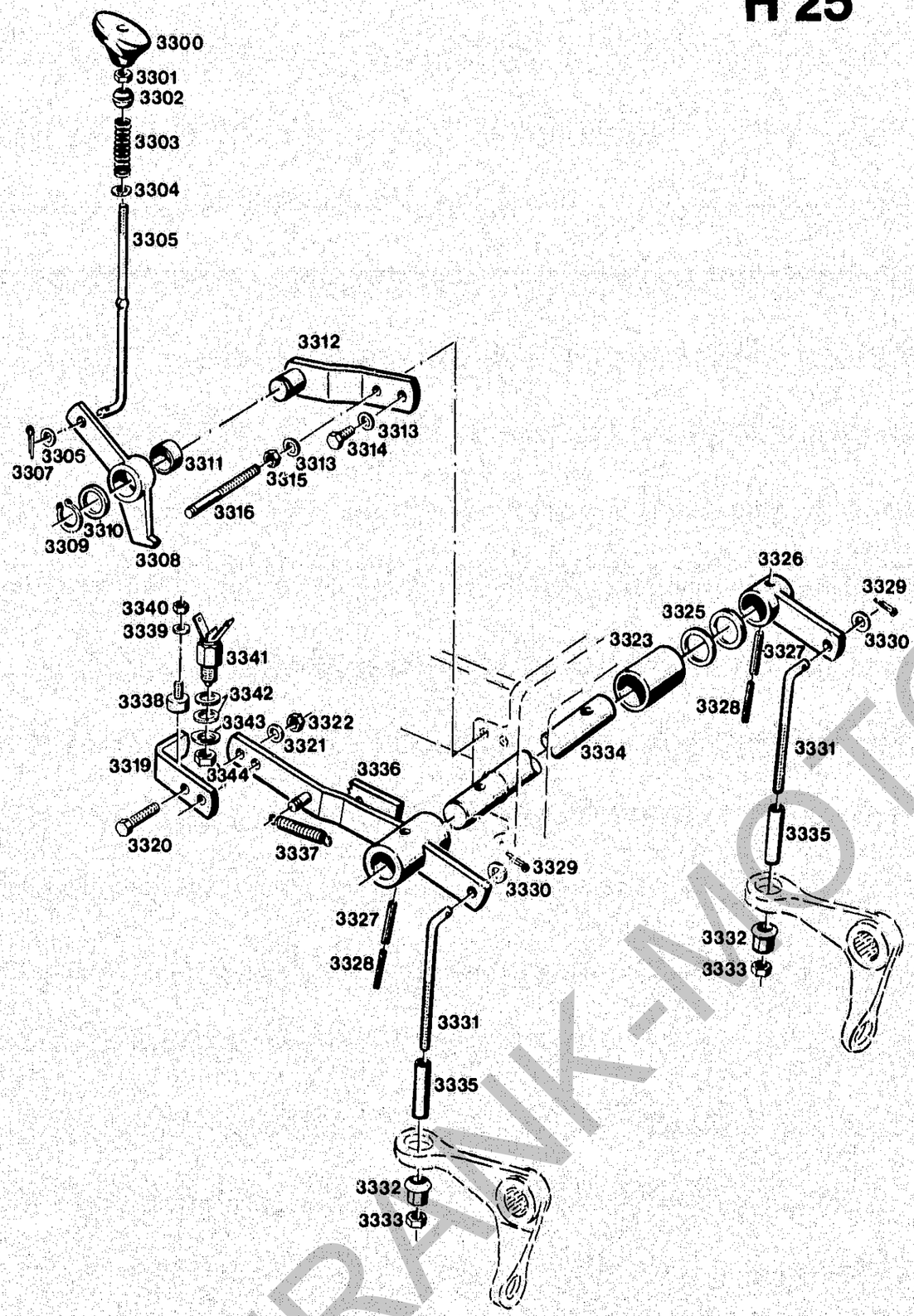

Feststellbremse A 40 bis FG. Nr. 410 00450, A 50 bis FG. Nr. 411 00900
Parking brake A 40 up to machine serial No. 410 00450 A 50 up to No. 411 00900.

Bildtafel-table-No. 44

BILDTAFEL NR. 44
FESTSTELLBREMSE
A40 bis FG. Nr. 410 00450
A50 bis FG. Nr. 411 00900

TABLE NO. 44
PARKING BRAKE
A40 up to chassis No. 410 00450
A50 up to chassis No. 411 00900

Bild-Nr. Ill. No.	Bestell-Nr. Part No.		Benennung	Abm./Bemerk. Dimen./Remarks	Stück Pieces A40	Stück Pieces A50	Denomination
3300	000 990 01 53	016 271	Flügelmutter	M6	1	1	Wing nut
3301	DIN934M6	011 577	Sechskantmutter		1	1	Hexagon nut
3302	000 997 12 14	014 775	Gummitülle	Ø7 x Ø15 x 12	1	1	Rubber socket
3303	000 992 41 01	013 654	Druckfeder	Ø15 x 46 x 1,25	1	1	Pressure spring
3304	000 991 41 41	014 899	Scheibe	Ø6,1 x Ø18,5 x 1,5	1	1	Shim
3305	6090 123 06 08	110 510	Zugstange	Ø5,8 x 136	1	1	Draw rod
3306	000 991 04 39	015 618	Scheibe	Ø6,4 x Ø14 x 1,5	1	1	Shim
3307	DIN94-2x10	010 027	Splint		1	1	Split pin
3308	6090 120 02 17	108 994	Zsb. Sperrklinke		1	1	Pawl ass.
3309	DIN471-20x1,2	010 138	Sicherungsring		1	1	Circlip
3310	000 991 18 39	015 628	Beilegescheibe	Ø20,5 x Ø28 x 1	1	1	Washer
3311	000 123 80 52	019 368	Lagerbüchse	Ø20 x Ø25 x 15	1	1	Bearing bush
3312 *	6090 120 01 55	108 999	Zsb. Lagerschiene		1	1	Supporting rail ass.
3313	DIN137B10x18	010 064	Federscheibe		2	2	Lock washer
3314	DIN933M10x30	011 530	8.8 Sechskantschraube		1	1	Hexagon screw
3315	DIN934M10	011 585	Sechskantmutter		1	1	Hexagon nut
3316	6090 123 02 24	110 527	Bolzen	Ø10 x 84	1	1	Bolt
3319	6090 123 04 15	110 519	Bremshebel kurz		1	1	Brake lever short
3320	DIN933M10x30	011 530	8.8 Sechskantschraube		2	2	Hexagon screw
3321	DIN137B10x18	010 064	Federscheibe		2	2	Lock washer
3322	DIN934M10	011 585	Sechskantmutter		2	2	Hexagon nut
3323 *	6090 123 01 22	110 524	Rohr	Ø25,5 x Ø36 x 38	1	1	Tube
3325	000 991 25 40	015 678	Beilegescheibe	Ø25,5 x Ø40 x 0,5	n. B.		Washer
3326 *	6090 120 01 03	108 992	Zsb. Bremshebel		1	1	Brake lever ass.
3327	DIN1481-8x40	010 610	Spannhülse		2	2	Tension sleeve
3328	DIN1481-5x36	010 598	Spannhülse		2	2	Tension sleeve
3329	DIN94-2x16	022 257	Splint		2	2	Split pin
3330	DIN433-10,5	011 750	Scheibe		2	2	Shim
3331 *	6090 123 05 08	110 509	Zugstange (Feststellb.)	Ø10 x 153	1	1	Drawrod short, RH
3332 *	000 990 10 51	016 260	Kugelbundmutter	M10	2	2	Collar nut
3333 *	DIN934M10	011 585	Sechskantmutter		2	2	Hexagon nut
3334 *	6090 123 01 03	110 502	Feststellbremswelle	Ø25 x 415	1	1	Parking brake shaft
3335	000 971 02 11	016 754	Druckschlauch	Ø10 x 3 x 50	2	2	Pressure hose
3336 *	6090 120 02 24	108 997	Zsb. Bremspedal		1	1	Brake pedal ass.
3337	024 153		Zugfeder (Ø12,7 x 52 x Ø2)	Ersetzt 000 992 16 12 und 000 992 46 12	1	1	Draw spring (replacing 000 992 16 12 and 000 992 46 12)
3338	000 992 12 91	014 821	Puffer	M6	1	1	Buffer
3339	DIN137B6	011 742	Federscheibe		1	1	Lock washer
3340	DIN934M6	011 577	Sechskantmutter		1	1	Hexagon nut
3341	000 181 01 66	019 593	Sicherheitsschalter	K. 33 61 200	1	1	Safety switch
3342	000 991 50 41	014 908	Scheibe	Ø13 x Ø19 x 0,6	n. B.		Shim
	DIN433-13	010 087	Scheibe		n. B.		Shim
3343	DIN137B12	010 065	Federscheibe		1	1	Lock washer
3344	DIN439M12x1,5	010 098	Sechskantmutter		1	1	Hexagon nut

* A40 bis FG. Nr. 410 00450,
A50 bis FG. Nr. 411 00900.
Neue Feststellbremse siehe Bildtafel 45.
Teile sind nur satzweise austauschbar (best. aus Teilen 3243a, 3247a, 3248a, 3308, 3312a, 3323a, 3325, 3326a, 3329, 3331a, 3332a, 3333a, 3335, 3336a). 2 Bohrungen im Abdeckblech 4509 bohren.

* A40 up to chassis No. 410 00450,
A50 up to chassis No. 411 00900.
New parking brake see table No. 45.
Parts only interchangeable as a matched kit (cons. of parts 3243a, 3247a, 3248a, 3308, 3312a, 3323a, 3325, 3326a, 3329, 3331a, 3332a, 3333a, 3335, 3336a). Bore 2 holes in cover plate 4509.

FRANK-MOTOR

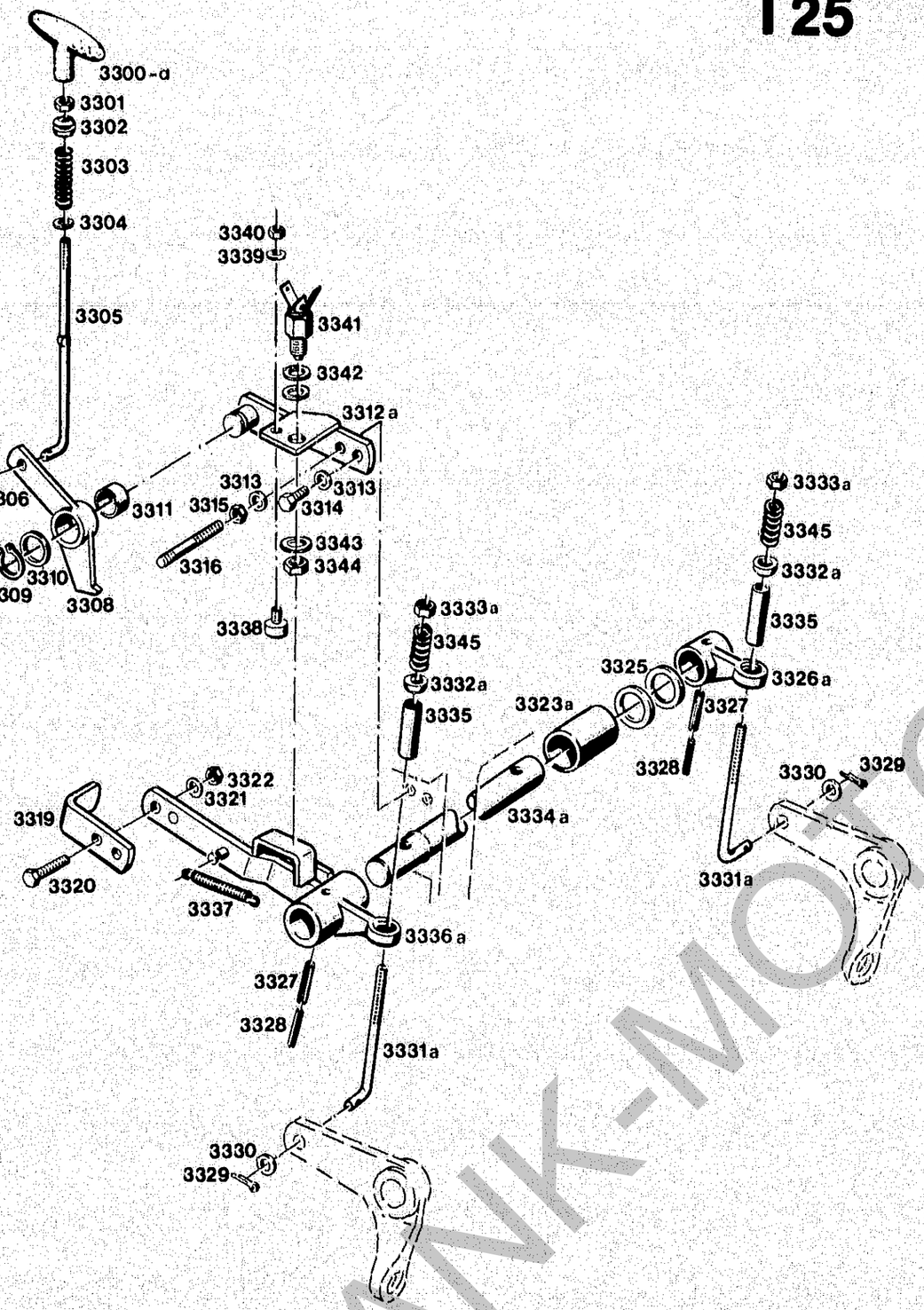

BILDTAFEL NR. 45
FESTSTELLBREMSE
A40 FG. Nr. 410 00451 - 410 02010
A50 FG. Nr. 411 00901 - 411 02340

TABLE NO. 45
PARKING BRAKE
A40 chassis No. 410 00451 - 410 02010
A50 chassis No. 411 00901 - 411 02340

Bild-Nr. Ill. No.	Bestell-Nr. Part No.		Benennung	Abm./Bemerk. Dimen./Remarks	Stück Pieces A40	Stück Pieces A50	Denomination
3300	000 990 01 53	016 271	Flügelmutter (M6)	Nicht austauschbar	1	1	Wing nut (not interchangeable)
3300a	000 999 07 02	022 401	Handgriff (M6)	ca. ab FG. Nr. A40 410 00800 A50 411 01000	1	1	Handle grip (from approx. chassis No. A40 410 00800 A50 411 01000)
3301	DIN934M6	011 577	Sechskantmutter		1	1	Hexagon nut
3302	000 997 12 14	014 775	Gummitülle	Ø7 x Ø15 x 12	1	1	Rubber socket
3303	000 992 41 01	013 654	Druckfeder	Ø15 x 46 x 1,25	1	1	Pressure spring
3304	000 991 41 41	014 899	Scheibe	Ø6,1 x Ø18,5 x 1,5	1	1	Shim
3305	6090 123 06 08	110 510	Zugstange	Ø5,8 x 136	1	1	Draw rod
3306	000 991 04 39	015 618	Scheibe	Ø6,4 x Ø14 x 1,5	1	1	Shim
3307	DIN94-2x10	010 027	Splint		1	1	Split pin
3308	6090 120 02 17	108 994	Zsb. Sperrklinke		1	1	Pawl ass.
3309	DIN471-20x1,2	010 138	Sicherungsring		1	1	Circlip
3310	000 991 18 39	015 628	Beilegescheibe	Ø20,5 x Ø28 x 1	1	1	Washer
3311	000 123 80 52	019 368	Lagerbüchse	Ø20 x Ø25 x 15	1	1	Bearing bush
3312a	6090 120 02 55	110 500	Zsb. Lagerschiene		1	1	Support rail ass.
3313	DIN137B10x18	010 064	Federscheibe		2	2	Lock washer
3314	DIN933M10x30	011 530	8.8 Sechskantschraube		1	1	Hexagon screw
3315	DIN934M10	011 585	Sechskantmutter		1	1	Hexagon nut
3316	6090 123 02 24	110 527	Bolzen	Ø10 x 84	1	1	Bolt
3319	6090 123 04 15	110 519	Bremshebel kurz		1	1	Brake lever short
3320	DIN933M10x30	011 530	8.8 Sechskantschraube		2	2	Hexagon screw
3321	DIN137B10x18	010 064	Federscheibe		2	2	Lock washer
3322	DIN934M10	011 585	Sechskantmutter		2	2	Hexagon nut
3323a	6090 123 02 22	110 525	Rohr	Ø25,5 x Ø36 x 25	2	2	Tube
3325	000 991 25 40	015 678	Beilegescheibe	Ø25,5 x Ø40 x 0,5	n. B.		Washer
3326a	6090 123 07 15	110 556	Bremshebel		1	1	Brake lever ass.
3327	DIN1481-8x40	010 610	Spannhülse		2	2	Tension sleeve
3328	DIN1481-5x36	010 598	Spannhülse		2	2	Tension sleeve
3329	DIN94-2x16	022 257	Splint		2	2	Split pin
3330	DIN433-10,5	011 750	Scheibe		2	2	Shim
3331a	6090 123 07 08	110 511	Zugstange (Feststellb.)	Ø10 x 212	1	1	Drawrod short, RH
3332a	000 991 11 06	015 899	Kugelscheibe	Ø24 x 12	2	2	Annular
3333a	DIN985M10	011 685	Sechskantmutter (selbsts.)		2	2	Hexagon nut (self-locking)
3334a	6090 123 02 03	110 503	Feststellbremswelle	Ø25 x 403	1	1	Parking brake shaft
3335	000 971 02 11	016 754	Druckschlauch	Ø10 x 3 x 50	2	2	Pressure hose
3336a	6090 120 03 24	108 998	Zsb. Bremspedal		1	1	Brake pedal ass.
3337	024 153		Zugfeder (Ø12,7 x 52 x Ø2)	Ersetzt 000 992 16 12 und 000 992 46 12	1	1	Draw spring (replacing 000 992 16 12 and 000 992 46 12)
3338	000 992 12 91	014 821	Puffer	M6	1	1	Buffer
3339	DIN137B6	011 742	Federscheibe		1	1	Lock washer
3340	DIN934M6	011 577	Sechskantmutter		1	1	Hexagon nut
3341	000 181 01 66	019 593	Sicherheitsschalter	K. 33 61 200	1	1	Safety switch
3342	000 991 50 41	014 908	Scheibe	Ø13 x Ø19 x 0,6	n. B.		Shim
	DIN433-13	010 087	Scheibe		n. B.		Shim
3343	DIN137B12	010 065	Federscheibe		1	1	Lock washer
3344	DIN439M12x1,5	010 098	Sechskantmutter		1	1	Hexagon nut
3345	000 992 05 01	014 451	Druckfeder	Ø11 x 28 x Ø4,5	2	2	Pressure spring

FRANK-MOTOREX

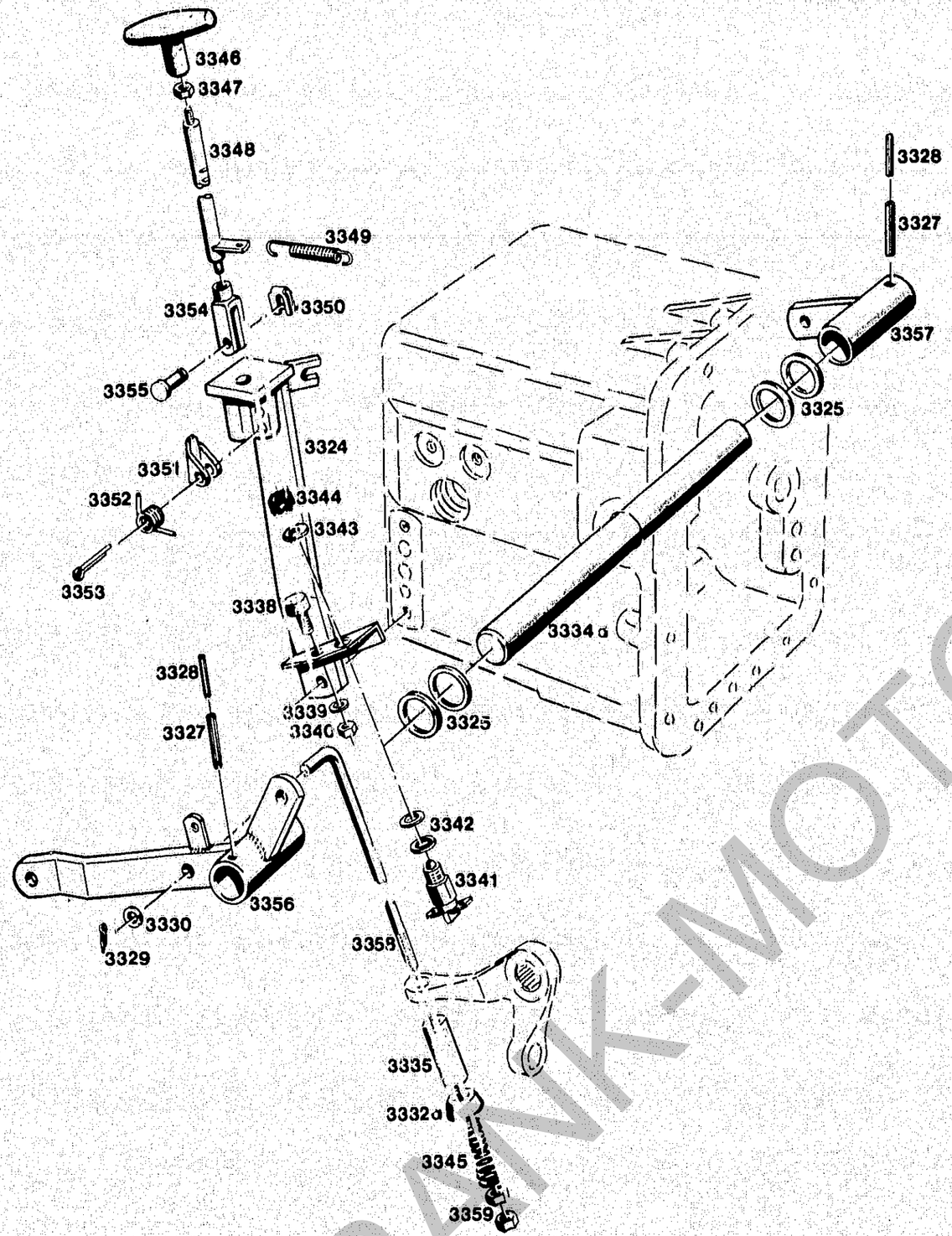

Bildtafel-table-No. 45 a
Feststellbremse ab FG. Nr.
A 40 410 02 011
A 50 411 02 341

BILDTAFEL NR. 45a
FESTSTELLBREMSE
A40 ab FG. Nr. 410 02011
A50 ab FG. Nr. 411 02341

TABLE NO. 45a
PARKING BRAKE
A40 from chassis No. 410 02011
A50 from chassis No. 411 02341

Bild-Nr. / Ill. No.	Bestell-Nr. / Part No.		Benennung	Abm./Bemerk. / Dimen./Remarks	Stück / Pieces A40	Stück / Pieces A50	Denomination
3324	120 487		Zsb. Halter		1	1	Fixture ass.
3325	000 991 25 40	015 678	Beilegescheibe	Ø25,5 x Ø40 x 0,5	n. B.	n. B.	Washer
3327	DIN1481-8x40	010 610	Spannstift		2	2	Tension pin
3328	DIN1481-5x36	010 598	Spannstift		2	2	Tension pin
3329	DIN94-2x16	022 257	Splint		2	2	Split pin
3330	DIN433-10,5	011 750	Scheibe		2	2	Shim
3332a	000 991 11 06	015 899	Kugelscheibe	Ø24 x 12	2	2	Annular shim
3334a	6090 123 02 03	110 503	Feststellbremswelle	Ø25 x 403	1	1	Parking brake shaft
3335	000 971 02 11	016 754	Druckschlauch	Ø10 x 3 x 50	2	2	Pressure hose
3338	000 992 12 91	014 821	Puffer (M6)	20 x 10	1	1	Buffer
3339	DIN137B6	011 742	Federscheibe		1	1	Lock washer
3340	DIN934M6	011 577	Sechskantmutter		1	1	Hexagon nut
3341	000 181 01 66	019 593	Sicherheitsschalter	K. 33 61 200	1	1	Safety switch
3342	000 991 50 41	014 908	Scheibe	Ø13 x Ø19 x 0,6	n. B.	n. B.	Shim
	DIN433-13	010 087	Scheibe		n. B.	n. B.	Shim
3343	DIN137B12	010 065	Federscheibe		1	1	Lock washer
3344	DIN439M12x1,5	010 098	Sechskantmutter		1	1	Hexagon nut
3345	000 992 05 01	014 451	Druckfeder	Ø11 x 28 x Ø4,5	2	2	Pressure spring
3346	000 999 05 02	013 939	Handgriff	M8	1	1	Wing nut
3347	DIN934M8	011 579	Sechskantmutter		1	1	Hexagon nut
3348	120 494		Zsb. Rastengriff		1	1	Grooved lever ass.
3349	000 992 16 12	015 553	Zugfeder	Ø12,5 x 75 x Ø1,8	1	1	Draw spring
3350	000 994 58 64	022 264	SL-Sicherung	Gr. 8	1	1	Circlip
3351	A11 123 A25	116 040	Sperrklinke		1	1	Pawl
3352	A11 992 18 13	118 225	Torsionsfeder		1	1	Torsion spring
3353	DIN94-5x28	010 036	Splint		1	1	Split pin
3354	DIN71752G8x32	022 265	Gabelkopf		1	1	Clevis
3355	000 991 08 76	022 263	Bolzen	A8 x 19,5 x 16	1	1	Bolt
3356	120 492		Zsb. Hebel		1	1	Lever ass.
3357	119 392		Zsb. Bremshebel		1	1	Brake lever ass.
3358	119 435		Zugstange	Ø10 x 252	2	2	Draw rod
3359	DIN934M10	011 585	Sechskantmutter		4	4	Hexagon nut

FRANK-MOTOR

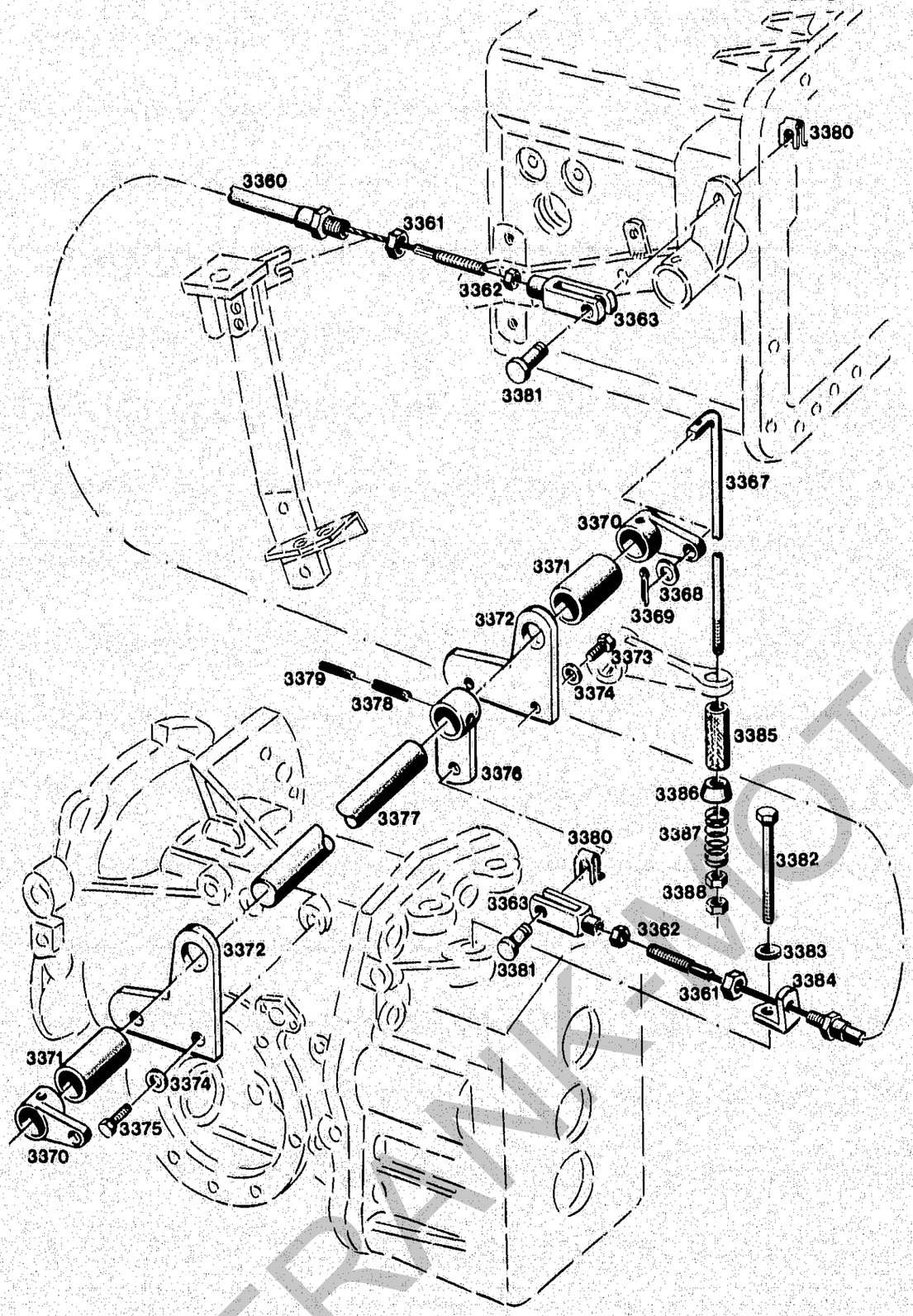

BILDTAFEL NR. 45b
BETÄTIGUNGSTEILE FÜR BAUSATZ VORDERRADBREMSE TYPE 4134-15

TABLE NO. 45b
CONTROL PARTS FOR FRONT WHEEL BRAKE KIT TYPE 4134-15

Bild-Nr. / Ill. No.	Bestell-Nr. / Part No.		Benennung	Abm./Bemerk. / Dimen./Remarks	Stück / Pieces A40	Stück / Pieces A50	Denomination
3360	120 489		Zsb. Bremsseilzug	1180 lang	1	1	Brake cable ass.
3361	DIN439M12x1,5	010 098	Sechskantmutter fl.		2	2	Hexagon nut, flat
3362	DIN934M8	011 579	Sechskantmutter		2	2	Hexagon nut
3363	DIN71752G8x32	022 265	Gabelkopf		2	2	Clevis
3367	6090 123 11 08	113 505	Zugstange lang	Ø10 x 398	2	2	Draw rod, long
3368	DIN433-10,5	111 750	Scheibe		2	2	Shim
3369	DIN94-2x16	022 257	Splint		2	2	Split pin
3370	116 711		Bremshebel		2	2	Brake pedal
3371	119 432		Rohr	Ø30 x 5 x 62	2	2	Tube
3372	119 399		Lagerplatte	114,5 x 105 x 6	2	2	Bearing plate
3373	DIN933M10x25	011 527	8.8 Sechskantschraube		2	2	Hexagon screw
3374	DIN137B10x18	010 064	Federscheibe		4	4	Lock washer
3375	DIN933M10x20	011 525	8.8 Sechskantschraube		2	2	Hexagon screw
3376	120 350		Zsb. Bremshebel		1	1	Brake lever ass.
3377	119 398		Bremswelle	Ø25 x 403	1	1	Brake operation shaft
3378	DIN1481-8x40	010 610	Spannstift		3	3	Tension pin
3379	DIN1481-5x36	010 598	Spannstift		3	3	Tension pin
3380	000 994 58 64	022 264	SL-Sicherung	Gr. 8	2	2	Circlip
3381	000 991 08 76	022 263	Bolzen	A8 x 19,5 x 16	2	2	Bolt
3382	DIN931M12x120	011 120	8.8 Sechskantschraube		1	1	Hexagon screw
3383	DIN137B12	010 065	Federscheibe		1	1	Lock washer
3384	120 352		Widerlager	30 x 5 x 65	1	1	Abutment
3385	000 971 02 11	016 754	Druckschlauch	Ø10 x 3 x 50	2	2	Pressure hose
3386	000 991 11 06	015 899	Kugelscheibe	Ø24 x 12	2	2	Annular shim
3387	000 992 05 01	014 451	Druckfeder	Ø11 x 28 x Ø4,5	2	2	Pressure spring
3388	DIN934M10	011 585	Sechskantmutter		4	4	Hexagon nut
	000 982 05 20	017 160	Loctite 573	50 ccm	1	1	Sealing compound Loctite 573

BREMSTEILE SIEHE BILDTAFEL 37a

BRAKE PARTS SEE TABLE 37a

FRANK-MOTOR-GERÄTE

Spalte 29 – 44
siehe Mikrofilm
Teil 2

Columns 29 – 44
see microfiche
section 2

FRANK-MOTORGERAETE

Getriebe hinten

Spaltenverzeichnis		Zeile/ Spalte
Tafel 46	Getriebegehäuse	B 29-C 30
Tafel 47	Zapfwelle, Hinterachsgehäuse	D 29-E 30
Tafel 48	Zapfwellenschaltung	F 29-F 30
Tafel 49	Antriebswelle	G 29-G 30
Tafel 50	Vorgelegewelle II	H 29-H 30
Tafel 51	Kegelradwelle, Gruppenschaltung	I 29-I 30
Tafel 52	Schaltgestänge für Vorstufe	J 29-K 30
Tafel 53	Schaltgestänge 1 - 4 Gang	L 29-M 30

Rear gearbox

Column contents		Line/ columns
Table No. 46	Gearbox	B 29-C 30
Table No. 47	P. T. O. shaft, rear axle housing	D 29-E 30
Table No. 48	P. T. O. control	F 29-F 30
Table No. 49	Drive shaft	G 29-G 30
Table No. 50	Intermediate shaft II	H 29-H 30
Table No. 51	Bevel gear shaft, preselection of gear groups	I 29-I 30
Table No. 52	Selector linkage for preselection	J 29-K 30
Table No. 53	Selector linkage 1 st.-4 th gear	L 29-M 30

FRANK-MOTOR
VORGERAETE

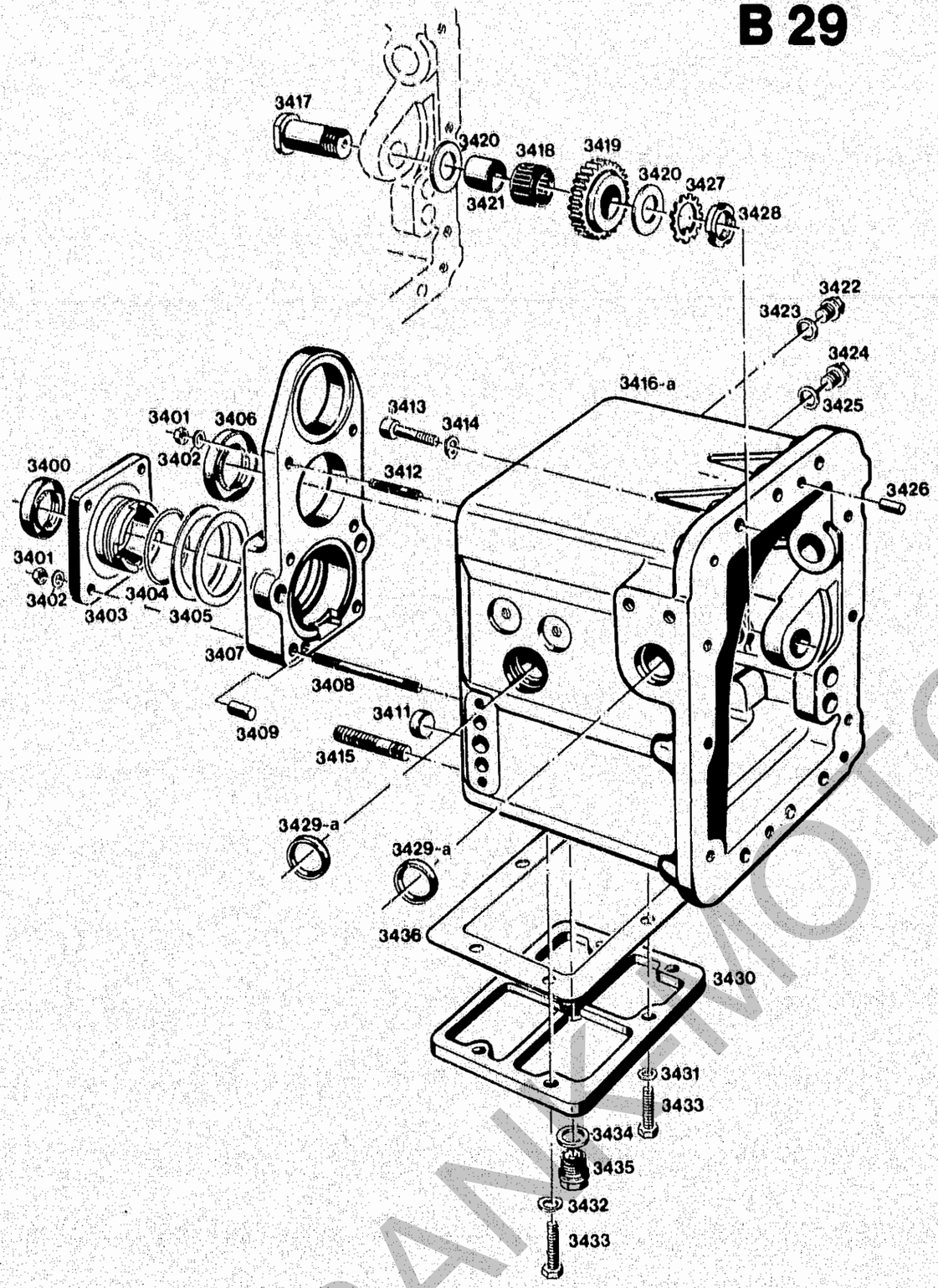

Bildtafel-table-No. 46

BILDTAFEL NR. 46
GETRIEBEGEHÄUSE

TABLE NO. 46
GEARBOX COMPLETE

Bild-Nr. Ill. No.	Bestell-Nr. Part No.		Benennung	Abm./Bemerk. Dimen./Remarks	Stück A40	Stück A50	Denomination
	*6030 070 02 00	111 079	ZSB. GETRIEBE HINTEN OHNE ACHSTRICHTER (best. aus den Teilen der Bildtafeln 46 - 54)	A40 bis FG. Nr. 410 00350, A50 bis FG. Nr. 411 00800.	1	1	REAR GEARBOX ASS. CPL. (WITHOUT AXLE HOUSINGS) (cons. of parts on tables 46 - 54) A40 up to No. 410 00350 A50 up to No. 411 00800.
	*6030 070 09 00	114 592	ZSB. GETRIEBE HINTEN OHNE ACHSTRICHTER (best. aus den Teilen der Bildtafel 46 - 54)	A40 ab FG. Nr. 410 00351, A50 ab FG. Nr. 411 00801.	1	1	REAR GEARBOX ASS. CPL. (WITHOUT AXLE HOUSINGS) (cons. of parts on tables 46 - 54) A40 from No. 410 00351 A50 from No. 411 00801.
3400	025 081		Wellendichtring (DIN 3760 AS 30 x 42 x 7 - FP)	Ersetzt Nr. DIN 3760-30x42x7 Ab Ende 1986	1	1	Oil seal (replacing DIN 3760-30 x 42 x 7 From end 1986)
3401	DIN934M8	011 579	Sechskantmutter		6	6	Hexagon nut
3402	DIN137B8	010 063	Federscheibe		6	6	Lock washer
3403	6030 071 01 12	111 134	Abschlußdeckel		1	1	End cover
3404	000 997 21 09	014 699	Ringdichtung	57 x 63 x 3	1	1	Ring seal
3405	DIN988-63x80x0,1	011 707	Paßscheibe		n. B.		Shim
	DIN988-63x80x0,2	011 708	Paßscheibe		n. B.		Shim
	DIN988-63x80x0,5	011 709	Paßscheibe		n. B.		Shim
	DIN988-63x80x1	011 710	Paßscheibe		n. B.		Shim
3406	025 108		Wellendichtring (DIN 3760 AS 30 x 52 x 7 - NB)	Ersetzt Nr. DIN 3760-30x52x7 Ab Ende 1986	1	1	Oil seal (replacing DIN 3760-30 x 52 x 7 From end 1986
3407	6030 071 02 10	111 132	Lagerdeckel (98 x 237 x 45)	Mit Loctite 573 mont.	1	1	Bearing end plate
3408	DIN939M8x70	011 616	8.8 Stiftschraube		4	4	Stud
3409	DIN7-10x20	010 004	Zylinderstift	10m6 x 20	1	1	Cylindrical pin
3411	DIN443-20	010 109	Verschlußdeckel		4	4	Sealing cover
3412	DIN939M8x30	011 610	8.8 Stiftschraube		2	2	Stud
3413	DIN912M10x35	011 059	8.8 Zylinderschraube		12	12	Cylindrical screw
3414	DIN137B10x18	010 064	Federscheibe		12	12	Lock washer
3415	DIN939M16x40	011 660	8.8 Stiftschraube	Bis . . . . . 2 Stück	4	4	Stud
3416	6030 071 05 03	114 593	Getriebegehäuse (192 lg.)	Ersetzt Getriebegehäuse 6030 071 02 03 (6 statt 4 Gewinde M16 an der vorderen Getriebestirnwand) Bis ca. Ende 1985. Im Ersatzfall 3416a mit 3429a.	1	1	Gearbox (192 long) (replacing gearbox 6030 071 02 03, 6 M16 thread bores instead of 4 on front wall of gearbox) (up to approx. end 1985 - replace by 3416a w. 3429a)
3416a	121 085		Getriebegehäuse (192 lg.) (Bohrung Ø35 für 3429a)	Ca. ab 1986	1	1	Gearbox (192 long) (bore 35 dia. for 3429a)
3417	6030 074 02 20	111 200	Lagerbolzen	Ø32 x 62	1	1	Reversing bolt
3418	000 997 11 58	012 793	Nadelkäfig	K30 x 35 x 20	1	1	Needle cage
3419	6030 074 02 05	111 192	Rücklaufrad	Ø79 x 20,35	1	1	Reversing gear
3420	000 991 24 08	015 921	Anlaufscheibe	Ø25,5 x Ø45 x 2	2	2	Check plate
3421	000 997 01 69	012 863	Innenring	LR 25 x 30 x 20,5	1	1	Interior ring
3422	DIN910M20x1,5	011 039	Verschlußschraube		1	1	Sealing cover
3423	DIN7603A20x26CU	010 397	Dichtring		1	1	Sealing ring
3424	DIN910M20x1,5	011 039	Verschlußschraube		2	2	Sealing cover
3425	DIN7603A20x26CU	010 397	Dichtring		2	2	Sealing ring

* Die Getriebeausführung 6030 070 02 00 mit 4 Gewinden an der vorderen Getriebestirnwand ist nur bei A40 bis FG. Nr. 410 00350, bei A50 bis FG. Nr. 411 00800 verwendbar. Die Ausführung 6030 070 09 00 (mit 6 Gewinden M16) ist für alle Maschinen verwendbar.

* The gearbox version 6030 070 02 00 with 4 thread bores on the front gearbox wall can only be used in A40 up to No. 410 00350 and in A50 up to No. 411 00800. The version 6030 070 09 00 (with 6 thread bores M16) can be used in all machines.

FRANK-MOTOREN

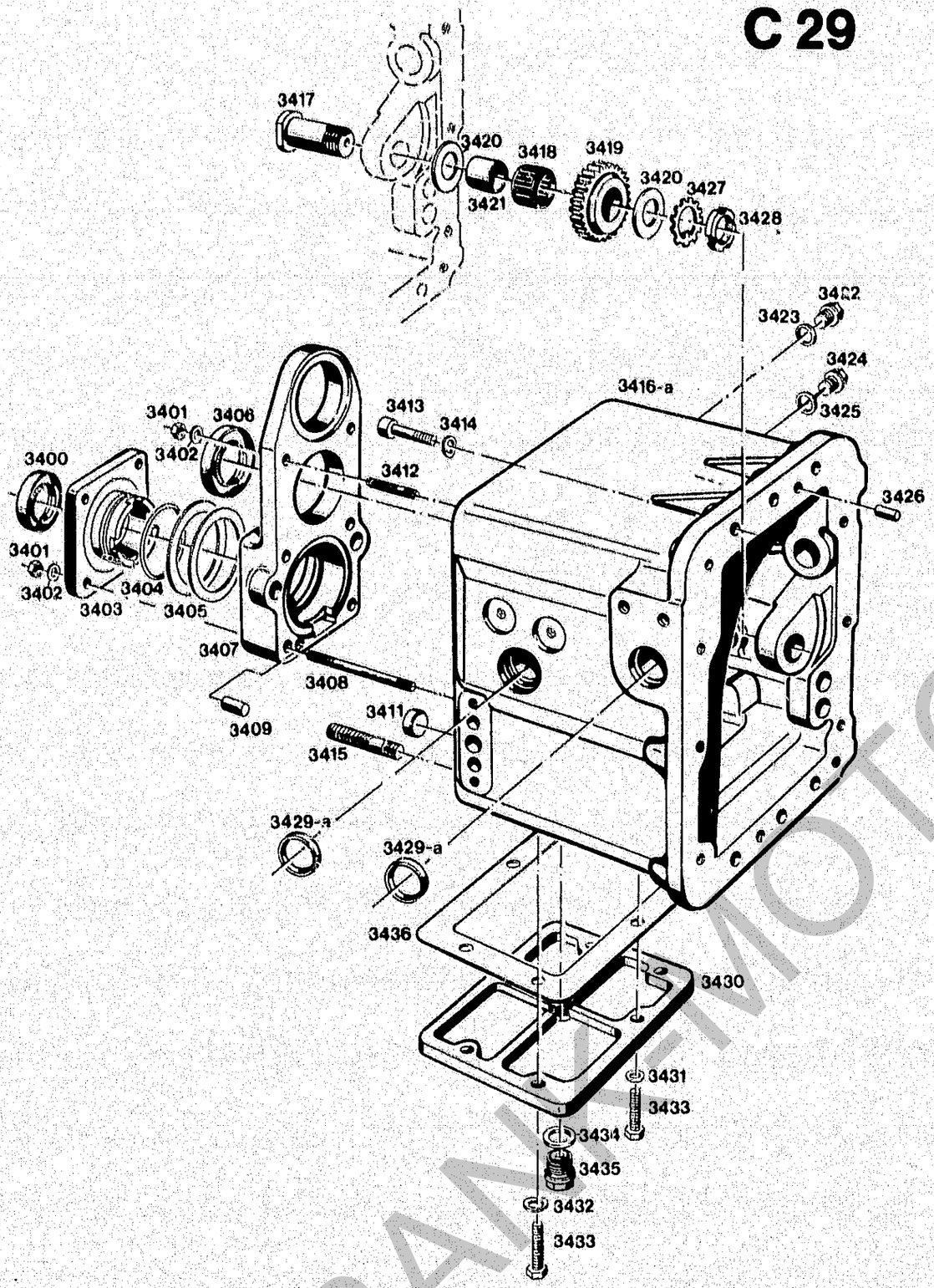

BILDTAFEL NR. 46
GETRIEBEGEHÄUSE

TABLE NO. 46
GEARBOX COMPLETE

Bild-Nr. III. No.	Bestell-Nr. Part No.		Benennung	Abm./Bemerk. Dimen./Remarks	Stück Pieces A40	A50	Denomination
3426	DIN7-10x20	010 004	Zylinderstift	10m6 x 20	2	2	Cylindrical pin
3427	DIN5406MB5	010 717	Sicherungsblech	Ersetzt DIN 462	1	1	Locking tab
3428	DIN981M25x1,5	011 678	KM5 Nutmutter		1	1	Ring nut
3429	000 997 01 25	012 654	Dichtring (G 25 x 32 x 4)	Bis Ende 1985 Nicht austauschbar.	4	4	Sealing ring (up to end 1985 - not interchangeable)
3429a	011 986		Wellendichtring (DIN 3760 - 25 x 35 x 7)	Ca. ab 1986	4	4	Oil seal (from approx. 1986)
3430	6030 071 01 19	111 136	Gehäusedeckel	Mit Loctite 573 m.	1	1	Gearbox housing cover
3431	DIN7603A10x14CU	010 387	Dichtring		1	1	Sealing ring
3432	DIN137B10x18	010 064	Federscheibe		5	5	Lock washer
3433	DIN933M10x30	011 530	8.8 Sechskantschraube		6	6	Hexagon screw
3434	DIN7603A20x26CU	010 397	Dichtring		1	1	Sealing ring
3435	000 993 01 60	015 354	Magnetstopfen	M20 x 1,5	1	1	Magneto plug
3436	123 049		Dichtung (Gummikork) (146 x 198 x 2,5 entfällt bei Anbau des Kriechganges)	Ersetzt Nr. 6030 071 01 83 146 x 198 x 0,5 ca. ab Ende 1986	1	1	Gasket (replacing No. 6030 071 01 83 146 x 198 x 0,5 - from approx. end 1986) omitted in case of assembled creep gear.

FRANKMOTOR

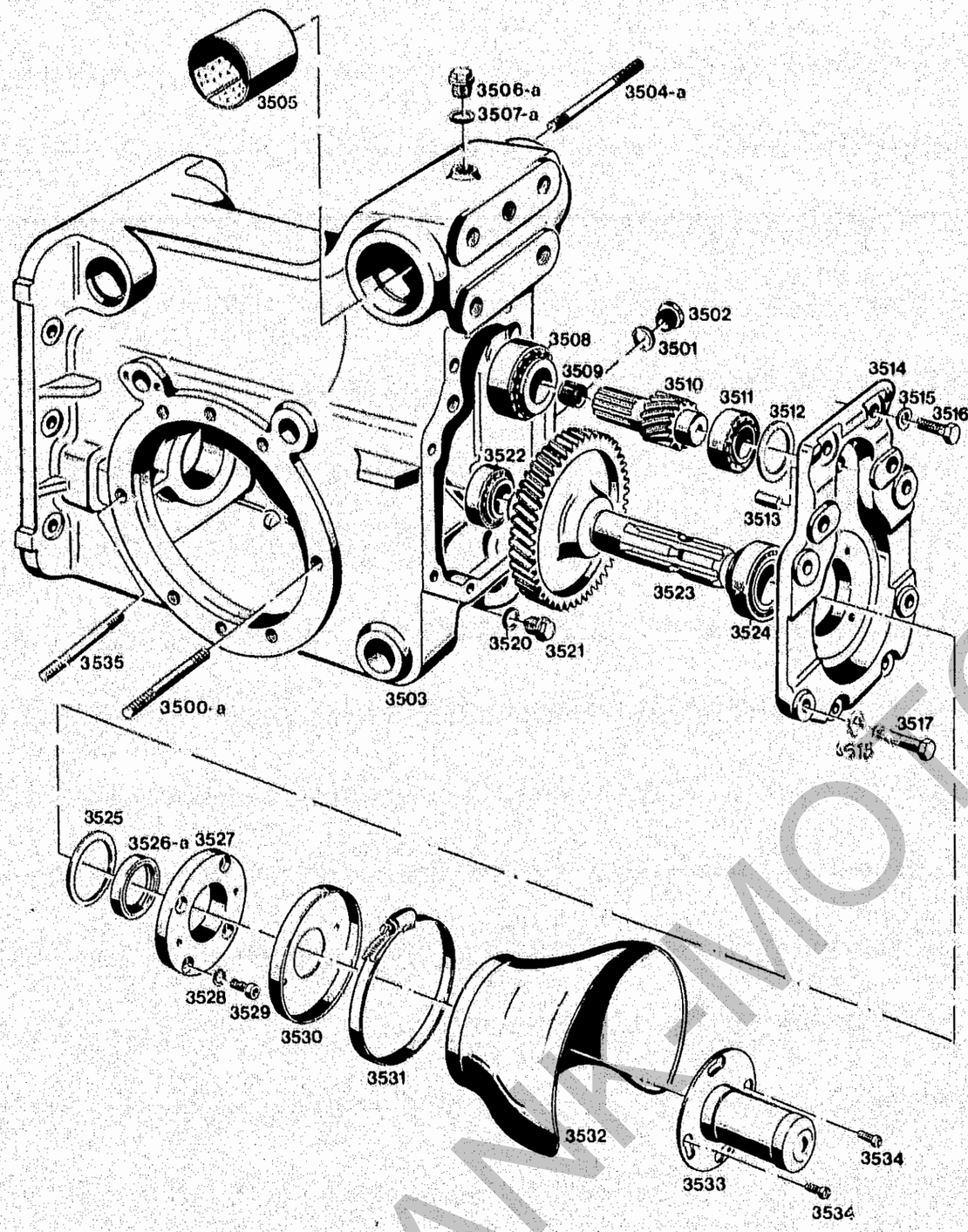

BILDTAFEL NR. 47
HINTERACHSGEHÄUSE, ZAPFWELLE

TABLE NO. 47
REAR AXLE HOUSING, P.T.O. SHAFT

Bild-Nr. III. No.	Bestell-Nr. Part No.		Benennung	Abm./Bemerk. Dimen./Remarks	Stück Pieces A40	A50	Denomination
3500	DIN939M10x80	011 631	8.8 Stiftschraube	Bis FG. Nr. A40 410 02010 A50 411 02340 Nicht austauschbar.	14	14	Stud (up to chassis No. A40 410 02010 A50 411 02340, Not interchangeable)
3500a	DIN939M10x100	025 043	8.8 Stiftschraube	Ab FG. Nr. A40 410 02011 A50 411 02341	12	12	Stud (from chassis No. A40 410 02011 A50 411 02341)
3501	DIN7603A20x26CU	010 397	Dichtring		1	1	Sealing ring
3502	000 993 02 36	015 248	Ölstandsauge m.D.	M20 x 1,5	1	1	Oil sight glass
3503	121 258		Hinterachsgehäuse	Mit Loctite 573 m. Ersetzt Nr. 6030 081 02 12	1	1	Rear axle housing (replacing No. 6030 081 02 12)
3504	DIN939M10x90	011 632	Stiftschraube (für Schaltkulisse Zapfwelle)	Bis FG. Nr. A40 410 02010 A50 411 02340 Nicht austauschbar.	2	2	Stud (for selector block P.T.O.) (up to chassis No. A40 410 02010 A50 411 02340 - not interchangeable)
3504a	DIN939M10x110	011 633	8.8 Stiftschraube (für Schaltkulisse Zapfwelle)	Ab FG. Nr. A40 410 02011 A50 411 02341	2	2	Stud (for P.T.O. selector link) From chassis No. A40 410 02011 A50 411 02341
3505	000 994 48 23	014 243	Lagerbuchse	Ø45 x Ø50 x 50	2	2	Bearing bush
3506	000 993 23 50	015 299	Verschlußschraube (M16 x 1,5)	Ca. bis Mitte 1984 Nicht austauschbar.	1	1	Sealing screw (up to approx. mid 1984 - not interchangeable)
3506a	000 993 20 50	015 296	Verschlußschraube (M20 x 1,5)	ca. ab Mitte 1984	1	1	Sealing screw (from mid 1984)
3507	DIN7603A16x20CU	010 392	Dichtring	ca. bis Mitte 1984 Nicht austauschbar.	1	1	Sealing ring (up to mid 1984 - not interchangeable).
3507a	DIN7603A20x26CU	010 397	Dichtring	ca. ab Mitte 1984	1	1	Sealing ring (from approx. mid 1984)
3508	000 997 01 67	012 852	Kegelrollenlager	62 x 30 x 21,25	1	1	Taper roller bearing
3509 *	000 997 31 60	012 818	Nadelkäfig	K12 x 15 x 13	1	1	Needle cage
3510	6030 077 01 27	111 251	Antriebsritzel	Z12; Ø47,4 x 108	1	1	Drive pinion
3511	000 997 03 67	012 854	Kegelrollenlager	50,29x26,98x14,22	1	1	Taper roller bearing
3512	000 991 17 09	015 935	Einstellscheibe	Ø44 x Ø50 x 0,1	n. B.		Adjusting disc
	000 991 18 09	015 936	Einstellscheibe	Ø44 x Ø50 x 0,2	n. B.		Adjusting disc
	000 991 19 09	015 937	Einstellscheibe	Ø44 x Ø50 x 0,5	n. B.		Adjusting disc
3513	DIN7-10x20	010 004	Zylinderstift	10m6 x 20	2	2	Cylindrical pin
3514	6030 08102 02	111 271	Deckel	Mit Loctite 573 montieren.	1	1	Cover (assemble with seal compound Loctite 573)
3515	DIN137B10x18	010 064	Federscheibe		8	8	Lock washer
3516	DIN933M10x25	011 527	8.8 Sechskantschraube		4	4	Hexagon screw
3517	DIN931M10x40	011 102	8.8 Sechskantschraube		4	4	Hexagon screw
3520	DIN7603A20x26CU	010 397	Flachdichtung		1	1	Flat gasket
3521	000 993 01 60	015 354	Magnetstopfen	M20 x 1,5	1	1	Magneto plug
3522	000 997 03 67	012 854	Kegelrollenlager	50,29x26,98x14,22	1	1	Taper roller bearing
3523	6030 077 01 20	111 245	Zapfwelle	Ø164,4 x 182	1	1	P.T.O. shaft
3524	000 997 04 67	012 855	Kegelrollenlager	Ø62 x Ø35 x 16,7	1	1	Taper roller bearing

* A40 ca. ab FG. Nr. 410 00451, A50 ca. ab FG. Nr. 411 00901, mit Stahlkäfig. Im Ersatzfall nur Ausführung mit Stahlkäfig verwenden.

* A40 from approx. chassis No. 410 00451, A50 from approx. chassis No. 411 00901, with steel cage. For replacement use principally the steel cage version.

FRANKMOTORGERÄTE

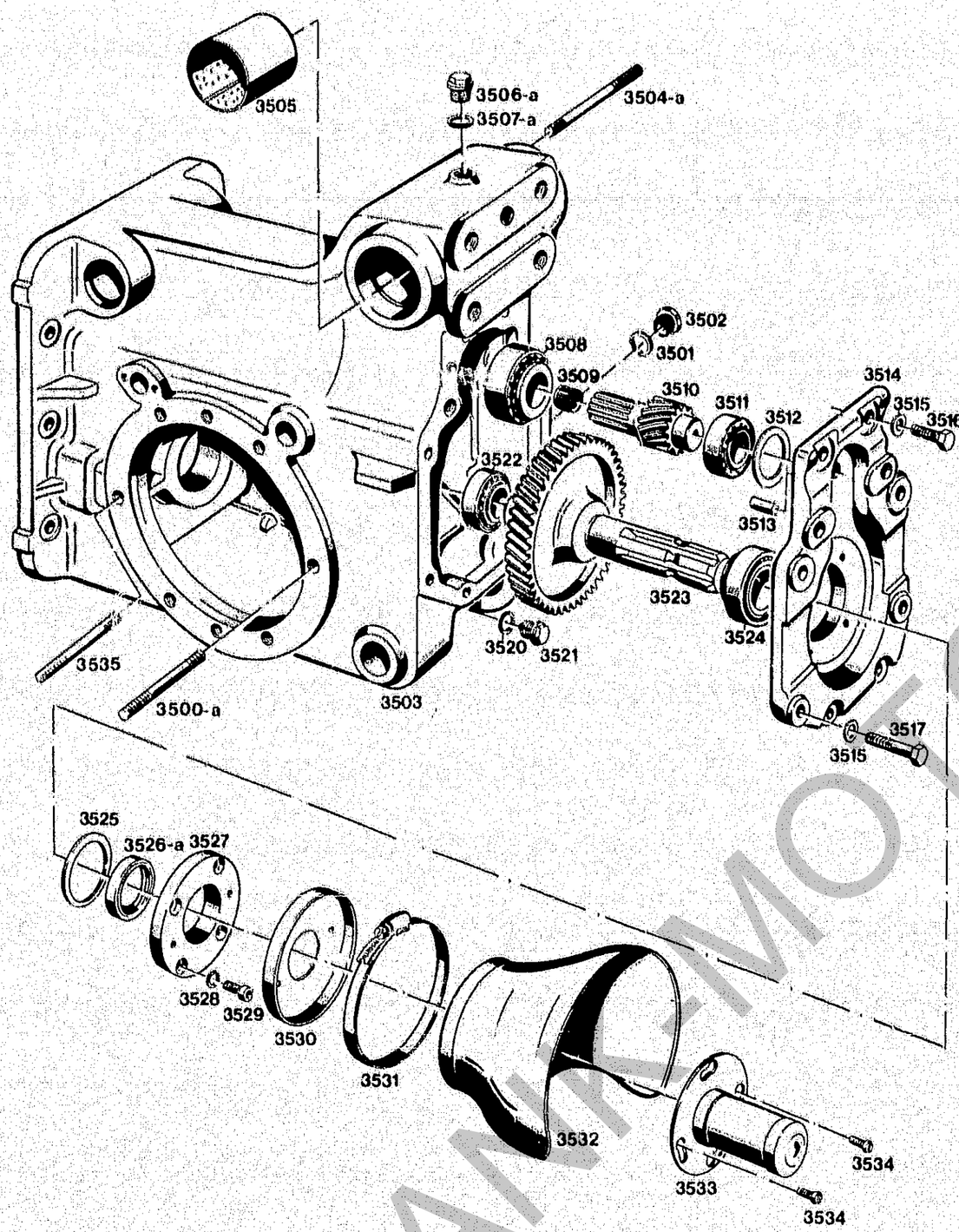

BILDTAFEL NR. 47
HINTERACHSGEHÄUSE, ZAPFWELLE

TABLE NO. 47
REAR AXLE HOUSING, P.T.O. SHAFT

Bild-Nr. Ill. No.	Bestell-Nr. Part No.		Benennung	Abm./Bemerk. Dimen./Remarks	Stück Pieces	Denomination
					A40 A50	
3525	DIN988-50x62x0,1	011 696	Paßscheibe		n. B.	Shim
	DIN988-50x62x0,2	011 697	Paßscheibe		n. B.	Shim
	DIN988-50x62x0,5	011 698	Paßscheibe		n. B.	Shim
3526	DIN3760-35x52x7	011 991	NB Wellendichtring	Bis Ende 1986 Ersetzt 35 x 52 x 10. Im Ersatzfall 3526a	1 1	Oil seal (repl. 35 x 52 x 10) (up to end 1986 - repl. 35 x 52 x 10)
3526a	024 028		Wellendichtring	Ab Ende 1986 DIN3760AS 35 x 52 x 7 - NB	1 1	Oil seal (from end 1986 - DIN3760AS 35x52x7-NB)
3527	6030 077 01 07	111 240	Lagerdeckel	Ø100 x 15	1 1	End plate
3528	DIN7980-8	010 448	Federring		4 4	Spring ring
3529	DIN912M8x16	011 204	Zylinderschraube mit J.		4 4	Cylindrical screw
3530	6090 166 01 48	110 617	Flansch		1 1	Flange
3531	000 995 65 66	015 171	Spannschelle	Ø110–120	1 1	Tension clamp
3532	6090 166 01 07	110 615	Zapfwellenschutz		1 1	P.T.O. guard
3533	A 070 A62	107 229	Zsb. Schutzhülse		1 1	Protection sleeve ass.
3534	DIN84M6x10	010 020	Zylinderschraube		2 2	Cylindrical screw
3535	DIN939M10x90	011 632	8.8 Stiftschraube	Ab FG. Nr. A40 410 02011 A50 411 02341	2 2	Stud (from chassis No. A40 410 02011 A50 411 02341)

FRANK-MOTOR-PARTS

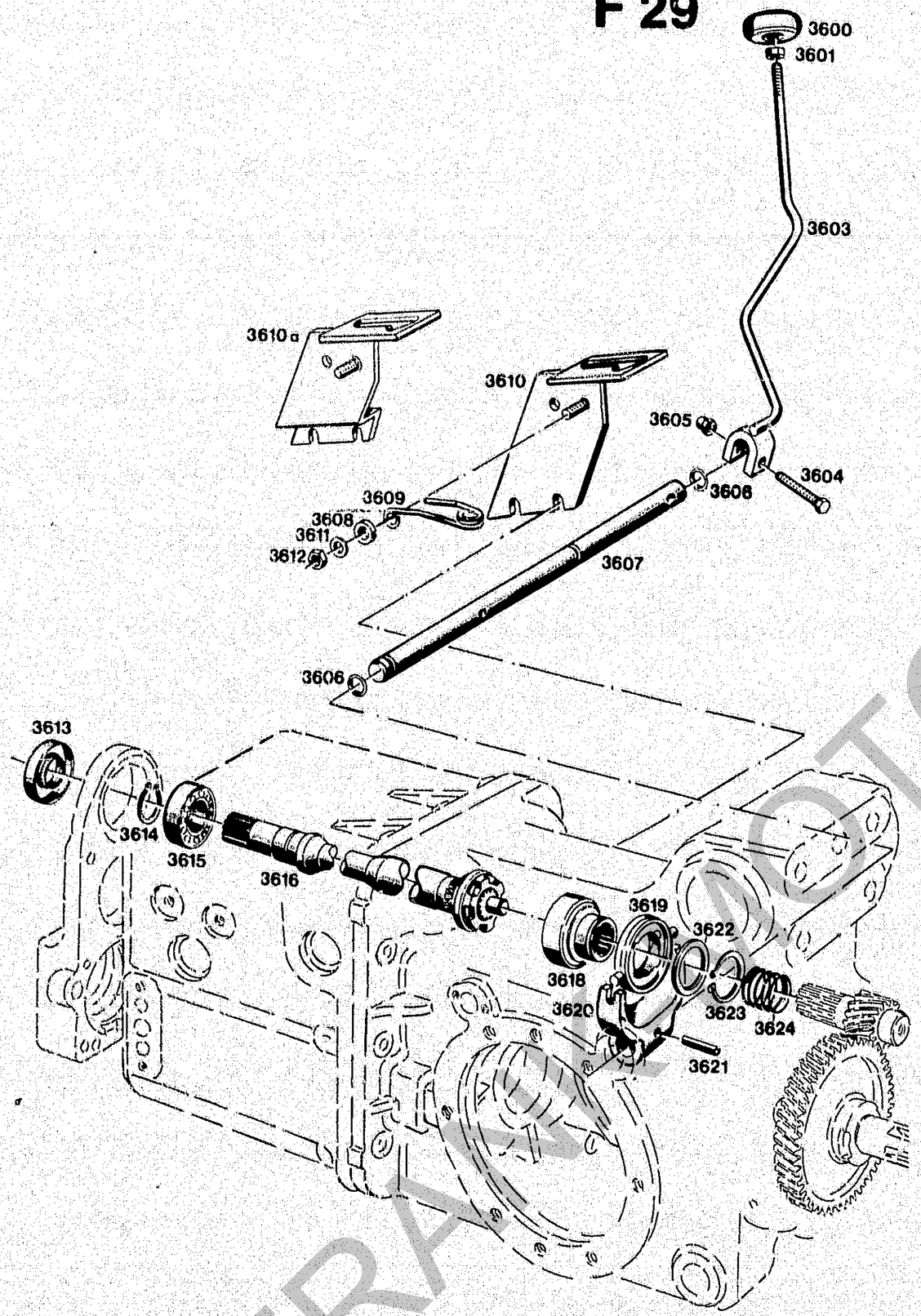

Bildtafel-table-No. 48

BILDTAFEL NR. 48
ZAPFWELLENSCHALTUNG

TABLE NO. 48
P.T.O. CONTROL

Bild-Nr. / Ill. No.	Bestell-Nr. / Part no.		Benennung	Abm./Bemerk. / Dimen./Remarks	Stück / Pieces A40	Stück / Pieces A50	Denomination
3600	6090 999 01 10	113 432	Schaltknopf (M12, Ø50)	Ersetzt Nr. 000 999 33 10	1	1	Selector button (replacing No. 000 999 33 10)
3601	DIN439M12	010 096	Fl. Sechskantmutter	Ersetzt Nr. DIN934M12	1	1	Hexagon nut (replacing No. DIN934M12)
3603	6090 070 06 29	108 955	Zsb. Schalthebel	Form geä. ab . . .	1	1	Selector lever ass.
3604	DIN933M8x45	011 173	8.8 Sechskantschraube		1	1	Hexagon screw
3605	DIN985M8	011 935	Sechskantmutter S.		1	1	Hexagon nut
3606	000 997 01 09	014 680	Ringdichtung	Ø12 x Ø20 x 4	2	2	Ring seal
3607	6030 077 02 22	111 248	Schaltwelle f. ZW.	Ø20 x 276	1	1	P.T.O. selector shaft
3608	000 991 22 41	014 883	Scheibe	Ø10,5 x 22 x 5	1	1	Shim
3609	6090 075 02 68	108 964	Hebelfeder Ø4,25	Form geändert A40 ab FG. Nr. 410 00153 A50 ab FG. Nr. 411 00251.	1	1	Lever spring (Shape modified from chassis No. 410 00153, A50 from No. 411 00251)
3610	6090 070 03 45	108 957	Zsb. Schaltkulisse	Bis FG. Nr. A40 410 02010 A50 411 02340 nicht austauschbar.	1	1	Sliding block guide (up to chassis No. A40 410 02010 A50 411 02340 not interchangeable)
3610a	121 589		Zsb. Schaltkulisse (für 50 mm breite Bremsen)	Ab FG. Nr. A40 410 02011 A50 411 02341	1	1	Selector link ass. (for 50 mm wide brakes. Up to chassis No. A40 410 02011 A50 411 02341
3611	DIN137B10x18	010 064	Federscheibe		1	1	Lock washer
3612	DIN934M10	011 585	Sechskantmutter		1	1	Hexagon nut
3613	025 108		Wellendichtring (DIN 3760 AS 30 x 52 x 7 - NB)	Ersetzt Nr. DIN3760-30x52x7 Ab Ende 1986.	1	1	Oil seal (replacing No. DIN 3760 - 30 x 52 x 7 from end 1986)
3614	DIN471-30x1,5	010 144	Sicherungsring		1	1	Circclip
3615	DIN625-6206	010 267	Ring-Rillenlager	30 x 62 x 16	1	1	Deep-groove ball bearing
3616	6030 070 04 04	116 313	Zsb. Antriebswelle (Ø35 x Ø57 x 546,5) (Schaltklauen hinter-stellt)	Ersetzt Nr. 6030 070 02 04 ca. ab FG. Nr. A40 410 01776 A50 411 01939	1	1	P.T.O. drive shaft (replacing No. 6030 070 02 04 - from approx. chassis No. A40 410 01776 A50 411 01939)
3618	6030 077 02 18	116 315	Schaltklaue (Ø62 x 38) (Schaltklauen hinter-stellt)	Ersetzt Nr. 6030 077 01 18 ca. ab FG. Nr. A40 410 01776 A50 411 01939	1	1	Selector link (Ø62 x 38) (Replacing No. 6030 077 01 18 from approx. chassis No. A40 410 01776 A50 411 01939)
3619	6030 077 01 39	111 253	Schaltring	Ø62 x 40,1 x 8	1	1	Shifting ring
3620	6030 077 01 23	111 249	Schaltgabel	GGG 40 ab	1	1	Shifting fork
3621	DIN7343-6x32	010 376	Spiralstift		1	1	Spiral stud
3622	DIN988S40x50x2,5	011 719	Stützscheibe		1	1	Supporting shim
3623	DIN471-40x1,75	010 147	Sicherungsring		1	1	Circlip
3624	000 992 34 02	015 521	Druckfeder (Ø32 x Ø36 x Ø2,8)	verstärkt ab . . .	1	1	Pressure spring (Ø32 x Ø36 x Ø2,8) reinforced from . . . .

FRANK-MOTOR

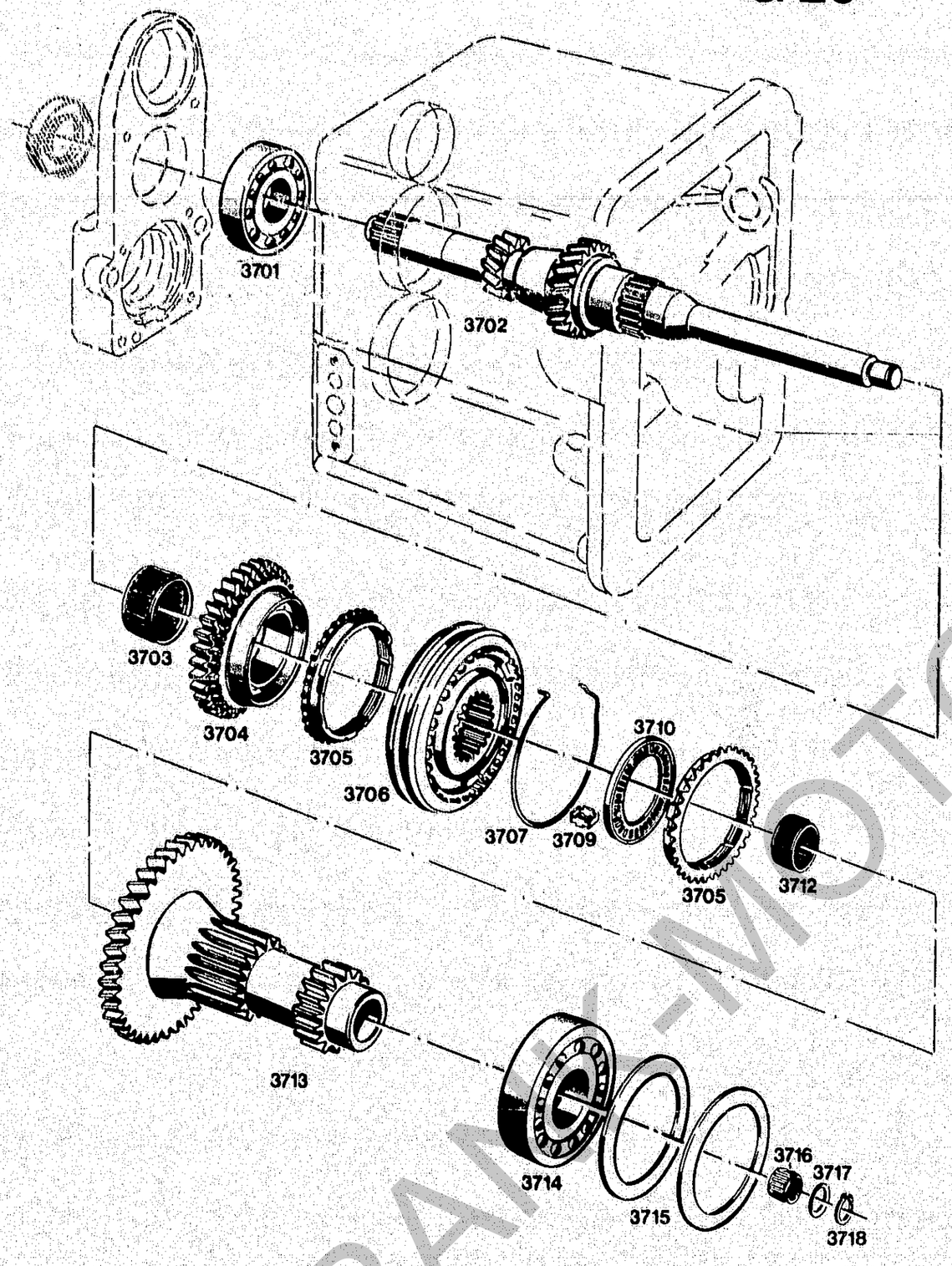

BILDTAFEL NR. 49
ANTRIEBSWELLE

TABLE NO. 49
DRIVE SHAFT

Bild-Nr. Ill. No.	Bestell-Nr. Part No.		Benennung	Abm./Bemerk. Dimen./Remarks	Stück Pieces A40	Stück Pieces A50	Denomination
3701	DIN625-6206	010 267	Ring-Rillenlager	30 x 62 x 16	1	1	Deep-groove ball bearing
3702	6030 072 02 02	111 141	Antriebswelle	Ø60 x 376	1	1	Drive shaft
3703	000 997 07 60	012 803	Nadelkäfig	K35 x 40 x 17	1	1	Needle cage
3704	6030 070 04 08	111 112	Zsb. Schaltrad 3. Gg. vollst. (mit Synchronring 3705)	Ø78,4 x Ø84	1	1	Selector gear ass., 3rd speed (w. synchronous ring 3705)
3705 *	6030 072 03 49	111 177	Synchronring	242.8.028.00	2	2	Synchronous ring
3706	6030 070 05 14	111 117	Zsb. Synchronisierung Gr. 62, 3./4. Gg. (mit Teilen 3707, 3709)	001.0.024.00	1	1	Synchronizing ass. 3/4 gear (w. parts 3707, 3709)
3707	242.8.0041.01-GE		Synchronfeder	Getrag Teile	2	2	Synchronous spring
3709	242.8.0029.00-GE		Mitnehmerstein	Getrag Teile	3	3	Driving stone
3710	000 997 01 68	012 861	Axialnadellager	Ø53 x Ø35 x 2,8	1	1	Axial needle bearing
3712	000 997 11 58	012 793	Nadelkäfig	K30 x 35 x 20	1	1	Needle cage
3713	6030 070 07 02	111 089	Zsb. Vorgelegewelle I vollst. (mit Sanchronring 3705)	Ø95,5	1	1	Intermediate shaft ass. (w. synchronous ring 3705)
3714	DIN625-6207	010 271	Ring-Rillenlager	35 x 72 x 17	1	1	Deep-groove ball bearing
3715	DIN988-56x72x0,1	011 703	Paßscheibe		n. B.	n. B.	Shim
	DIN988-56x72x0,2	011 704	Paßscheibe		n. B.	n. B.	Shim
	DIN988-56x72x0,5	011 705	Paßscheibe		n. B.	n. B.	Shim
	DIN988-56x72x1,0	011 706	Paßscheibe		n. B.	n. B.	Shim
3716	000 997 32 60	012 819	Nadelkäfig	K18 x 22 x 17	1	1	Needle cage
3717	000 991 50 47	014 995	Scheibe	Ø18,2 x Ø26 x 1	1	1	Shim
3718	DIN471-18x1,2	010 137	Sicherungsring		1	1	Circlip

* Beim Austauschen der Synchronringe muß das stirnseitige Spaltmaß bei 10 kp Axialbelastung 1,1 - 1,4 mm betragen! Einbauhinweise der Montageanleitung beachten.

* When replacing the synchronous rings, the gap dimension on the front side must be 1,1 - 1,4 mm at 10kp axial load! Assembly instructions see workshop manual.

FRANK-MOTOR

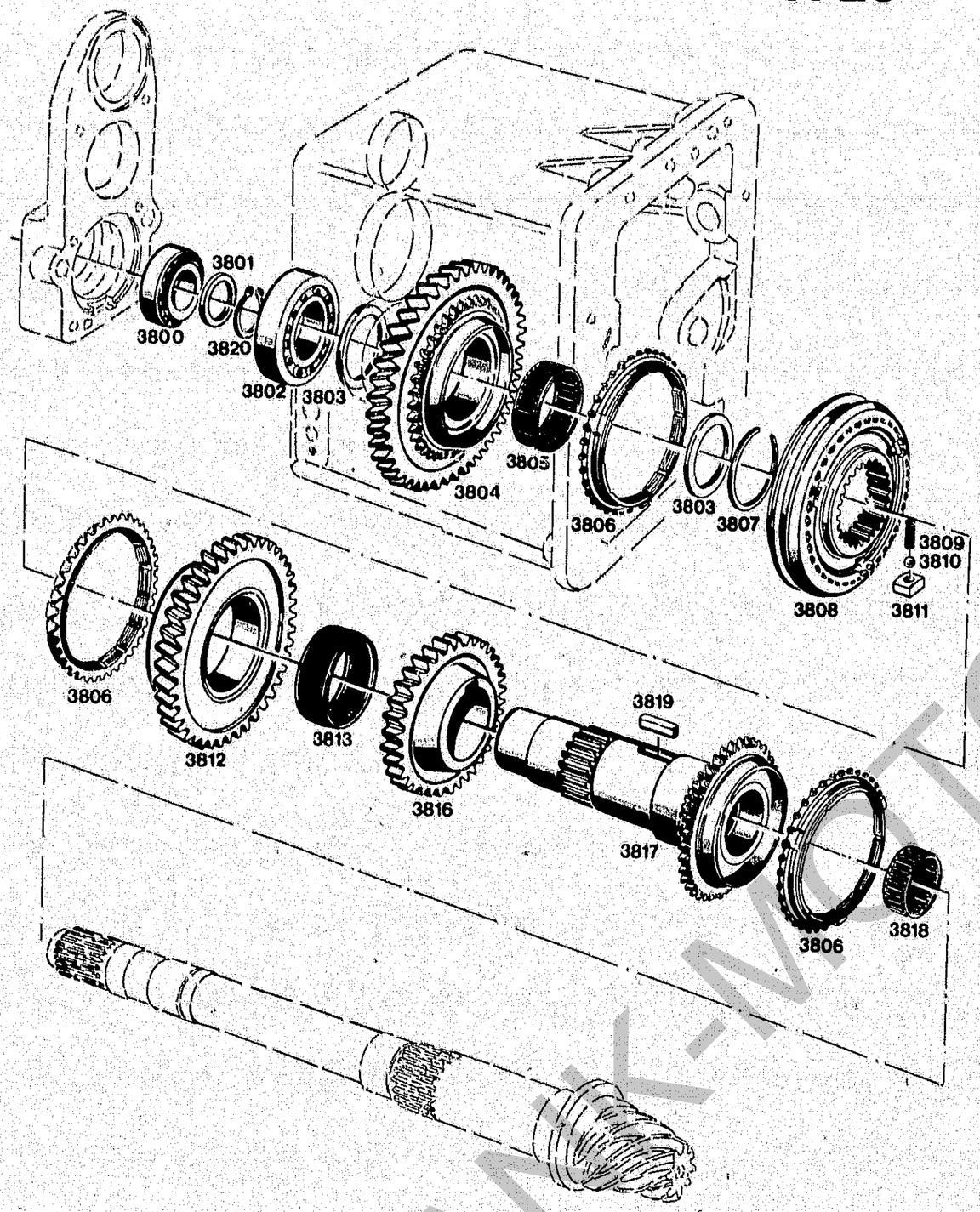

BILDTAFEL NR. 50
VORGELEGEWELLE II

TABLE NO. 50
INTERMEDIATE SHAFT II

Bild-Nr. III. No.	Bestell-Nr. Part No.		Benennung	Abm./Bemerk. Dimen./Remarks	Stück Pieces A40 A50	Denomination
3800	000 997 01 67	012 852	Kegelrollenlager	62 x 30 x 21,25	1 1	Taper roller bearing
3801	DIN988S30x42x2,5	011 946	Stützscheibe		1 1	Supporting shim
3802	DIN625-6207RS	010 272	Ring-Rillenlager	35 x 72 x 17	1 1	Deep-groove ball bearing
3803	DIN988S40x50x2,5	011 719	Stützscheibe		2 2	Supporting shim
3804	6030 070 16 06	111 108	Zsb. Zahnrad 1. Gg. vollst. (mit Synchronring 3806)	Ø126,8	1 1	1st gear ass. (w. synchronous ring 3806)
3805	000 997 05 58	012 787	Nadelkäfig	K40 x 45 x 21	1 1	Needle cage
3806 *	6030 072 02 49	111 176	Synchronring	262.8.106.00	3 3	Synchronous ring
3807	000 994 04 55	014 328	Sprengring	42,8 x 45,1 x 1,5	1 1	Snap ring
3808	6030 070 04 14	111 116	Zsb. Synchronisierung Gr. 72, 1./2. Gg. (mit Teilen 3809 - 3811)	Ø105	1 1	Synchronization ass. 1./2. gear (w. parts 3809 - 3811)
3809	900.9.0147.55-GE		Druckfeder	Getrag Teile	3 3	Pressure spring
3810	900.0.0020.70-GE		Kugel Ø6,5		3 3	Ball 6,5 dia.
3811	262.8.0107.00-GE		Mitnehmerstein		3 3	Driving stone
3812	6030 070 15 06	111 107	Zsb. Zahnrad 2. Gg. vollst. (mit Synchronring 3806)	Ø109,4	1 1	2nd gear ass., cpl. (w. synchronous ring 3806)
3813	000 997 12 58	012 794	Nadelkäfig	K45 x 49 x 19	1 1	Needle cage
3816	6030 072 06 14	111 168	Zahnrad (f. 3. Gg.)	Ø91,3 x 25	1 1	3rd gear
3817	6030 070 08 02	111 090	Zsb. Vorgelegewelle II kpl. (mit Synchronring 3806)	Ø74,1 x Ø91	1 1	Intermediate shaft ass. II (w. synchronous ring 3806)
3818	000 997 11 58	012 793	Nadelkäfig	K30 x 35 x 20	1 1	Needle cage
3819	DIN6885A10x6x25	010 343	Paßfeder		1 1	Key
3820	DIN471-30x1,5	010 144	Sicherungsring		1 1	Circlip

* Beim Austauschen der Synchronringe muß das stirnseitige Spaltmaß bei 10 kp Axialbelastung 1,1 - 1,4 mm betragen!
Einbauhinweise der Montageanleitung beachten.

* When replacing the synchronous rings the gap dimension on the front side must be 1,1 - 1,4 mm at 10 kp axial load!
Assembly instructions see workshop manual.

FRANK-MOTOR

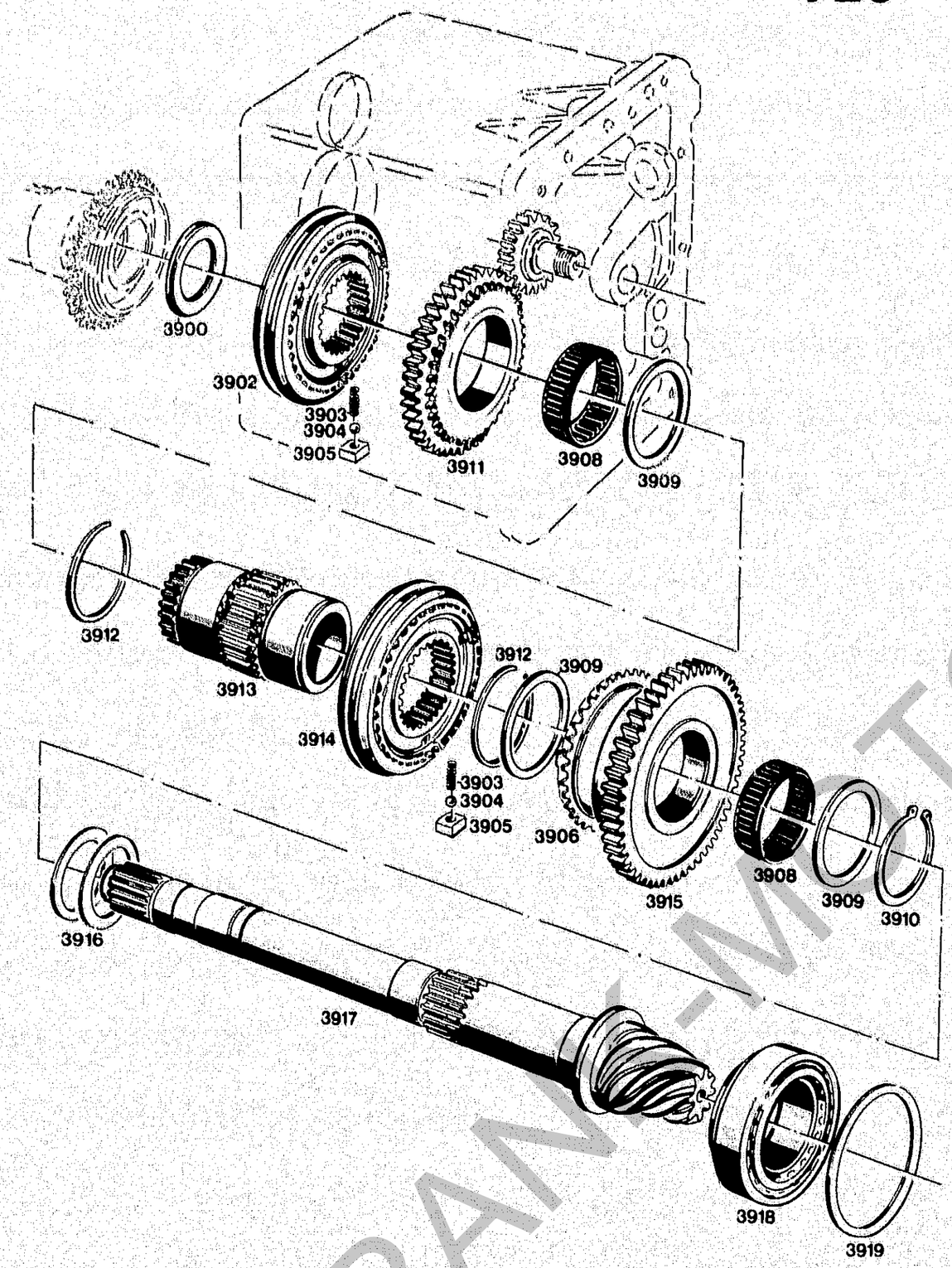

Bildtafel-table-No. 51

BILDTAFEL NR. 51
GRUPPENSCHALTUNG

TABLE NO. 51
PRESELECTION OF GEAR GROUPS

Bild-Nr. / Ill. No.	Bestell-Nr. / Part No.		Benennung / Denomination	Abm./Bemerk. / Dimen./Remarks	Stück / Pieces A40	Stück / Pieces A50	Benennung / Denomination
3900	000 997 02 68	012 862	Axialnadellager Einbauposition: Nadeln nach vorne	35 x 53 x 5	1	1	Axial needle bearing Assembly position: needles point, forw.
3902	6030 070 07 14	111 119	Zsb. Synchronisierung Gr. 72, S. Stufe (mit Teilen 3903 - 3905)	Ø105	1	1	Synchronization ass. (fast/medium) (w. parts 3903 - 3905)
3903	900.9.0147.55-GE		Druckfeder	Getrag Teile	6	6	Pressure spring
3904	900.0.0020.70-GE		Kugel Ø6,5	Getrag Teile	6	6	Ball 6,5 dia.
3905	262.8.0107.00-GE		Mitnehmerstein	Getrag Teile	6	6	Driving stone
3906 *	6030 072 02 49	111 176	Synchronring	262.8.106.00	1	1	Synchronous ring
3908	000 997 12 58	012 794	Nadelkäfig	K45 x 49 x 19	2	2	Needle cage
3909	DIN988S45x55x3	111 720	Stützscheibe		3	3	Supporting shim
3910	DIN471-45x1,75	010 148	Sicherungsring		1	1	Circlip
3911	6030 070 08 06	111 100	Zsb. Zahnrad (Rückwärts-Stufe)	Ø104 x 19,8	1	1	Gear ass. (reversing group)
3912	023 721		Sprengring (49,8 x 57,8 x 1,5)	Ersetzt Nr. 000 994 03 55 49,8 x 52,1 x 1,5	2	2	Snap ring (replacing No. 000 994 03 55 - 49,8 x 52,1 x 1,5)
3913	6030 074 02 21	111 202	Schaltbüchse	Ø51,6 x 92,5	1	1	Selector bush
3914	6030 070 06 14	111 118	Zsb. Synchronisierung L./R. Stufe, Gr. 72 (mit Teilen 3903- 3905)	Ø105	1	1	Synchronization ass. slow/rev. gear group (w. parts 3903 - 3905)
3915	6030 070 14 06	111 106	Zsb. Zahnrad L. Stufe vollst. (mit Synchron- ring 3906)	Ø120,6	1	1	Gear ass. slow gear group (w. synchronous ring 3906)
3916	DIN988-37x47x0,1	011 693	Paßscheibe		n. B.	n. B.	Adjusting shim
	DIN988-37x47x0,2	011 694	Paßscheibe		n. B.	n. B.	Adjusting shim
	DIN988-37x47x0,5	011 695	Paßscheibe		n. B.	n. B.	Adjusting shim
3917	6030 070 X2 95	111 125	Kegelradwelle mit Tellerrad 4226	Ø55 x 411	1	1	Bevel gear shaft (supplied in a matching set w. 4226)
3918	000 997 07 67	012 857	Kegelrollenlager	46 x 75 x 18	1	1	Taper roller bearing
3919	000 991 02 09	015 925	Einstellscheibe	65 x 74,8 x 0,1	n. B.	n. B.	Adjusting shim
	000 991 03 09	015 926	Einstellscheibe	65 x 74,8 x 0,2	n. B.	n. B.	Adjusting shim
	000 991 04 09	015 927	Einstellscheibe	65 x 74,8 x 0,5	n. B.	n. B.	Adjusting shim

* Beim Austauschen der Synchronringe muß das stirnseitige Spaltmaß bei 10 kp Axialbelastung 1,1 - 1,4 mm betragen!
Einbauhinweise der Montageanleitung beachten!

* When replacing the synchronous rings, the gap dimension on the front side must be 1,1 - 1,4 mm at 10 kp axial load!
Assembly instructions see workshop manual.

FRANK-MOTORGEAR

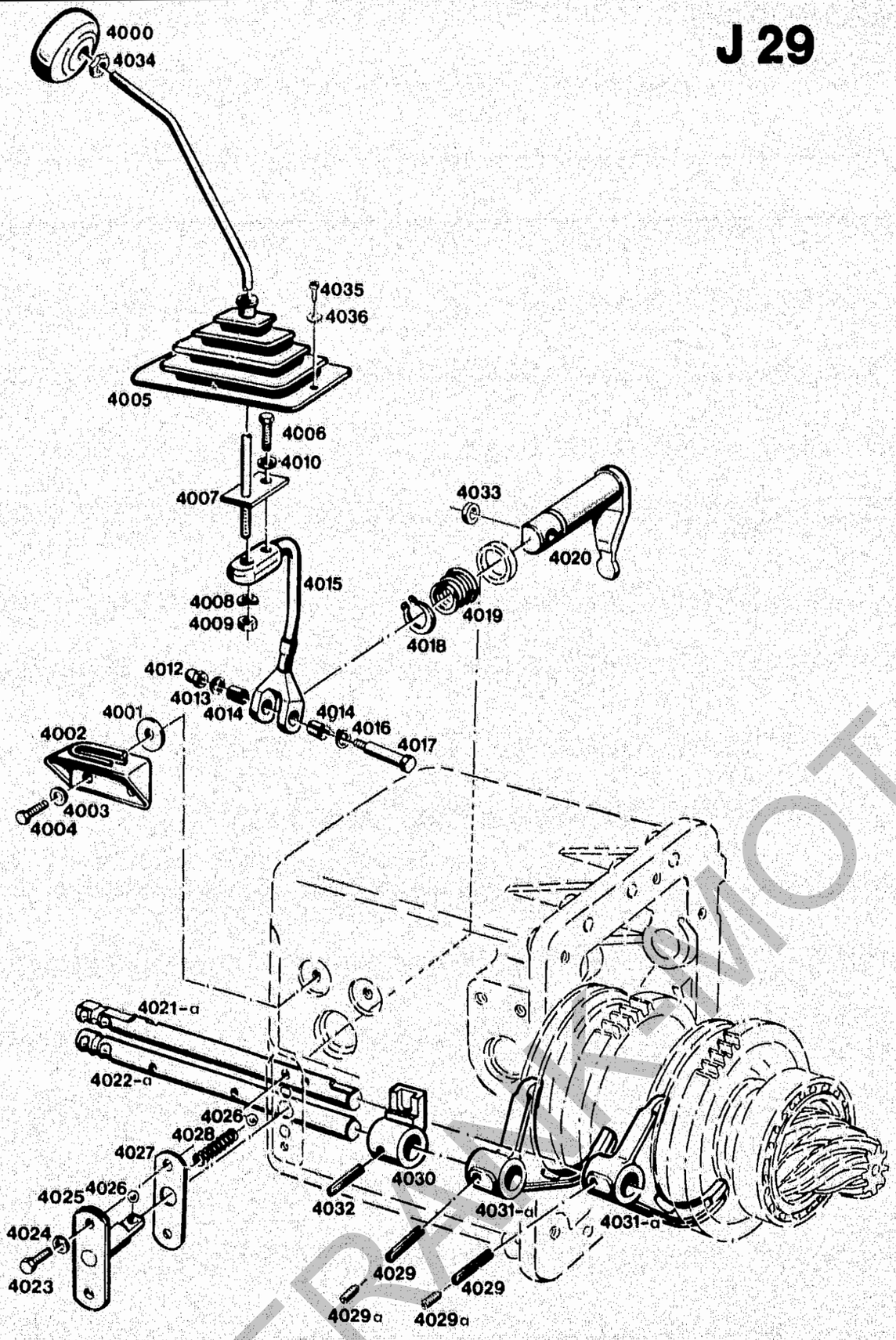

Bildtafel-tabie-No. 52

BILDTAFEL NR. 52
SCHALTGESTÄNGE FÜR VORSTUFE

TABLE NO. 52
SELECTOR LINKAGE FOR PRESELECTION

Bild-Nr. III. No.	Bestell-Nr. Part No.		Benennung	Abm./Bemerk. Dimen./Remarks	Stück Pieces A40	Stück Pieces A50	Denomination	
4000	000 999 39 10	022 986	Schaltknopf (Ø50)	Ersetzt Nr. 000 999 33 10	1	1	Selector button (replacing No. 000 999 33 10	
4001	000 991 57 41	014 912	Beilegescheibe	Ø10,5 x Ø28 x 4	2	2	Washer	
4002	6030 070 01 45	111 123	Zsb. Schaltkulisse	A40 ca. ab FG. Nr. 410 00201 A50 ca. ab FG. Nr. 411 00251 gehärtete Ausführung	1	1	Connecting link (from chassis appr. No. A40 410 00201 A50 411 00251 hardened version	
4003	DIN137B8	010 063	Federscheibe		2	2	Lock washer	
4004	DIN933M8x20	011 511	8.8 Sechskantschraube		2	2	Hexagon screw	
4005	6090 075 01 79	108 966	Faltenbalg	Ab Ende 1987 mit Bohrung für 4035 und 4036.	1	1	Bellows (from end 1987 with bores for 4035 and 4036)	
4006	DIN933M8x16	011 509	8.8 Sechskantschraube		1	1	Hexagon screw	
4007	6090 070 05 29	108 954	Vorstufenschalthebel (St 52-3 ab . . . . .)	Hebelform geändert A40 ca. ab FG. Nr. 410 00351 A50 ca. ab FG. Nr. 411 00901	1	1	Selector lever (preselection) (Shape of lever changed in A40 approx. from No. 410 00351, A50 from 411 00901)	
4008	DIN137B12	010 065	Federscheibe		1	1	Lock washer	
4009	DIN934M12	011 590	Sechskantmutter		1	1	Hexagon nut	
4010	DIN137B8	010 063	Federscheibe		1	1	Lock washer	
4012	DIN985M8	011 935	Sechskantmutter S.		1	1	Hexagon nut	
4013	DIN125-8,4	010 044	Scheibe	Büchsen 4014 und Scheiben entfallen bei A40 ab FG. Nr. 410 00301 A50 ab FG. Nr. 411 00781	1	1	Shim	Shims and bushes omitted from A40 No. 410 00301 A50 No. 411 00781
4014	DIN1498B10-14x10	010 618	Einspannbüchse		2	2	Clamping bush	
4015	6030 075 04 21	111 234	Schaltarm links		1	1	Selector arm left	
4016	DIN125-10,5	010 046	Scheibe		1	1	Shim	
4017	DIN1445-10x43x60	010 518	Bolzen	10h11 x 43 x 60	1	1	Bolt	
4018	DIN471-25x1,2	010 141	Sicherungsring	25 x 1,2	1	1	Circlip	
4019	000 992 13 09	015 546	Druckfeder konisch	Ø3,2 in Ø2,8 geä.	1	1	Tapered press. spring	
4020	121 083		Zsb. Schaltfingerwelle (Schmiedeteil)	Ersetzt Nr. 6030 070 01 22 (Schweißteil) und ca. ab 1986 Nr. 6030 075 02 12 (ohne Seitenfläche) Im Ersatzfall 121 083 mit Scheibe 4033.	1	1	Selector finger shaft (forged part) (replacing No.6030 070 01 22 (forged part) and from appr. 1986 part No. 6030 075 02 12 (without side surface) Replace by 121 083 with shim 4033).	
4021 *	6030 075 08 01	111 210	Schaltwelle (L./R.) (gehärtete Schaltnuten ca. ab FG. Nr. A40 410 00301 A50 411 00651)	Ø20 x 240 verstiftete Ausführung ca. bis Mai 83.	1	1	Selector shaft (slow/reverse) Hardened keyways from appr. chassis No. A40 410 00301 A50 411 00651.	
4021a	6030 075 16 01	115 254	Schaltwelle (L./R.)	Ø20 x 240 verschraubte Ausführung ca. ab Mai 83	1	1	Selector shaft (slow/reverse) Screwed version from approx. May 83	
4022 *	6030 075 07 01	111 209	Schaltwelle (S. Gruppe) (gehärtete Schaltnuten ca. ab FG. Nr. A40 410 00301 A50 411 00651)	Ø20 x 240 verstiftete Ausführung ca. bis Mai 83.	1	1	Selector shaft (fast gear group) Hardened keyways from approx. chassis No. A40 410 00301 A50 411 00651.	

* Ab ca. Mai 1983 werden im Ersatzfall nur „a" Teile geliefert. Teile können nur im Zusammenbau (Schaltwelle, Schaltgabel und Gewindestift) getauscht werden.

* From May 1983 only parts with an „a" behind the III. No. are supplied. Selector shaft, selector fork and stud must be replaced as a matched set.

FRAKMOTOR

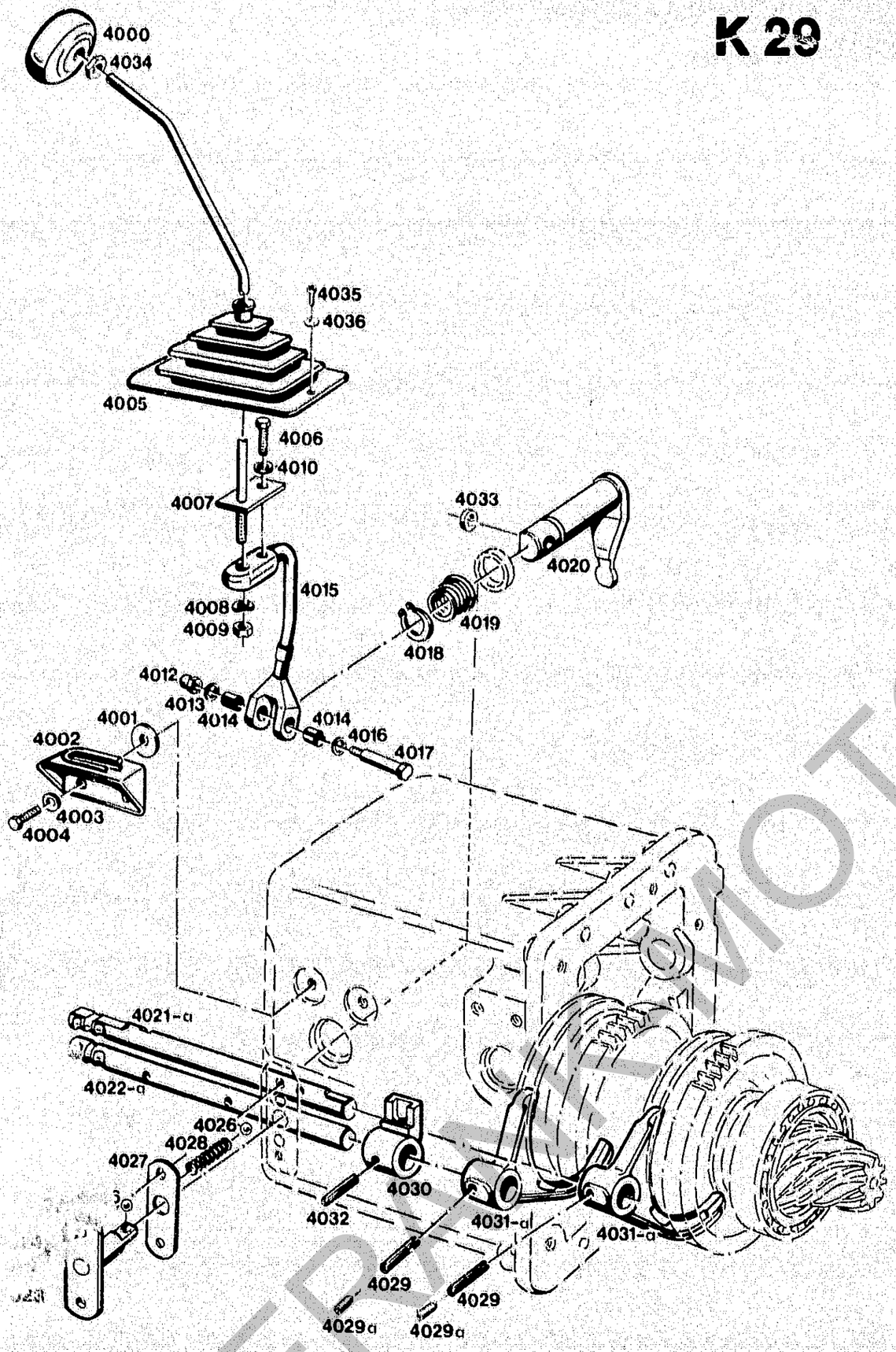

Bildtafel-table-No. 52

BILDTAFEL NR. 52
SCHALTGESTÄNGE FÜR VORSTUFE

TABLE NO. 52
SELECTOR LINKAGE FOR PRESELECTION

Bild-Nr. / Ill. No.	Bestell-Nr. / Part No.		Benennung	Abm./Bemerk. / Dimen./Remarks	Stück A40 / Pieces A40	Stück A50 / Pieces A50	Denomination
4022a	6030 075 15 01	115 253	Schaltwelle (S. Gruppe)	Ø20 x 240 verschraubte Ausführung ca. ab Mai 83	1	1	Selector shaft (fast group) Screwed version from approx. May 83
4023	DIN933M8x20	011 511	10,9 Sechskantschraube		2	2	Hexagon screw
4024	DIN137B8	010 063	Federscheibe		2	2	Lock washer
4025	6030 070 02 20	111 121	Zsb. Kugelführung (kurz)	Ø14 x 48 (44)	1	1	Ball race ass.
4026	DIN5401-10V	010 698	Kugel		3	3	Ball
4027	000 997 13 02	014 630	Dichtung	28 x 70 x 0,5	1	1	Gasket
4028	000 992 01 01	014 447	Druckfeder	Ø9,5 x 27 x Ø1,6	2	2	Pressure spring
4029 *	DIN7343-6x32	010 376	Spiralstift	Ca. bis Mai 83	2	2	Spiral stud (up to May 83)
4029a	023 517		Gewindestift (Mit Loctite 270 m.)	M10 x 12 ca. ab Mai 83	2	2	Stud (M10 x 12 from May 83)
4030	6030 074 01 12	111 197	Schaltmuffe	Schmiedeteil ca. ab FG. Nr. A40 410 00451 A50 411 00901	1	1	Selector sleeve (forged part from approx. chassis No. A40 410 00451 A50 411 00901
4031 *	6030 075 03 06	111 225	Schaltgabel (Vorstufe Gruppe L/R und S.)	Verstiftete Ausführung ca. bis Mai 83	2	2	Selector fork (preselection group L/R and S). (slow, reverse, fast) up to May 83
4031a	6030 075 06 06	115 268	Schaltgabel (Vorstufe Gruppe L/R und S.)	Verschraubte Ausführung ca. ab Mai 83	2	2	Selector fork (preselection, slow/reverse and fast - from approx. May 83)
4032	DIN7343-6x32	010 376	Spiralstift		1	1	Spiral stud
4033	000 991 22 41	014 883	Scheibe (Ø10,5 x Ø22 x 5)	ca. ab 1986	1	1	Shim
4034	DIN439M12	010 096	Sechskantmutter Fl.		1	1	Hexagon nut
4035	DIN7981B4,8x9,5	022 632	Linsen-Blechschraube	Ca. ab Frühjahr 1988	2	2	Lenthead plate screw
4036	DIN126-5,5	023 292	Scheibe	Ca. ab Frühjahr 1988	2	2	Shim (from spring 1988)

* Ab ca. Mai 1983 werden im Ersatzfall nur „a" Teile geliefert.
Teile können nur im Zusammenbau (Schaltwelle, Schaltgabel und Gewindestift) getauscht werden.

* From May 1983 only parts with an „a" behind the Ill. No. are supplied.
Selector shaft, selector fork and stud must be replaced as a matched set.

FRAKMOTOR

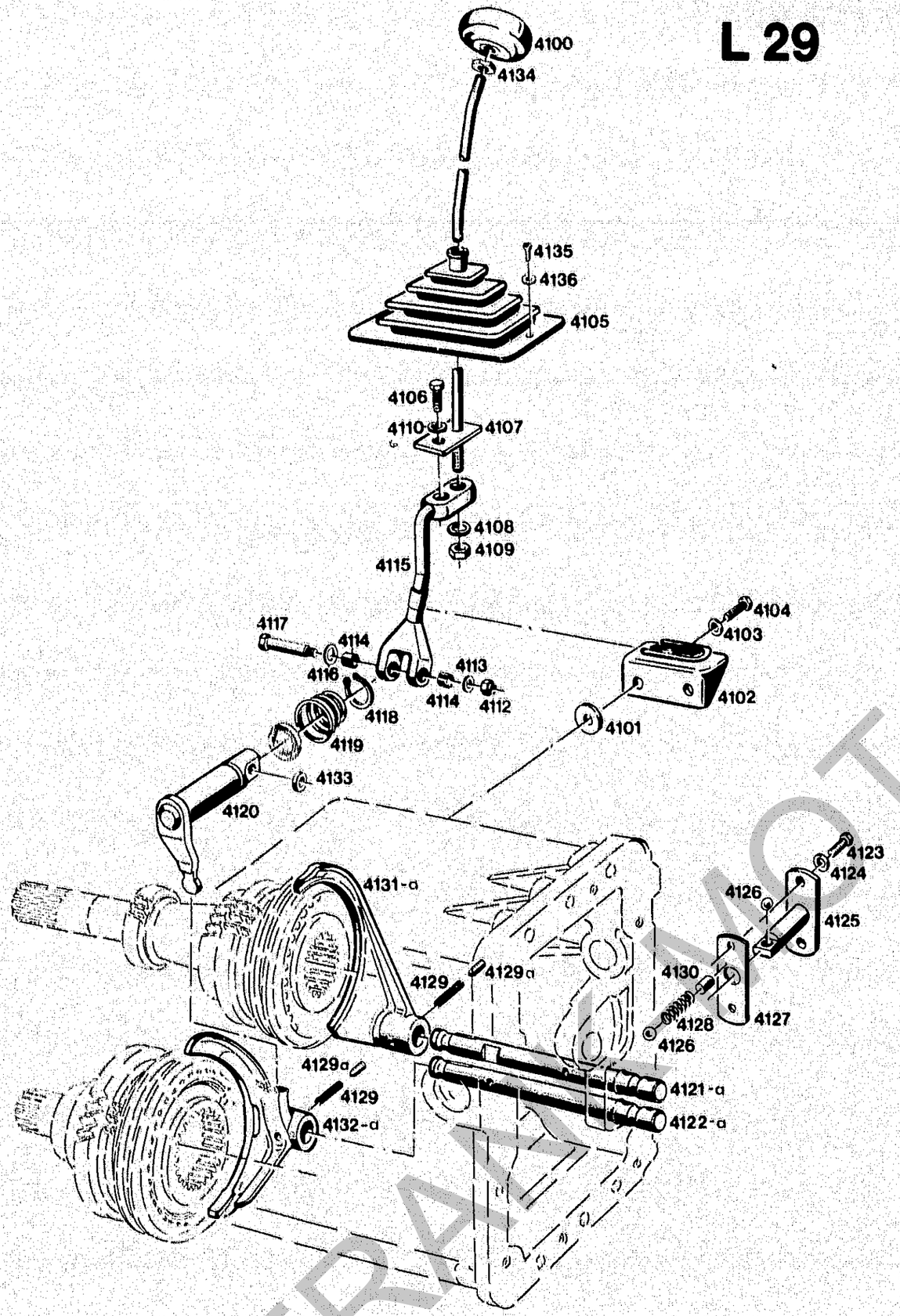

Bildtafel–table–No. 53

BILDTAFEL NR. 53
SCHALTGESTÄNGE 1 - 4 Gang

TABLE NO. 53
SELECTOR LINKAGE 1st - 4th GEAR

Bild-Nr. / Ill. No.	Bestell-Nr. / Part No.		Benennung	Abm./Bemerk. / Dimen./Remarks	Stück / Pieces A40	Stück / Pieces A50	Denomination
4100	000 999 38 10	022 985	Schaltknopf (Ø50)	Ersetzt Nr. 000 999 33 10	1	1	Selector button (replacing No. 000 999 33 10)
4101	000 991 57 41	014 912	Beilegescheibe	Ø10,5 x Ø28 x 4	2	2	Washer
4102	6030 070 01 45	111 123	Zsb. Schaltkulisse	A40 ca. ab FG. Nr. 410 00201 A50 ca. ab FG. Nr. 411 00251 gehärtete Ausführung	1	1	Connecting link ass. A40 from appr. No. 410 00201 A50 from appr. No. 411 00251 hardened design
4103	DIN137B8	010 063	Federscheibe		2	2	Lock washer
4104	DIN933M8x20	011 511	8.8 Sechskantschraube		2	2	Hexagon screw
4105	6090 075 01 79	108 966	Faltenbalg	Ab Ende 1987 mit Bohrung für 4135 und 4136	1	1	Bellows (from end 1987 - with bore for 4135 and 4136)
4106	DIN933M8x16	011 509	8.8 Sechskantschraube		1	1	Hexagon screw
4107	6090 070 04 29	108 953	Zsb. Gangschalthebel (St 52-3 ab . . .)	Hebelform geändert A40 ca. ab FG. Nr. 410 00351 A50 ca. ab FG. Nr. 411 00901	1	1	Gear selector lever ass. (Shape of lever changed) A40 from appr. No. 410 00351 A50 from appr. No. 411 00901
4108	DIN137B12	010 065	Federscheibe		1	1	Lock washer
4109	DIN934M12	011 590	Sechskantmutter		1	1	Hexagon nut
4110	DIN137B8	010 063	Federscheibe		1	1	Lock washer
4112	DIN985M8	011 935	Sechskantmutter S.		1	1	Hexagon nut
4113	DIN125-8,4	010 044	Scheibe	Büchsen 4114 und Scheiben entfallen bei A40 ab FG. Nr. 410 00301 A50 ab FG. Nr. 411 00781	1	1	Shim
4114	DIN1498EG10-14x10	010 618	Einspannbüchse		2	2	Clamping bush
4115	6030 075 03 21	111 233	Schaltarm rechts		1	1	Selector arm, right
4116	DIN125-10,5	010 046	Scheibe		1	1	Shim
							Bushes 4114 and shims omitted from A40 No. 410 00301, A50 No. 411 00781
4117	DIN1445-10x43x60	010 518	Bolzen	10h11 x 43 x 60	1	1	Bolt
4118	DIN471-25x1,2	010 141	Sicherungsring	25 x 1,2	1	1	Circlip
4119	000 992 13 09	015 546	Druckfeder konisch	Ø3,2 in Ø2,8 geä.	1	1	Conical press. spring
4120	121 083		Zsb. Schaltfingerwelle (Schmiedeteil)	Ersatzt Nr. 6030 070 01 22 (Schweißteil) und ca. ab 1986 Nr. 6030 075 02 12 (ohne Seitenfläche). Im Ersatzfall 121 083 mit Scheibe 4133.	1	1	Selector finger shaft ass. (forged part) replacing No. 6030 070 01 22 (forged part) and from appr. 1986 No. 6030 075 02 12 (without side surface). Replace by 121 083 with shim 4133.
4121 *	6030 075 06 01	111 208	Schaltwelle (3./4.Gg.) (gehärtete Schaltnuten ca. ab FG. Nr. A40 410 00301 A50 411 00651	Ø20 x 175 verstiftete Ausführung ca. bis Mai 83	1	1	Selector shaft (3rd/4th gear) hardened keyways from approx. chassis No. A40 410 00301 A50 411 00651
4121a	6030 075 14 01	115 252	Schaltwelle (3./4.Gg.)	Ø20 x 175 verschraubte Ausführung ca. ab Mai 83	1	1	Selector shaft (3rd/4th gear) screwed version from approx. May 1983.
4122 *	6030 075 05 01	111 207	Schaltwelle (1./2.Gg.) (gehärtete Schaltnuten ca. ab FG. Nr. A40 410 00301 A50 411 00651	Ø20 x 175 verstiftete Ausführung ca. bis Mai 83	1	1	Selector shaft (1st/2nd gear) hardened keyways from approx. chassis No. A40 410 00301 A50 411 00651

* Ab ca. Mai 1983 werden im Ersatzfall nur „a"-Teile gelieferte. Teile können nur im Zusammenbau (Schaltwelle, Schaltgabel und Gewindestift) getauscht werden.

* From May 1983 only parts with an „a" behind the Ill. No. are supplied. Selector shaft, selector fork and stud must be replaced as a matched set

FRAM MOTOR

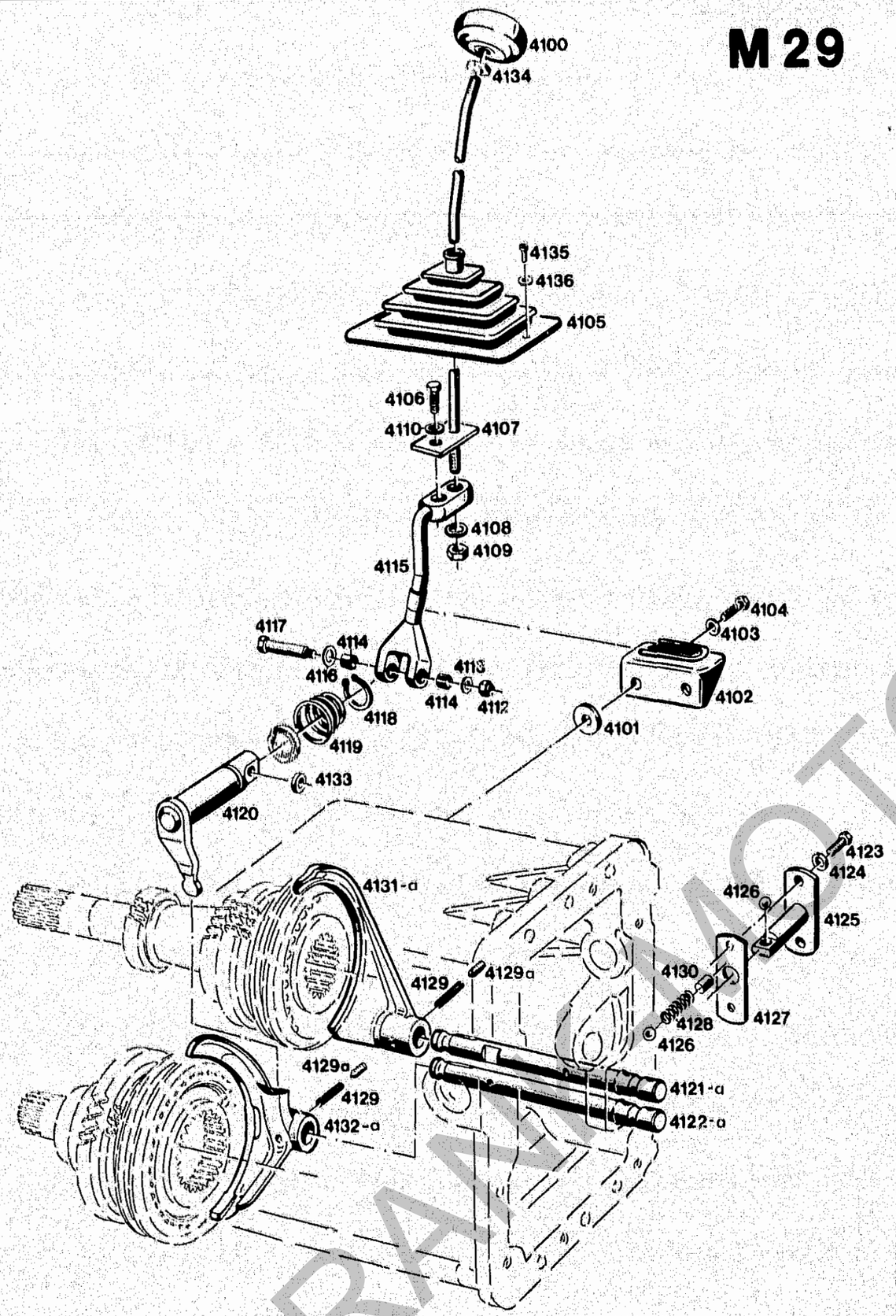

Bildtafel-table-No. 53

BILDTAFEL NR. 53
SCHALTGESTÄNGE 1 - 4 Gang

TABLE NO. 53
SELECTOR LINKAGE 1st - 4th GEAR

Bild-Nr. Ill. No.	Bestell-Nr. Part No.		Benennung	Abm./Bemerk. Dimen./Remarks	Stück Pieces A40	Stück Pieces A50	Denomination
4122a	6030 075 13 01	115 242	Schaltwelle (1./2. Gg.)	Ø20 x 175 Verschraubte Ausführung ca. ab Mai 83	1	1	Selector shaft (1st/2nd gear) Screwed version from approx. May 83
4123	DIN933M8x20	011 511	10.9 Sechskantschraube		2	2	Hexagon screw
4124	DIN137B8	010 063	Federscheibe		2	2	Lock washer
4125	6030 070 01 20	111 120	Zsb. Kugelführung (lang) (1. - 4. Gg.)	Ø14 x 62 (58)	1	1	Ball race ass. (1st - 4th gear)
4126	DIN5401-10V	010 698	Kugel		3	3	Ball
4127	000 997 13 02	014 630	Dichtung	28 x 70 x 0,5	1	1	Gasket
4128	000 992 01 01	014 447	Druckfeder	Ø9,5 x 27 x Ø1,6	2	2	Pressure spring
4129 *	DIN7343-6x32	010 376	Spiralstift	Ca. bis Mai 83	2	2	Spiral stud (up to appr. May 83)
4129a	023 517		Gewindestift (Mit Loctite 270 m.)	M10 x 12 ca. ab Mai 83	2	2	Stud (M10 x 12 from approx. May 83)
4130	000 991 15 76	016 542	Distanzbolzen	Ø10 x 15	2	2	Spacer bolt
4131 *	6030 075 02 04	111 218	Schaltgabel (3./4. Gg.)	Verstiftete Ausführung ca. bis Mai 1983	1	1	Selector fork (3/4 gear) (up to May 1983)
4131a	6030 075 04 04	115 262	Schaltgabel (3./4. Gg.)	Verschraubte Ausführung ca. ab Mai 83	1	1	Selector fork (3/4th gear) Screwed version from approx. May 83
4132 *	6030 075 02 03	111 214	Schaltgabel (1./2. Gg.)	Verstiftete Ausführung ca. bis Mai 1983	1	1	Selector fork (1/2 gear) (up to approx. May 83)
4132a	6030 075 04 03	115 258	Schaltgabel (1./2. Gg.)	Verschraubte Ausführung ca. ab Mai 1983	1	1	Selector fork (1st/2nd gear) Screwed version from approx. May 83.
4133	000 991 22 41	014 883	Scheibe (Ø10,5 x Ø22 x 5)	ca. ab 1986	1	1	Shim (from approx. 1986)
4134	DIN439M12	010 096	Sechskantmutter Fl.		1	1	Hexagon nut, flat
4135	DIN7981B4,8x9,5	022 632	Linsen-Blechschraube	ca. ab Ende 1987	2	2	Lenthead plate screw } From approx. end 1987
4136	DIN126-5,5	023 292	Scheibe		2	2	Shim

* Ab ca. Mai 1983 werden im Ersatzfall nur „a"-Teile geliefert. Teile können nur im Zusammenbau (Schaltwelle, Schaltgabel und Gewindestift) getauscht werden.

* From May 1983 only parts with an „a" behind the Ill. No. are supplied. Selector shaft, selector fork and stud must be replaced as a matched set.

FRAME NOT FOR SALE

Getriebe hinten, Differential Kriechgang 4164-1, 4162-3

Spaltenverzeichnis

		Zeile/ Spalte
Tafel 54	Differential hinten	B 31-C 32
Tafel 55	Kriechgang	D 31-E 32
Tafel 56	Schaltgestänge für Kriechgang bis F G. Nr. ...	F 31-F 32
Tafel 56 a	Schaltgestänge für Kriechgang ab F G. Nr. ...	G 31-G 32

Rear gearbox, differential, creep gear Type 4164-1, 4162-3

Column contents

		Line/ columns
Table No. 54	Rear differential	B 31-C 32
Table No. 55	Creep gear	D 31-E 32
Table No. 56	Selector linkage for creep gear up to No. ...	F 31-F 32
Table No. 56 a	Selector linkage for creep gear from No. ...	G 31-G 32

FRANK-MOTOR GERÄTE

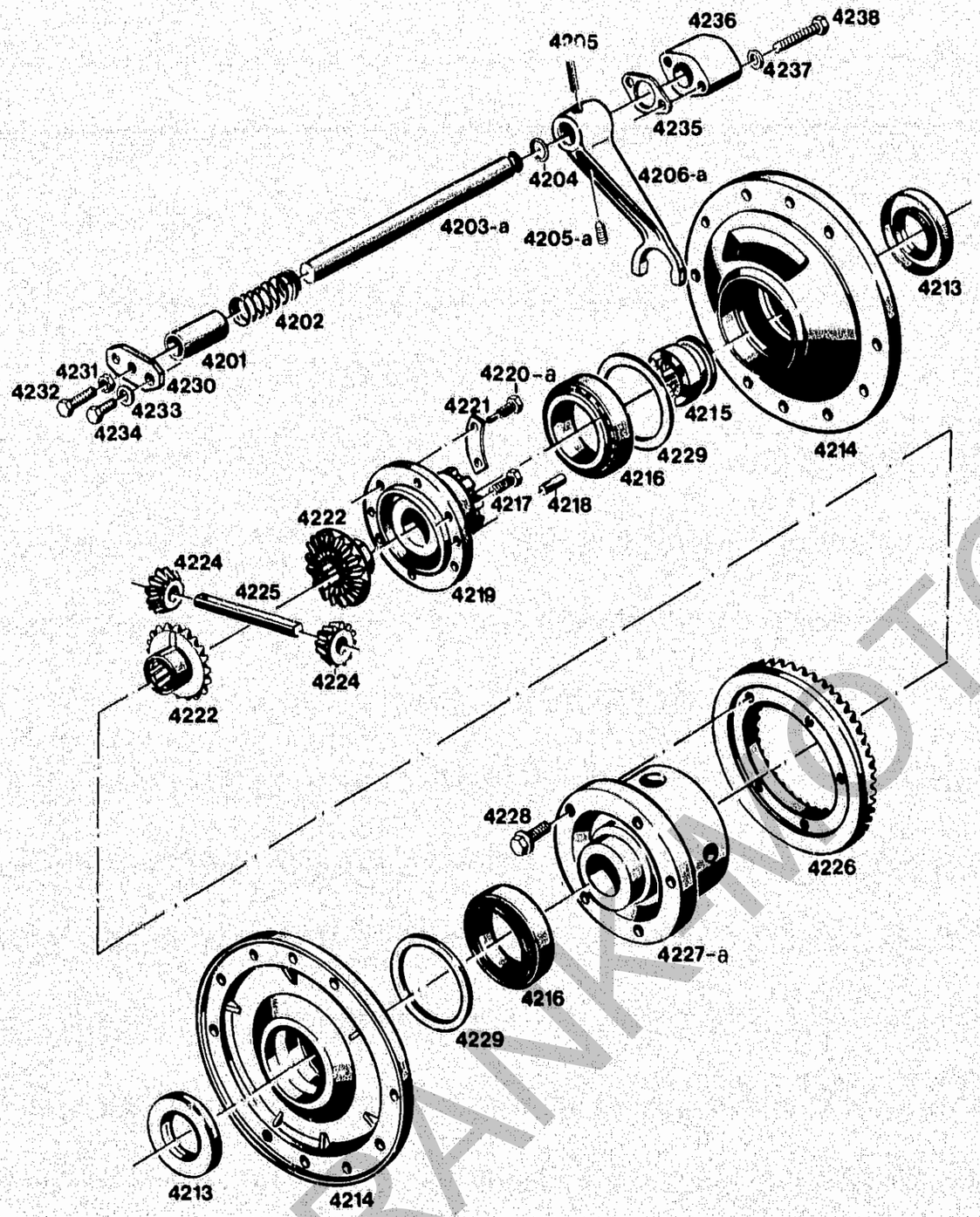

Bildtafel-table-No. 54

BILDTAFEL NR. 54
DIFFERENTIAL HINTEN

TABLE NO. 54
REAR DIFFERENTIAL

Bild-Nr. Ill. No.	Bestell-Nr. Part No.		Benennung	Abm./Bemerk. Dimen./Remarks	Stück Pieces A40	Stück Pieces A50	Denomination
4201	000 994 32 23	014 227	Distanzrohr	22 x Ø30 x 48	1	1	Spacer tube
4202	000 992 52 01	014 480	Druckfeder	Ø21 x 45 x Ø3,6	1	1	Pressure spring
4203 *	6030 082 03 22	111 293	Schaltwelle	Ø20 x 214	1	1	Selector shaft
4203a	121 130		Schaltwelle (Ø20 x 214)	Verschraubte Ausführung	1	1	Selector shaft (screwed version)
4204	000 997 01 09	014 680	Ringdichtung	Ø12 x Ø20 x Ø4	1	1	Ring seal
4205 *	DIN7343-6x32	010 376	Spiralstift		1	1	Spiral stud
4205a		023 517	Gewindestift	M10 x 12	1	1	Stud
4206 *	6030 082 02 03	111 283	Schaltgabel		1	1	Selector fork
4206a	121 131		Schaltgabel	Verschraubte Ausführung	1	1	Selector fork
4213	025 111		Wellendichtring (DIN 3760 A40 x 62 x 7 - FP)	Ersetzt Nr. DIN 3760-40 x 62 x 7 ab Ende 1986	2	2	Oil seal (replacing DIN 3760 - 40 x 62 x 7 from end 1986)
4214	6030 082 03 48	111 302	Lagerdeckel (Ø215)	Mit Loctite 573 m.	2	2	Bearing cover
4215	A16 082 80 13	107 895	Schaltmuffe	Ersetzt Nr. A15 082 A 13 (Werkstoffänderung) A40 ab FG. Nr. ca. 410 00925 A50 ab FG. Nr. ca. 411 01135	1	1	Selector shaft (replacing No. A15 082 A 13) Material changed A40 from appr. No. 410 00925 A50 from appr. No. 411 01135.
	6030 080 X4 01	111 262	ZSB. DIFFERENTIAL (best. aus Teilen 4216 - 4225, 4227a, 4228)	Ersetzt Nr. 6030 080 X2 01. Ab Januar 81 Schraube 4220a 45 mm lang.	1	1	DIFFERENTIAL ASS. (cons. of parts 4216 - 4225, 4227a. 4228) (replacing No. 6030 080 X2 01, from January 81 screw 4220a, 45 mm long)
4216	000 997 10 67	012 860	Kegelrollenlager	41 x 68 x 18	2	2	Taper roller bearing
4217	DIN933M8x20	011 511	10.9 Sechskantschraube		5	5	Hexagon screw
4218	DIN1472-6x16	010 530	Paßkerbstift		2	2	Grooved pin
4219	6030 082 01 31	111 296	Deckel (Ø90 x 51)	Ersetzt Nr. 6030 081 02 04 (Werkstoffänderung) A40 ab FG. Nr. ca. 410 00800 A50 ab FG. Nr. ca. 411 01001	1	1	Cover (replacing No. 6030 081 02 04, material changed A40 from appr. No. 410 00800 A50 from appr. No. 411 01001
4220	000 990 18 30	016 002	Sechskantschraube mit Zapfen (M8 x 35)	A40 bis FG. Nr. 410 00450 A50 bis FG. Nr. 411 00902	1	1	Hexagon screw w. trunnion (M8 x 35) A40 up to No. 410 00450 A50 up to No. 411 00902
4220a	000 990 52 30	016 017	Sechskantschraube mit Zapfen (M8 x 45)	A40 ab FG. Nr. 410 00451 A50 ab FG. Nr. 411 00903	1	1	Hexagon screw w. trunnion (M8 x 45) A40 from No. 410 00451 A50 from No. 411 00903
4221	000 994 08 60	014 346	Sicherungsblech		3	3	Locking tab
4222	A 15 082 A 10	113 225	Ausgleichskegelrad groß	Ø62,7 x 30	2	2	Equaliz, gear large
4224	A 15 082 A 05	113 222	Ausgleichskegelrad klein	Ø46 x 15	2	2	Equaliz, gear small
4225	6030 082 01 09	111 290	Differentialbolzen	Ø14 x 88	1	1	Differential bolt
4226	6030 070 X2 95	111 125	Tellerrad hinten mit Kegelradwelle 3917	Ø170 x 26,5	1	1	Rear crown wheel w. bevel pinion shaft 3917

* Teile eingebaut bis FG. Nr.
A40 410 02040
A50 411 02410
nur kpl. gegen a-Teile austauschbar.

* Parts assembled up to chassis No.
A40 410 02040
A50 411 02410.
Interchangeable for „a" parts as a complete kit only.

FRANKMOTOR FORGERET

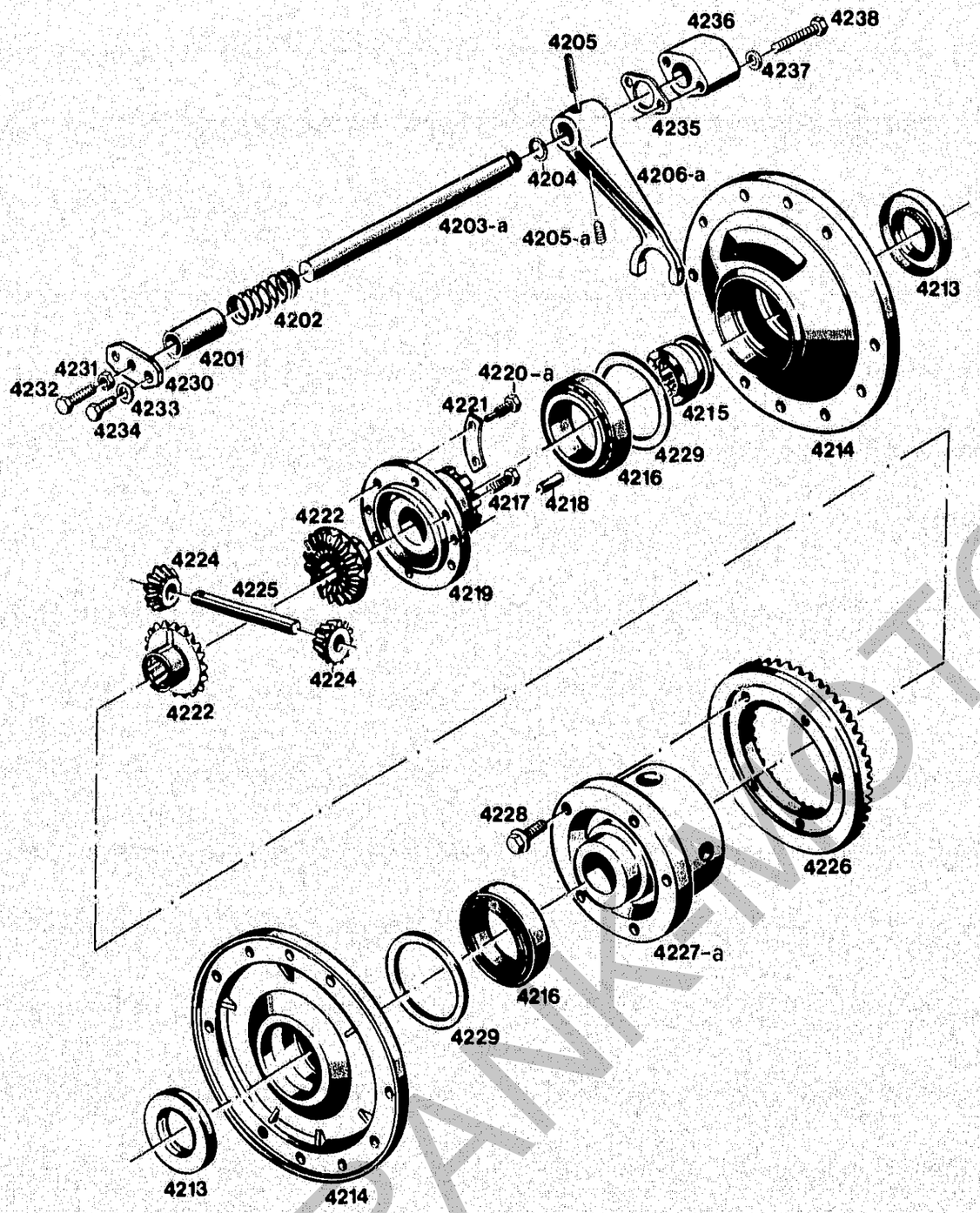

BILDTAFEL NR. 54
DIFFERENTIAL HINTEN

TABLE NO. 54
REAR DIFFERENTIAL

Bild-Nr. / Ill. No.	Bestell-Nr. / Part No.		Benennung	Abm./Bemerk. / Dimen./Remarks	Stück / Pieces A40	Stück / Pieces A50	Denomination
4227	6030 082 02 04	111 286	Differentialgehäuse (Ø128)	A40 bis FG. Nr. 410 00450 A50 bis FG. Nr. 411 00902 Im Ersatzfall 4227a zus. mit 4220a.	1	1	Differential housing (Ø128) A40 up to No. 410 00450 A50 up to No. 411 00902 For replacement use 4227a together with 4220a.
4227a	6030 082 04 04	111 289	Differentialgehäuse (Ø128)	A40 ab FG. Nr. 410 00451 A50 ab FG. Nr. 411 00903	1	1	Differential housing (Ø128) A40 from No. 410 00451 A50 from No. 411 00903
4228	000 990 01 47	013 550	Sicherungsschraube	M10 x 25	5	5	Fixing screw
4229	DIN988-55x68x0,1	011 701	Paßscheibe		n. B.		Shim
	DIN988-55x68x0,2	011 700	Paßscheibe		n. B.		Shim
	DIN988-55x68x0,5	011 702	Paßscheibe		n. B.		Shim
	DIN988-55x68x1,0	011 699	Paßscheibe		n. B.		Shim
4230	6090 082 0165	108 991	Anschlagplatte	mit Loctite 573 m.	1	1	Stop plate
4231	DIN934M8	011 579	Sechskantmutter		1	1	Hexagon nut
4232	DIN933M8x28	011 516	8.8 Sechskantschraube		1	1	Hexagon screw
4233	DIN137B8	010 063	Federscheibe		2	2	Lock washer
4234	DIN933M8x20	011 511	10.9 Sechskantschraube		2	2	Hexagon screw
4235	A20 082 A 81	115 811	Dichtung		1	1	Gasket
4236	6030 082 01 52	111 307	Druckflansch		1	1	Pressure flange
4237	DIN137B8	010 063	Federscheibe		2	2	Lock washer
4238	DIN931M8x55	011 088	8.8 Sechskantschraube		2	2	Hexagon screw

FRANKMOTOR

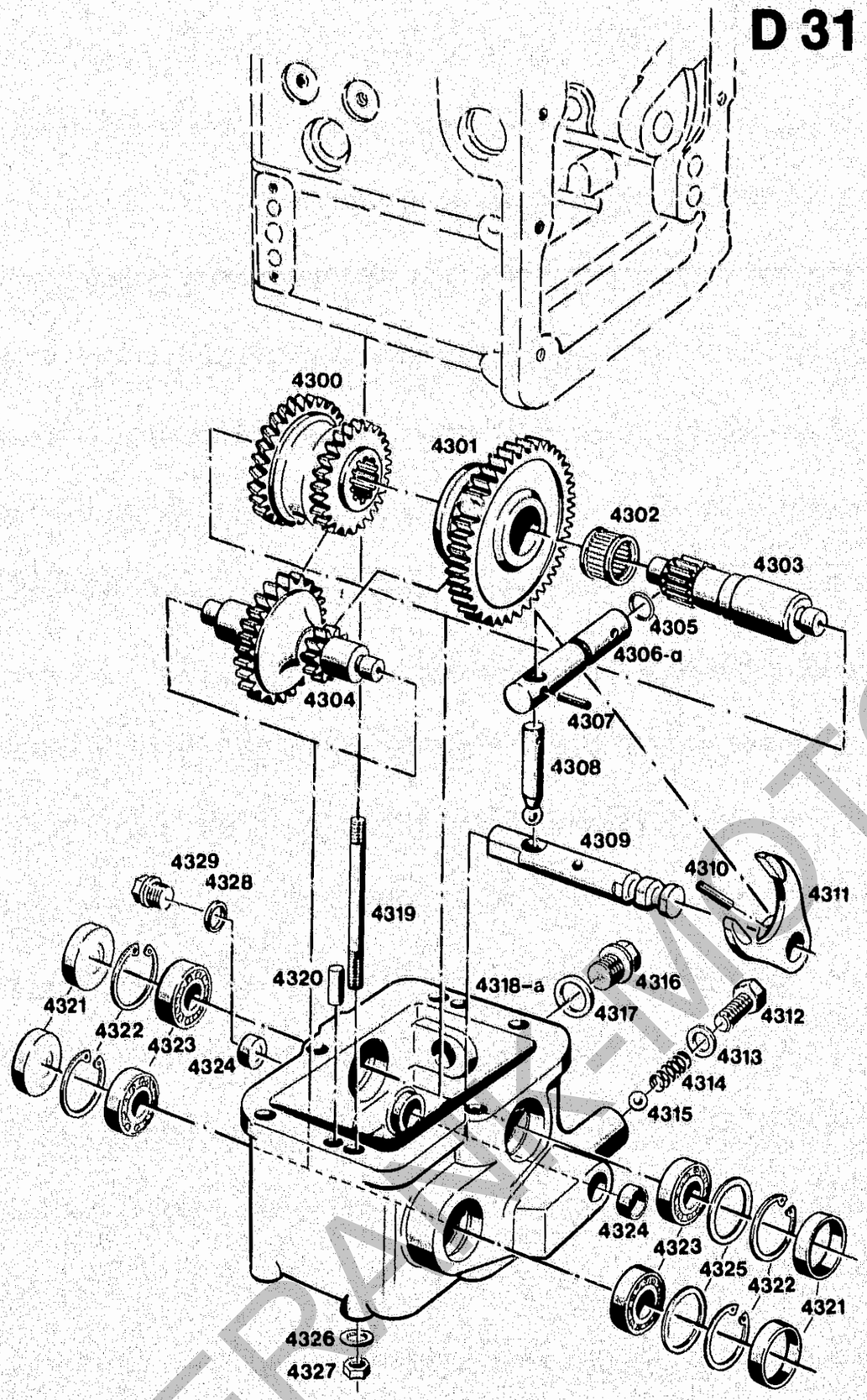

Kriechgang Type 4164-1 / 4162-3
Creep gear Type 4164-1 / 4162-3
Bildtafel-table-No. 55

BILDTAFEL NR. 55
KRIECHGANG TYPE 4164-1 / 4162-3

TABLE NO. 55
GREEP GEAR TYPE 4164-1 / 4162-3

Bild-Nr. Ill. No.	Bestell-Nr. Part No.		Benennung	Abm./Bemerk. Dimen./Remarks	Stück Pieces A40	Stück Pieces A50	Denomination
	4164-1		ZSB. KRIECHGANG VOLLST. (best. aus Teilen der Tafel 55 und 56a ohne Teil 4450)	Bei 2500 U/min. ca. 680 m pro Std.	1	1	CREEP GEAR ASS. CPL. (cons. of parts on table 55 and 56a without part 4450) Approx. 680 m/h at 2500 rpm.
4300 *	5264 073 80 03	109 416	Doppelzahnrad	Ø79,6 x 53	1	1	Twin gear
4301	5264 074 80 29	109 418	Schaltrad	Ø114,3 x 26	1	1	Selector gear
4302	000 997 75 58	012 796	Nadelhülse	30 x 37 x 26	1	1	Needle cage
4303 *	5264 074 80 18	109 417	Welle	Ø30 x 123	1	1	Shaft
4304 *	5264 073 80 01	109 570	Vorgelegewelle		1	1	Reduction gear shaft
4305	000 997 01 09	014 680	Ringdichtung	Ø12 x Ø20 x Ø4	1	1	Ring seal
4306	5264 075 01 12	109 420	Schaltfingerwelle (Ø20 x 87)	Eingebaut bis zur neuen Betätigung Tafel 56a.	1	1	Selector finger shaft (assembled up to new selector control table 56a)
4306a	122 041		Schaltfingerwelle (Ø20 x 128)	Eingebaut ab neuer Betätigung	1	1	Selector finger shaft (assembled from new control)
4307	DIN1481-6x20	010 601	Spannstift		1	1	Tension pin
4308	A082 A 27	108 505	Schaltfinger	Ø12 x 60	1	1	Selector finger
4309	5264 075 80 01	109 419	Schaltwelle	Ø20 x 128	1	1	Selector shaft
4310	DIN7343-6x32	010 376	Spiralstift		1	1	Spiral stud
4311	A10 075 01 06	117 875	Schaltgabel		1	1	Selector fork
4312	DIN933M12x20	011 537	8,8 Sechskantschraube		1	1	Hexagon screw
4313	000 997 04 30	012 714	Dichtung	Ø13 x Ø20 x 1,5	1	1	Gasket
4314	000 992 01 01	014 447	Druckfeder	Ø9,5 x 27 x Ø1,6	1	1	Spring
4315	DIN5401-10V	010 698	Kugel		1	1	Ball
4316	DIN910M20x1,5	011 039	Verschlußschraube		1	1	Sealing screw
4317	DIN7603A20x26CU	010 397	Flachdichtung		1	1	Flat gasket
4318 *	5264 071 80 01		Gehäuse (mit Loctite 573 montieren)	Bis FG. Nr. . . . . Im Ersatzfall 4318a zus. mit Teilen 4328 und 4329.	1	1	Housing (assemble w. sealing compound 573) (up to chassis No. . . .) For replacement use 4318a tog. with parts 4328 and 4329.
4318a	5264 071 81 01	109 533	Gehäuse (mit Loctite 573 montieren)	Ab FG. Nr. . . . . mit Gewinde für Stopfen 4329.	1	1	Housing (assemble w. sealing compound 573) with thread for plug 4329
	000 982 05 20	017 160	Loctite 573	50 ccm	1	1	Sealing compound (Loctite 573)
4319	DIN939M10x110	011 633	8,8 Stiftschraube		6	6	Stud
4320	DIN7-10x20	010 004	Zylinderstift	10m6 x 20	2	2	Set pin
4321	DIN443-36	010 114	Verschlußdeckel		4	4	Sealing cover
4322	DIN472-35x1,5	025 204	Sicherungsring		4	4	Circlip
4323	DIN625-6202	010 258	Ringrillenlager	15 x 35 x 11	4	4	Deep-groove ball bearing
4324	DIN443-20	010 108	Verschlußdeckel Form A	1 Stück ab FG. Nr. . . .	2	2	Sealing cover (1 piece from chassis No. . .)
4325	000 991 32 40	013 608	Beilegescheibe	Ø34,5 x Ø26 x 0,2	n. B.		Shim
	000 991 33 40	013 609	Beilegescheibe	Ø34,5 x Ø26 x 0,5	n. B.		Shim
4326	DIN137B10x18	010 064	Federscheibe		6	6	Lock washer
4327	DIN934M10	011 585	Sechskantmutter		6	6	Hexagon nut
4328	DIN7603A22x27CU	010 401	Dichtring	Ab Fg. Nr. . . .	1	1	Sealing ring } from chassis
4329	DIN7604M22x1,5	010 407	Verschlußschraube	Ab Fg. Nr. . . .	1	1	Sealing plug } No. . . . .
	4162-3		SUPERKRIECHGANG (best. aus Teilen der Tafel 55 und 56a ohne Teil 4450)	Bei 2500 U/min. ca. 280 m pro Std.	1	1	SUPER CREEP GEAR (cons. of parts on table 55 and 56a without part 4450)

* Beim Superkriechgang Type 4162-3 (280 m pro Std. bei 2500 U/min) sind folgende Teile eingebaut.

* The super creep gear type 4162-3 (280 m/h at 2500 rpm) comprises the following parts.

FRANK-MOTOR

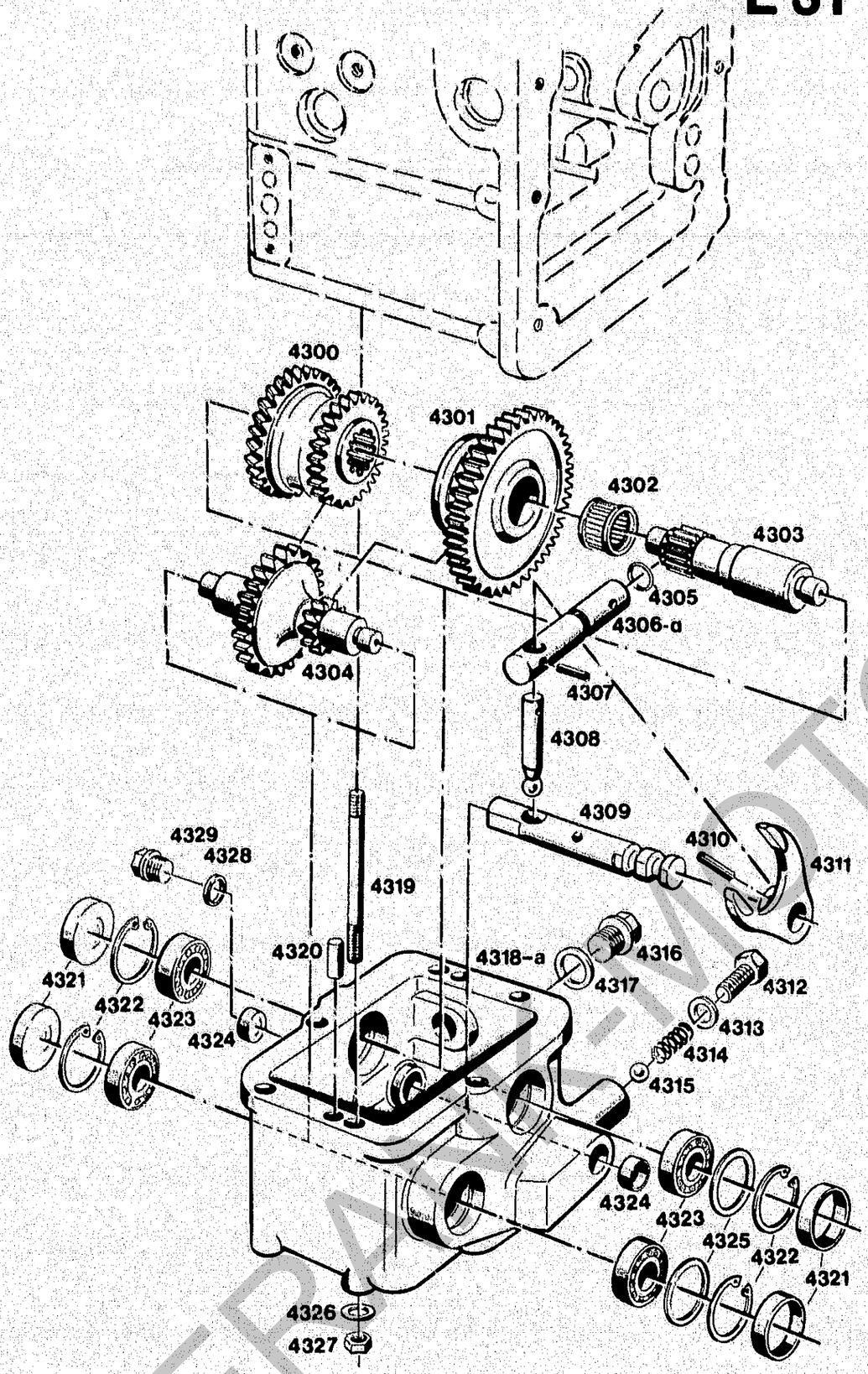

Kriechgang Type 4164-1 / 4162-3
Creep gear Type 4164-1 / 4162-3
Bildtafel-table-No. 55

BILDTAFEL NR. 55
KRIECHGANG TYPE 4164-1 / 4162-3

TABLE NO. 55
CREEP GEAR TYPE 4164-1 / 4162-3

Bild-Nr. Ill. No.	Bestell-Nr. Part No.		Benennung	Abm./Bemerk. Dimen./Remarks	Stück Pieces A40	Stück Pieces A50	Denomination
4300a	5262 073 01 03	117 708	Doppelzahnrad	Ø79,6xØ51,6x27,5	1	1	Twin gear
	5262 073 02 03	117 709	Doppelzahnrad	Ø64,5xØ58,8x22	1	1	Twin gear
	5262 073 03 03	117 710	Doppelzahnrad	Ø97,8xØ84,4x23	1	1	Twin gear
4303a	5262 074 01 18	117 711	Welle	Ø30 x 123	1	1	Shaft
4304a	5262 073 01 01	117 707	Vorgelegewelle	Ø90,6xØ33,7x123	1	1	Intermediate shaft
	DIN988SS30x42x2,5	011 946	Stützscheibe		2	2	Supporting shim
	DIN471-30x1,5	010 144	Sicherungsring		2	2	Circlip
	000 997 11 58	012 793	Nadelkäfig	30 x 35 x 20	2	2	Needle cage
4318b	5262 071 01 01	117 705	Gehäuse		1	1	Housing

FRAM-MOTORGERÄTE

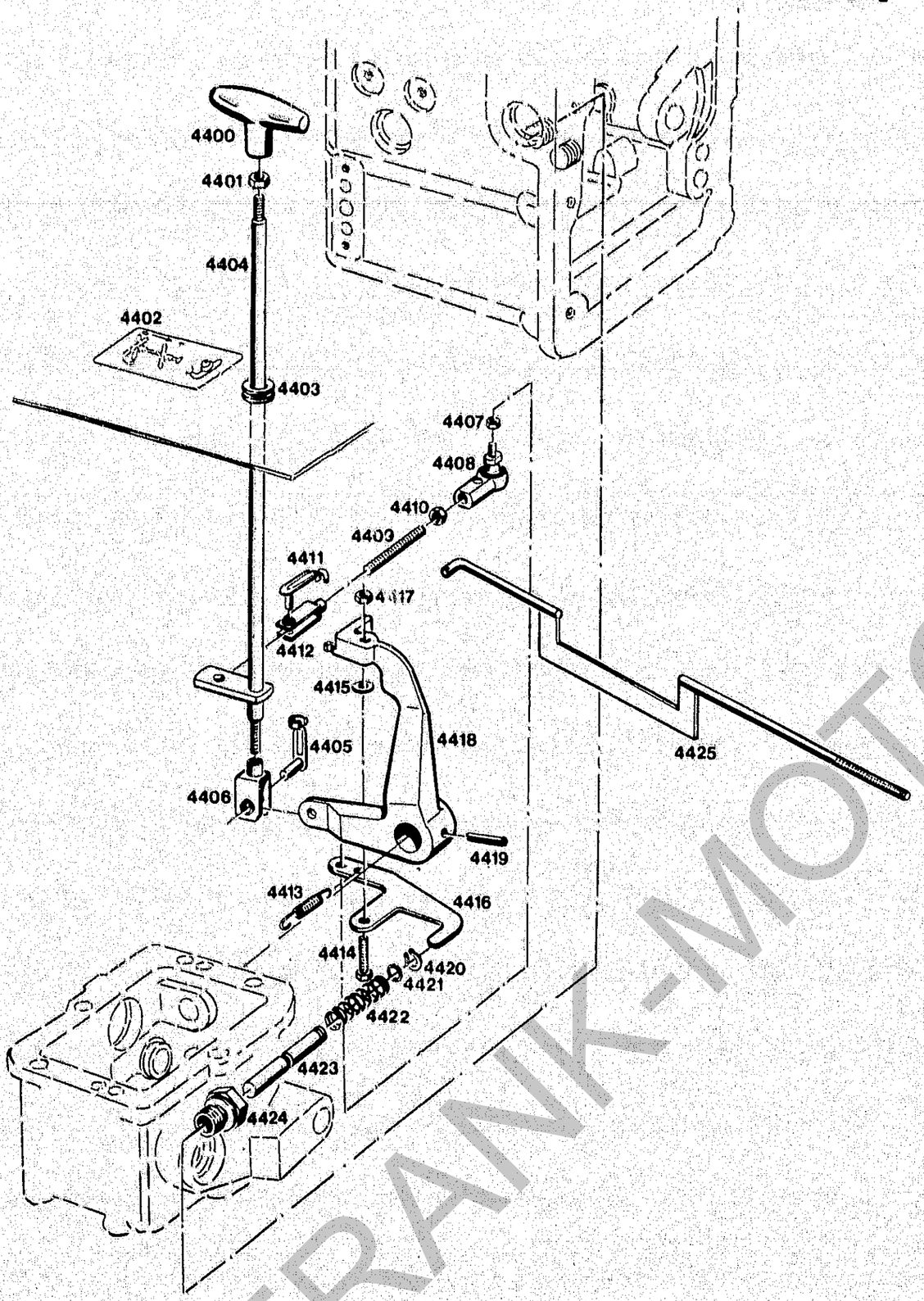

Kriechgang Type 4164-1 / 4162-3
Creep gear type 4164-1 / 4162-3
Bildtafel-table-No. 56
bis Ende 1986

BILDTAFEL NR. 56
SCHALTGESTÄNGE FÜR KRIECHGANG
BIS ENDE 1986

TABLE NO. 56
SELECTOR LINKAGE FOR CREEP GEAR
UP TO END 1986

Bild-Nr. / Ill. No.	Bestell-Nr. / Part No.		Benennung	Abm./Bemerk. / Dimen./Remarks	Stück / Pieces A40	Stück / Pieces A50	Denomination
4400	000 999 05 02	013 939	Handgriff	M8	1	1	Handle grip
4401	DIN934M8	011 579	Sechskantmutter		1	1	Hexagon nut
4402	000 001 04 01	019 844	Schaltschild	50 x 80	1	1	Selector diagramme
4403	000 997 19 14	014 780	Gummitülle	Ø24 x 9	1	1	Rubber socket
4404	4162 070 02 35	115 735	Zsb. Schaltstange	Ersetzt Nr. 4164 070 01 35	1	1	Selector rod ass. (Replacing No. 4164 070 01 35)
4405	000 990 01 26	016 641	ES-Bolzen	ES8 x 16	1	1	ES-bolt
4406	000 990 02 19	016 621	Gabelkopf	G8 x 16	1	1	Clevis
4407	DIN934M6	011 577	Sechskantmutter		1	1	Hexagon nut
4408 *	000 990 01 18	016 618	Winkelgelenk	M6	1	1	Angle joint
4409 *	DIN976M6x40	022 416	Gewindebolzen	Ersetzt M6 x 30	1	1	Thread bolt (Replacing M6 x 30)
4410 *	DIN934M6	011 577	Sechskantmutter		1	1	Hexagon nut
4411 *	000 990 06 26	016 642	ES-Bolzen	ES6 x 24	1	1	ES-bolt
4412 *	000 990 01 19	016 620	Gabelkopf	G6 x 24	1	1	Clevis
4413	000 992 44 12	015 569	Zugfeder		1	1	Draw spring
4414	DIN933M8x40	011 521	8.8 Sechskantschraube		1	1	Hexagon screw
4415	DIN125-8,4	010 044	Scheibe	A 8,4	2	2	Shim
4416	4164 075 01 05	109 409	Schaltfinger		1	1	Selector finger
4417	DIN985M8	011 935	Sechskantmutter SS.		1	1	Hexagon nut
4418	4164 075 01 13	109 411	Schalthebel		1	1	Selector lever
4419	DIN7343-6x32	010 376	Spiralstift		1	1	Spiral stud
4420	DIN471-12x1	010 133	Sicherungsring		1	1	Circlip
4421	000 997 25 09	014 703	Ringdichtung	Ø8 x Ø12 x 2	1	1	Ring seal
4422	000 992 41 01	013 654	Druckfeder	Ø15 x 46 x Ø1,25	1	1	Pressure spring
4423	5264 075 80 14	109 421	Sicherungsbolzen	Ø12 x 67	1	1	Locking bolt
4424	000 990 28 29	016 654	Führungsschraube	M20 x 1,5	1	1	Guide screw
4425	4164 070 01 88	108 245	Zsb. Zugstange rechts (an Stelle von Bremszugstange 3243 bzw. 3243a)	Länge von 550 in 580 geändert. Entfällt ab neuer Betätigung (Bildtafel 56a)	1	1	Drawrod ass. right (in place of brake rod 3243 resp. 3243a) (Length of 550 mm changed to 580 mm) (Omitted from new control table 56a)

* Einstellmaß 80 mm mittig gemessen.

Neue Betätigungsteile siehe Bildtafel 56a.
Umbau nicht vorgesehen.

* Adjustment - measured from the centre.

New control parts see on table 56a.
Modification not intended.

FRANK-MOTOR

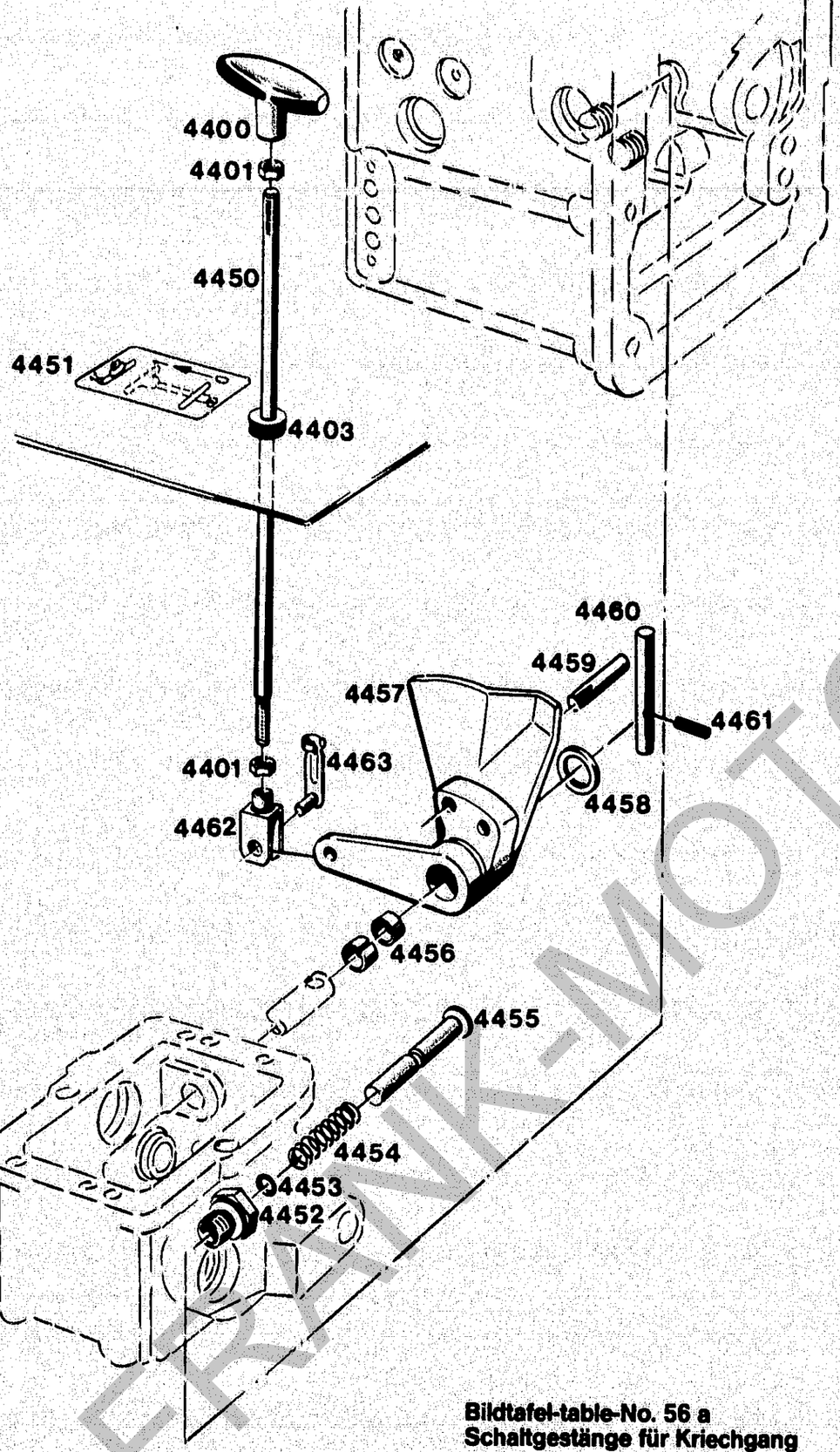

Bildtafel-table-No. 56 a
Schaltgestänge für Kriechgang
Ca. ab Ende 1986
Creep gear type

BILDTAFEL NR. 56a
SCHALTGESTÄNGE FÜR KRIECHGANG 4164-1 und 4162-3, AB ENDE 1986

TABLE NO. 56a
SELECTOR ROD FOR CREEPER GEAR 4164-1 AND 4162-3, FROM END 1986

Bild-Nr. III. No.	Bestell-Nr. Part No.		Benennung	Abm./Bemerk. Dimen./Remarks	Stück Pieces A40	Stück Pieces A50	Denomination
4400	000 999 05 02	013 939	Handgriff	M8	1	1	Handle grip M8
4401	DIN934M8	011 579	Sechskantmutter		2	2	Hexagon nut
4403	000 997 19 14	014 780	Gummitülle	Ø24 x 9	1	1	Rubber socket
4450	122 316		Schaltstange	Ø12 x 435	1	1	Selector rod
4451	122 317		Schaltschild	50 x 80	1	1	Selector diagram
4452	000 990 28 29	016 654	Führungsschraube	M20 x 1,5	1	1	Guide screw
4453	000 997 25 09	014 703	Ringdichtung	Ø8 x 2	1	1	Ring seal
4454	000 992 41 01	013 654	Druckfeder	Ø15 x 46 x 1,25	1	1	Pressure spring
4455	122 040		Sicherungsbolzen	Ø15 x 68	1	1	Locking bolt
4456	000 994 66 23	014 254	Lagerbüchse	Ø22 x 23 x 15	2	2	Bearing bush
4457	121 265		Schalthebel	140 x 42	1	1	Selector lever
4458	000 991 17 39	015 627	Beilegescheibe	Ø20,5 x 28 x 0,5	1	1	Shim
4459	DIN1472-10x36	010 544	Paßkerbstift		2	2	Key
4460	122 039		Mitnehmer	Ø12 x 68	1	1	Follower
4461	DIN1481-6x20	010 601	Spannstift		1	1	Tension pin
4462	000 990 03 19	016 622	Gabelkopf	8 x 32	1	1	Clevis
4463	000 990 08 26	013 534	ES-Bolzen	8 x 32	1	1	ES-bolt
	122 714		Anbauanleitung		1	1	Assembly instructions

FRANK-MOTORGERÄTE

Verkleidung hinten Sitz, Klappbügel

Spaltenverzeichnis

		Zeile/ Spalte
Tafel 57	Abdeckblech	B 33-C 34
Tafel 58	Fahrersitz	D 33-E 34
Tafel 59	Kotflügel, Rückwand	F 33-G 34
Tafel 60	4-Pfosten-Sicherheitsrahmen	H 33-I 34
Tafel 61	Sicherheitsbügel	J 33-K 34

Rear structure, seat, collapsible safety frame

Column contents

		Line/ columns
Table No. 57	Cover plate	B 33-C 34
Table No. 58	Driver seat	D 33-E 34
Table No. 59	Fenders, rear panel	F 33-G 34
Table No. 60	4-post safety-frame	H 33-I 34
Table No. 61	Safety frame	J 33-K 34

FRANK-MOTORGERÄTE

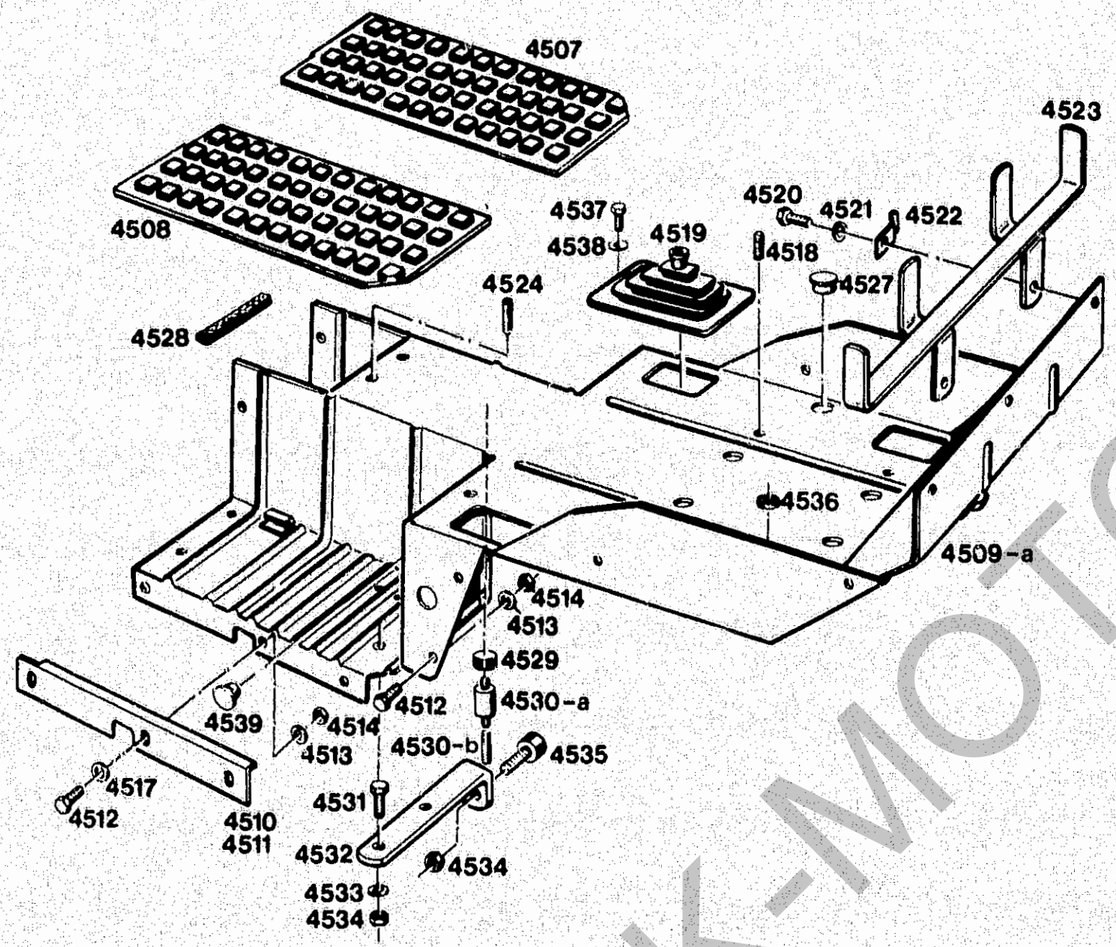

Bildtafel-table-No. 57

BILDTAFEL NR. 57
ABDECKBLECH

TABLE NO. 57
COVER PLATE

Bild-Nr. Ill. No.	Bestell-Nr. Part No.		Benennung	Abm./Bemerk. Dimen./Remarks	Stück Pieces A40	Stück Pieces A50	Denomination
4507	6055 166 04 63	113 716	*Fußmatte rechts	145 x 410	1	1	Foot mat RH
	6055 166 06 63	113 718	*Fußmatt rechts für A50S		–	1	Foot mat RH for A50S
4508	6055 166 03 63	113 715	*Fußmatte links	145 x 410	1	1	Foot mat LH
	6055 166 05 63	113 717	*Fußmatte links für A50S		–	1	Foot mat LH for A50S
4509	6055 160 04 26	110 397	Zsb. Abdeckblech vollst.	A40 bis FG. Nr. 410 00450 A50 bis FG. Nr. 411 00900. Nicht austauschbar gegen 4509a.	1	1	Cover plate cpl. A40 up to No. 410 00450 A50 up to No. 411 00900 Not interchangeable with 4509a.
4509a	6055 160 07 26	110 398	Zsb. Abdeckblech vollst. (ohne Halter für Schalter 3341) Ab A50 411 02635, A40 410 02041 mit Bohrung für Stopfen 4539.	A40 ab FG. Nr. 410 00451 A50 ab FG. Nr. 411 00901	1	1	Cover plate cpl. (without fixture for switch 3341) (from A50 No. 411 02635, A40 from 410 02041 with bore for plug 4539.)
	6055 160 09 26	113 686	*Zsb. Abdeckblech vollst. für A50S		–	1	Cover plate compl. for A50S
4510	6055 166 03 28	110 464	Befestigungswinkel links	366 x 1,5	1	1	Fixing angle left
	6055 166 05 28	113 704	*Befestigungswinkel links für A50S	336 x 1,5	–	1	Fixing angle right for A50S
4511	6055 166 04 28	110 465	Befestigungswinkel rechts	366 x 1,5	1	1	Fixing angle right
	6055 166 06 28	113 705	*Befestigungswinkel rechts für A50S	336 x 1,5	–	1	Fixing angle right for A50S
4512	DIN933M8x10	011 507	8.8 Sechskantschraube		6	6	Hexagon screw
4513	DIN137B8	010 063	Federscheibe		6	6	Lock washer
4514	DIN934M8	011 579	Sechskantmutter		6	6	Hexagon nut
4517	DIN125-8,4	010 044	Scheibe		4	4	Shim
4518	DIN835M8x18	011 012	Stiftschraube		4	4	Stud
4519	6090 075 01 79	108 966	Faltenbalg		3	3	Bellows
4520	DIN933M8x20	011 511	8.8 Sechskantschraube		3	3	Hexagon screw
4521	DIN137B8	010 063	Federscheibe		3	3	Lock washer
4522	000 995 10 67	015 186	Schelle	20 x 1,5 x 47	2	2	Shim
4523	6055 160 01 57	110 406	Zsb. Halter (für Warndreieck)	nur für 4-Pfosten Bügel 4134-5 bis FG. Nr. . . . . Im Ersatzfall Bildnr. 4816 verwenden.	1	1	Fixture ass. (only for 4-post frame 4134-5 up to chassis No. . . . .). For replacement use Ill. No. 4816.
4524	DIN939M8x25	011 609	Stiftschraube	Ersetzt Sechskantschraube M8 x 20	2	2	Stud (replacing hex. screw M8 x 20)
4527	000 993 31 55	015 334	Stopfen (f. Ø30)	ab FG. Nr.	2	2	Plug
4528	000 164 16 95	018 820	Kantenschutz	6,5 x 9,5 x 160	1	1	Edge guard
4529	000 992 03 91	014 813	Puffer Ø30	ab FG. Nr. . . . 2 Stück	1	1	Buffer
4530	6055 166 01 20	110 455	Distanzbolzen (Ø24 x 60)	A40 bis FG. Nr. 410 00350 A50 bis FG. nr. 411 00800. Nicht austauschbar.	1	1	Spacer bolt A40 up to No. 410 00350 A50 up to No. 411 00800 Not interchangeable.
4530a	6055 166 02 20	113 701	Distanzbolzen (Ø24 x 40)	A40 ab FG. Nr. 410 00351 bis . . . A50 ab FG. Nr. 411 00801 bis . . . austauschbar.	2	2	Spacer bolt (A40 from No. 410 00351 to . . . , A50 from No. 411 00801 to . . . . interchangeable.
4530b	DIN939M8x30	011 610	Stiftschraube	ca. ab Ende 1982	2	2	Stud (from end 1982)
4531	DIN933M8x16	011 509	8.8 Sechskantschraube	A40 ca. ab FG. Nr. 410 00351 A50 ca. ab FG. Nr. 411 00801	4	4	Hexagon screw
4532	6055 166 03 36	113 709	Verstärkung		2	2	Reinforcement
4533	DIN137B8	010 063	Federscheibe		4	4	Lock washer
4534	DIN934M8	011 579	Sechskantmutter		6	6	Hexagon nut
4535	000 992 19 91	020 846	Anschlagpuffer		2	2	Buffer

A40 from approx. 410 00351 A50 from approx. 411 00801

*Nur für A40/A50 ohne Kabine

* Only for A40/A50 without cab.

FRANK-MOTOR

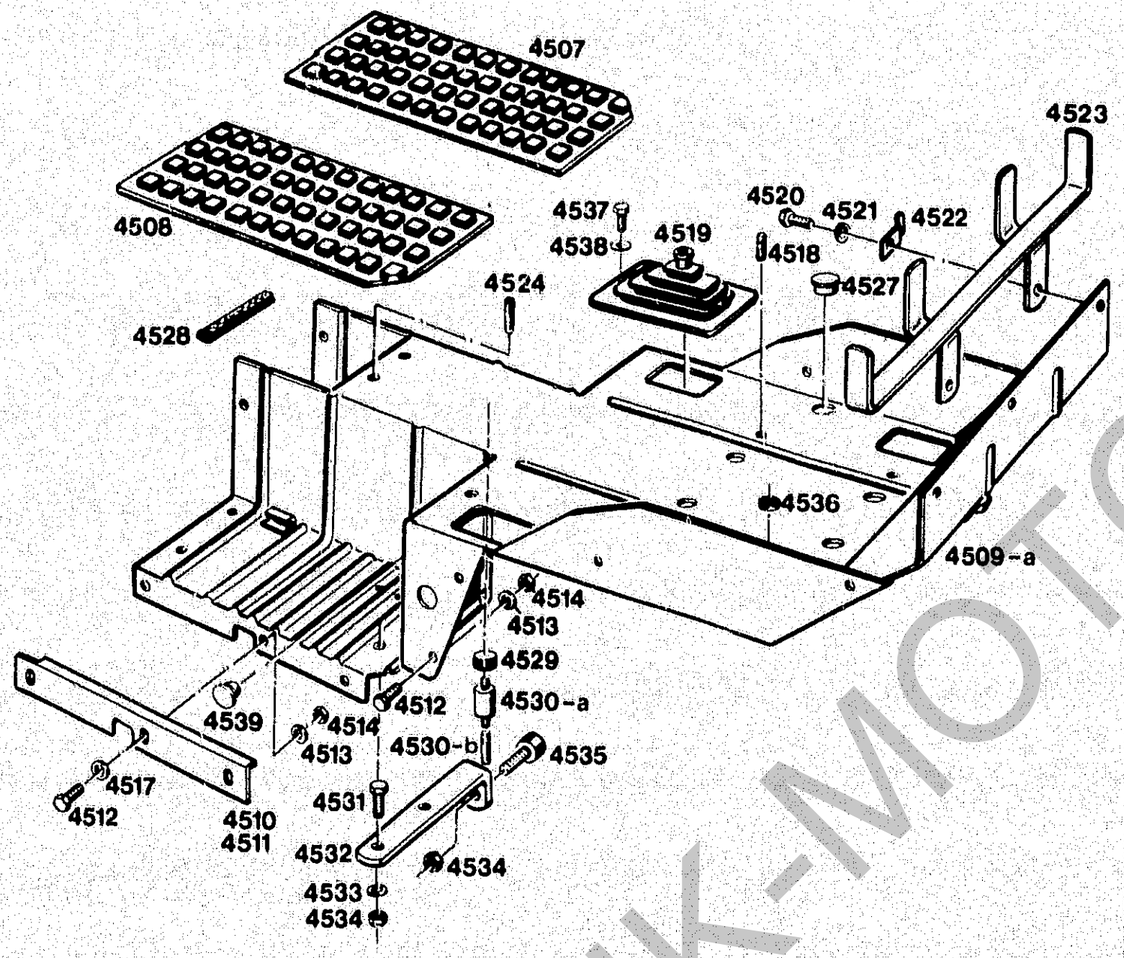

BILDTAFEL NR. 57
ABDECKBLECH

TABLE NO. 57
COVER PLATE

Bild-Nr. Ill. No.	Bestell-Nr. Part No.		Benennung	Abm./Bemerk. Dimen./Remarks	Stück Pieces A40	Stück Pieces A50	Denomination
4536	000 997 18 14	014 779	Gummitülle (für Schlauch 3138 durch Abdeckblech)	A40 ab FG. Nr. . . . A50 ab FG. Nr. . . .	1	1	Rubber socket (for hose 3138 through cover plate) A40 from chassis No. . . . A50 from chassis No. . . .
4537	DIN7981B4,8x9,5	022 632	Linsen-Blechschraube	Ca. ab Ende 1987 für Gruppen- und Gang-Schalthebel	4	4	Lenthead plate screw } from approx. end 87 for group and gear selector lever
4538	DIN126-5,5	023 292	Scheibe		4	4	Shim }
4539	025 575		Verschlußdeckel	A40 ab FG. Nr. 410 02041 A50 ab FG. Nr. 411 02635.	4	4	Sealing cover (A40 from chassis No. 410 02041 A50 from chassis No. 411 02635.)

FRANK-MOTORGERÄTE

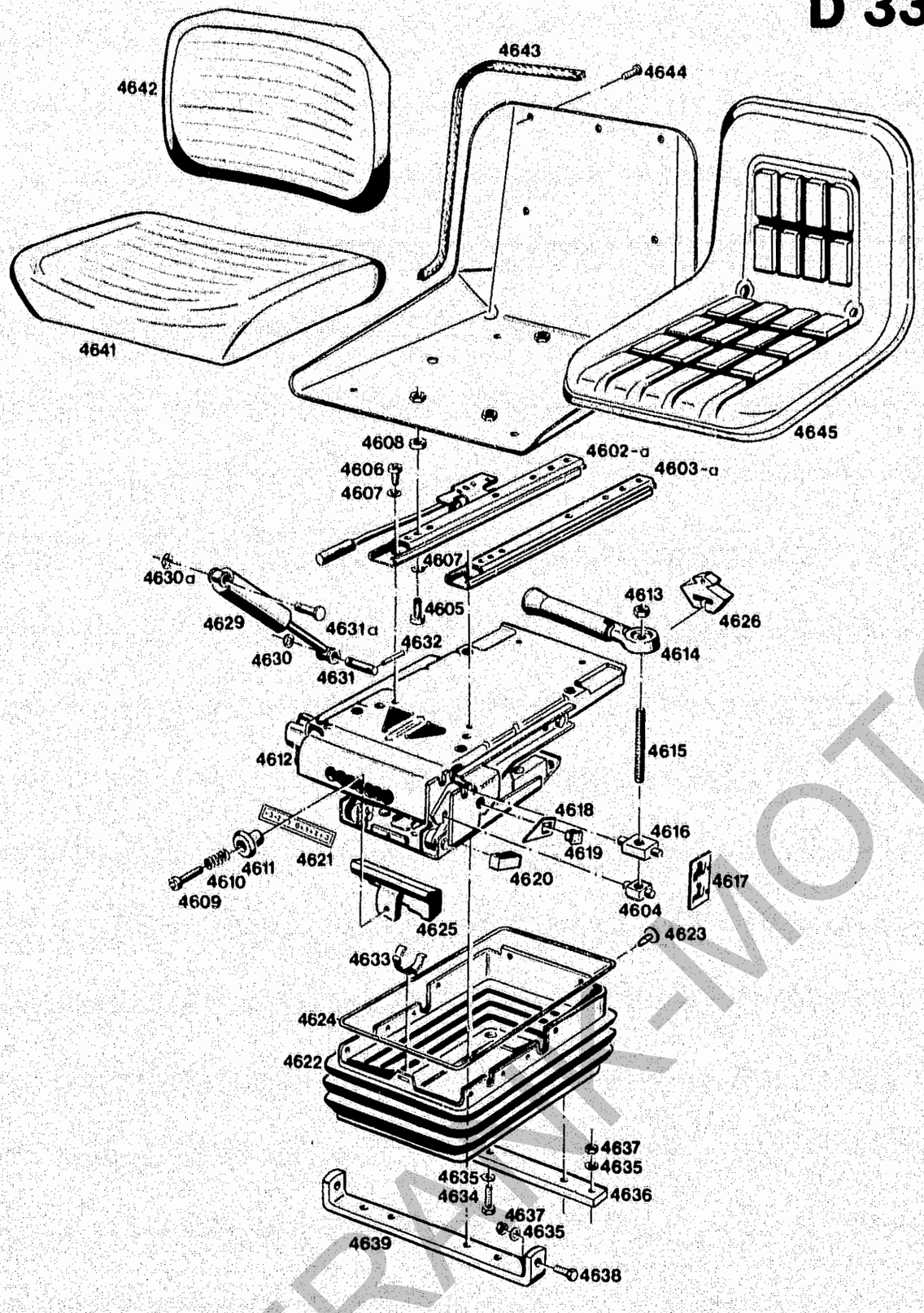

Bildtafel-table-No. 58

BILDTAFEL NR. 58
FAHRERSITZ

TABLE NO. 58
DRIVER SEAT

Bild-Nr. / Ill. No.	Bestell-Nr. / Part No.		Benennung	Abm./Bemerk. / Dimen./Remarks	Stück A40	Stück A50	Denomination
	6055 160 03 17	113 683	ZSB. FAHRERSITZ (best. aus Teilen 4602 - 4633, 4640 - 4644)	Bis FG. Nr. A40 410 01563 A50 411 01745 austauschbar.	1	1	DRIVER SEAT ASS. (cons. of parts 4602 - 4633, 4640 - 4644) Up to A40 No. 410 01563, A50 411 01745 - interchangeable
	6055 160 06 17	118 433	ZSB. FAHRERSITZ (best. aus Teilen 4602a, 4603a - 4607, 4609 - 4629, 4630a, 4631a, 4633, 4645,)	Ab FG. Nr. A40 410 01564 A50 411 01746 Bostrom Nr. 84.006-BS	1	1	DRIVER SEAT ASS. (cons. of parts 4602a, 4603a - 4607, 4609 - 4629, 4630a, 4631a, 4633, 4645) A40 from No. 410 01564 A50 from No. 411 01746
4602 *	6055 163 02 29	113 698	Gleitschiene mit Griff (für 4640)	Bestom Nr. 81 939	1	1	Slide rail w. handle (for 4640)
4602a	6055 163 04 29	121 286	Gleitschiene mit Griff (für 4645)	Bostrom Nr. 81 936	1	1	Slide rail w. handle (for 4645)
4603 *	6055 163 01 29	113 697	Gleitschiene (für 4640)	Bostrom Nr. 81 940	1	1	Slide rail (for 4640)
4603a	6055 163 03 29	121 285	Gleitschiene (für 4645)	Bostrom Nr. 81 935	1	1	Slide rail (for 4645)
4604	70616-BS		Zapfen		1	1	Trunnion
4605	DIN84M8x16	010 024	Zylinderschraube		4	4	Screw
4606	DIN84M8x16	010 024	Zylinderschraube	8001004	4	4	Screw
4607	DIN7980-8	010 448	Federring	2160821019	8	8	Spring washer
4608	DIN125-8,4	010 044	Scheibe		4	4	Shim
4609	530490009-BS		Schraube		1	1	Screw
4610	701300006-BS		Feder		1	1	Spring
4611	71301-BS		Knopf		1	1	Knob
4612	6055 160 01 81	113 687	Zsb. Federelement	XH2; 92132	1	1	XH2 Suspension
4613	72759-BS		Mutter		1	1	Nut
4614	72977-BS		Zsb. Griff (mit Teilen 4613 - 4616, 4604)		1	1	Handle assembly (w. parts 4613 - 4616, 4604)
4615	72758-BS		Einstellbolzen		1	1	Adj. Stud
4616	70615-BS		Einstellzapfen		1	1	Adj. Trunnion
4617	72760-BS		Abziehbild		1	1	Weight decal
4618	589780006-BS		Anzeiger		1	1	Indicator
4619	576250005-BS		Stopfen		1	1	Plug
4620	586290009-BS		Anschlag		2	2	Limit stop
4621	59184-BS		Abziehbild +/–	Ersetzt 80940-BS	1	1	Decal +/– (replacing 80940-BS)
4622	73829-BS		Fingerschutz		1	1	Fingerguard
4623	8005042-BS		Stopfen		10	10	Plug
4624	73985-BS		Ring		1	1	Ring
4625	59174-BS		Schieber		1	1	Slide
4626	578640005-BS		Anschlag		1	1	Bump stop
4629	591100003-BS		Dämpfer kpl.		1	1	Damper assy.
4630	53580160009-BS		Sicherungsring	Bis FG. Nr. . . . nicht austauschbar.	2	2	Circlip (up to chassis No. . . . , not interchangeable)
4630a	79120-BS		Sicherungsring	Ab FG. Nr. . . .	2	2	Circlip (from chassis No. . . .)
4631	561240003-BS		Dämpferstift	Bis FG. Nr. . . . nicht austauschbar.	2	2	Damping stud (up to chassis No. . . . not interchangeable)
4631a	150053-BS		Bolzen	Ab FG. Nr. . . .	2	2	Bolt (from chassis No. . . .)

* Eingebaut bis FG. Nr. A40 410 01564, A50 411 01746 nicht passend für 4645.

* Assembled up to chassis No. A40 410 01564, A50 411 01746 - not suitable for 4645.

FRANK-MOTOR

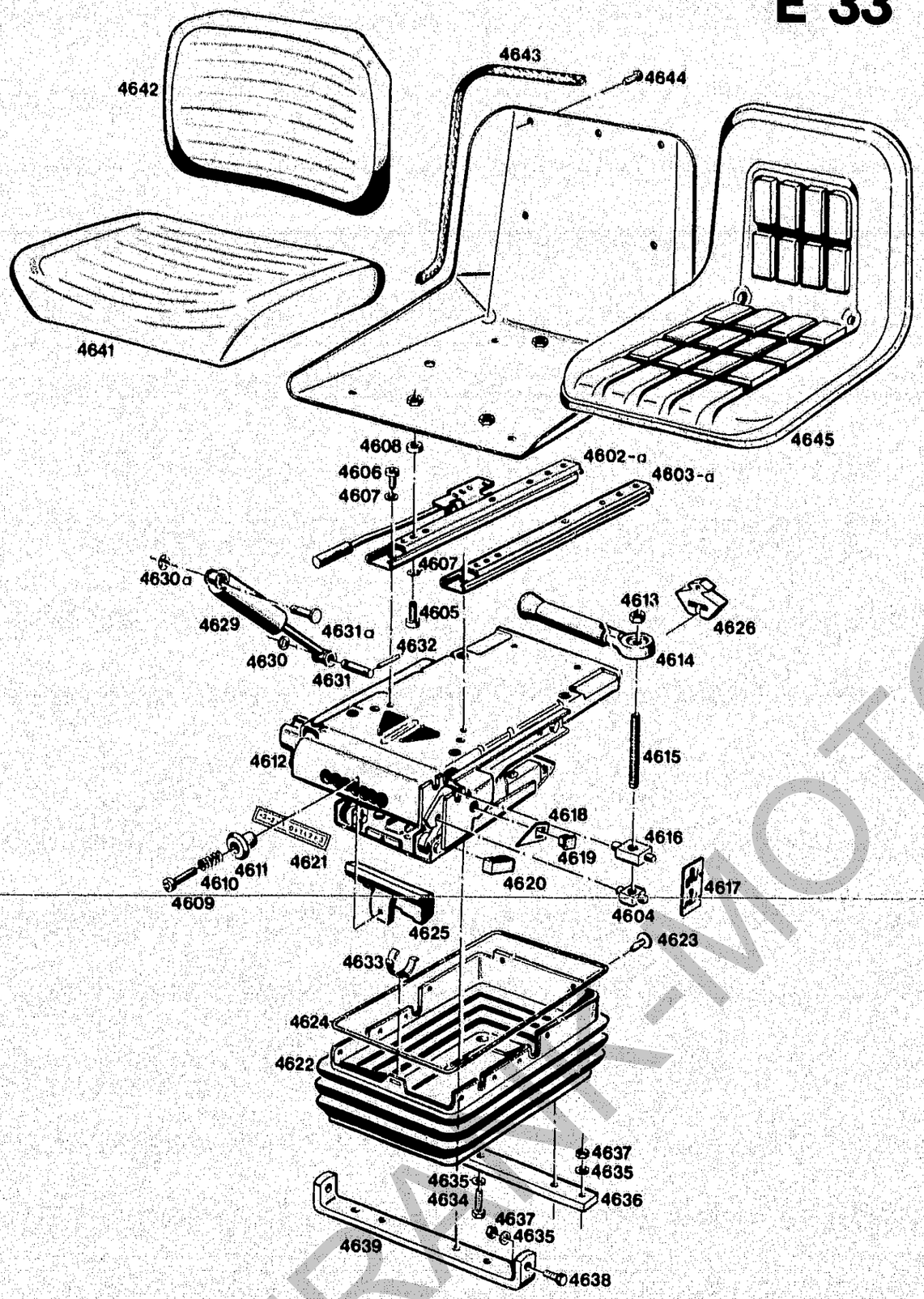

Bildtafel-table-No. 58

BILDTAFEL NR. 58
FAHRERSITZ

TABLE NO. 58
DRIVER SEAT

Bild-Nr. Ill. No.	Bestell-Nr. Part No.		Benennung	Abm./Bemerk. Dimen./Remarks	Stück Pieces A40	Stück Pieces A50	Denomination
4632	53590290002-BS		Spannstift	Entfällt ab . . .	2	2	Roll pin
4633	73986-BS		Halteschelle		1	1	Clip
4634	DIN933M8x20	011 511	8.8 Sechskantschraube		4	4	Screw
4635	DIN137B8	010 063	Federscheibe		8	8	Spring washer
4636	6055 163 05 02	113 696	Verstärkung	30 x 10 x 270	1	1	Reinforcement
4637	DIN934M8	011 579	Sechskantmutter	M8	4	4	Hexagon nut
4638	DIN933M8x20	011 511	10.9 Sechskantschraube		2	2	Hexagon screw
4639	6055 163 04 02	113 695	Verstärkungsbügel	30 x 10 x 480	1	1	Reinforcement bracket
4640	6055 163 01 01	113 694	Sitzschale	Eingebaut bis	1	1	Seat
4641	6055 163 01 80	113 699	Sitzpolster	FG. Nr.	1	1	Seat cushion
4642	6055 163 01 82	113 700	Rückenpolster	A50 411 01745	1	1	Back cushion
4643	000 164 81 97	018 833	Kantenschutz (1800 lg.)	A40 410 01564 kpl. austauschbar	1	1	Edge guard
4644	DIN7985M5x10	010 459	Linsenschraube	gegen 4645.	9	9	Lenticular head screw
4645	6055 160 07 17	118 434	Sitzschale	Bostrom Type Minibaltic „N" Ab FG. Nr. A50 411 01746 A40 410 01565	1	1	Seat (Bostrom type Minibaltic „N" - from chassis No. A50 411 01746 A40 410 01565).

Assembled in A50 up to 411 01745 A40 No. 410 01564 - completely interchangeable with 4645

FRANK-MOTORGERÄTE

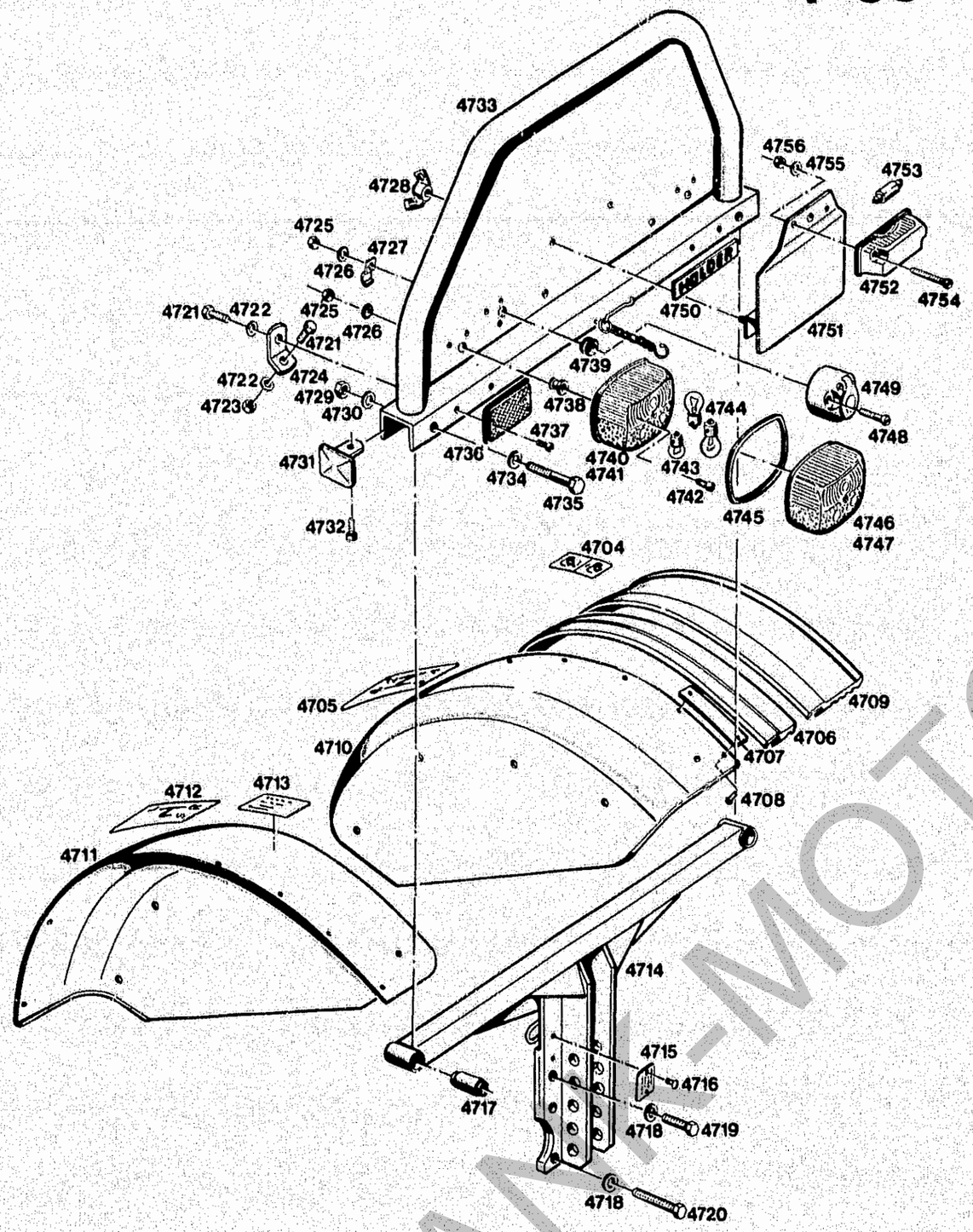

Bildtafel-table-No. 59

BILDTAFEL NR. 59
KOTFLÜGEL, RÜCKWAND

TABLE NO. 59
FENDERS, REAR PANEL

Bild-Nr. Ill. No.	Bestell-Nr. Part No.		Benennung	Abm./Bemerk. Dimen./Remarks	Stück Pieces A40	Stück Pieces A50	Denomination
4704	000 001 01 01	019 841	Schaltschild ZW (44 x 80)	Entfällt ab FG. Nr. . . .	1	1	Selector plate } omitted from chassis
4705	6090 001 02 01	108 867	Schaltschema (68 x 84)		1	1	Selector diagr. } No. . . .
	4134-9		ZSB. KOTFLÜGEL-VERBREITERUNG (best. aus Teilen 4706 - 4708)	80 mm	1	1	FENDER EXTENSION CPL.. (cons. of parts 4706 - 4708)
	4134-10		ZSB. KOTFLÜGEL-VERBREITERUNG (best. aus Teilen 4707, 4708, 4709)	143 mm	1	1	FENDER EXTENSION CPL. (cons. of parts 4707, 4708, 4709)
4706	6055 161 03 19	110 418	Kotflügelverbreiterung	80 x 1006	2	2	Fender extension
4707	6055 161 01 16	110 415	Halteblech	40 x 2 x 200	6	6	Retaining plate
4708	000 990 07 24	016 638	Dornniet	Ø4 x 12 F	12	12	Rivet
4709	6055 161 04 19	110 419	Kotflügelverbreiterung	143 x 1006	2	2	Fender extension
4710	6055 161 06 20	113 690	Kotflügel rechts		1	1	Fender, right
	6055 161 11 20	113 693	Kotflügel rechts für A50S		–	1	Fender right for A50S
4711	6055 161 07 20	113 691	Kotflügel links		1	1	Fender left
	6055 161 10 20	113 692	Kotflügel links für A50S		–	1	Fender left for A50S
4712	6090 001 03 01	108 868	Schaltschema (68 x84)	Entfällt ab . . .	1	1	Selector diagr.
4713	000 001 32 59	019 903	Hinweisschild (Bef.v.P.)	44 x 80	2	2	Instruct. plate
4714	6058 060 02 22	110 487	Zsb. Anhängebock	Platte geä. ab . . .	1	1	Hitch ass.
4715	6058 002 01 30	110 484	Typenschild	30 x 40 x 0,5	1	1	Type plate
4716	DIN1476-3,5x8	010 577	Halbrundkerbnagel		2	2	Groove pin
4717	000 992 01 96	014 831	Krohnrohr-Block	Ø12 x Ø25 x 61,5	2	2	Silent tube
4718	DIN137B14	010 066	Federscheibe		7	7	Lock washer
4719	DIN933M14x40	011 554	8.8 Sechskantschraube		5	5	Hexagon screw
4720	DIN933M14x60	011 558	8.8 Sechskantschraube		2	2	Hexagon screw
4721	DIN933M8x16	011 509	8.8 Sechskantschraube		4	4	Hexagon screw
4722	DIN137B8	010 063	Federscheibe		4	4	Lock washer
4723	DIN934M8	011 579	Sechskantmutter		4	4	Hexagon nut
4724	6055 161 02 16	113 689	Halter	30 x 4 x 68	2	2	Fixture
4725	DIN934M5	011 576	Sechskantmutter		7	7	Hexagon nut
4726	DIN137B5	010 061	Federscheibe		7	7	Lock washer
4727	DIN72571-2x4	012 013	Kabelschelle		1	1	Cable socket
4728	000 990 08 53	016 273	Flügelmutter		2	2	Wing nut
4729	DIN934M12	011 590	Sechskantmutter		2	2	Hexagon nut
4730	DIN125A13	010 047	Scheibe	E. DIN127A12	2	2	Shim
4731	6055 166 01 32	113 707	Abschlußdeckel	55 x 70	2	2	End cover
4732	DIN933M8x16	011 509	Sechskantschraube	Ersetzt DIN 7985 M8 x 25	2	2	Hex. screw (replacing M8 x 25)
4733 *	6055 060 01 80	110 383	Zsb. Bügel hinten (ab FG. Nr. . . . . mit Zsb. Haltekette 000 990 01 04)		1	1	Rear frame (from chassis No. . . . with ret. chain 000 990 01 04)
	4134 060 02 89	108 133	Zsb. Querträger, ohne Rückwand (Sonderausführung für Type 4134-73)		1	1	Transverse support (without rear panel) Special version for type 4134-73.
4734	DIN137B12	010 065	Federscheibe		2	2	Lock washer
4735	DIN931M12x90	011 117	8.8 Sechskantschraube		2	2	Hexagon screw
4736	000 996 04 20	015 227	Rückstrahler	45 x 90	2	2	Rear reflector
4737	DIN84M4x12	010 012	Linsenschraube		4	4	Lent screw
4738	000 997 12 14	014 775	Gummitülle	7 x Ø15 x 12	2	2	Rubbersocket
4739	000 997 19 14	014 780	Gummitülle	18 x Ø24 x 9	1	1	Rubber socket
4740	000 180 02 21	021 124	Zsb. Schlußleuchte links (ohne Birne)	Jokon BBS 215 L	1	1	Rear reflector left (without bulb)

* Teile sind nur bei A40/A50 mit klappbarem Sicherheitsbügel Type 4134-3 eingebaut.

* Parts only fitted in A40/A50 tractors with collapsible safety frame type 4134-3.

FRANK-MOTOR

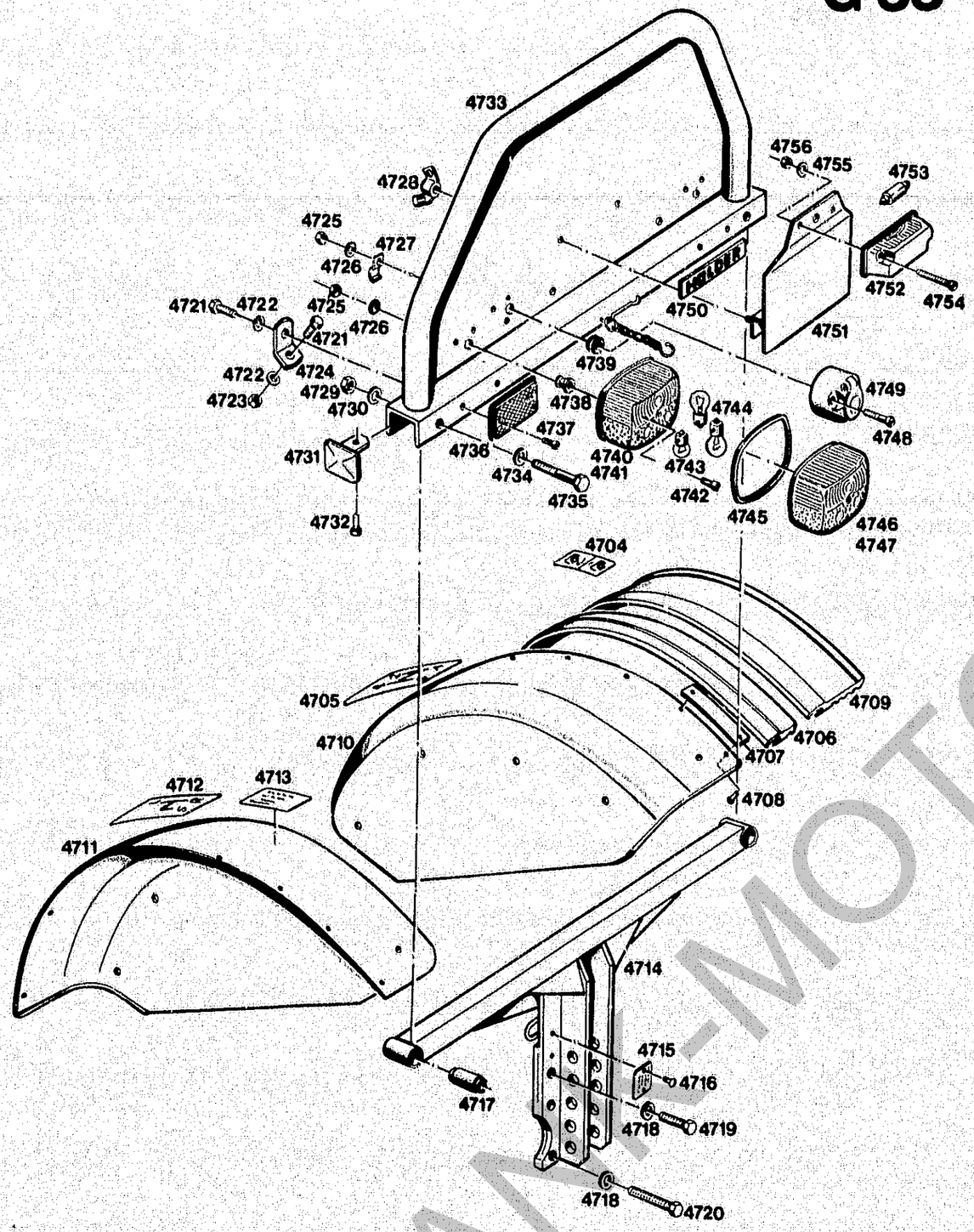

BILDTAFEL NR. 59
KOTFLÜGEL, RÜCKWAND

TABLE NO. 59
FENDERS, REAR PANEL

Bild-Nr. / Ill. No.	Bestell-Nr. / Part No.		Benennung	Abm./Bemerk. / Dimen./Remarks	Stück / Pieces A40	A50	Denomination
4741	000 180 04 21	021 125	Zsb. Schlußleuchte rechts (ohne Birne)	Jokon BBS 215 R	1	1	Rear reflector RH
4742	DIN84M5x12	010 016	Linsenschraube		4	4	Lent screw
4743	DIN72601-12V10WG	012 028	Glühlampe Form G		2	2	Bulb
4744	DIN72601-12V21WR	012 032	Glühlampe Form RL		4	4	Bulb
4745	V124-1574		Dichtring		2	2	Sealing ring
4746	EBBS215L	025 079	Leuchtenhaube links		1	1	Lamp quard left
4747	EBBS215R	025 080	Leuchtenhaube rechts		1	1	Lamp quard right
4748	DIN84M5x30	010 019	Zylinderschraube		3	3	Cylindric. screw
4749	DIN72577A7	012 015	Steckdose (7-polig)		1	1	Socket (7-pole)
	DIN72577B7	012 016	Stecker 7-polig (für Steckdose 4749)	Nur auf Bestellung	1	1	Plug (7-pole) (for socket 4749)
4750	000 004 18 01	019 416	Namenszug	Entfällt ab FG. Nr. . . .	1	1	Name plate
4751 *	4134 160 02 57	113 662	Zsb. Kennzeichenhalter		1	1	Licence plate fixture
4752	000 180 11 56	021 164	Zsb. Kennzeichen-leuchte	Hella 2KA 003 168 - 02	1	1	Licence plate light
4753	DIN72601-12V5WL	012 027	Glühbirne Form L		1	1	Bulb shape L
4754	DIN7985M4x30	010 457	Linsenschraube m. K.		2	2	Lent screw
4755	DIN137B4	011 741	Federscheibe		2	2	Lock washer
4756	DIN934M4	011 571	Sechskantmutter		2	2	Hexagon nut

* Teile sind nur bei A40/A50 mit klappbarem Sicherheitsbügel Type 4134-3 eingebaut.

* Parts only fitted in A40/A50 tractors with collapsible safety frame type 4134-3.

FRANK-MOTORSPORT

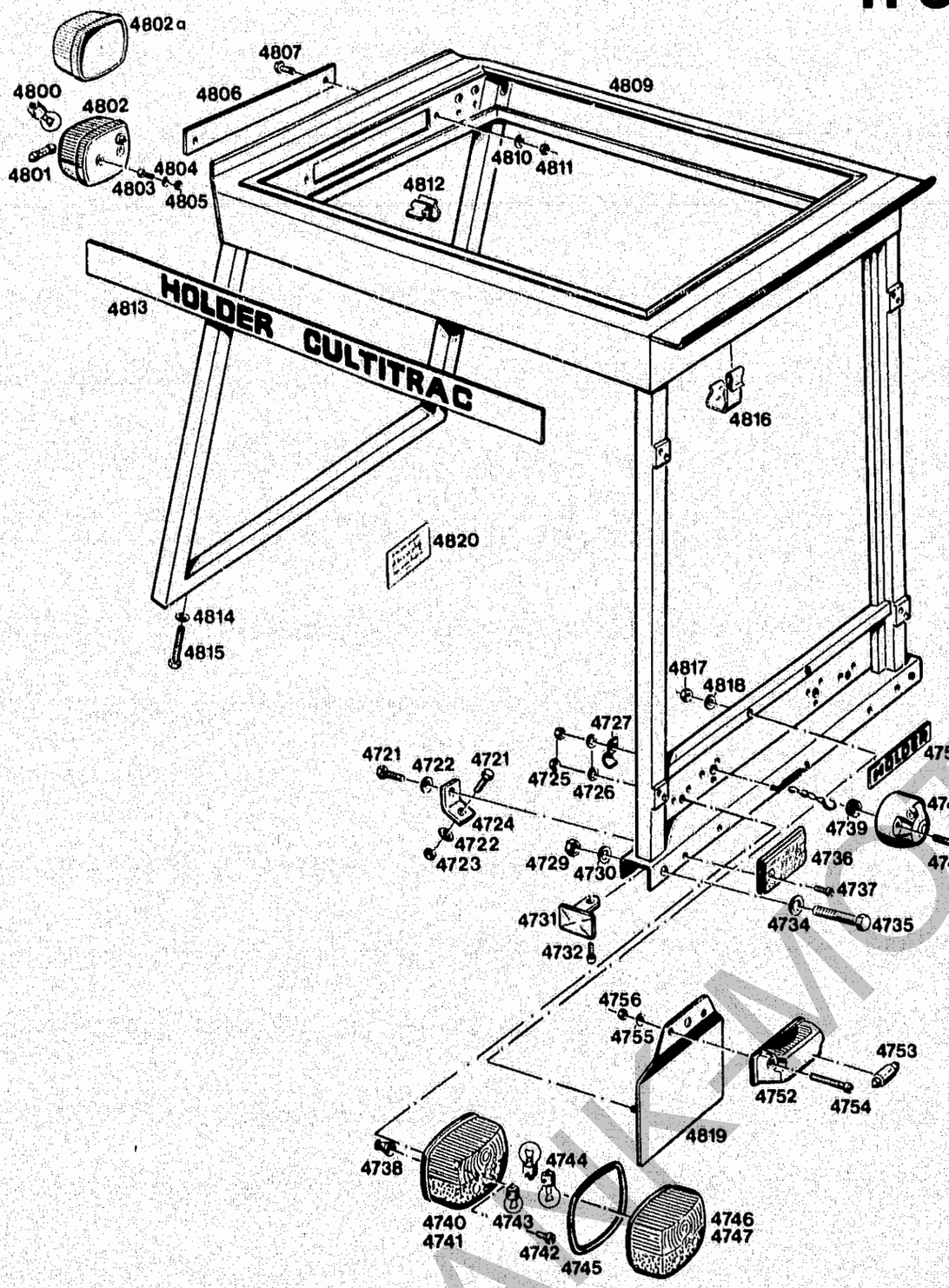

4-Pfosten Sicherheitsrahmen Type 4134-5.
Four - post Safety Frame type 4134-5

Bildtafel-table-No. 60

BILDTAFEL NR. 60
4 PFOSTEN SICHERHEITSRAHMEN 4134-5

TABLE NO. 60
4-POST SAFETY-FRAME 4134-5

Bild-Nr. Ill. No.	Bestell-Nr. Part No.		Benennung	Abm./Bemerk. Dimen./Remarks	Stück A40	Stück A50	Denomination
4721	DIN933M8x16	011 509	8.8 Sechskantschraube		7	7	Hex. screw
4722	DIN137B8	010 063	Federscheibe		7	7	Lock washer
4723	DIN934M8	011 079	Sechskantmutter		4	4	Hexagon nut
4724	6055 161 02 16	113 689	Halter	30 x 4 x 68	2	2	Fixture
4725	DIN934M8	011 576	Sechskantmutter		7	7	Hexagon nut
4726	DIN137B5	010 061	Federscheibe		7	7	Lock washer
4727	DIN72571-2x4	012 013	Kabelschelle		1	1	Cable socket
4729	DIN934M12	011 590	Sechskantmutter		2	2	Hexagon nut
4730	DIN125A13	010 047	Scheibe	Ersetzt Nr. DIN127A12	2	2	Shim (replacing No. DIN 127A12)
4731	6055 166 01 32	113 707	Abschlußdeckel	55 x 70	2	2	Cover
4732	DIN933M8x16	011 509	Sechskantschraube	Ersetzt Linsenkopf-schraube DIN7985M8x25	2	2	Hexagon screw (replacing lenthead screw DIN7985M8x25)
4734	DIN137B12	010 065	Federscheibe		2	2	Lock washer
4735	DIN931M12x90	011 117	8.8 Sechskantschraube		2	2	Hexagon screw
4736	000 996 04 20	015 227	Rückstrahler	45 x 90	2	2	Rear reflector
4737	DIN84M4x12	010 012	Linsenschraube		4	4	Lent screw
4738	000 997 12 14	014 775	Gummitülle	7 x Ø15 x 12	2	2	Rubber socket
4739	000 997 19 14	014 780	Gummitülle	18 x Ø24 x 9	1	1	Rubber socket
4740	000 180 02 21	021 124	Zsb. Schlußleuchte links (ohne Birne)	Jokon BBS 215 L	1	1	Rear reflector ass. left, (without bulb)
4741	000 180 04 21	021 125	Zsb. Schlußleuchte rechts (ohne Birne)	Jokon BBS 215 R	1	1	Rear reflector ass. right, (without bulb)
4742	DIN84M5x12	010 016	Linsenschraube		4	4	Lent screw
4743	DIN72601-12V10WG	012 028	Glühlampe Form G		2	2	Bulb - shape G
4744	DIN72601-12V21WR	012 032	Glühlampe Form RL		4	4	Bulb - shape RL
4745	V124-1574		Dichtring		2	2	Sealing ring
4746	EBBS215L	025 079	Leuchtenhaube links		1	1	Light guard left
4747	EBBS215R	025 080	Leuchtenhaube rechts		1	1	Light guard right
4748	DIN84M5x30	010 019	Zylinderschraube		3	3	Cylindrical screw
4749	DIN72577A7	012 015	Steckdose (7-polig)		1	1	Socket 7-pole
	DIN72577B7	012 016	Stecker 7-polig (für Steckdose 4749)	Nur auf Bestellung	1	1	Plug 7-pole (for socket 4749)
4750	000 004 18 01	019 416	Namenszug	Entfällt ab FG. Nr. . .	1	1	Name plate (omitted from chassis No. . . .)
4752	000 180 11 56	021 164	Zsb. Kennzeichen-leuchte	Hella 2KA 003 168 - 02	1	1	Licence plate light ass.
4753	DIN72601-12V5WL	012 027	Glühbirne Form L		1	1	Bulb - shape L
4754	DIN7985M4x30	010 457	Linsenschraube m. K.		2	2	Lent screw
4755	DIN137B4	011 741	Federscheibe		2	2	Lock washer
4756	DIN934M4	011 571	Sechskantmutter		2	2	Hexagon nut
	4134-5		ZSB. 4 PFOSTEN-SICHERHEITSRAHMEN (best. aus den Teilen 1263-1265, 1273-1275, 1280-1285, 4725-4727, 4734-4754, 4800-4819)		1	1	4-POST SAFETY FRAME CPL. (cons. of parts 1263-1265 1273-1275 1280-1285, 4725-4727, 4734-4754, 4800-4819)
4800	DIN72601-12V21WR	012 032	Glühlampe Form RL		2	2	Bulb shape RL
4801	DIN72601-12V5WL	012 027	Glühlampe Form L		2	2	Bulb shape L
4802	6060 180 01 65	111 774	Zsb. Positionsleuchte	Hella 2BE003 014 - 16	2	2	Position light
4802a	9EL115 003 041		Glas		2	2	Lens
4803	DIN84M4x18	010 013	Zylinderschraube		4	4	Cylindrical screw
4804	DIN137B4	011 741	Federscheibe		4	4	Lock washer
4805	DIN934M4	011 571	Sechskantmutter		4	4	Hexagon nut
4806 *	4134 067 01 20	108 164	Blende	66,5 x 330 x 1	1	1	Shade
4807 *	DIN933M8x10	011 507	8.8 Sechskantschraube		2	2	Hexagon screw

* Diese Teile sind nur beim 4-Pfosten-Sicherheitsbügel Type 4134-5 eingebaut.

* These parts only assembled in 4-post safety frame type 4134-5.

FRANKAMOTOR

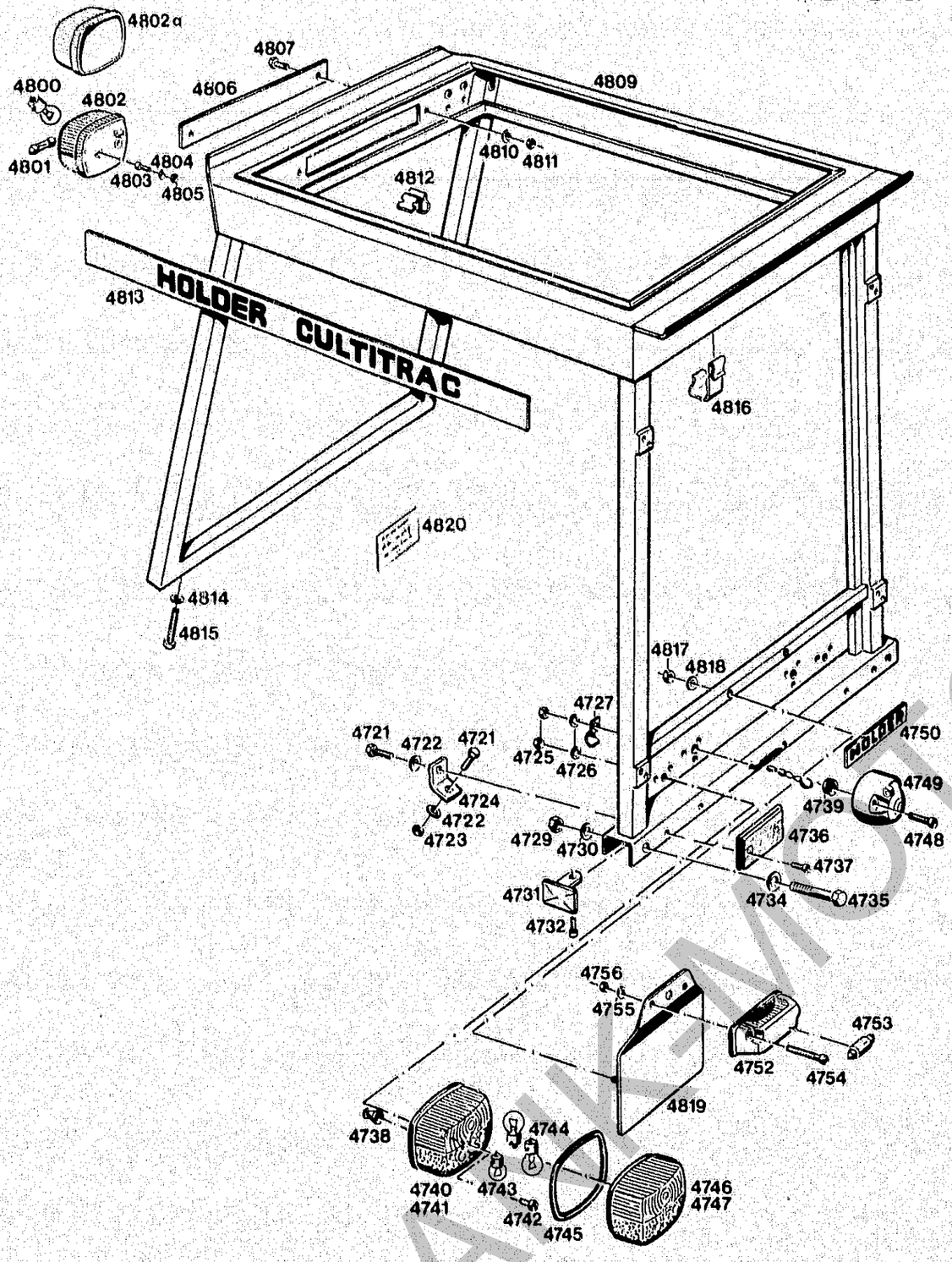

4-Pfosten Sicherheitsrahmen Type 4134-5.
Four - post Safety Frame type 4134-5

Bildtafel-table-No. 60

BILDTAFEL NR. 60
4 PFOSTEN SICHERHEITSRAHMEN 4134-5

TABLE NO. 60
4-POST-SAFETY-FRAME 4134-5

Bild-Nr. Ill. No.	Bestell-Nr. Part No.		Benennung	Abm./Bemerk. Dimen./Remarks	Stück Pieces A40	Stück Pieces A50	Denomination
4809 *	6055 060 03 79	110 340	Zsb. Sicherheitsrahmen (ab FG. Nr. . . . mit Zsb. Haltekette 000 990 01 04)	Ab Anfang 1982 wurde unteres Türscharnier um 40 mm hochgesetzt.	1	1	Safety frame ass. (from chassis No. . . . with retaining chain ass. 000 990 01 04) (from 1982 lower door hinge assembled 40 mm higher)
4810 *	DIN137B8	010 063	Federscheibe		2	2	Lock washer
4811 *	DIN934M8	011 579	Sechskantmutter		2	2	Hexagon nut
4812 *	000 187 07 78	019 798	Kabelbefestiger	Ø7	6	6	Cable fixture
4813 *	000 004 72 01	019 422	Typenbezeichnung	40 x 920	2	2	Type plate
4814 *	DIN137B12	010 065	Federscheibe		4	4	Lock washer
4815 *	DIN933M12x30	011 540	8.8 Sechskantschraube		4	4	Hexagon screw
4816 *	000 992 17 32	015 608	Klammer (50 x 1,25)	A40 ab FG. Nr. 410 00351 A50 ab FG. Nr. 411 00801	2	2	Bracket A40 from No. 410 00351 A50 from No. 411 00801
4817 *	DIN934M8	011 579	Sechskantmutter		2	2	Hexagon nut
4818 *	DIN137B8	010 063	Federscheibe		2	2	Lock washer
4819 *	4134 160 01 57	108 172	Zsb. Kennzeichenhalter	198 x 240 x 2	1	1	Licence plate fixture ass.,
4820	023 465		Typenschild (O.E.C.D.)	100 x 55 x 0,2 ca. ab 1987	1	1	Type plate (O.E.C.D.)
*	6060 180 13 45	112 521	Zsb. Kabelsatz (von Schlußleuchte links zum Positionslicht links)		1	1	Cable set ass. (from LH rear refl. to LH position light)
*	6060 180 14 45	112 522	Zsb. Kabelsatz (von Schlußleuchte rechts zum Positionslicht rechts)		1	1	Cable set ass. (from rear refl. RH to RH position light)
	6060 180 15 45	113 722	Zsb. Kabelsatz (Steckdose)		1	1	Cable set ass.

* Diese Teile sind nur beim 4-Pfosten-Sicherheitsbügel Type 4134-5 eingebaut.

* These parts only assembled in 4-post safety frame type 4134-5.

FRANK-MOTOR

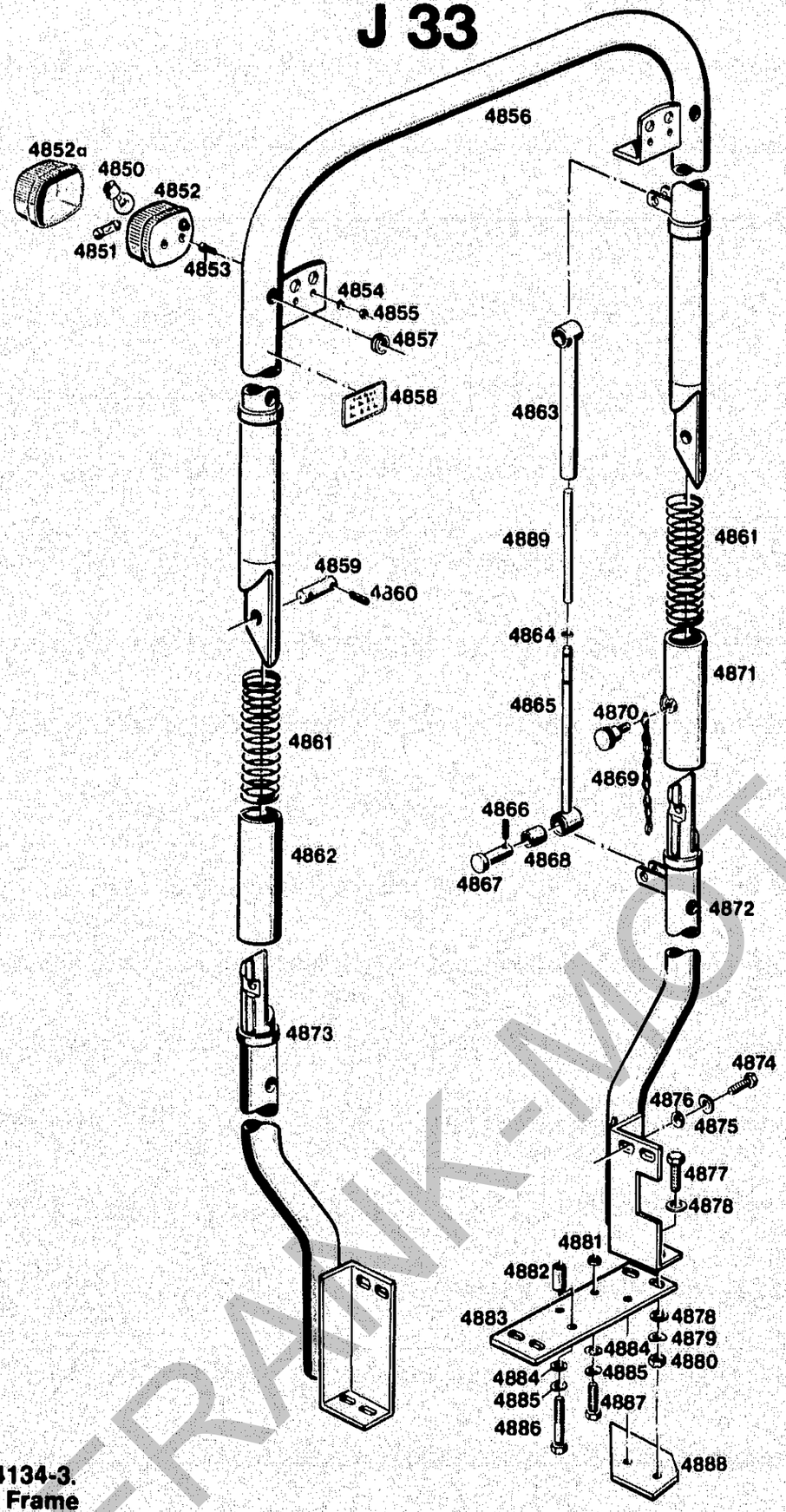

Klappbügel Type 4134-3.
Collapsible Safety Frame
Type 4134-3
Bildtafel-table-No. 61

BILDTAFEL NR. 61
SICHERHEITSBÜGEL TYPE 4134-3 UND OV A 50

TABLE NO. 61
SAFETY FRAME TYPE 4134-3 AND OV A50

Bild-Nr. Ill. No.	Bestell-Nr. Part No.		Benennung	Abm./Bemerk. Dimen./Remarks	Stück Pieces A40	Stück Pieces A50	Denomination
*	OV A50		DIETEG KLAPPBÜGEL	A40 bis FG. Nr. 410 00300 A50 bis FG. Nr. 411 00617 Im Ersatzfall ist Bügel kpl. Type 4134-3 verwendbar.	1	1	COLLAPSIBLE SAFETY FRAME A40 up to No. 410 00300 A50 up to No. 411 00617. For replacement frame type 4134-3 can be used.
°	4134-3		ZSB. SICHERHEITS-BÜGEL (Ausführung Holder) (best. aus Teilen 1253 - 1256, 1266 - 1269, 4725 - 4735, 4736 - 4738, 4740 - 4744, 4748 - 4749, 4751 - 4754, 4850 - 4887)	A40 ab FG. Nr. 410 00301 A50 ab FG. Nr. 411 00618	1	1	SAFETY FRAME ASS. (Make Holder - compr. parts 1253 - 1256, 1266 - 1269, 4725 - 4735, 4736 - 4738, 4740 - 4744, 4748 - 4749, 4751 - 4754, 4850 - 4887) A40 from No. 410 00301, A50 from No. 411 00618.)
4850	DIN72601-12V21WR	012 032	Glühlampe Form RL		2	2	Bulb shape RL
4851	DIN72601-12V5WL	012 027	Glühlampe Form L		2	2	Bulb shape L
4852	6060 180 01 65	111 774	Zsb. Positionsleuchte	Hella 2BE003 014 -16	2	2	Position light ass.
4852a	9EL 115 003 041		Glas		2	2	Lens
4853	DIN84M4x18	010 013	Zylinderschraube		4	4	Cylindr. screw
4854	DIN137B4	011 741	Federscheibe		4	4	Lock washer
4855	DIN934M4	011 571	Sechskantmutter		4	4	Hexagon nut
4856	120 208		Zsb. Bügel	Verstärkt ab Frühjahr 1985. Ersetzt Nr. 4134 060 01 80	1	1	Bracket ass. (reinforced from spring 1985. Replacing Nr. 4134 060 01 80)
4857	000 997 19 14	014 780	Gummitülle	für Ø18	5	5	Rubber socket
4858	4134 001 01 59	113 635	Hinweisschild	37 x 74	1	1	Instruction plate
4859	4134 065 01 20	113 647	Gelenkbolzen	Ø16 x 48	2	2	Pivot bolt
4860	DIN1481-4x24	010 593	Spannstift		4	4	Spacer sleeve
4861	000 992 41 02	015 526	Druckfeder	Ø3,2 x 230	2	2	Pressure spring
4862	4134 065 02 42	113 649	Hülse	Ø60,3 x 200	1	1	Sleeve
4863	4134 060 01 38	113 639	Zsb. Führungsrohr	Ø22 x 275	1	1	Guide tube ass.
4864	000 997 56 09	014 727	Ringdichtung	Ø10xØ14,4xØ2,2	2	2	Ring seal
4865	4134 060 01 15	113 636	Zsb. Stütze	Ø15 x 305	1	1	Support ass.
4866	DIN1481-5x28	010 597	Spannhülse		2	2	Tension sleeve
4867	A15 066 81 06	113 727	Stecker	Ø20 x 50,5	2	2	Plug
4868	000 971 27 22	016 979	Schlauchstück	16 x 4,5 x 27	2	2	Hose
4869	000 990 02 04	016 613	Zsb. Knotenkette	Ø2 x 110	1	1	Chain ass.
4870	DIN464M10x25	010 127	Rändelschraube		1	1	Knurl screw
4871	4134 060 02 68	113 641	Zsb. Hülse		1	1	Sleeve ass.
4872	4134 060 02 30	113 638	Zsb. Bügelunterteil rechts		1	1	Frame, lower sect. right
4873	4134 060 01 30	113 637	Zsb. Bügelunterteil links		1	1	Frame, lower sect. left
4874	DIN933M12x35	011 542	8.8 Sechskantschraube		4	4	Hexagon screw
4875	DIN125-13	010 047	Scheibe (Form A)		4	4	Shim
4876	DIN137B12	010 065	Federscheibe		4	4	Lock washer
4877	DIN933M16x50	011 564	8.8 Sechskantschraube		4	4	Hexagon screw
4878	DIN125-17	010 048	Scheibe (Form A)		8	8	Shim
4879	DIN137B16	010 067	Federscheibe		4	4	Lock washer
4880	DIN934M16	011 597	Sechskantmutter		4	4	Hexagon nut
4881	000 994 78 23	014 264	Distanzrohr	Ø30 x 7,5	2	2	Spacer tube
4882	000 994 77 23	014 263	Distanzrohr	Ø30 x 50	2	2	Spacer tube

*Einzelteile bzw. Ersatzteilliste direkt bei Fa. Dieteg, 3030 Walsrode 9, Tel. 05161/5075 anfordern.

°Umklappen des Sicherheitsbügel bzw. Ausbau des Sperrbolzen (4889) nur mit Sondergenehmigung der Berufsgenossenschaft.

*Ask for a separate parts list for parts marked with an asterisks.

FRANK-MOTOR

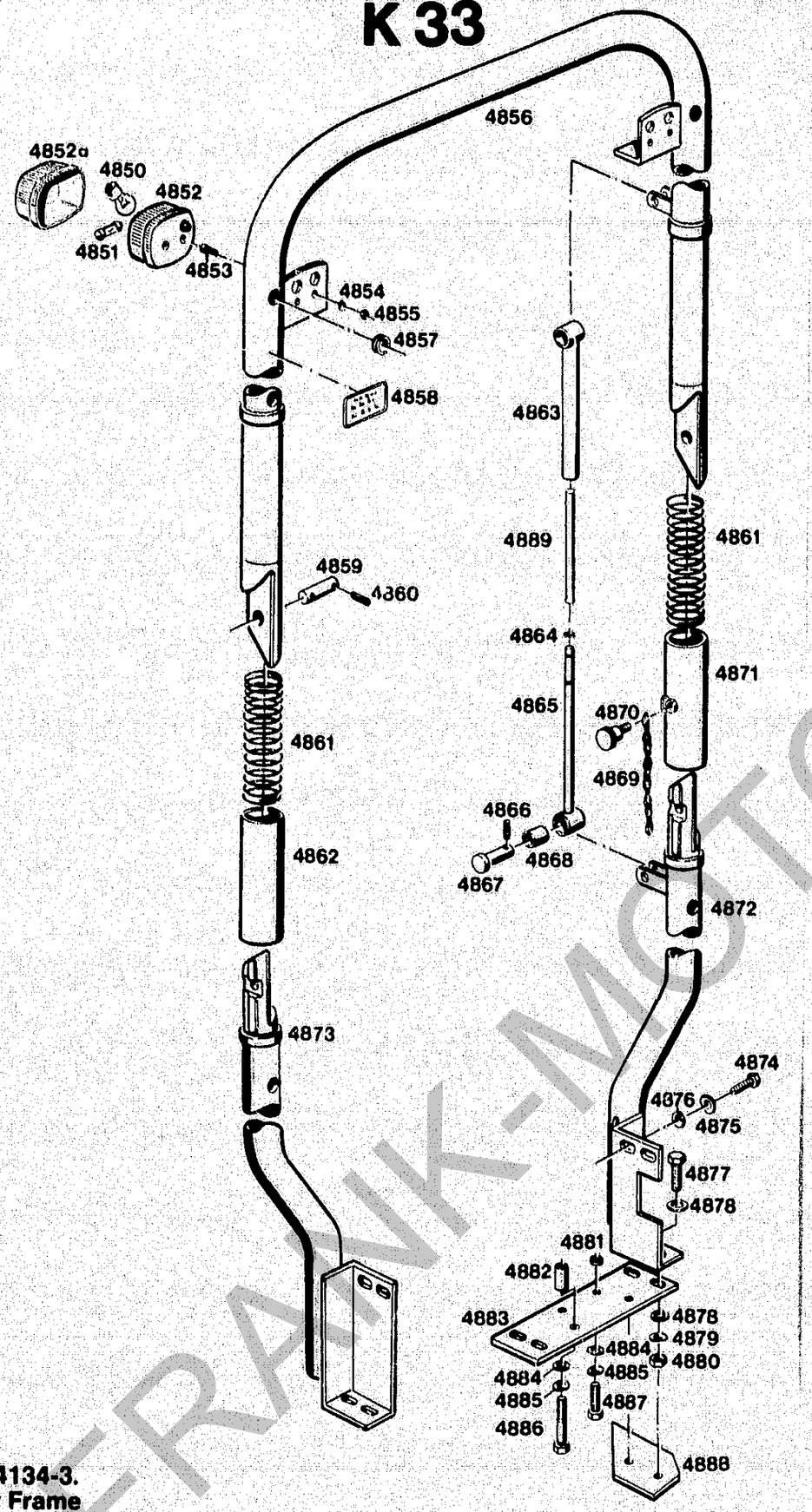

Klappbügel Type 4134-3.
Collapsible Safety Frame
Type 4134-3
Bildtafel-table-No. 61

BILDTAFEL NR. 61
SICHERHEITSBÜGEL TYPE 4134-3 UND OV A50

TABLE NO. 61
SAFETY FRAME TYPE 4134-3 AND OV A50

Bild-Nr. / Ill. No.	Bestell-Nr. / Part No.		Benennung	Abm./Bemerk. / Dimen./Remarks	Stück / Pieces A40	Stück / Pieces A50	Denomination
4883	4134 067 01 04	113 658	Grundplatte	120 x 10 x 370	1	1	Basic plate
4884	DIN125-17	010 048	Scheibe (Form A)		4	4	Shim
4885	DIN137B16	010 067	Federscheibe		4	4	Lock washer
4886	DIN931M16x80	011 128	8.8 Sechskantschraube		2	2	Hexagon screw
4887	DIN933M16x45	011 563	8.8 Sechskantschraube		2	2	Hexagon screw
	4134 180 01 45	113 664	Zsb. Kabelsatz für Klappbügel		1	1	Cable set ass. for collapsible frame
	6060 180 15 45	113 722	Zsb. Kabelsatz (Steckdose)		1	1	Cable set ass. (socket)
4888	6090 166 02 51	110 619	Abstreifer (nur für A50 S)		–	2	Scraper seal (only for A50S)
4889	°4134 065 05 21	113 917	Sperrbolzen (Ø 15 x 188)	Ca. ab 1.1.82	1	1	Locking bolt (from approx. 1.1.82)

°Umklappen des Sicherheitsbügel bzw. Ausbau des Sperrbolzen (4889) nur mit Sondergenehmigung der Berufsgenossenschaft.

FRANK-MOTOR

Reifen, Dreipunkt Dichtungssätze, Schaltplan

Spaltenverzeichnis

		Zeile/ Spalte
Tafel 62	Reifen	B 35-E 36
Tafel 63	Dreipunktaufhängung Kat. 0	F 35-G 36
Tafel 64	Dreipunktaufhängung Kat. 1	H 35-H 36
Tafel 65	Schaltplan, Dichtungssätze	I 35-J 36

Tyres, Three point linkage, Gasket kits, Wiring diagram

Column contents

		Line/ columns
Table No. 62	Tyres	B 35-E 36
Table No. 63	Special three-point linkage Cat. 0	F 35-G 36
Table No. 64	Cat. 1, three-point linkage	H 35-H 36
Table No. 65	Wiring diagram, gasket kits	I 35-J 36

FRANK-MOTORGERÄTE

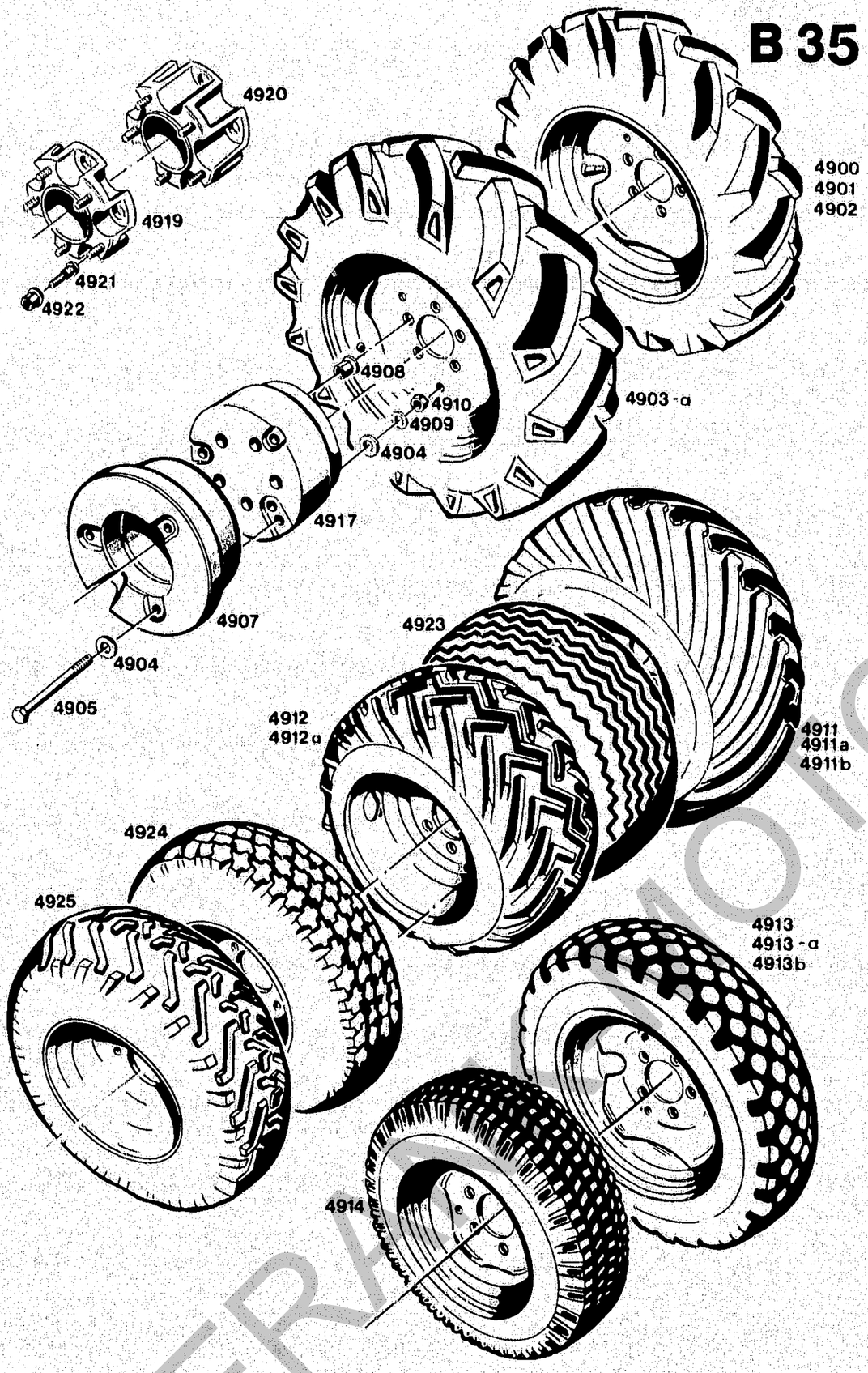

Bildtafel-table-No. 62

BILDTAFEL NR. 62
REIFEN, ZUSATZGEWICHTE

TABLE NO. 62
TYRES, BALLAST WEIGHTS

Bild-Nr. Ill. No.	Bestell-Nr. Part No.		Benennung	Abm./Bemerk. Dimen./Remarks	Stück Pieces A40	Stück Pieces A50	Denomination
4900	*4131-1		ZSB. RAD KPL.	7.50-18; 8PR	4	4	WHEEL ASS. CPL.
	000 172 35 15	022 432	Scheibenrad	5.50F x 18	4	4	Wheel rim
	000 172 22 02	018 956	Schlauch (mit Wasserventil)	7.50 x 18	4	4	Tube (w. water valve)
	000 172 26 01	018 906	Decke (Reifen)	7.50 - 18 Impl. 8PR (4PR bis FG. Nr. . . . .)	4	4	Tyre (outer cover) 7.50 x 18
			Die Bereifung 7.50 x 18 ist bei A40 bis FG. Nr. 410 00350 in Schmalspur nicht verwendbar.				The tyre size 7.50 x 18 cannot be used with A40 up to chassis No. 410 00350 if set on narrow track.
4901	*4131-3		ZSB. RAD KPL. (Mich)	7.50x16, AS 8Pr	4	–	WHEEL ASS. CPL.
	025 225		Scheibenrad (5.00 F x 16)	Ersetzt Nr. 000 172 61 15 5.50 F x 20	4	–	Wheel rim (replacing No. 000 172 61 15)
	000 172 49 02	018 974	Schlauch (m. Ventil 38/16)	7.50 x 16	4	–	Tube (w. valve 38/16)
	000 172 49 01	018 925	Decke (Reifen)	7.50 x 16 AS, 8 PR	4	–	Tyre (outer cover) 7.50 x 16
			Die Bereifung 7.50 x 16 entfällt in der Serienfertigung ab 1980.				The tyres 7.50 x 16 are no longer used in series production from 1980.
4902	* 4131-7		ZSB. RAD KPL. (Mich)	7.50-20; 6PR	4	4	WHEEL ASS. CPL.
	000 172 63 15	022 435	Scheibenrad	5.50F x 20	4	4	Wheel rim
	000 172 46 02	018 973	Schlauch (mit Wasserventil TR 218A)	7.50 x 20	4	4	Tube (w. water valve)
	000 172 58 01	018 932	Decke (Reifen)	7.50 x 20; 6PR oder 8PR	4	4	Tyre (outer cover)
			Die Bereifung 7.50 x 20 ist bei A40 erst ab FG. Nr. 410 00351 verwendbar.				The tyre size 7.50 x 20 cannot be used for A40 tractors below chassis No. 410 00351.
4903	* 4131-2		ZSB. RAD KPL.	10.5/80-18 AS 6PR	4	4	WHEEL ASS. CPL.
	* 4131-13		ZSB. RAD KPL. für A50S (Außenbreite 1 m)	10.5/80-18AS 6PR	–	4	WHEEL ASS. CPL. for A50S (outer edge to outer edge 1 m wide)
	000 172 56 15	022 433	Scheibenrad	9 x 18 (EPT 0)	4	4	Wheel rim
	000 172 68 15	022 845	Scheibenrad (Außenbreite 1 m für A 50 S)	9 x 18 (EPT 37)	–	4	Wheel rim (for A50S) (outer wheel edge to outer wheel edge 1 m wide)
	000 172 44 02	018 971	Schlauch (mit Wasserventil)	10.5 x 18	4	4	Tube (w. water valve)
	* 000 172 55 01	018 929	Decke (Reifen)	10.5/80-18 AS Implement (6 PR oder 8 PR)	4	4	Tube (outer cover) 10.5/80-18 AS (6 PR or 8 PR)
			Die Bereifung 10.5/80-18 AS ist bei A40 bis FG. Nr. 410 00350 (kurze Achsen) nicht verwendbar.				The tyres size 10.5/80-18 AS canot be used with A40 tractors up to chassis No. 410 00350 (short axles).
4903a	3631-5		ZSB. RAD KPL. (Conti)	10.0/75-15.3	4	4	WHEEL ASS. COMPL.
	023 042		Scheibenrad	9.00 x 15.3	4	4	Wheel rim
	023 043		Schlauch	10.5 - 15.3	4	4	Tube
	023 826		Decke	10.0/75-15.3 8PR	4	4	Tyre (outer cover)

* Bei Bestellungen einzelner Räder muß der Hersteller und die Ausführung links, rechts und Schmal- oder Breitspur angegeben werden.
Für Bereifungen, die nicht im Kraftfahrzeugbrief aufgeführt sind, benötigt man eine TÜV-Abnahme.

* When ordering separate wheels please state make and version, i. e. left, right, narrow or wide track.

FRAMO MOTORGERÄTE

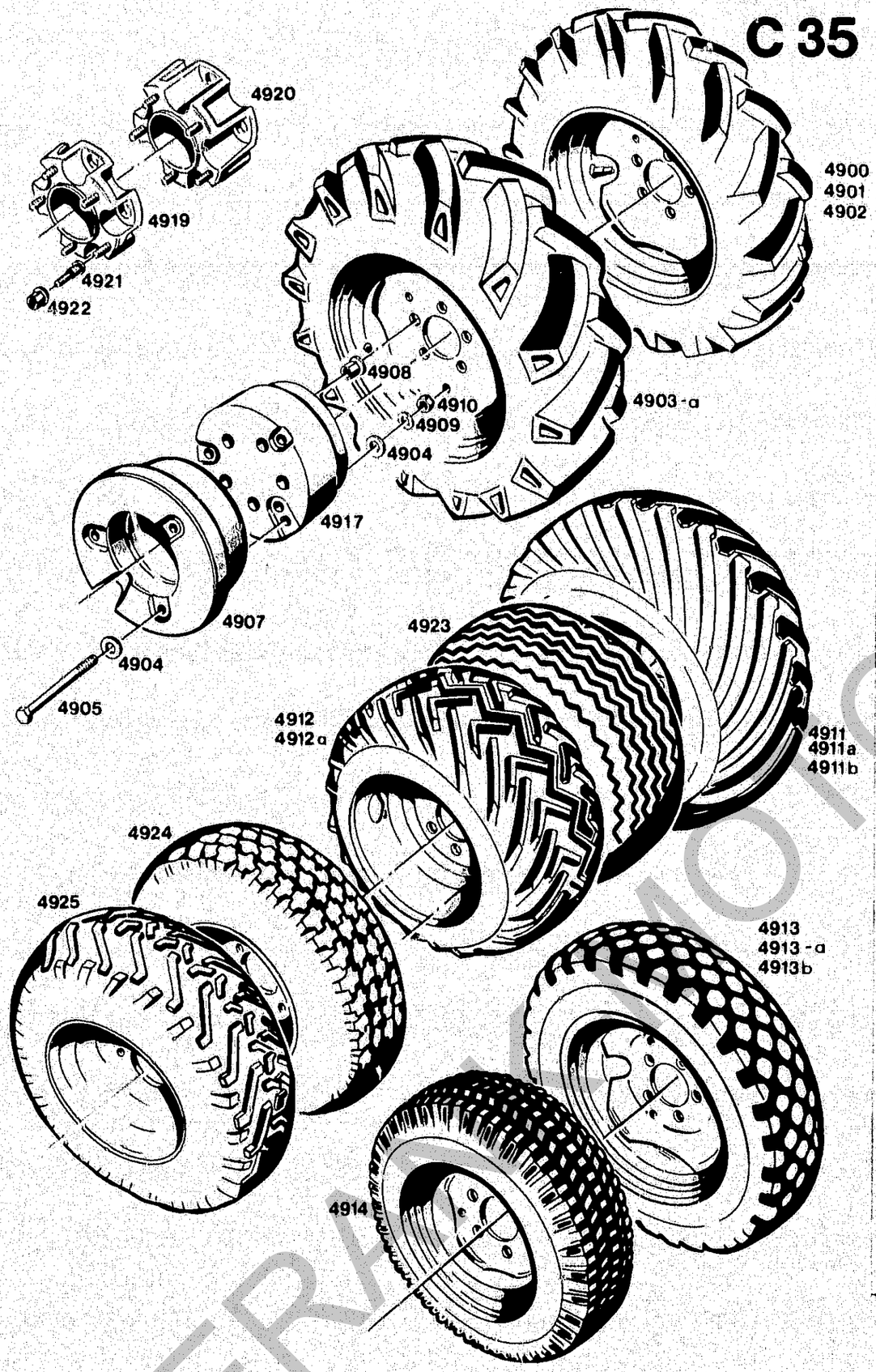

BILDTAFEL NR. 62
REIFEN, ZUSATZGEWICHTE

TABLE NO. 62
TYRES, BALLAST WEIGHTS

Bild-Nr. Ill. No.	Bestell-Nr. Part No.		Benennung	Abm./Bemerk. Dimen./Remarks	Stück Pieces A40	Stück Pieces A50	Denomination
4904	000 991 17 41	014 878	Scheibe	12.3 x Ø30 x 3	12	12	Shim
4905	DIN931M12x120	011 120	8.8 Sechskantschraube		6	6	Hexagon screw
4907	4134-1		ZSB. RADZUSATZ-GEWICHT (mit Teilen 4904 - 4905, 4909, 4910)	Ø384; 42 kg	2	2	WHEEL WEIGHT CPL. (w. parts 4903 - 4905, 4909, 4910)
4908	DIN74361A14	012 039	A14 Kugelbundmutter	M14 x 1,5	20	20	Spher. collar nut
4909	DIN137B12	010 065	Federscheibe		6	6	Lock washer
4910	DIN934M12	011 590	Sechskantmutter		6	6	Hexagon nut
4911 *	4131-6		Zsb. RAD KPL. (Trellebourg) Nicht für Frontlader passend.	400-15.5 Profil 404	4	4	WHEEL ASS. CPL. (Trelleborg) Not suitable in connect. w. front loader.
	000 172 51 15	021 050	Scheibenrad	13.00-15.5	4	4	Wheel rim
	000 172 54 02	018 977	Schlauch	4 00-15.5	4	4	Tube
	000 172 54 01	018 928	Decke (Reifen) Type 4131-6, für A40 bis FG. Nr. 410 00350 nicht verwendbar.	4 00-15.5 / 6T 404	4	4	Tyre (outer cover) 4.00-15.5 (cannot be used with A40 up to No. 410 00350).
4911a	4131-11		ZSB. RAD KPL. (Trellebourg)	350/60-17,5 4PR Profil T 404	4	4	WHEEL ASS. COMPL. (Trelleborg)
	023 588		Schlauch	350/60-17,5	4	4	Tube
	023 587		Decke	350/60-17,5 4PR	4	4	Tyre (outer cover)
	023 589		Scheibenrad	11,75 x 17,5	4	4	Wheel rim
4911b	4131-9		ZSB. RAD KPL. (TRELLEBOURG MIT AS HOCHSTOLLEN-PROFIL)	4 00/60-15.5 4PR Profil T 414	4	4	WHEEL ASS. CPL. TRELLEBORG WITH AS HIGH PROFILE
	000 172 51 15	021 050	Scheibenrad	13.00-15.5	4	4	Wheel rim
	000 172 54 02	018 977	Schlauch	400-15.5	4	4	Tube
	000 172 64 01	018 938	Decke (Reifen) (Trellebourg mit AS Hochstollen)	400/60-15.5 4PR T 414	4	4	Tyre (outer cover) 400/60-15.5 4 PR T 414
4912 *	4131-8		ZSB. RAD KPL. (TERRA)	31 x 15.50-15	4	4	WHEEL ASS. Cpl. (TERRA)
	000 172 65 15	022 436	Scheibenrad	13 LB x 15	4	4	Wheel rim
	000 172 36 02	018 965	Schlauch (G 3129 x 15 CW15)	E. 000 172 34 02	4	4	Tube
	000 172 60 01	018 934	Decke (Reifen) Für A40 bis FG. Nr. 410 00350 nicht verwendbar.	31 x 15.50-15 (4 PR oder 6 PR)	4	4	Tyre (outer cover) 31 x 15.50-15 cannot be used with A40 up to No. 410 00350.

* Bei Bestellungen einzelner Räder muß der Hersteller und die Ausführung links, rechts und Schmal- oder Breitspur angegeben werden.
Für Bereifungen, die nicht im Kraftfahrzeugbrief aufgeführt sind, benötigt man eine TÜV-Abnahme.

* When ordering separate wheels please state make and version, i. e. left, right, narrow or wide track.

FRAGMOTOR

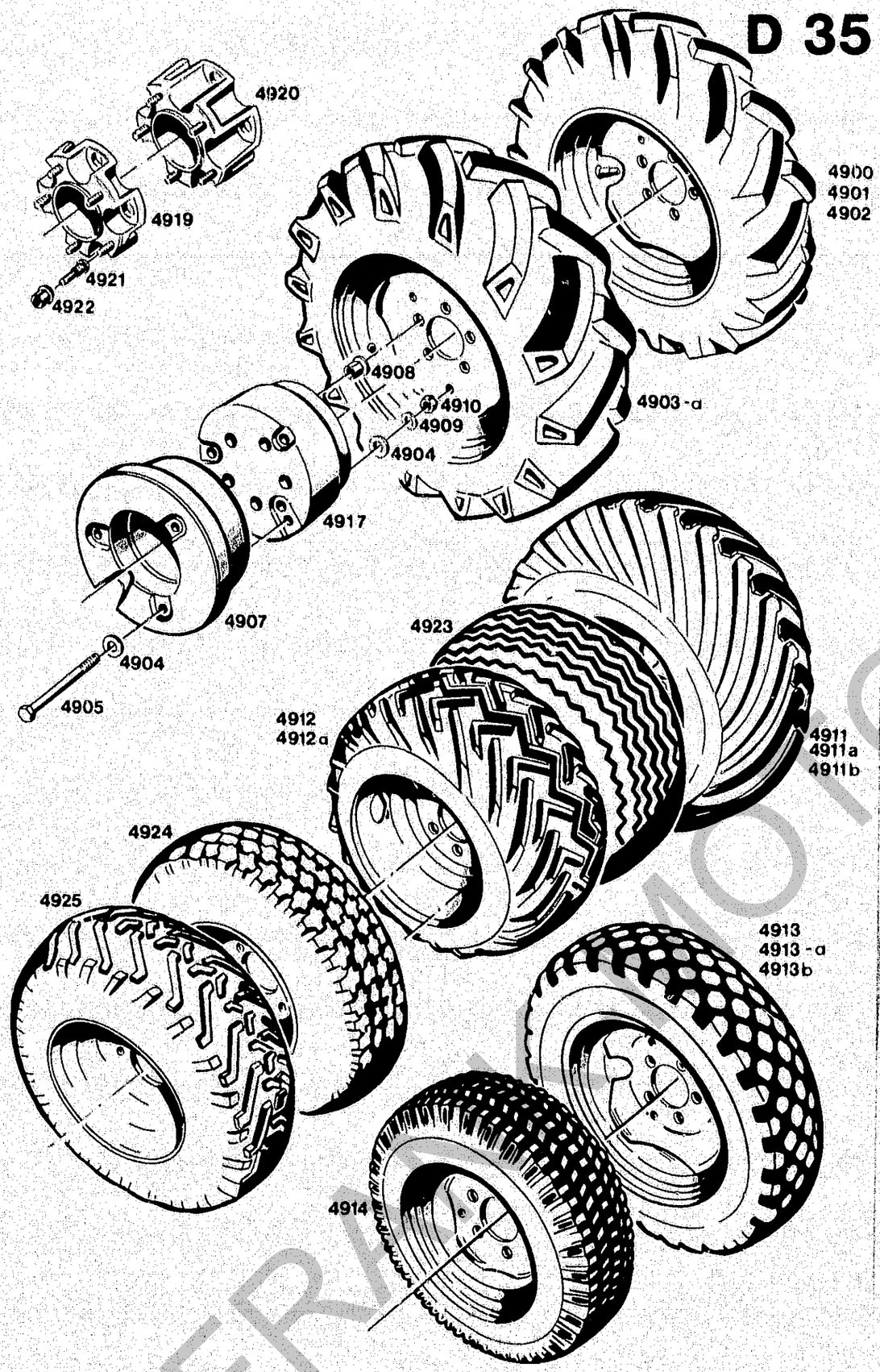

Bildtafel-table-No. 62

BILDTAFEL NR. 62
REIFEN, ZUSATZGEWICHTE

TABLE NO. 62
TYRES, BALLAST WEIGHTS

Bild-Nr. Ill. No.	Bestell-Nr. Part No.		Benennung	Abm./Bemerk. Dimen./Remarks	Stück Pieces A40	Stück Pieces A50	Denomination
4912a*	4631-4		ZSB. RAD KPL. (TERRA)	31 x 11,5-15 LT Bis Mitte 1986 im Ersatzfall 4631-7 oder 4631-9 nur satzweise austauschbar.	4	4	WHEEL ASS. COMPL. (TERRA) - size 31x11.5-15 LT. Up to mid 1986. Interchangeable with 4631-7 oder 4631-9 in complete sets only)
	023 037		Scheibenrad	8.00 JJ x 15	4	4	Wheel rim valve
	018 981		Ventil	Ersetzt Nr. 000 172 42 03	4	4	Valve (repl. 000 172 42 03)
	023 038		Decke (Reifen)	31 x 11.5-15 LT Bis Mitte 1986 im Ersatzfall 025 753 oder 025 757 nur satzweise austauschbar.	4	4	Tyre (outer cover) (up to mid 1986 025 753 and 025 757 only interchangeable in complete sets)
4913 *	4131-5		ZSB. RAD KPL. (Golf) (7.50 - 18)	Ab Mitte 1986 nicht mehr lieferbar.	4	4	WHEEL ASS. COMPL. (Golf) Size 7.50-18 (No longer available from mid 1986)
	000 172 35 15	022 432	Scheibenrad	5.50 F x 18	4	4	Wheel rim
	000 172 22 02	018 956	Schlauch (mit Wasserventil)	7.50 x 18	4	4	Tube (w. water valve)
	000 172 02 01	018 882	Decke (Reifen) (7.50-18 8 PR)	Ab Mitte 1986 nicht lieferbar im Ersatzfall 018 906 (Ackerstollen) 8 PR 7.50-18 oder 025 219 7.50-18 6 PR Ribbed Tractor.	4	4	Tyre (outer cover) 7.50-18 8 PR (No longer available from mid 1986 - replace by 018 906 - 8 PR 7.50-18, or 025 219 7.50-18 6 PR Ribbed Tractor)
4913a*	4131-10		ZSB. RAD KPL. (Conti)	13.0/65-18	4	4	WHEEL ASS. COMPL.
	000 172 71 15	022 438	Scheibenrad (11 x 18)		4	4	Wheel rim (11 x 18)
	000 172 58 02	022 212	Schlauch (12.0-18)		4	4	Tube (12.0-18)
	000 172 65 01	022 213	Decke (Reifen) (13.0/65 x 18)		4	4	Tyre (outer cover) (13.0/65 x 18)
4913b*	4631-5		ZSB. RAD KPL. (Semperit)	10.0/ 75-15.3	4	4	WHEEL RIM ASS. CPL. (Semperit)
	023 042		Scheibenrad	9.00 x 15.3	4	4	Wheel rim
	023 043		Schlauch	10.00 x 15.3	4	4	Tube
	023 044		Decke (8 PR)	10.0 / 75 x 15.3	4	4	Tyre (outer cover)
4914 *	4131-4		ZSB. RAD KPL. (CONTI)	28 x 9.00-15 AS 6 PR, Profil B3	4	4	WHEEL ASS. CPL. 28 x 9.00-15 AS
	000 172 60 15	022 434	Scheibenrad	7.00 J x 15	4	4	Wheel rim
	000 172 56 01	018 930	Decke (Reifen)	28 x 9.00-15 AS; 6 PR, Profil B3	4	4	Tube (outer cover) 28 x 9.00-15 AS
	000 172 42 03	018 981	Ventil	GS 43/16	4	4	Valve (Conti)
4917	4134-2		ZSB. RADZUSATZ-GEWICHT (mit Teilen 4904, 4905, 4909, 4910) für Bereifungen 4911, 4912, 4914.	Ø292; 43 kg	2	2	WHEEL WEIGHT ASS. (compr. parts 4904, 4905, 4909, 4910, for tyres 4911, 4912, 4914)

* Bei Bestellungen einzelner Räder muß der Hersteller und die Ausführung links, rechts und Schmal- oder Breitspur angegeben werden.

Für Bereifungen, die nicht im Kraftfahrzeugbrief aufgeführt sind, benötigt man eine TÜV-Abnahme.

*When ordering separate wheels please state make and version, i. e. left, right, narrow or wide track.

FRANKMOTORGERAETE

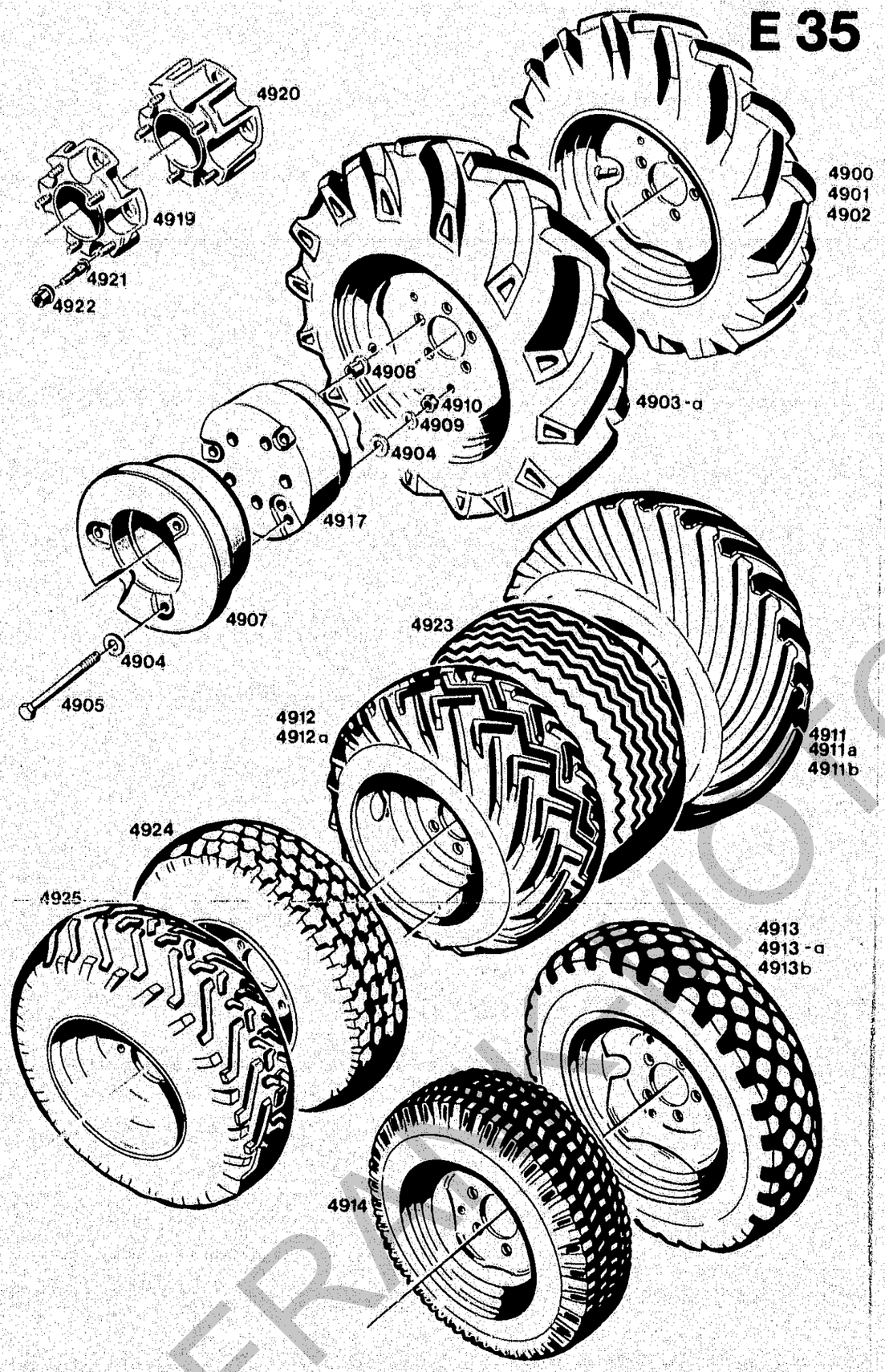

BILDTAFEL NR. 62
REIFEN, ZUSATZGEWICHTE

TABLE NO. 62
TYRES, WHEEL WEIGHTS

Bild-Nr. Ill. No.	Bestell-Nr. Part No.		Benennung	Abm./Bemerk. Dimen./Remarks	Stück Pieces A40	Stück Pieces A50	Denomination
4919	572		ZSB. NABENZWISCHEN-STÜCK 55 mm mit Teilen 4921, 4922	Gußausführung ab	4	4	HUB SPACERS CPL. 55 mm (compr. parts 4921, 4922)
4920	5092-3		ZSB. NABENZWISCHEN-STÜCK 100 mm mit Teilen 4921, 4922		4	4	HUB SPACERS CPL. 100 mm (compr. parts 4921, 4922)
4921	000 990 14 38	016 059	Schraubbolzen	M14 x 1,5 x 47	20	20	Screw bolt
4922	DIN74361A14	012 039	A14 Kugelbundmutter	M14 x 1,5	20	20	Spher. collar nut
4923 *	4131-12		ZSB. RAD KPL. (Trelleborg)	400/60-15,5 Profil T 478 6 PR	4	4	WHEEL ASS. COMPL. (Trelleborg) 400/60-15,5 profile T 478 6 PR
	000 172 51 15	021 050	Scheibenrad	13.00-15.5	4	4	Wheel rim
	000 172 54 02	018 977	Schlauch	400-15	4	4	Tube
	024 906		Reifen	T 478 6 PR	4	4	Tyre (outer cover)
4924 *	4631-7		ZSB. RAD KPL.	31 x 10,5-15	4	4	WHEEL RIM ASS. COMPL.
	023 037		Scheibenrad	8.0 JJ x 15	4	4	Wheel rim
	000 172 42 03	018 981	Ventil	GS 43/11,5	4	4	Valve
	025 753		Decke (Wrangler Radial)	31 x 10,50-15	4	4	Tyre (outer cover) (Wrangler Radial)
4925 *	4631-9		ZSB. RAD KPL.	31 x 11,50-15	4	4	WHEEL ASS. COMPL.
	023 037		Scheibenrad	8.0 JJ x 15	4	4	Wheel rim
	000 172 42 03	018 981	Ventil	GS 43/11,5	4	4	Valve
	025 757		Decke (4 PR)	31 x 11,50-15	4	4	Tyre (outer cover)

* Bei Bestellungen einzelner Räder muß der Hersteller und die Ausführung links, rechts und Schmal- oder Breitspur angegeben werden.

Für Bereifungen, die nicht im Kraftfahrzeugbrief aufgeführt sind, benötigt man eine TÜV-Abnahme.

* When ordering separate wheels please state make and version, i. e. left, right, narrow or wide track.

FROM MOTORCERT

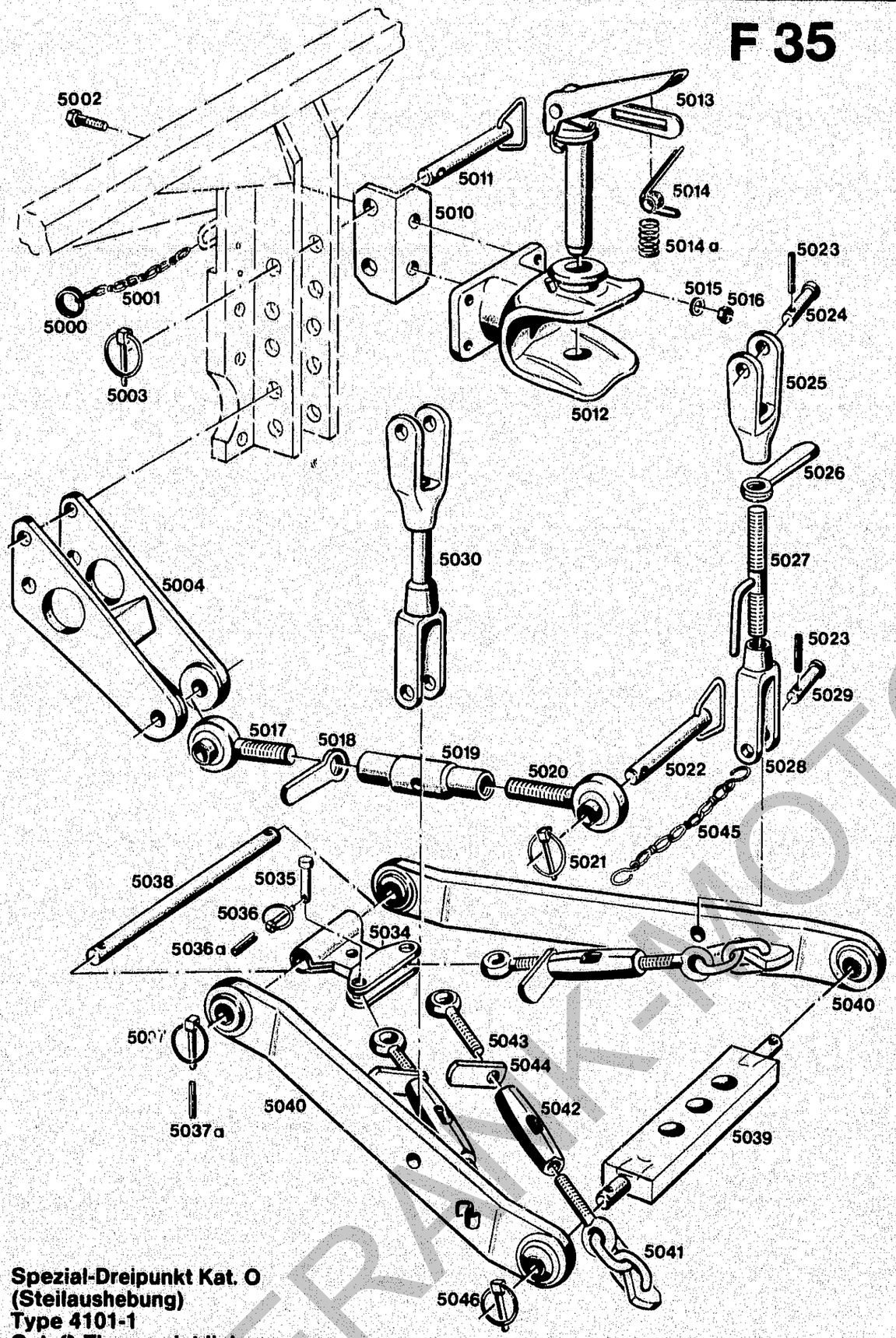

Spezial-Dreipunkt Kat. O (Steilaushebung) Type 4101-1
Cat. O-Three-point linkage (vertical lift) Type 4101-1

Bildtafel-table-No.63

BILDTAFEL NR. 63
SPEZIAL DREIPUNKT KAT 0 (STEILAUSHEBUNG) TYPE 4101-1

TABLE NO. 63
SPECIAL THREE-POINT LINKAGE CAT. 0 (VERSION LIFT) TYPE 4101-1

Bild-Nr. Ill. No.	Bestell-Nr. Part No.		Benennung	Abm./Bemerk. Dimen./Remarks	Stück Pieces A40	Stück Pieces A50	Denomination
5000	000 994 25 45	014 305	Ring	Ø25,5 x Ø30	1	1	Ring
5001	000 994 20 82	014 445	Knotenkette	200 lg.	1	1	Button chain
5002	DIN933M14x40	011 554	8.8 Sechskantschraube		4	4	Hexagon screw
5003	DIN11023-8	010 468	Klappstecker		2	2	Dowel pin
5004	4101 060 02 29	108 071	Zsb. Absteckplatte	Ersetzt Nr 4101 060 01 29	1	1	Mounting bracket ass. (Replacing No. 4101 060 01 29)
5010	6058 064 03 16	110 499	Winkel	75 x 50 x 9 x 136	2	2	Angle
5011	6058 060 01 11	111 756	Zsb. Stecker	Ø19 x 110	2	2	Bolt ass.
5012 *	6058 060 02 73	110 491	Zsb. Anhängekupplung (mit Stecker 5013)	Ausführung Rockinger 273 U 130 F. Austauschbar.	1	1	Trailer hitch (with plug 5013) (Make Rockinger) Interchangeable.
*	6058 060 03 73	110 492	Zsb. Anhängekupplung (mit Stecker 5013)	Ausführung Cramer KU 814-A	1	1	Hitch ass. (with plug 5013) (Make Cramer)
5013 *	6058 060 01 72	110 488	Zsb. Einhandstecker kpl. (mit 5014)	Ausführung Rockinger Nr. 660 94	1	1	Hitch ass. (with 5014) (Make Rockinger)
*	6058 060 03 72	110 489	Zsb. Einhandstecker kpl.	Ausführung Cramer	1	1	Plug ass. cpl. (Make Cramer)
5014	000 992 02 76	014 805	Schenkelfeder (für Rockinger Kupplung)	R. Nr. 550 33	1	1	Helical coiled spring (for Rockinger hitch)
5014a	024 378		Druckfeder (für Cramer Kupplung)	Cramer Nr. 4.814.606.1	1	1	Pressure spring for Cramer hitch
5015	DIN137B14	010 066	Federscheibe		4	4	Lock washer
5016	DIN934M14	011 594	Sechskantmutter		4	4	Hexagon nut
	4101-1		SPEZIAL DREIPUNKT KAT. 0 (best. aus Teilen 5004, 5017 - 5044)		1	1	SPECIAL THREE-POINT LINKAGE CAT. 0 (cons. of parts 5004, 5017 - 5044)
	A 060 A 65	114 411	ZSB. OBERER LENKER (best. aus Teilen 5017 - 5020)	Ø19	1	1	UPPER LINK ARM CPL. (cons. of parts 5017 - 5020)
5017	A 066 01 17	114 412	Gelenkauge rechts	M24; Ø19	1	1	Ball socket shaft RH
5018	A20 066 A 57	114 415	Griffmutter	M24	1	1	Handle nut
5019	A 066 A 52	114 414	Spannhülse	150 lg.	1	1	Tension sleeve
5020	A 066 02 17	114 413	Gelenkauge links	M24 links, Ø19	1	1	Ball socket shaft LH
5021	DIN11023-8	010 468	Klappstecker		2	2	Dowel pin
5022	6058 060 01 11	111 756	Zsb. Stecker	Ø19 x 113	2	2	Connect. link pin ass.
5023	DIN1481-6x40	010 603	Spannstift		4	4	Tension pin
5024	000 991 68 18	015 945	Bundbolzen	Ø24 x Ø19 x 76	2	2	Collar bolt
5025	6090 066 03 30	111 764	Bügel kurz	134 lg.	1	1	Bracket, short
5026	A20 066 A 57	114 415	Griffmutter	M24	1	1	Handle nut
5027	5201 060 01 35	111 750	Zsb. Spindel		1	1	Spindle ass.
5028	6090 066 04 30	111 765	Bügel lang	162 lg.	1	1	Bracket, long
5029	000 991 62 18	015 944	Bundbolzen	Ø24 x Ø19 x 62	2	2	Collar bolt
5030	6090 060 01 24	108 908	Zsb. Zugstange links		1	1	Chain retainer ass.
5034	6090 060 03 47	111 760	Zsb. Kettenhalter		1	1	Chain retainer ass.
5035	A15 066 81 06	113 727	Stecker	Ø20 x Ø15 x 50,5	2	2	Connect. link pin
5036	DIN11023-5	010 467	Klappstecker (K 5/6)	Ca. bis Mitte 86 austauschbar.	2	2	Dowel pin (up to appr. mid 86 - interchangeable.)
5036a	DIN1481-5x28	010 597	Spannstift	Ca. ab Mitte 86	2	2	Tension pin (from appr. mid 86)
5037	DIN11023-12K	010 469	Klappstecker (Ø12 kurz)	Ca. bis Mitte 86 austauschbar.	2	2	Dowel pin (up to appr. mid 86 - interchangeable.)
5037a	DIN1481-12x60	010 615	Spannstift	Ca. ab Mitte 86	2	2	Tension pin (from approx. mid 86)

* Bei Bestellungen von Einhandsteckern Fabrikat der Anhängekupplung beachten. Die Stecker sind nicht gegeneinander austauschbar. In der Serie werden beide Kupplungsfabrikate wahlweise verwendet.

* When ordering hitch plugs, pay attention to make of hitch because the plugs are not interchangeable. Both makes are alternatively used in series production.

FRANK-MOTOR

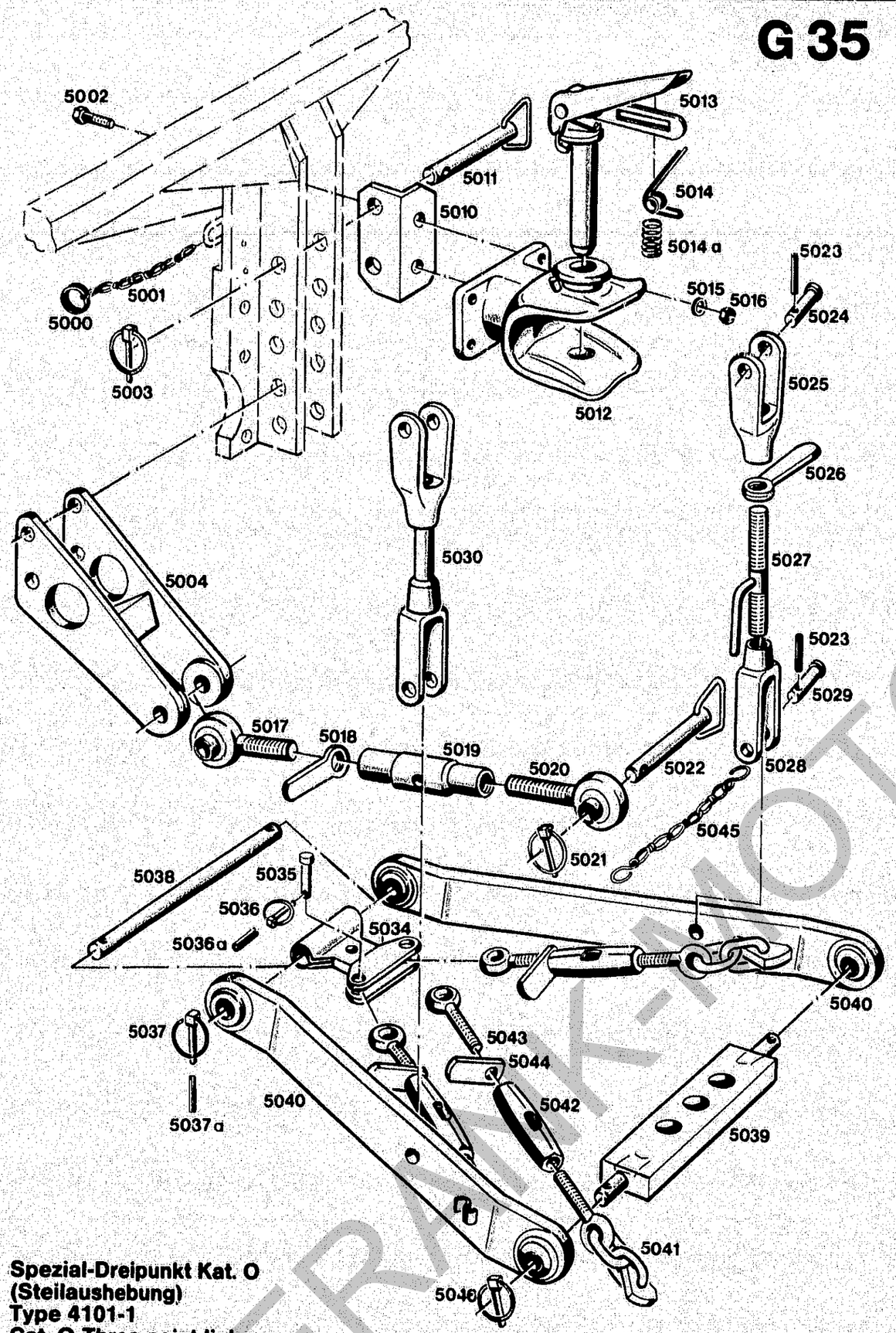

Spezial-Dreipunkt Kat. O (Steilaushebung) Type 4101-1
Cat. O-Three-point linkage (vertical lift) Type 4101-1

Bildtafel-table-No.63

BILDTAFEL NR. 63
SPEZIALDREIPUNKT KAT. 0 (STEILAUSHEBUNG) TYPE 4101-1

TABELE NO. 63
SPECIAL THREE-POINT LINKAGE CAT. 0 (VERTICAL LIFT) TYPE 4101-1

Bild-Nr. Ill. No.	Bestell-Nr. Part No.		Benennung	Abm./Bemerk. Dimen./Remarks	Stück Pieces A40	Stück Pieces A50	Denomination
5038	A 066 82 20	107 161	Lagerbolzen	Ø22 x 324	1	1	Bearing bolt
5039	6090 060 02 34	108 911	Zsb. Anhängeschiene	70 x 20 x 400; Ø22	1	1	Fixing rail ass.
5040	4101 060 02 64	108 073	ZSB. UNTERER LENKER (best. aus Teilen 5040 - 5044)	70 x 20 x 368; Ø22	2	2	LOWER LINK ARM ASS. (cons. of parts 5040 - 5044)
	000 066 22 14	020 630	Kugelgelenk-Anschweißende (einzeln)	J Ø22	4	4	Ball and socket joint welding part (separate)
5041	6090 990 0101	111 769	Zsb. Spannkette	M16 links	2	2	Check chain ass.
5042	5201 066 01 52	111 752	Spannschloßmutter	M16 x 150	2	2	Setting nut
5043	000 990 16 33	016 029	Ösenschraube	M16	2	2	Eyelet bolt
5044	5201 066 01 57	111 754	Griffmutter	M16	2	2	Grip nut (M16)
5045	023 756		Zsb. Knotenkette (mit Teil 5021)	Ab FG. Nr.	2	2	Chain ass. (w. part 5021) from chassis No. . . .
5046	DI 11023-12K	010 469	Klappstecker		2	2	Dowel pin

FRANK-MOTOR

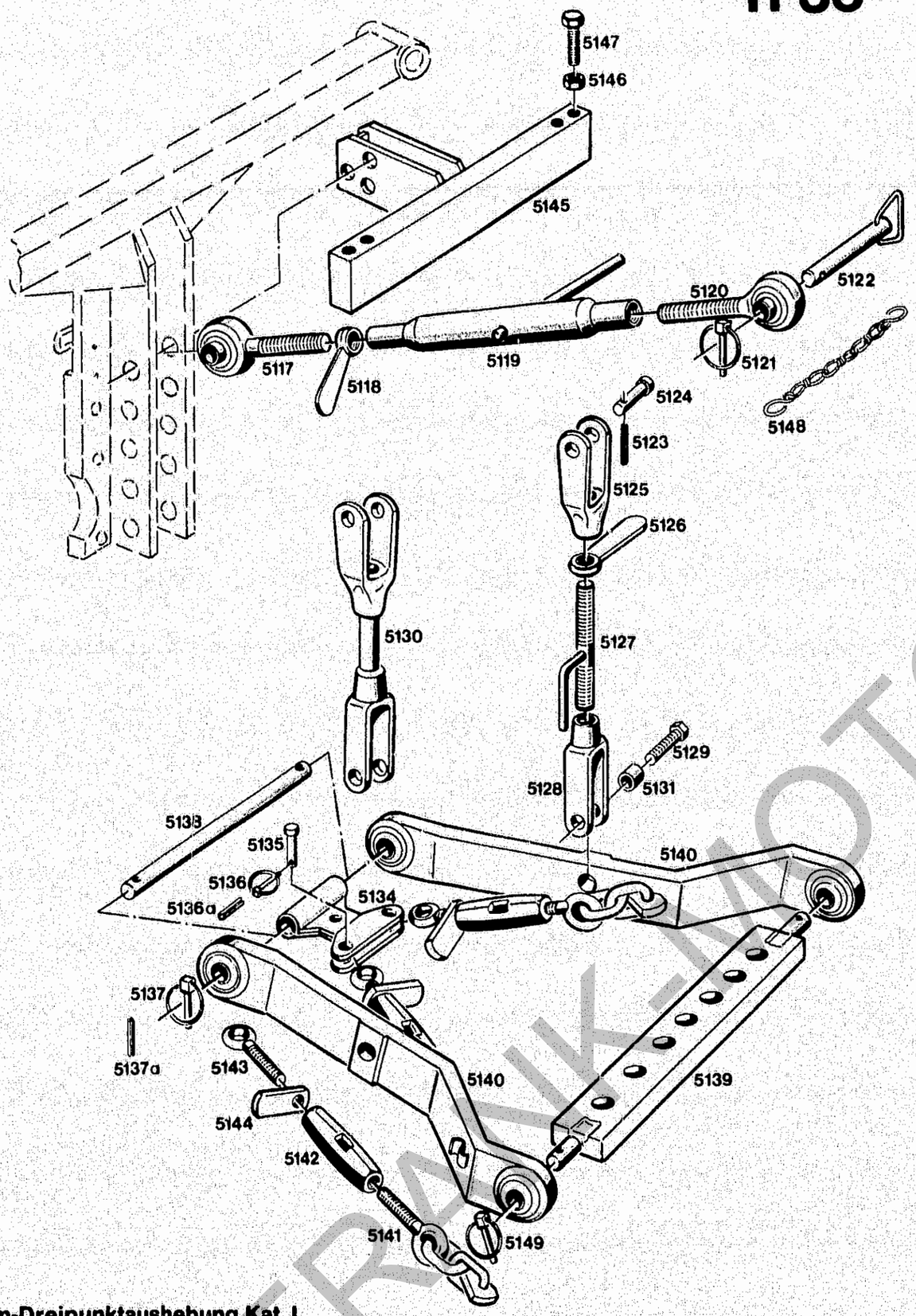

Norm-Dreipunktaushebung Kat. I, Type 4101-2.
Cat. I Three-point linkage Type 4101-2.

Bildtafel-table-No. 64

BILDTAFEL NR. 64
DREIPUNKT KAT. I, TYPE 4101-2

TABLE NO. 64
CAT. I TREE-POINT LINKAGE TYPE 4101-2

Bild-Nr. Ill. No.	Bestell-Nr. Part No.		Benennung	Abm./Bemerk. Dimen./Remarks	Stück Pieces A40	A50	Denomination
	4101-2		ZSB. DREIPUNKTAUF-HÄNGUNG KAT. I. (best. aus Teilen 5117-5144)		1	1	CAT. I THREE-POINT LINKAGE CPL. (cons. of parts 5117 - 5144)
	4101-3		ZSB. DREIPUNKTAUF-HÄNGUNG KAT. I FÜR A 50 S (Unterlenker stärker abgebogen, ansonsten gleiche Teile wie bei Type 4101-2)		–	1	CAT. I THREE-POINT LINKAGE FOR A 50 S (Lower link arm more bent - otherwise same parts as type 4101-2)
	A20 060 B 65	113 913	ZSB. OBERER LENKER (best. aus Teilen 5117 - 5120)	Ø19	1	1	UPPER LINK ARM CPL. (cons. of parts 5117 - 5120)
5117	A20 066 01 17	114 412	Gelenkauge rechts	M24; Ø19	1	1	Ball socket shaft RH
5118	A20 066 A 57	114 415	Griffmutter	M24	1	1	Handle nut
5119	A20 066 B 52	113 916	Spannhülse (m. Knebel)	330 lang	1	1	Tension sleeve
5120	A20 066 02 17	113 915	Gelenkauge links	M24, links, Ø19	1	1	Ball socket shaft LH
5121	DIN11023-8	010 468	Klappstecker		2	2	Dowel pin
5122	6058 060 01 11	111 756	Zsb. Stecker	Ø19 x 113	2	2	Connect. link pin ass.
5123	DIN1481-6x40	010 603	Spannstift		2	2	Tension pin
5124	000 991 68 18	015 945	Bundbolzen	Ø24 x Ø19 x 76	2	2	Collar bolt
5125	6090 066 03 30	111 764	Bügel kurz	134 lg.	1	1	Bracket, short
5126	A20 066 A 57	114 415	Griffmutter	M24	1	1	Handle nut
5127	5201 060 01 35	111 750	Zsb. Spindel		1	1	Spindle ass.
5128	4101 066 02 30	111 747	Bügel lang	162 lg.	1	1	Bracket, long
5129	DIN933M16x50	011 564	8,8 Sechskantschraube		2	2	Hexagon screw
5130	4101 060 01 24	111 743	Zsb. Zugstange links		1	1	Connect. link ass. LH
5131	000 994 70 23	014 257	Distanzrohr	25 x 5 x 26,5	2	2	Spacer tube
5134	6090 060 03 47	111 760	Zsb. Kettenhalter		1	1	Chain retainer ass.
5135	A15 066 81 06	113 727	Stecker	Ø20 x Ø15 x 50,5	2	2	Connect. link pin
5136	DIN11023-5	010 467	Klappstecker (K 5/6)	Ca. bis Mitte 1986 austauschbar.	2	2	Dowel pin (to mid 86 - interchangeable)
5136a	DIN1481-5x28	010 597	Spannstift	Ca. ab Mitte 1986	2	2	Tension (from mid 86)
5137	DIN11023-12K	010 469	Klappstecker	Ca. bis Mitte 1986 (Ø12 kurz)	2	2	Dowel pin (from mid 1986)
5137a	DIN1481-12x60	010 615	Spannstift	Ca. ab Mitte 1986	2	2	Tension pin (from mid 1986)
5138	A 066 82 20	107 161	Lagerbolzen	Ø22 x 324	1	1	Bearing bolt
5139	6090 060 01 34	111 759	Zsb. Anhängeschiene	70 x 30 x 665; Ø22	1	1	Fixing rail ass.
5140	4101 060 01 64	108 072	ZSB. UNTERER LENKER (best. aus Teilen 5140 - 5144)	70 x 20 x 485; Ø22	2	2	LOWER LINK ARM ASS. (cons. of parts 5140 - 5144)
	4101 060 03 64	111 745	ZSB. UNTERER LENKER FÜR A 50 S stärker abgebogen (best. aus Teilen 5140-5144)		–	2	LOWER LINK ARM ASS. FOR A 50 S (more bent, cons. of parts 5140 - 5144)
	000 066 22 14	020 630	Kugelgelenk-Anschweißende (einzeln)	J Ø22	4	4	Ball and socket joint welding part (separate)
5141	6090 990 01 01	111 769	Zsb. Spannkette	M16 links	2	2	Check chain ass.
5142	5201 066 01 52	111 752	Spannschloßmutter	M16 x 150	2	2	Setting nut
5143	000 990 16 33	016 029	Ösenschraube	M16	2	2	Eyelet bolt
5144	5201 066 01 57	111 754	Griffmutter	M16	2	2	Grip nut
5145	5251-2		ZSB. HUBHEBEL-STÜTZE (Fixierung der Hydraulik-hubhebel)	Sonderzubehör	1	1	SUPPORT FOR HYDR. LEVER (fixing of hydraulic levers) Special equipment
5146	DIN934M16	011 597	Sechskantmutter		2	2	Hexagon nut
5147	DIN933M16x45	011 563	8.8 Sechskantschraube		2	2	Hexagon screw
5148	023 756		Zsb. Knotenkette (mit Teil 5121)		2	2	Chain ass. (with part 5121)
5149	DIN11023-12K	010 469	Klappstecker		2	2	Dowel pin

FRANK-MOTOR

1 Scheinwerfer rechts
2 El. Luftfilter-Wartungsschalter
3 Glühkerze
4 Temperaturgeber
5 Batterie
6 Öldruckgeber
7 Drehstromgenerator
8 Scheinwerfer links
9 Anlasser
10 Signalhorn
11 Tankgerät
12 Richtungswarnblinkgeber
13 Vorwiderstand
14 Sicherungsdose
15 Positions-Blinkleuchte links
16 Blinkerschalter-Horndruckknopf
17 Blinkkontrolleuchte
18 Blinkkontrolleuchte 1. Anhänger
19 Blinkkontrolleuchte 2. Anhänger
20 Batteriekontrolleuchte
21 Vorglühkontrolleuchte
22 Motorölkontrolleuchte
23 Fernlichtkontrolleuchte
24 Feststellbremskontrolleuchte
25 Positions-Blinkleuchte rechts
26 Kraftstoffvorratsanzeiger
27 Glüh-Anlaß-Schalter
28 Traktormeter
29 Zündlichtschalter
30 2-pol. Steckdose
31 Elektric-Fernthermometer
32 Warnlicht-schalter
33 Bremslicht-schalter
34 Startsicher-heitsschalter
35 Schluß-Brems Blinkl. rechts
36 Steckdose 7-polig
37 Kennzeichen-leuchte
38 Schluß-Brems-Blinkl. links
39 Feststell-Brems-Kontr. Schalter

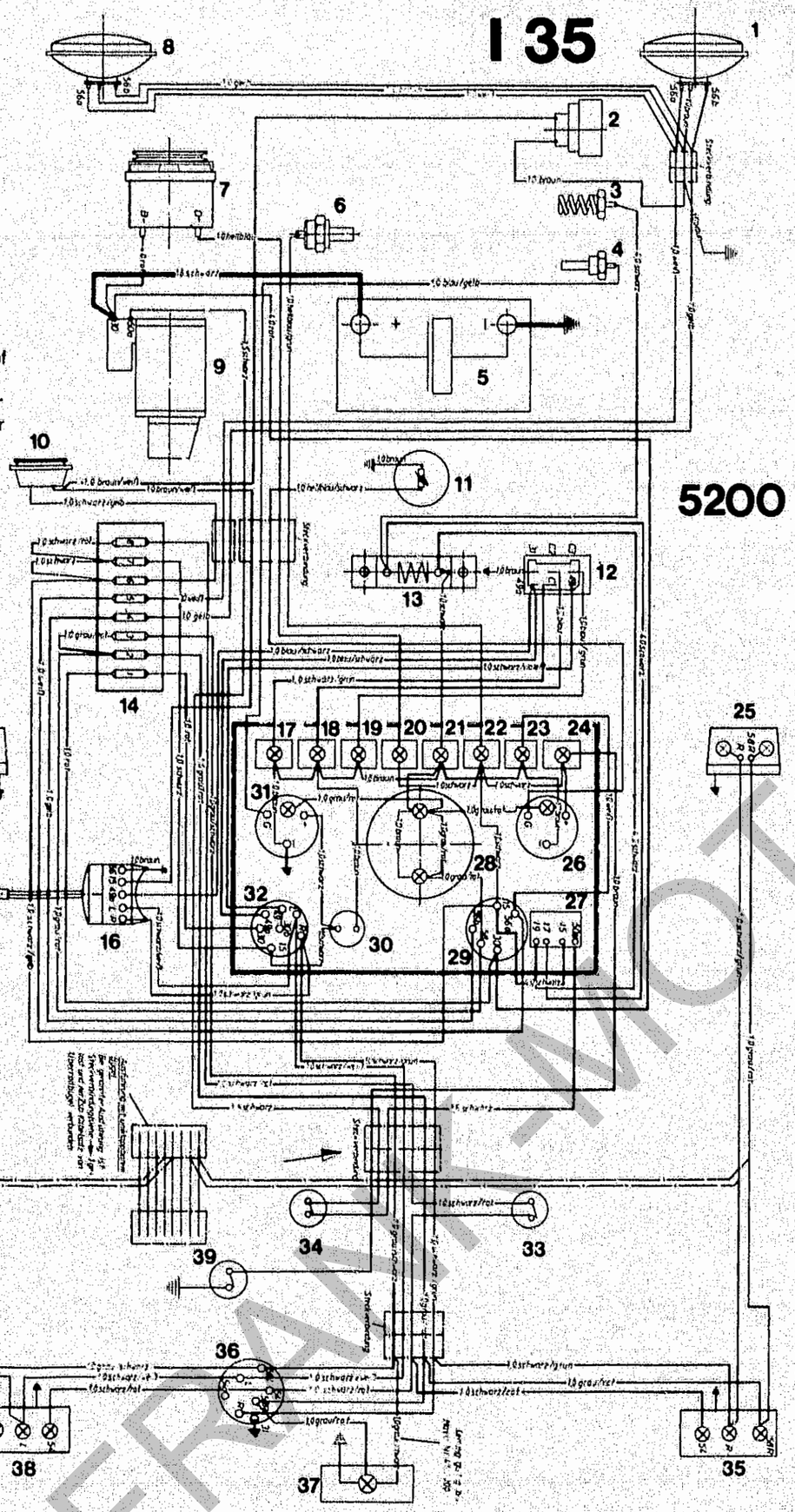

Funktion der einzelnen Sicherungen
Sicherung 1
- Warnlichtschalter
Sicherung 2
- Standlicht rechts
Sicherung 3
- Standlicht links
Sicherung 4
Abblendlicht
Sicherung 5
Fernlicht
Sicherung 6
Signalhorn
Sicherung 7
Blinklicht
Sicherung 8
Bremslicht

Bildtafel-table-No. 65

BILDTAFEL NR. 65 — KABELSATZ, DICHTUNGSSÄTZE
TABLE NO. 65 — CABLE SETS, GASKET KITS

Bild-Nr. / Ill. No.	Bestell-Nr. / Part No.		Benennung	Abm./Bemerk. / Dimen./Remarks	Stück A40	Stück A50	Denomination
5200	6060 180 16 45	112 523	ZSB. KABELSATZ VOLLST. (mit Steckverbindungen)	ohne Kabelsatz hinten	1	1	CABLE SET COMPLETE (compr. plug connect.) (without rear cable set)
	6060 180 12 45	116 898	Zsb. Kabelsatz hinten		1	1	Rear cable set
	4134 180 01 45	113 664	Zsb. Kabelsatz (Zusatzkabelsatz für Klappbügel 4134-3)		1	1	Cable set ass. (Additional cable set for collapsible safety frame 4134-3)
	6060 180 13 45	112 521	Zsb. Kabelsatz Schlußleuchte links (für 4-Pfosten-Sicherheitsbügel 4134-5)		1	1	Cable set ass. rear reflector left (for 4-post safety frame type 4134-5)
	6060 180 14 45	112 522	Zsb. Kabelsatz Schlußleuchte rechts (für 4-Pfosten-Sicherheitsbügel 4134-5)		1	1	Cable set rear reflector ass. right (for 4-post safety frame type 4134-5)
	6060 180 15 45	113 722	Zsb. Kabelsatz (Steckdose)		1	1	Cable set ass. (socket)
	AMP 180900		Steckhülsengehäuse (4-polig)	Für Kabelsatz vorn	2	2	Socket housing (4-pole) — for front cable set
	AMP 180904		Steckhülsengehäuse (6-polig)		1	1	Socket housing (6-pole) — for front cable set
	AMP 180901		Flachsteckergehäuse (4-polig)	Für Kabelsatz Scheinwerfer	1	1	Blade terminal housing (4-pole) for headlight cable set
	AMP 163008		Flachsteckergehäuse (8-polig)	Für Kabelsatz Instrumentenbrett	1	1	Blade terminal hous. (8-pole) — for dashp. cable set
	AMP 180906		Flachsteckergehäuse (6-polig)		1	1	Blade terminal hous. (6-pole) — for dashp. cable set
	AMP 180904		Steckhülsengehäuse (6-polig)		1	1	Socket housing (6-pole) — for dashp. cable set
	718006		Steckdose DST 21 (für Warnblinkschalter)		1	1	Plug socket DST 21 (f. warn. lamp switch) — for dashp. cable set
	AMP 180901		Flachsteckergehäuse (4-polig)	Für Kabelsatz Sicherungsdose	1	1	Blade terminal housing (4-pole) cable set fuse box
	A MP 180906		Flachsteckergehäuse (6-polig)	Für Kabelsatz Steckdose-Schlußl.	1	1	Flat pin terminal housing (6-pole)
	AMP 163007		Steckhülsengehäuse (8-polig)	Für Kabelsatz hinten	1	1	Socket housing (8-pole) f. rear cable set
	AMP 163007		Steckhülsengehäuse (8-polig)	Für Kabelsatz Klappbügel	1	1	Pin receptacle hous. (8pole) — for collapsible safety frame
	AMP 163008		Flachsteckergehäuse (8-polig)		1	1	Flat pin terminal housing (8-pole) — for collapsible safety frame

DICHTUNGSSÄTZE — GASKET KITS

6001 190 02 85	121 287	DICHTUNGSSATZ für 2-Zylinder Motor 6001-2 (best. aus allen Dichtungen des Motors, mit Simmerringe)	1	– GASKET KIT for 2-cylinder engine 6001-2 (comprising all engine gaskets, incl. oil seals)
6001 190 03 85	121 288	DICHTUNGSSATZ für 3-Zylinder Motor 6001-3/4 (best. aus allen Dichtungen des Motors, mit Simmerringe)	–	1 GASKET KIT for 3-cylinder engine 6001-3 (comprising all engine gaskets, incl. oil seals)
4100 190 02 85	108 064	ZSB. DICHTUNGSSATZ FÜR GETRIEBE VORN UND ACHSE VORN	1	1 GASKET KIT COMPLETE FOR FRONT GEARBOX AND FRONT AXLE
4100 190 03 85	108 065	ZSB. DICHTUNGSSATZ FÜR GETRIEBE HINTEN UND ACHSE HINTEN	1	1 GASKET KIT COMPLETE FOR REAR GEARBOX AND REAR AXLE

FRANK-MOTOR

1 Scheinwerfer rechts
2 El. Luftfilter-Wartungsschalter
3 Glühkerze
4 Temperaturgeber
5 Batterie
6 Öldruckgeber
7 Drehstromgenerator
8 Scheinwerfer links
9 Anlasser
10 Signalhorn
11 Tankgerät
12 Richtungswarnblinkgeber
13 Vorwiderstand
14 Sicherungsdose
15 Positions-Blinkleuchte links
16 Blinkerschalter-Horndruckknopf
17 Blinkkontrolleuchte
18 Blinkkontrolleuchte 1. Anhänger
19 Blinkkontrolleuchte 2. Anhänger
20 Batteriekontrolleuchte
21 Vorglühkontrolleuchte
22 Motorölkontrolleuchte
23 Fernlichtkontrolleuchte
24 Feststellbremskontrolleuchte
25 Positions-Blinkleuchte rechts
26 Kraftstoffvorratsanzeiger
27 Glüh-Anlaß-Schalter
28 Traktormeter
29 Zündlichtschalter
30 2-pol. Steckdose
31 Elektric-Fernthermometer
32 Warnlicht-schalter
33 Bremslicht-schalter
34 Startsicher-heitsschalter
35 Schluß-Brems Blinkl. rechts
36 Steckdose 7-polig
37 Kennzeichen-leuchte
38 Schluß-Brems-Blinkl. links
39 Feststell-Brems-Kontr. Schalter

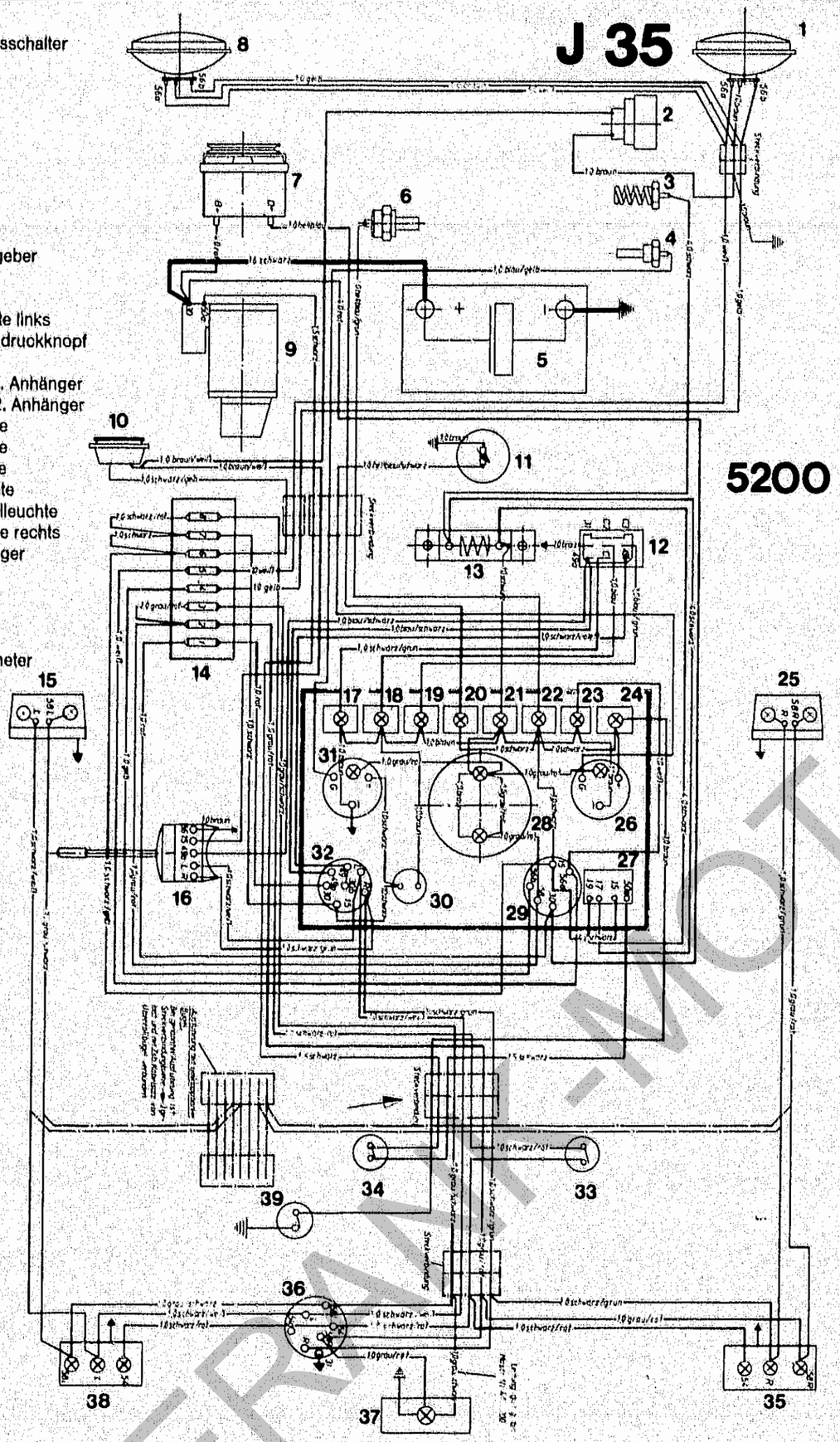

Funktion der einzelnen Sicherungen
Sicherung 1
= Warnlichtschalter
Sicherung 2
= Standlicht rechts
Sicherung 3
= Standlicht links
Sicherung 4
= Abblendlicht
Sicherung 5
= Fernlicht
Sicherung 6
= Signalhorn
Sicherung 7
= Blinklicht
Sicherung 8
= Bremslicht

Bildtafel-table-No. 65

BILDTAFEL NR. 65
KABELSATZ, DICHTUNGSSÄTZE

TABLE NO. 65
CABLE SETS, GASKET KITS

Bild-Nr. Ill. No.	Bestell-Nr. Part No.	Benennung	Abm./Bemerk. Dimen./Remarks	Stück Pieces A40	Stück Pieces A50	Denomination
4100 190 04 85	108 066	ZSB. DICHTUNGSSATZ FÜR LENKUNG, HYDRAULIK KRAFTSTOFFSYSTEM		1	1	GASKET KIT COMPLETE FOR STEERING, HYDRAULICS AND FUEL SYSTEM
000 982 05 20	017 160	Loctite 573 (50 ccm)	Zur Abdichtung Getriebe u. Achsen	1	1	Sealing compound 573
000 982 05 21	022 914	Loctite 270 (50 ccm)	Zum Kleben von Schraubverbindungen	1	1	Sealing compound 270 (for tightening screw connections)
6015 190 03 85	110 188	DICHTUNGSSATZ FÜR DANFOSS LENKUNG	Danfoss Nr. 150-4206	1	1	GASKET KIT FOR DANFOSS STEERING
6040 190 01 85	110 251	DICHTUNGSSATZ FÜR LENKUNGS-ZYLINDER einfachwirkend	A40 bis FG. Nr. 410 00350 A50 bis FG. Nr. 411 00800.	1	1	GASKET KIT FOR STEERING CYLINDER (single-acting) A40 up to No. 410 00350 A50 up to No. 411 00800.
6015 190 01 85	110 187	DICHTUNGSSATZ FÜR LENKUNGS-ZYLINDER (doppelwirkend) Dichtungsaustausch ist nur mit dem entsprechenden Spezialwerkzeug zulässig.	A40 ab FG. Nr. 410 00351 A50 ab FG. Nr. 411 00801	1	1	GASKET KIT FOR STEERING CYLINDER (double-acting) Replacement of gaskets only permissible with the suitable special tools. A40 from No. 410 00351, A50 from No. 411 00801.
6040 190 01 85	110 251	DICHTUNGSSATZ FÜR ARBEITS-ZYLINDER (Heckhydraulik)		1	1	GASKET KIT FOR HYDRAULIC RAM (rear hydraulics)
4100 190 01 84	108 062	ZSB. WARTUNGSSATZ FÜR A40 (best. aus Teilen 147, 305, 344, 904, 1348)		1	–	SERVICING KIT CPL. FOR A40 (compr. parts. 147, 305, 344, 904, 1348)
5200 190 01 84	108 283	ZSB. WARTUNGSSATZ FÜR A50 (best. aus Teilen 147, 305, 344, 904, 1348)		–	1	SERVICING KIT CPL. FOR A50 (comprising parts. 147, 305, 344, 904, 1348)
4151 190 02 85	107 053	DICHTUNGSSATZ FÜR DOPPELT WIRKENDEN HYDRAULIKZYLINDER ZUR FRONTAUSHEBUNG TYPE 4151/5/6/7/8		2	2	GASKET KIT FOR DOUBLE-ACTING HYDRAULIC CYLINDER FOR FRONT LIFT TYPE 4151/5/6/7/8
000 983 01 35	017 210	Sprühdose 0,3 kg grau	RAL 7015	n.B.		Tin w. 0,5 kg grey colour
000 983 01 34	017 207	Sprühdose 0,3 kg grün	RAL 6018	n. B.		Tin w. 0,5 kg green colour
000 983 10 34	017 208	Farbdose 1 kg grün	RAL 6018	n. B.		Tin w. 1 kg green colour
000 983 05 34	021 868	Farbdose 0,5 kg grün	RAL 6018	n. B.		Tin w. 0,5 kg green colour
000 983 10 35	017 212	Farbdose 1 kg grau	RAL 7015	n. B.		Tin w. 1 kg grey colour
000 983 05 35	017 211	Farbdose 0,5 kg grau	RAL 7015	n. B.		Tin w. 0 5 grey colour
000 983 05 19	017 185	Farbdose 0,5 kg elfenbein	RAL 1014	n. B.		Tin w. 0,5 kg ivory colour
000 983 10 19	017 186	Farbdose 1 kg elfenbein	RAL 1014	n. B.		Tin w. 1 kg ivory colour
000 983 50 19	017 187	Farbdose 5 kg elfenbein	RAL 1014	n. B.		Tin w. 5 kg ivory colour
000 983 05 32	017 201	Farbdose 0,5 kg orange	RAL 2004	n. B.		Tin w. 0,5 kg orange colour
000 983 10 32	017 202	Farbdose 1,0 kg orange	RAL 2004	n. B.		Tin w. 1,0 kg orange colour
000 983 50 32	017 203	Farbdose 5,0 kg orange	RAL 2004	n. B.		Tin w. 5,0 kg orange colour
023 520		Farbdose 0,5 kg schwarz	Spezial Auspuffarbe	n. B.		Tin w. 0,5 kg black colour
023 521		Farbdose 1,0 kg schwarz	Spezial Auspuffarbe	n. B.		Tin w. 1,0 kg black colour
4100 003 01 10	113 633	Betriebsanleitung A40 / A50		1	1	Operation manual A40/A50
000 190 01 92	019 808	ZSB. WERKZEUGSATZ (best. aus Steckschlüsselsatz 10-27, mit Knarre und Verlängerung, Gabelschlüsselsatz 6-32, Rohrzange, Kombizange und 2 Schraubenzieher)	Sonderzubehör	1	1	TOOL KIT ASS. (cons. of socket wrench kit 10-27, with extension, spanner set 6-32, pliers, combined pliers, and two screw drivers)

FRANK-MOTOR

Zubehör

Spaltenverzeichnis

		Zeile/ Spalte
Tafel 70	Frontschutz	B 37-D 38
Tafel 71	Zapfwellenverlängerung	E 37-E 38
Tafel 72	Frontaushebung 4151-3-6 bis F G. Nr. ...	F 37-G 38
Tafel 72 a	Frontaushebung 4151-7/-8 ab F G. Nr. ...	H 37-H 38
Tafel 73	Hubzylinder für 4151-3/-4	I 37-J 38
Tafel 74	Hubzylinder für 4151-5-8	K 37-L 38
Tafel 75	Radlastausgleich 4134-11	M 37-M 38

Accessories

Column contents

		Line/ columns
Table No. 70	Front quard	B 37-D 38
Table No. 71	P. T. O. Extension	E 37-E 38
Table No. 72	Front hydraulics type 4151-3-6 up to chassis No. ...	F 37-G 38
Table No. 72 a	Front hydraulics type 4151-7/8 from chassis No. ...	H 37-H 38
Table No. 73	Lift cylinder for 4151-3/-4	I 37- J 38
Table No. 74	Lift cylinder for 4151-5/-8	K 37-L 38
Table No. 75	Wheel stabilizers type 4134-11	M 37-M 38

FRANK-MOTORGERÄTE

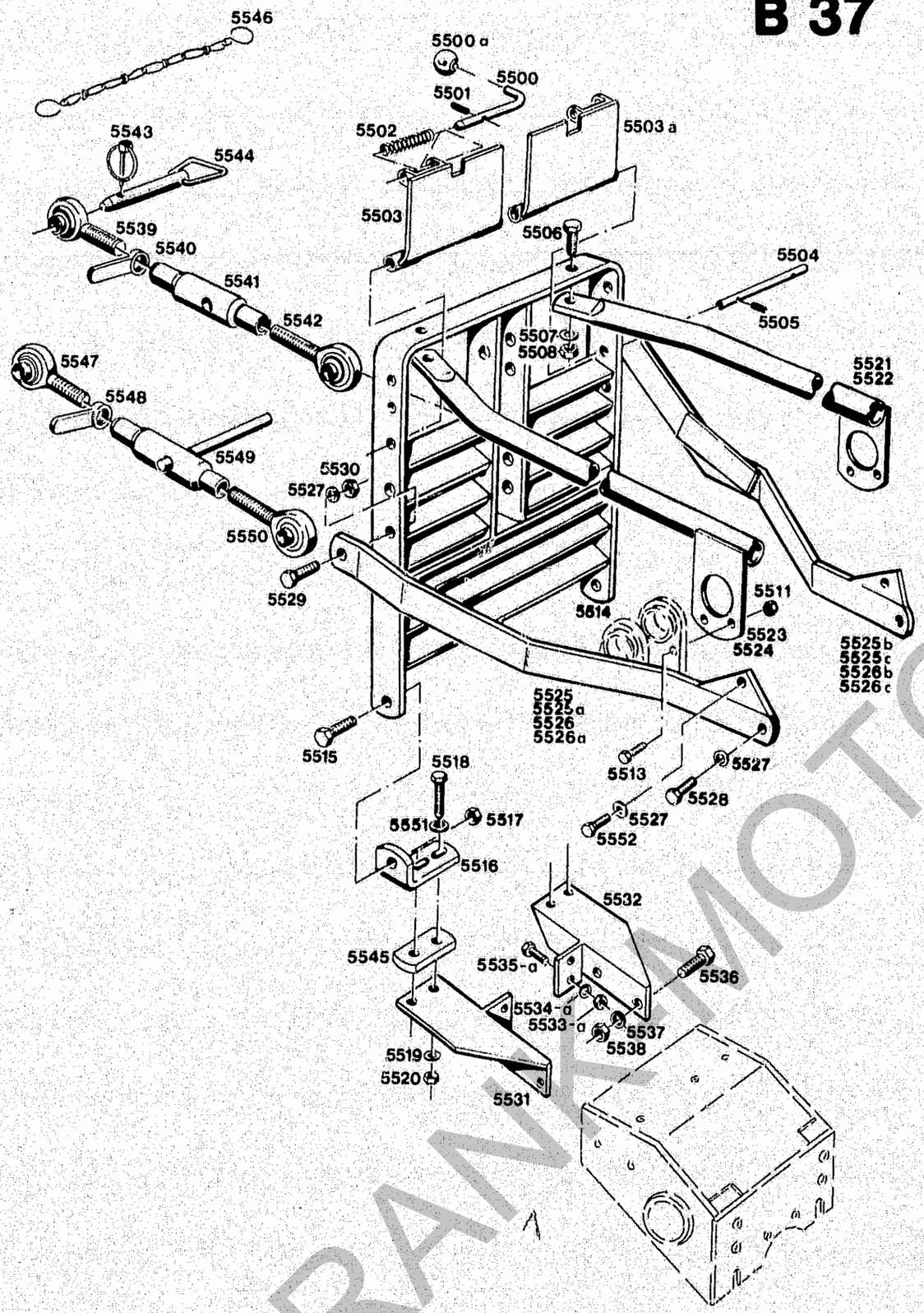

Bildtafel-table-No. 70

BILDTAFEL NR. 70 FRONTSCHUTZ — **TABLE NO. 70 RADIATOR GUARD**

Bild-Nr. Ill. No.	Bestell-Nr. Part No.		Benennung	Abm./Bemerk. Dimen./Remarks	Stück Pieces	Denomination
			Teilweise werden Frontschutzbügel mit zusätzlichem oben liegendem Anlenkpunkt für den Oberlenker verwendet. Für diesen Bügel sind Ersatzteillisten bei der Fa. Kugelmann, 8921 Rettenbach, Tel. 0 88 60 / 503 anzufordern.		A40 A50	Front hydraulics are sometimes fitted with hydraulic cylinder (Kugelmann) arranged at the RH side. In this case please ask for a „Kugelmann-parts list".
	5234-20		ZSB. FRONTSCHUTZ (best. aus den Teilen 5514-5520, 5531-5538, 5545)	Ersetzt Type 5234-4 (ohne Anlenkpunkt für Oberlenker) und Type 5234-5	1 1	RADIATOR GUARD ASS. (cons. of parts 5514-5520, 5531-5538, 5545) Replacing type 5234-4 without mount. point for upper link arm, and type 5234-5.
	5234-76		ZSB. SCHEINWERFER-SCHUTZ KPL. (best. aus Teilen 5500-5505)		1 1	HEADLIGHT GUARD COMPL. (cons. of parts 5500-5505)
5500	5234 166 02 75	111 549	Bolzen	Ø12 x 139	2 2	Bolt
5500a	DIN319C32	010 077	M8 Kugelknopf		1 1	Button
5501	DIN1481-6x20	010 601	Spannstift		2 2	Tension pin
5502	000 992 12 01	014 457	Druckfeder		2 2	Pressure spring
5503	5234 160 04 91	111 538	Zsb. Scheinwerferschutz, links		1 1	Headlight guard ass., left
5503a	5234 160 05 91	111 539	Zsb. Scheinwerferschutz, rechts		1 1	Headlight guard ass., right
5504	5234 166 03 75	111 550	Lagerbolzen	Ø10 x 226	2 2	Bearing bolt
5505	DIN1481-4x14	010 592	Spannstift		4 4	Tension pin
5506	DIN933M12x30	011 540	8.8 Sechskantschraube		2 2	Hexagon screw
5507	DIN137B12	010 065	Federscheibe		2 2	Lock washer
5508	DIN934M12	011 590	Sechskantmutter		2 2	Hexagon nut
5511	DIN985M10	023 612	Sechskantmutter ss.		4 4	Hexagon nut
5513	DIN933M10x25	011 527	8.8 Sechskantschraube		4 4	Hexagon screw
5514	5234 160 02 85	111 536	Zsb. Frontbügel		1 1	Radiator frame ass.
5515	DIN933M12x35	011 542	8.8 Sechskantschraube		2 2	Hexagon screw
5516	5234 166 01 49	111 547	Winkel	50 x 10 x 152	2 2	Angle
5517	DIN985M12	011 687	Sechskantmutter ss.		2 2	Hexagon nut
5518	DIN931M10x45	013 379	8.8 Sechskantschraube	Ersetzt M10 x 30	4 4	Hexagon screw (replacing M10 x 30)
5519	DIN137B10x18	010 064	Federscheibe		4 4	Lock washer
5520	DIN934M10	011 585	Sechskantmutter		4 4	Hexagon nut
	4134-71		ZSB. BEFESTIGUNGS-TEILE FÜR A40 MIT FRONTLADER (best. aus Teilen 5506-5513, 5521, 5523)		1 –	ATTACHMENT PARTS FOR A40 WITH FRONT-LOADER (cons. of parts 5506-5513, 5521, 5523)
	4134-76		ZSB. BEFESTIGUNGS-TEILE FÜR A40 OHNE FRONTLADER (best. aus Teilen 5525, 5527-5530)	Ersetzt 4134-72 für neues Schmutzgitter	1 –	ATTACHMENT PARTS FOR A40 WITHOUT FRONT LOADER (cons. of parts 5525, 5527-5530) (Replacing 4134-72 for new dirt screen)
	5234-93		ZSB. BEFESTIGUNGS-TEILE FÜR A50 OHNE FRONTLADER (best. aus Teilen 5526a, 5526c, 5527-5530)	Ersetzt 5234-83 damit Schmutzgitter 118 649 angebaut werden kann.	– 1	ATTACHMENT PARTS FOR A50 WITHOUT FRONT-LOADER (cons. of parts 5526a, 5526c, 5527-5530)

FRANK MOTOR

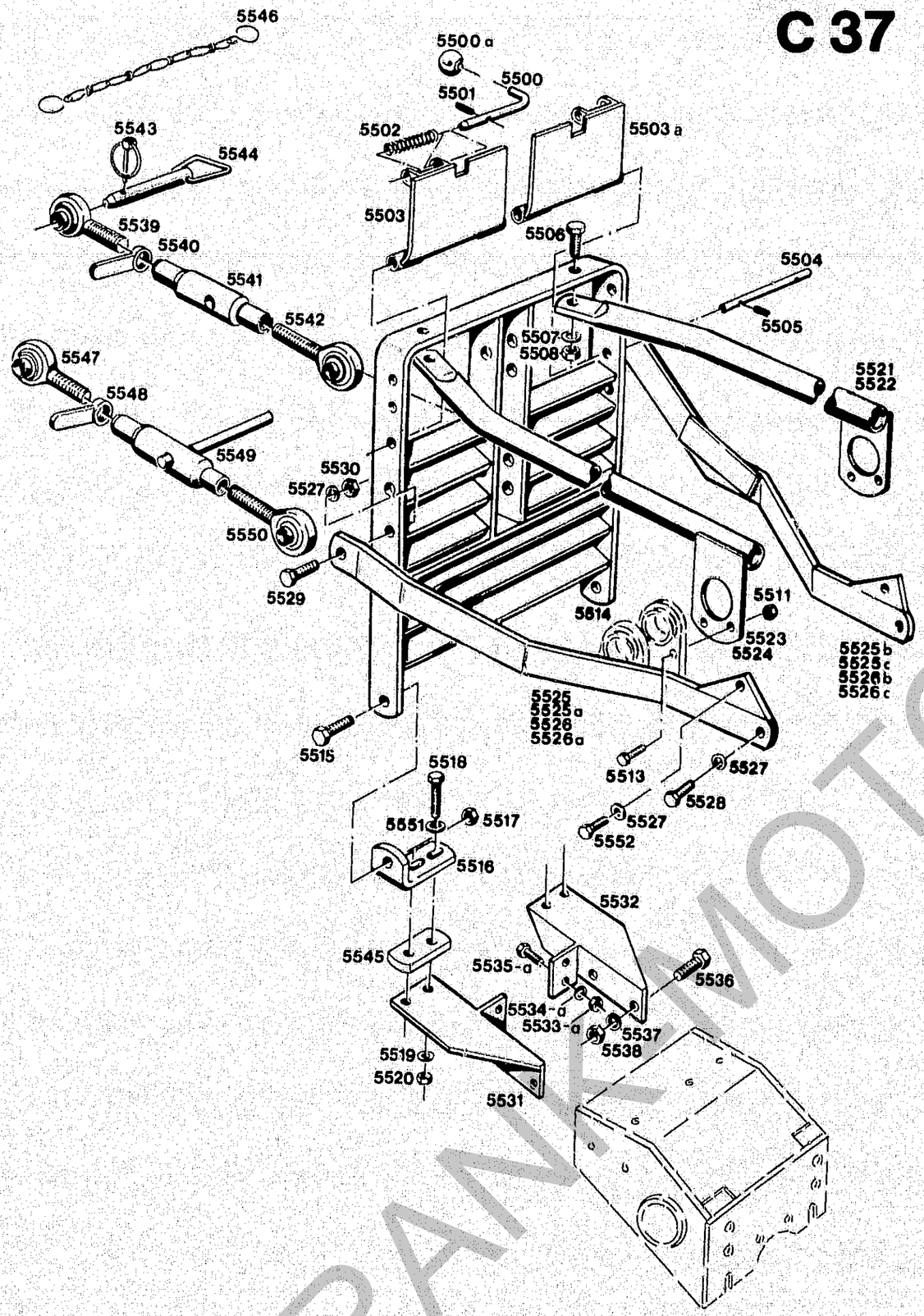

Bildtafel-table-No. 70

BILDTAFEL NR. 70
FRONTSCHUTZ

TABLE NO. 70
RADIATOR GUARD

Bild-Nr. Ill. No.	Bestell-Nr. Part No.		Benennung	Abm./Bemerk. dimen./Remarks	Stück Pieces A40	Stück Pieces A50	Denomination
	4134-79		ZSB. BEFESTIGUNGS-TEILE FÜR A50 MIT FRONTLADER (best. aus Teilen 5506-5513, 5522, 5524)	Typenberichtigung 5234-84 in 4134-79	–	1	ATTACHMENT PARTS FOR A50 WITH LOADER (cons. of parts 5506-5513, 5522, 5524)
5521	4134 160 02 62	108 174	Zsb. Strebe, rechts für A40 mit Lader		1	–	Strut ass., RH for A40 w. loader
5522	5234 160 02 62	108 383	Zsb. Strebe, rechts für A50 mit Lader		–	1	Strut ass., RH for A50 w. loader
5523	4134 160 01 62	108 173	Zsb. Strebe, links für A40 mit Lader		1	–	Strut ass., LH for A40 w. loader
5524	5234 160 01 62	108 382	Zsb. Strebe links für A50 mit Lader		–	1	Strut ass., LH for A50 w. loader
5525	4134 160 04 62	114 863	Zsb. Strebe, links für A40 ohne Lader	Ersetzt Nr. 4134 166 02 16 Bis ca. Mitte 1985. Im Ersatzfall 5525a.	1	–	Strut ass., LH for A40 without loader (Replacing No. 4134 166 02 16. Up to mid 1985. Replace by 5525a).
5525a	4134 160 04 62	114 863	Zsb. Strebe, links für A40 ohne Lader	Ca. ab Mitte 1985	1	–	Strut ass., LH for A40 without loader (up to mid 1985)
5525b	4134 160 03 62	114 864	Zsb. Strebe, rechts für A40 ohne Lader	Ersetzt Nr. 4134 166 02 16 Bis ca. Mitte 1985 Im Ersatzfall 5525c.	1	–	Strut ass., RH for A40 without loader (Replacing No. 4134 166 02 16. Up to mid 1985. Replace by 5525c)
5525c	119 040		Zsb. Strebe, rechts für A40 ohne Lader	Ca. ab Mitte 1985	1	–	Strut ass., RH for A40 without loader (from approx. mid 1985)
5526	5234 160 05 62	114 866	Zsb. Strebe, links für A50 ohne Lader	Ersetzt Nr. 5234 166 05 16 Bis ca. Mitte 1985 Im Ersatzfall 5526a.	–	1	Strut ass., LH for A50 without loader (Replacing No. 5234 166 05 16. Up to appr. mid 1985. Replace by 5526a)
5526a	5234 160 05 62	114 866	Zsb. Strebe, links für A50 ohne Lader	Ca. ab Mitte 1985	–	1	Strut ass., LH for A50 without loader from appr. mid 1985)
5526b	5234 160 04 62	114 865	Zsb. Strebe, rechts für A50 ohne Lader	Ersetzt Nr. 5234 166 05 16 Bis ca. Mitte 1985. Im Ersatzfall 5526c)	–	1	Strut ass., RH for A50 without loader (Replacing No. 5234 166 05 16. Up to mid 1985. Replace by 5526c)
5526c	119 041		Zsb. Strebe, rechts für A50 ohne Lader für neues Schutzgitter	Ca. ab Mitte 1985	–	1	Strut ass., RH for A50 without loader suitable for new screen. (from appr. mid 1985)
5527	DIN137B12	010 065	Federscheibe		6	6	Lock washer
5528	DIN933M12x35	011 542	8.8 Sechskantschraube	Ersetzt M12 x 30 ab ca. Mitte 1982	4	4	Hexagon screw (Replacing M12 x 30 from appr. mid 1982)
5529	DIN933M12x40	011 544	8.8 Sechskantschraube		2	2	Hexagon screw
5530	DIN934M12	011 590	Sechskantmutter		2	2	Hexagon nut
5531	5262 160 01 28	111 553	Zsb. Befestigungswinkel links		1	1	Fixing angle, left
5532	5262 160 02 28	111 554	Zsb. Befestigungswinkel rechts		1	1	Fixing angle,right
5533	DIN934M10	011 585	Sechskantmutter	ca. bis Mitte 1983	4	4	Hexagon nut
5533a	DIN934M12	011 590	Sechskantmutter	ca. ab Mitte 1983	4	4	Hexagon nut

FRANK-MOTORGERÄTE

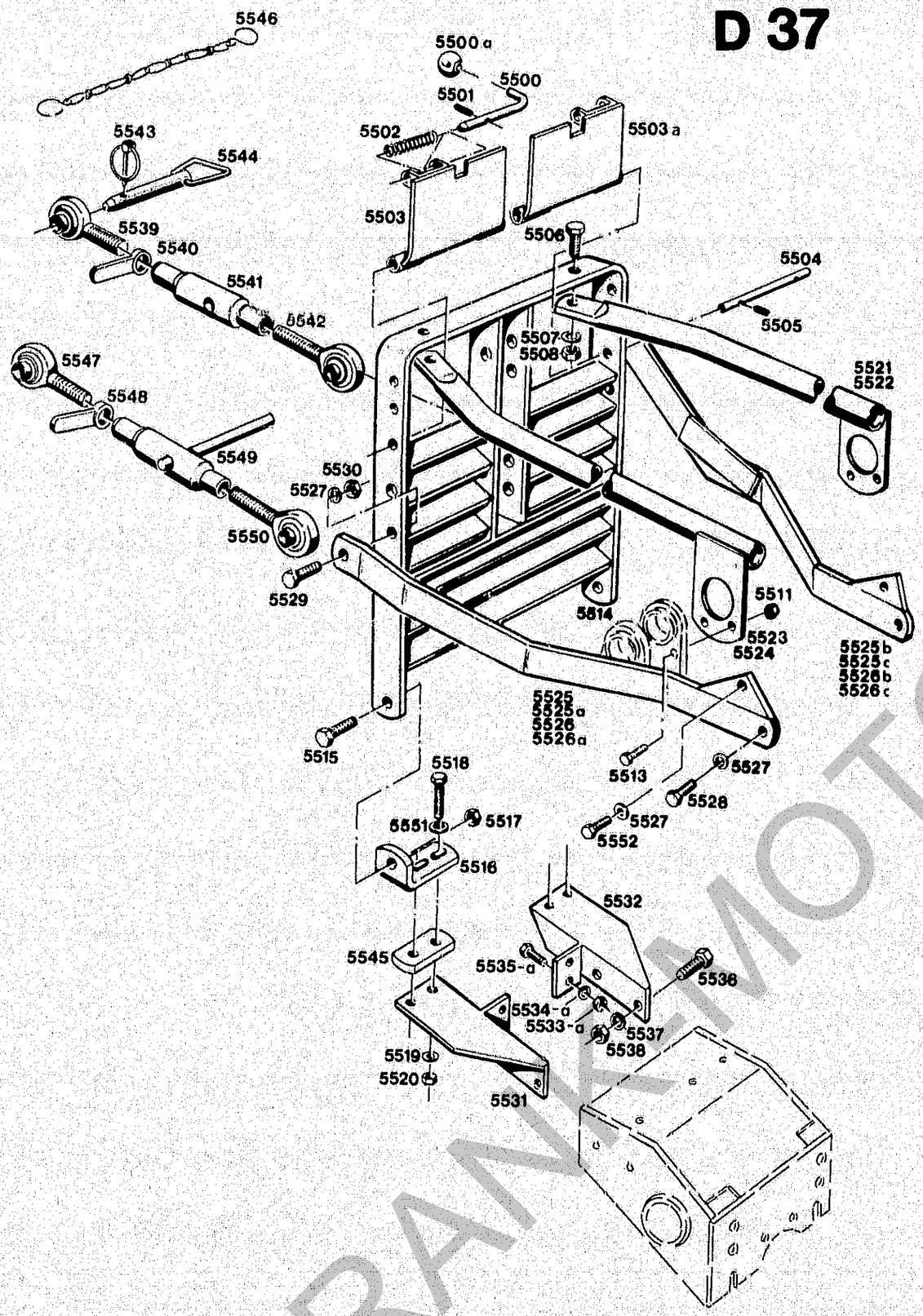

Bildtafel-table-No. 70

BILDTAFEL NR. 70
FRONTSCHUTZ

TABLE NO. 70
FRONT GUARD

Bild-Nr. / Ill. No.	Bestell-Nr. / Part No.		Benennung	Abm./Bemerk. / Dimen./Remarks	Stück / Pieces A40	A50	Denomination	
5534	DIN137B10x18	010 064	Federscheibe	ca. bis Mitte 1983	4	4	Lock washer	
5534a	DIN137B12	010 065	Federscheibe	ca. ab Mitte 1983	4	4	Lock washer	
5535	DIN933M10x30	011 530	8.8 Sechskantschraube	ca. bis Mitte 1983	4	4	Hexagon screw	
5535a	DIN933M12x40	011 544	8.8 Sechskantschraube	ca. ab Mitte 1983	4	4	Hexagon screw	
5536	DIN933M12x30	011 540	8.8 Sechskantschraube		4	4	Hexagon screw	
5537	DIN137B12	010 065	Federscheibe		4	4	Lock washer	
5538	DIN934M12	011 590	Sechskantmutter		4	4	Hexagon nut	
	A 060 A 65	114 411	ZSB. OBERER LENKER (KURZ) (best. aus Teilen 5539-5542)		1	1	UPPER LINK ARM ASS. (SHORT) (cons. of parts 5539-5542)	Special equipment
5539	A 066 01 17	114 412	Gelenkauge (M24)	Sonderzubehör	1	1	Ball socket	
5540	A20 066 A 57	114 415	Griffmutter		1	1	Handle nut	
5541	A 066 A 52	114 414	Spannhülse 150 lg.		1	1	Tension sleeve	
5542	A 066 02 17	114 413	Gelenkauge (M24L)		1	1	Ball socket	
5543	DIN11023-8	010 468	Klappstecker		2	2	Dowel pin	
5544	6058 060 01 11	111 756	Zsb. Stecker	Ø19	2	2	Pin ass.	
5545	5234 166 01 80	111 552	Unterlage	50 x 12 x 96	2	2	Base	
5546	000 990 02 04	016 613	Zsb. Knotenkette f. 5543 und 5544)	Ab 1983	1	1	Chain ass. (for 5543 and 5544)	
	A20 060 B 65	113 913	ZSB. OBERER LENKER (LANG) (best. aus Teilen 5547-5550)		1	1	UPPER LINK ARM CPL. (LONG) (cons. of parts 5547-5550)	
5547	A20 066 01 17	113 914	Gelenkauge rechts		1	1	Ball socket shaft RH	
5548	A20 066 A 57	114 415	Griffmutter		1	1	Handle nut	
5549	A20 066 B 52	113 916	Spannhülse	345 lg.	1	1	Tension sleeve	
5550	A20 066 02 17	113 915	Gelenkauge links		1	1	Ball socket shaft LH	
5551	DIN125-10,5	010 046	Scheibe		4	4	Shim	
5552	DIN933M12x30	011 540	8.8 Sechskantschraube		2	2	Hexagon screw	

FRANK-MOTOR GMBH

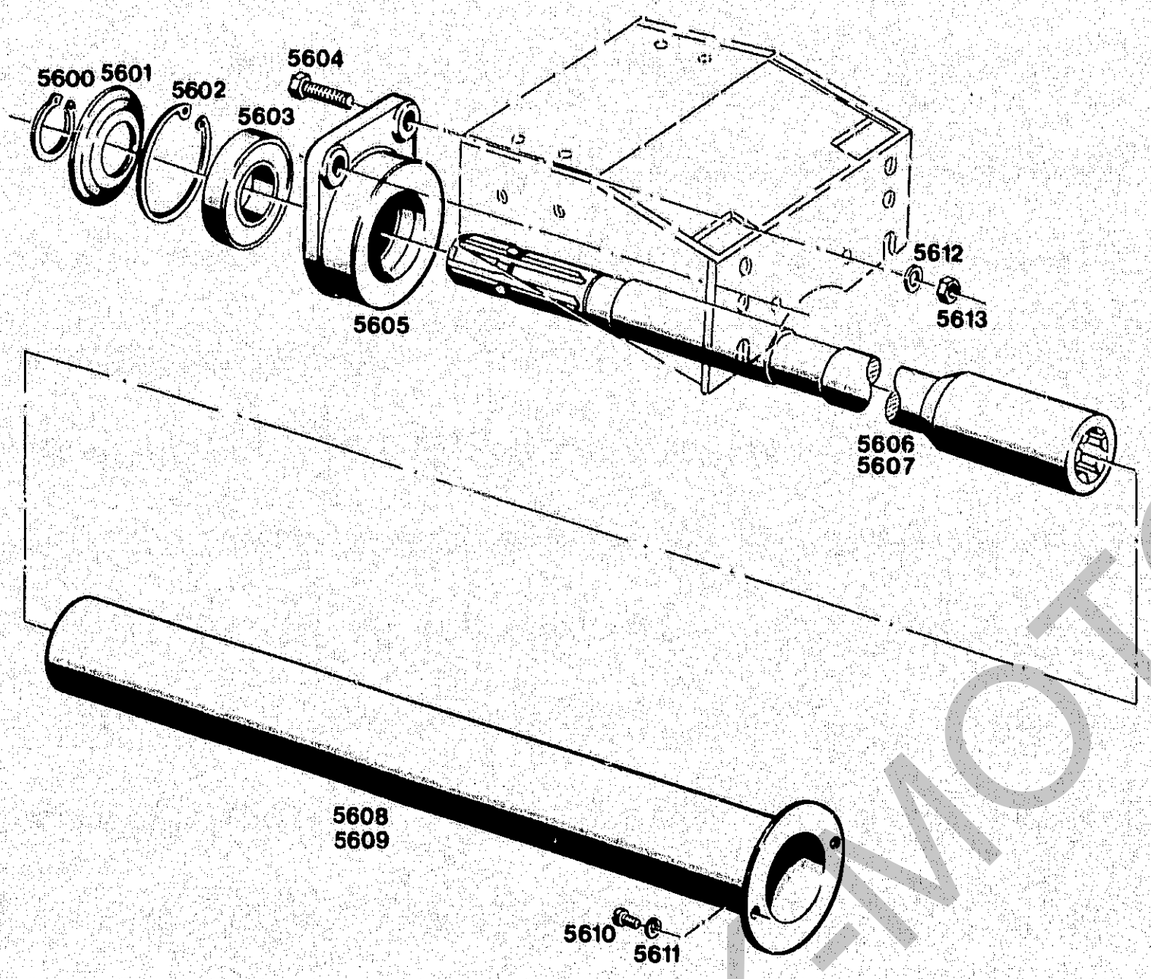

BILDTAFEL NR. 71
ZAPFWELLENVERLÄNGERUNG
4162-1 / 5262-1

TABLE NO. 71
P.T.O. EXTENSION
4162-1 / 5262-1

Bild-Nr. Ill. No.	Bestell-Nr. Part No.		Benennung	Abm./Bemerk. Dimen./Remarks	Stück Pieces A40	A50	Denomination
	4162-1		ZSB. ZAPFWELLEN-VERLÄNGERUNG KPL. FÜR A40 (best. aus Teilen 5600 - 5606, 5608, 5610 - 5613)		1	–	P.T.O. SHAFT EXTENSION ASS. CPL. FOR A40 (cons. of parts 5600 - 5606, 5608, 5610 - 5613)
	5262-1		ZSB. ZAPFWELLEN-VERLÄNGERUNG KPL. FÜR A50 (best. aus Teilen 5600 - 5605, 5607, 5609 - 5613)		–	1	P.T.O. SHAFT EXTENSION ASS. CPL. FOR A50 (cons. of parts 5600 - 5605, 5607, 5609 - 5613)
5600	DIN471-35x1,5	010 146	Sicherungsring		1	1	Circlip
5601	000 991 63 47	016 508	Abdeckscheibe	Ø35 x Ø71 x 1	1	1	Cover
5602	DIN472-72x2,5	010 167	Sicherungsring		1	1	Circlip
5603	DIN625-6207-2RS	010 273	Ring-Rillenlager	35 x 72 x 17	1	1	Deep-gr. ball bearing
5604	DIN933M12x40	011 544	8.8 Sechskantschraube		2	2	Hexagon screw
5605	5262 077 01 06	109 534	Lagergehäuse	GGG 40 ab FG. Nr. . . .	1	1	Bearing housing (GGG 40 from Nr. . . . .)
5606	4162 070 02 61	108 238	Zsb. Zapfwellenverlängerung für A40	Ø38 x 427	1	–	P.T.O. shaft extension ass. for A40
5607	5262 070 02 61	109 527	Zsb. Zapfwellenverlängerung für A50	Ø38 x 562	–	1	P.T.O. shaft extension ass. for A50
	5262 070 04 61	109 529	Zsb. Zapfwellenverlängerung (Spezialausführung für England, zum A50)	Ø38 x 562	–	1	P.T.O. shaft extension (special version UK for A50)
5608	4162 070 01 62	108 237	Zsb. Schutzrohr für A40	Ø60 x 398	1	–	Protection tube ass. for A40
5609	5262 070 01 62	109 530	Zsb. Schutzrohr für A50	Ø60 x 533	–	1	Protection tube ass. for A50
5610	DIN84M6x10	010 020	Zylinderschraube		2	2	Cylinder screw
5611	DIN137B6	011 742	Federscheibe		2	2	Lock washer
5612	DIN137B12	010 065	Federscheibe		2	2	Lock washer
5613	DIN934M12	011 592	Sechskantmutter		2	2	Hexagon nut

FRANK-MOTOR

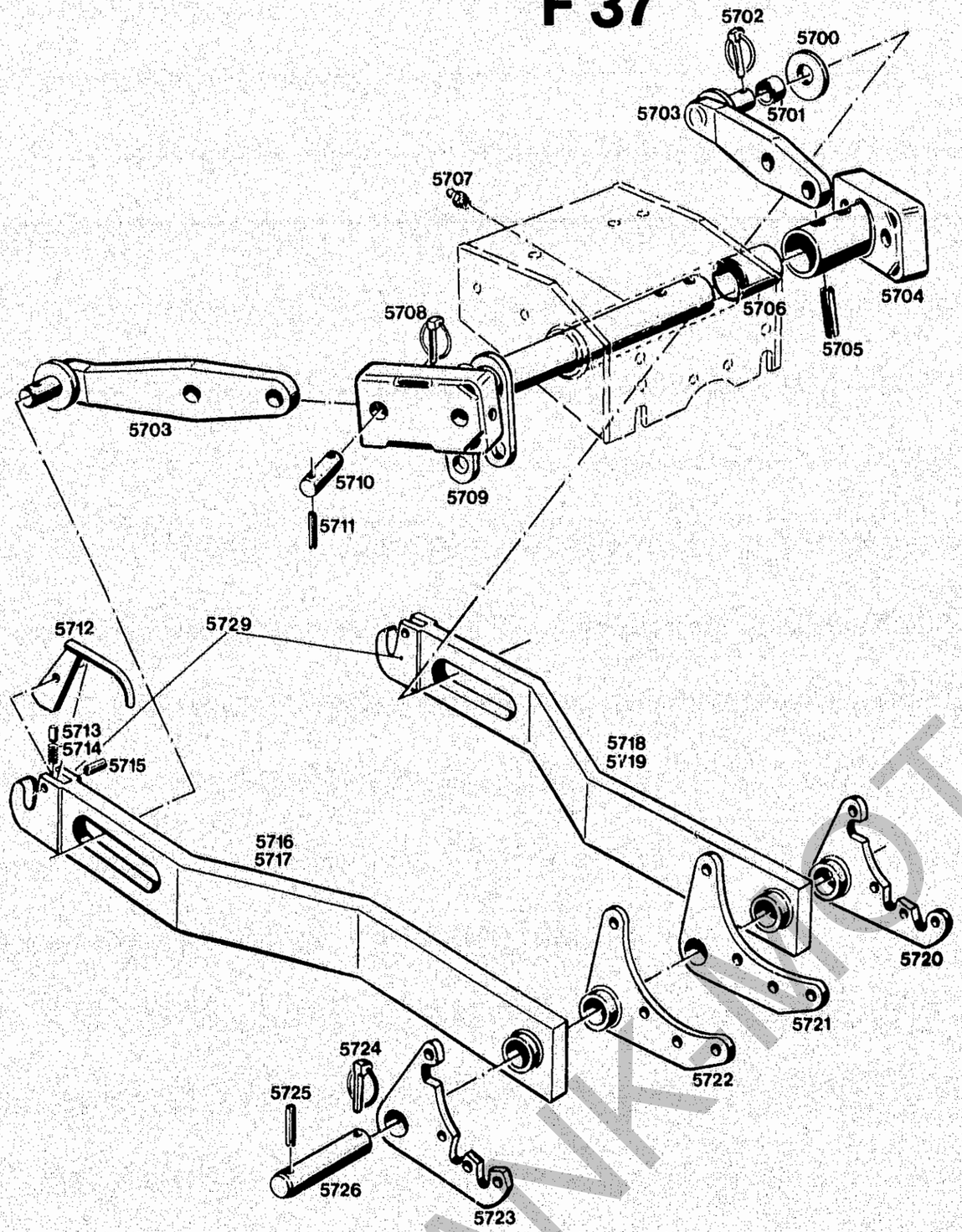

Bildtafel-table-No. 72
Frontaushebung Type 4151/3–6
bis ca. April 1984

BILDTAFEL NR. 72
FRONTAUSHEBUNG TYPE 4151/3 - 6
BIS CA. APRIL 1984

TABLE NO. 72
FRONT HYDRAULICS TYPE 4151/3 - 6
UP TO APPROX' APRIL 1984

Bild-Nr. Ill. No.	Bestell-Nr. Part No.		Benennung	Abm./Bemerk. Dimen./Remarks	Stück Pieces A40 4151-3/-5	Stück Pieces A50 4151-4/-6	Denomination
	4151-1		FRONTAUSHEBUNG A50, AUSFÜHRUNG KUGELMANN (Zylinder rechtsseitig) Ersatzteillisten von Fa. Kugelmann.	Nur teilweise eingebaut bis 1981.	1	–	FRONT LIFT A50 VERSION „KUGELMANN" (Cylinder on RH side). Ask for „Kugelmann" part lists.
	4151-3		ZSB. FRONTAUSHEBUNG FÜR A50 mit einfach wirkendem Zylinder (best. aus Teilen der Tafeln 72, 73)	Wird ca. ab 1982 durch 4151-5 ersetzt. Bis 411 00800 Hydraulikfilter waagerecht setzen.	1	–	FRONT LIFT FOR A50 w. singl-acting cylinder (compr. parts on tables 72, 73)
	4151-5		ZSB. FRONTAUSHEBUNG FÜR A50, mit doppelt wirkendem Zylinder (best. aus Teilen der Tafeln 72, 74)	Ca. ab 1982.	1	–	FRONT LIFT FOR A50 w. double-acting cylinder (compr. parts on tables 72, 74). - From 1982.
	4151-4		ZSB. FRONTAUSHEBUNG A40 mit einfach wirkendem Zylinder (best. aus Teilen der Tafeln 72, 73)	Wird ca. ab 1982 durch 4151-6 ersetzt.	–	1	FRONT LIFT FOR A40 w. single-acting cylinder (compr. parts on tables 72, 73). - From 1982 replaced by 4151-6).
	* 4151-6		ZSB. FRONTAUSHEBUNG FÜR A40 mit dppelt wirkendem Zylinder (best. aus Teilen der Tafeln 72, 74)	Ca. ab 1982	–	1	FRONT LIFT FOR A40 w. double-acting cylinder (compr. parts on tables 72, 74). - From 1982.
5700	000 991 84 47	016 525	Scheibe	25,5 x 69 x 8	2	2	Shim
5701	000 994 94 23	014 278	Lagerrohr	25,2 x 36 x 20	2	2	Bearing tube
5702	DIN11023-8	010 468	Klappstecker		2	2	Dowel pin
5703	4151 070 01 83	108 217	Zsb. Hubhebel		2	2	Hydraulic lever
5704	4151 070 01 60	108 215	Zsb. Hubhebelführung		1	1	Lever guidance
5705	DIN1481-12x60	010 615	Spannstift		2	2	Tension pin
5706	000 994 48 23	014 243	Lagerbuchse	Ø45 x Ø50 x 50	2	2	Bearing bush
5707	DIN71412AM8	013 880	Schmiernippel	AM8 x 1	1	1	Lubrication nipple
5708	DIN11023-8	010 468	Klappstecker		4	4	Dowel pin
5709	4151 070 02 60	108 216	Zb. Hubhebelführung		1	1	Lever guidance
5710	4151 078 01 26	108 225	Stecker	Ø22 x 73	4	4	Pin
5711	DIN1481-8x32	010 608	Spannstift		4	4	Tension pin
5712	4151 060 05 83	108 197	Zsb. Sicherungsplatte		2	2	Protection plate
5713	DIN6325-10x28	010 321	Zylinderstift	10m6 x 28 Ersetzt 10x20	2	2	Cylindrical pin (10m6 x 28) replacing size 10x20
5714	000 992 01 01	014 447	Druckfeder	Ø9,5 x 27 x 1,6	2	2	Pressure spring
5715	DIN1481-10x30	010 612	Spannstift	Ersetzt 10x32	2	2	Tension pin (repl. 10x32)
5716	4151 060 04 64	108 190	Zsb. Unterlenker links für A50	Bei A50 bis FG. Nr. 411 00800 Hydraulikfilter waagerecht setzen. Dazu sind die Teile mit Bildnr. 1363, 1364, 1367-1371 erforderlich.	1	–	Lower link arm left for A50
5717	4151 060 06 64	108 192	Zsb. Unterlenker links für A40		–	1	Lower link arm left for A40
5718	4151 060 03 64	108 189	Zsb. Unterlenker rechts für A50		1	–	Lower link arm right for A50
5719	4151 060 05 64	108 191	Zsb. Unterlenker rechts für A40		–	1	Lower link arm right for A40
5720	4151 060 03 83	108 195	Zsb. Anschlußplatte außen rechts		1	1	MOUNTING PLATE outer right
5721	4151 060 01 83	108 193	Zsb. Anschlußplatte innen rechts		1	1	Mounting plate inner right

In case of A50 up to chassis No. 411 00800, arrange hydraulic filter horizontally.

*Nur in Breitspur und für A40 ab FG. Nr. 410 00351 (lange Achsen) verwendbar.

* Can be only used with tractor set on wide track and for A40 from No. 410 00351.

FRANKMOTORGERÄTE

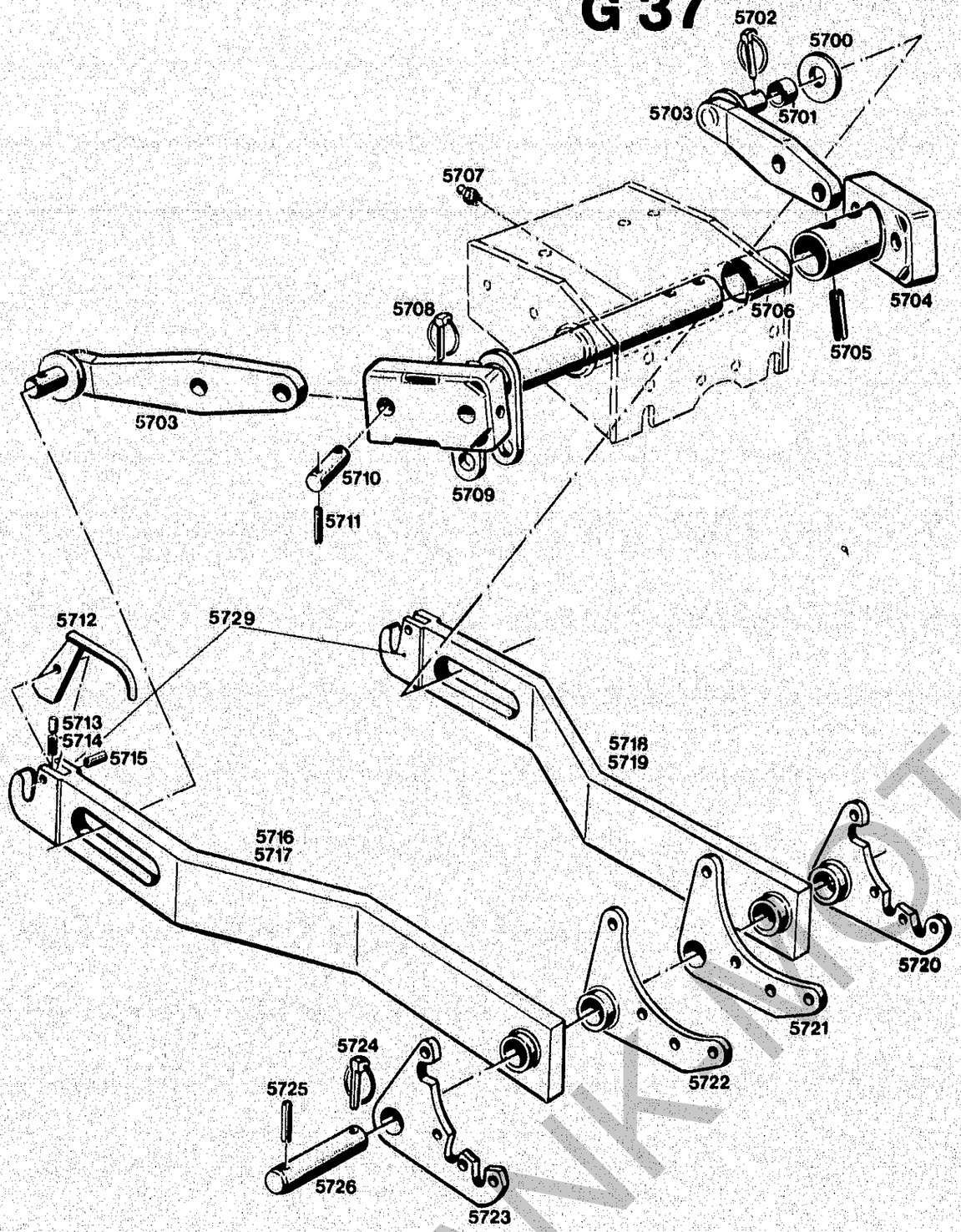

BILDTAFEL NR. 72
FRONTAUSHEBUNG TYPE 4151/3 - 6
BIS CA. APRIL 1984

TABLE NO. 72
FRONT HYDRAULICS TYPE 4151/3 - 6
UP TO APPROX' APRIL 1984

Bild-Nr. / Ill. No.	Bestell-Nr. / Part No.		Benennung	Abm./Bemerk. / Dimen./Remarks	Stück / Pieces A40 4151-3/-5	Stück / Pieces A50 4151-4/-6	Denomination
5722	4151 060 02 83	108 194	Zsb. Anschlußplatte innen links		1	1	Mounting plate inner left
5723	4151 060 04 83	108 196	Zsb. Anschlußplatte außen links		1	1	Mounting plate outer left
5724	DIN11023-8	010 468	Klappstecker		2	2	Dowel pin
5725	DIN1481-8x40	010 610	Spannstift		2	2	Tension pin
5726	4151 078 04 20	108 223	Lagerbolzen	Ø30 x 124	2	2	Bearing bolt
5729	117 525		Fanghaken	Muß im Ersatzfall an Unterlenker geschweißt werden.	2	2	Hook (must be welded to lower link arm in case of replacement)

FRANK MOTOR

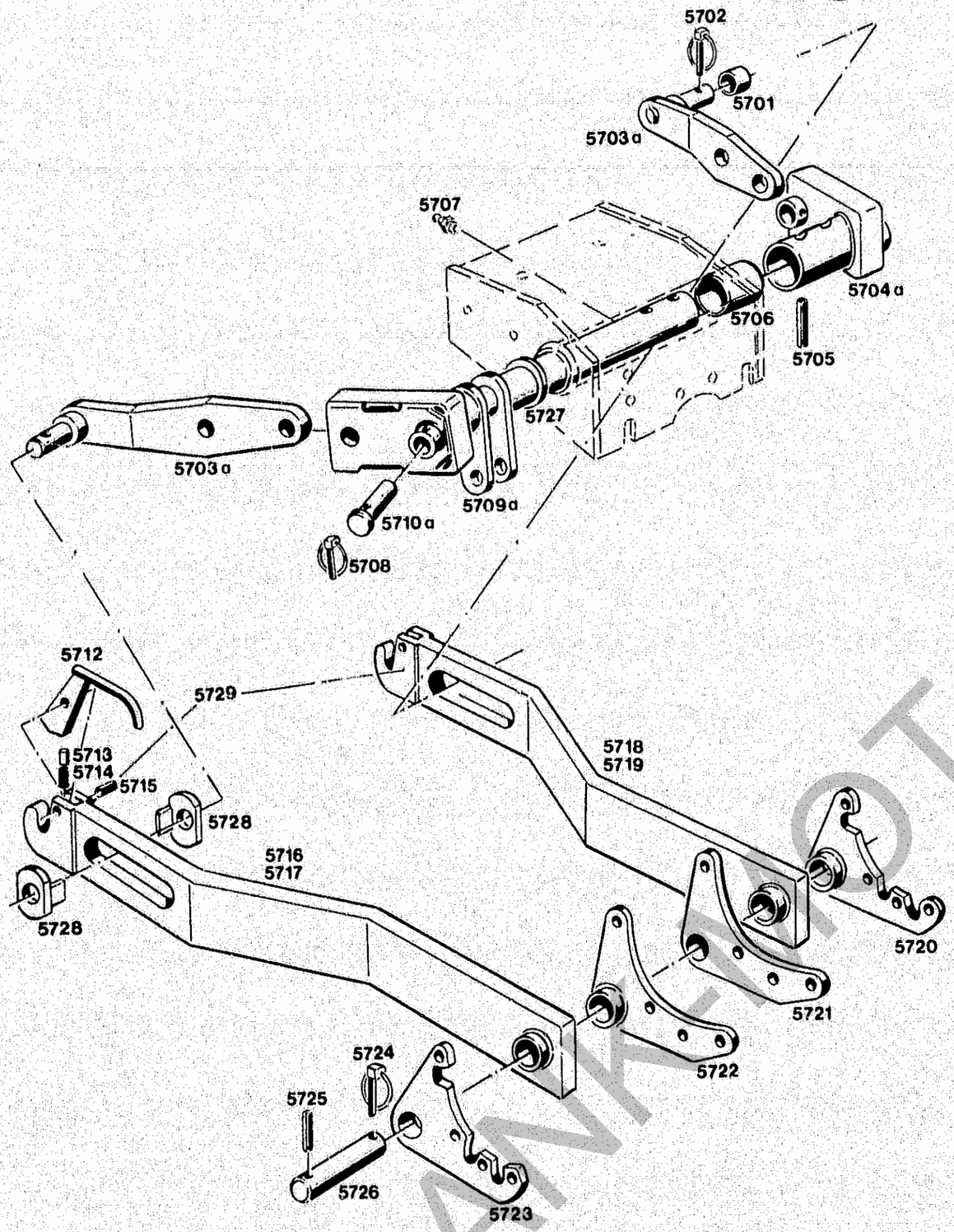

Bildtafel-table-No. 72 a

Frontaushebung Type 4151-7/8
Ab ca. April 1984

BILDTAFEL NR. 72a
FRONTAUSHEBUNG TYPE 4151-7/8
AB CA. APRIL 1984

TABLE NO. 72a
FRONT HYDRAULICS TYPE 4151-7/8
FROM APRIL 1984

Bild-Nr. Ill. No.	Bestell-Nr. Part No.		Benennung	Abm./Bemerk. Dimen./Remarks	Stück Pieces A50 4151-7	Stück Pieces A40 4151-8	Denomination
	4151-7		ZSB. FRONTAUSHEBUNG FÜR A50 (best. aus den Teilen der Tafeln 72a und 74)	Ca. ab April 1984	1	–	FRONT LIFT A50 (compr. parts on tables 72a and 74)
	4151-8		ZSB. FRONTAUSHEBUNG FÜR A40 (best. aus den Teilen der Tafeln 72a und 74)	Ca. ab April 1984	–	1	FRONT LIFT FOR A40 (compr. parts on tables 72a and 74)
5701	000 994 94 23	014 278	Lagerrohr	25,2 x 38 x 20	2	2	Bearing tube
5702	DIN11023-8	010 468	Klappstecker		2	2	Dowel pin
5703a	4151 070 02 83	117 027	Zsb. Hubhebel		2	2	Hydraulic lever
5704a	4151 070 03 60	117 050	Zsb. Hubhebelführung		1	1	Lever guidance
5705	DIN1481-12x60	010 615	Spannstift		2	2	Tension pin
5706	000 994 48 23	014 243	Lagerbüchse	45 x 50 x 50	2	2	Bearing bush
5707	DIN71412AM8x1	010 491	Schmiernippel		1	1	Lubrication nipple
5708	DIN11023-8	010 468	Klappstecker		4	4	Dowel pin
5709a	4151 070 04 60	117 026	Zsb. Hubhebelführung		1	1	Lever guidance
5710a	000 991 60 20	023 151	Bundbolzen	22 x 65,5	4	4	Collar bolt
5712	4151 060 05 83	108 197	Zsb. Sicherungsplatte		2	2	Protection plate
5713	DIN6325-10x28	010 321	Zylinderstift	Ersetzt Ø10 x 20	2	2	Cylindrical pin (Replacing 10 x 20)
5714	000 992 01 01	014 447	Druckfeder	9,5 x 27 x 1,6	2	2	Pressure spring
5715	DIN1481-10x30	010 612	Spannstift	Ersetzt Ø10 x 32	2	2	Tension pin (Replacing 10 x 32)
5716	4151 060 04 64	108 190	Zsb. Unterlenker links für A50		1	–	Lower link arm left for A50
5717	4151 060 06 64	108 192	Zsb. Unterlenker links für A40		–	1	Lower link arm left for A40
5718	4151 060 03 64	108 189	Zsb. Unterlenker rechts für A50		1	–	Lower link arm right for A50
5719	4151 060 05 64	108 191	Zsb. Unterlenker rechts für A40		–	1	Lower link arm right for A40
5720	4151 060 03 83	108 195	Zsb. Anschlußplatte außen rechts		1	1	Mounting plate outer right
5721	4151 060 01 83	108 193	Zsb. Anschlußplatte innen rechts		1	1	Mounting plate inner right
5722	4151 060 02 83	108 194	Zsb. Anschlußplatte innen links		1	1	Mounting plate inner left
5723	4151 060 04 83	108 196	Zsb. Anschlußplatte außen links		1	1	Mounting plate outer left
5724	DIN11023-8	010 468	Klappstecker		2	2	Dowel pin
5725	DIN1481-8x40	022 376	Spannstift		2	2	Tension pin
5726	4151 078 04 20	108 223	Lagerbolzen	30 x 124	2	2	Bearing bolt
5727	000 991 98 47	023 150	Scheibe	60,3 x 6,3 x 5,5	1	1	Shim
5728	4151 060 01 85	117 021	Zsb. Schutzscheibe		4	4	Protection plate
5729	117 525		Fanghaken	Wird im Ersatzfall an Unterlenker geschweißt	2	2	Hook (when replacing weld onto lower link arm)

FRANK-MOTORGERÄTE

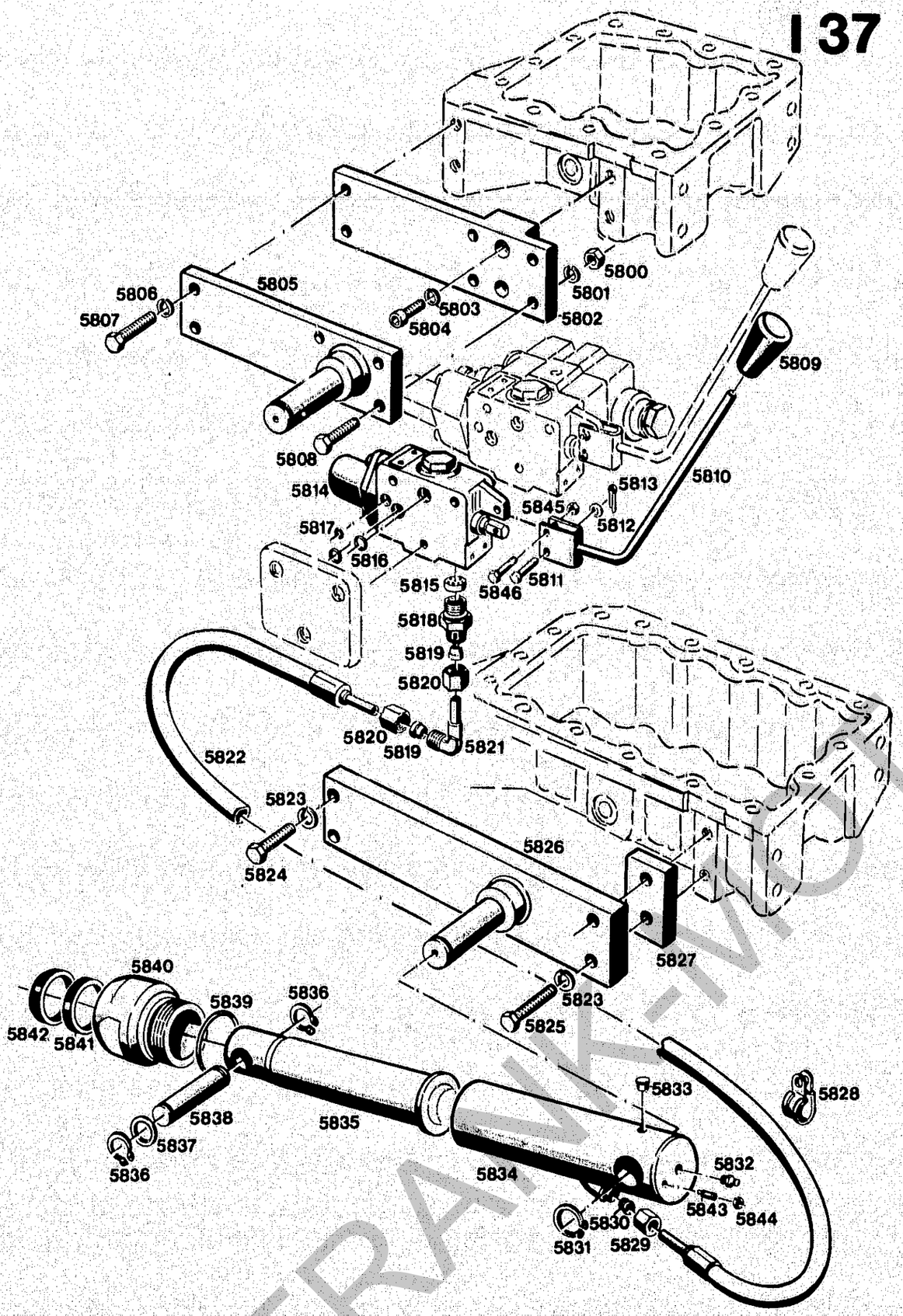

Bildtafel-table-No. 73
Hydraulik für Ausführung 4151/3–4.
Hydraulik für Ausführung 4151-5, 4151-6 siehe Bildtafel Nr. 74

BILDTAFEL NR. 73
HUBZYLINDER FÜR 4151/3 - 4
BIS CA. 1981

TABLE NO. 73
LIFT CYLINDER FOR 4151/3 - 4
UP TO APPROX. 1981

Bild-Nr. Ill. No.	Bestell-Nr. Part No.	Benennung	Abm./Bemerk. Dimen./Remarks	Stück Pieces A50 4151-3	Stück Pieces A40 4151-4	Denomination	
5800 *	DIN934M10	011 585 Sechskantmutter		–	4	Hexagon nut	
5801 *	DIN127A10	010 056 Federring		–	4	Lock washer	
5802 *	4151 070 01 49	108 212 Zsb. Halteplatte	Ca. bis 1981. Im Ersatzfall 5902 zus. mit Teilen 5905, 5907, 5906, 5908, 5900, 5843, 5844.	–	1	Retaining plate (up to appr. 1981) For replacement 5902 tog. w. parts 5905, 5907, 5906, 5908, 5900, 5843, 5844.	
5803 *	000 994 12 67	014 384 Sicherungsscheibe	Ersetzt Federring	–	2	Locking tab	
5804 *	DIN912M12x30	011 063 8.8 Zylinderschraube		–	2	Cylinder screw	
5805 *	4151 070 01 47	108 210 Zsb. Lagerbolzen	Ca. bis 1981. Im Ersatzfall 5905 zus. mit Teilen 5902, 5907, 5906, 5908, 5900, 5843, 5844.	–	1	Bearing bolt ass. (up to appr. 1981) For replacement use part 5905, tog. w. 5902, 5907, 5906, 5908, 5900, 5843, 5844.	
5806 *	DIN127A12	010 057 Federring		–	2	Lock washer	
5807 *	DIN933M12x40	011 544 8.8 Sechskantschraube		–	2	Hexagon screw	
5808 *	DIN933M10x30	011 530 8.8 Sechskantschraube		–	4	Hexagon screw	
5809	023 417	Schaltknopf	Ersetzt Nr. 000 999 06 02	1	1	Selector button (repl. No. 000 999 06 02)	
5810	000 070 01 31	020 531 Zsb. Hebel I	Ersetzt Nr. 000 070 02 31	1	1	Lever ass. I (repl. No. 000 070 02 31)	
5811	DIN1436-6x18x22	010 510 Bolzen (6h11 x 18 x 22)	Bis Frühjahr 1984	1	1	Bolt	up to spring 1984
5812	DIN126-6,6	010 051 Scheibe	2 Stück	1	1	Shim	2 pcs
5813	DIN94-1,6x12	010 026 Splint	montiert	1	1	Split pin	assembled
5814	000 070 03 79	020 551 Zsb. 3/3 Wegeventil	Schieber von 12 mm auf 16 mm ab Ende 1987 Bucher Nr. LA06 P3BA-M06 bzw. M 061.	1	1	3/3-way valve ass. (Slide changed from 12 to 16 mm from end 1987 - Bucher No. LA06 P3BA-M06 resp. M 061)	
	000 190 03 83	019 803 Reparatursatz für 3/3 Wegeventil	Bucher Nr. 743 107 für Ventile mit 12 mm und 16 mm Schieber-durchmesser.	1	1	Repair kit for 3/3-way valve (Bucher No. 743 107 for valves with 12 mm and 16 mm dia. of the slide)	
5815	023 424	Senkdrossel	Ca ab 1984	1	1	Throttle valve (from approx. 1984)	
5816	000 997 25 09	014 703 Ringdichtung	Ø12 x Ø8 x 2	2	2	Ring seal	
5817	000 997 06 29	012 664 Ringdichtung	Ø8 x Ø5 x 1,5	1	1	Ring seal	
5818	000 990 08 89	015 842 Gerade Einschraub-verschraubung (mit Teilen 5819, 5820)	M18x1,5/M14x1,5	1	1	Straight screw union (compr. parts 5819, 5820)	
5819	000 990 18 57	015 749 Profilring	Ø8	2	2	Profile ring	
5820	000 990 18 56	015 723 Überwurfmutter	M14 x 1,5	2	2	Lock nut	
5821	000 990 03 84	015 819 Winkelverschraubung (mit Teilen 5819, 5820)		1	1	Angle screw union (compr. parts 5819, 5820)	
5822	000 078 16 89	019 291 Druckschlauch	Ø8 Länge von 1650 in 1730 geän.	1	1	Pressure hose (8 mm dia. new length 1730 mm)	
5823 *	DIN127A12	010 057 Federring		4	4	Spring ring	
5824 *	DIN933M12x40	011 544 8.8 Sechskantschraube		2	–	Hexagon screw	

* Ca. bis 1981. Neue Ausführung 4151-5, 4151-6 siehe Tafel 74.

* Until approx. 1981. New design. 4151-5, 4151-6 see on table 74.

FRANK-WORGERÄTE

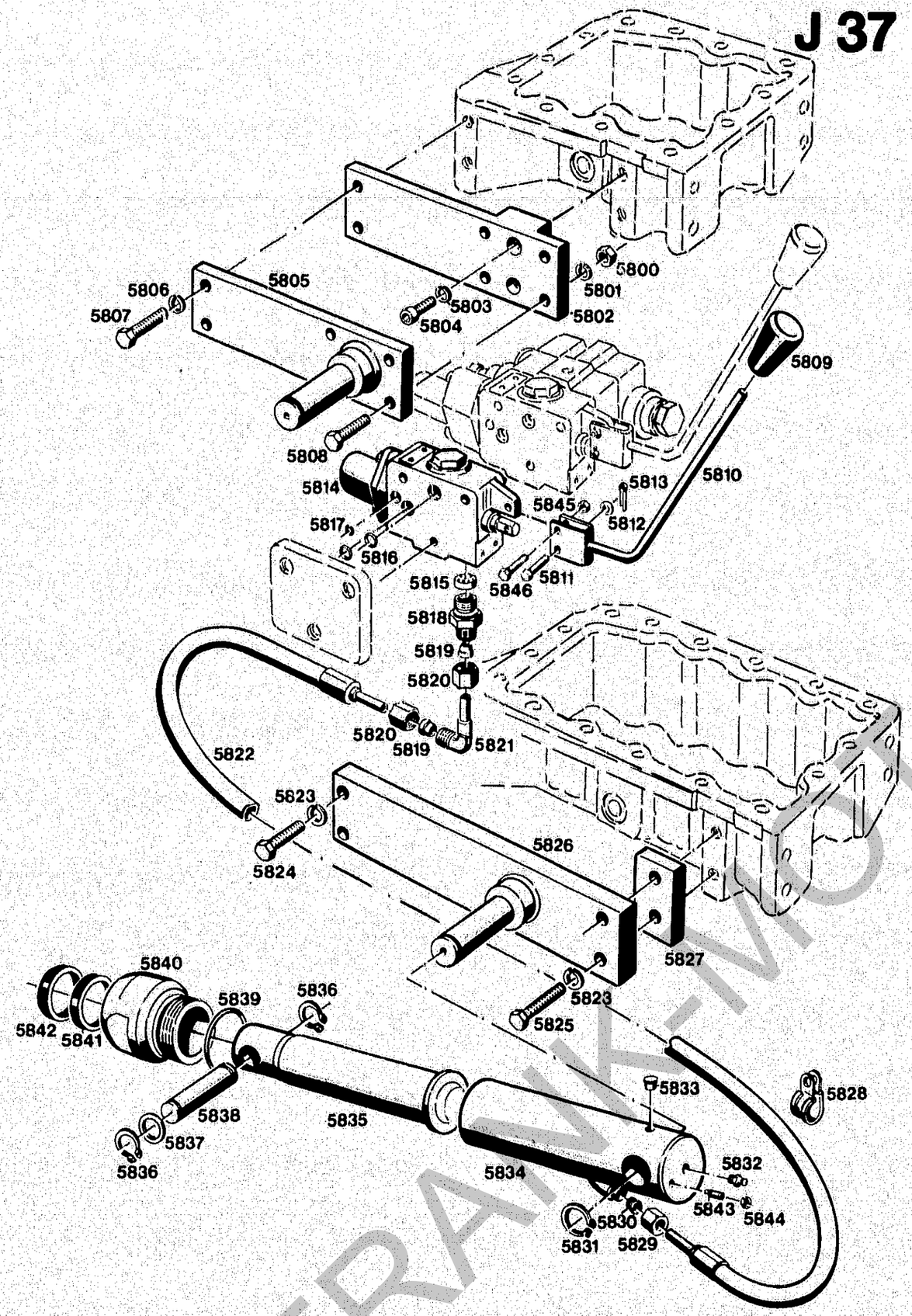

Bildtafel-table-No. 73
Hydraulik für Ausführung 4151/3–4.
Hydraulik für Ausführung 4151-5, 4151-6 siehe Bildtafel Nr. 74

BILDTAFEL NR. 73
HUBZYLINDER FÜR 4151/3 - 4
BIS CA. 1981

TABLE NO. 73
LIFT CYLINDER FOR 4151/3 - 4
UP TO APPROX. 1981

Bild-Nr. / Ill. No.	Bestell-Nr. / Part No.		Benennung	Abm./Bemerk. / Dimen./Remarks	Stück / Pieces A50 (4151-3, 4151-4)		Denomination A40
5825	* DIN933M12x55	011 366	8,8 Sechskantschraube		2	--	Hexagon screw
5826	* 4151 070 02 47	108 211	Zsb. Lagerbolzen	Ca. bis 1981. Im Ersatzfall 5926 zus. mit Teilen 5906, 5907, 5925, 5843, 5844.	1	--	Bearing bolt ass. (up to appr. 1981). For replacement use part 5926, tog. w. 5906, 5907, 5925, 5843, 5844.
5827	* 4151 078 02 39	108 228	Zwischenplatte	50 x 15 x 80	1	--	Interm. plate
5828	000 995 67 66	015 173	Rohrschelle		1	1	Pipe clip
5829	000 990 18 56	015 723	Überwurfmutter	M14 x 1,5	1	1	Lock nut
5830	000 990 18 57	015 749	Profilring	Ø8	1	1	Profile ring
	000 990 03 84	015 819	Winkelverschraubung (zwischen Hydraulikzylinder und Druckschlauch)	Nur bei A50 bis Febr. 1981	1	--	Angle screw union (betw. hydraulic cyl. and pressure hose)
5831	DIN471-25x1,2	010 142	Sicherungsring		1	1	Circlip
	*o 4151 070 01 58		ZSB. HYDRAULIKZYLINDER VOLLST. (best. aus Teilen 5832 - 5835, 5839 - 5844)	Ca. bis 1981. Austauschbar gegen Zylinder 5934 (Tafel 74 mit Teilen 5946 und 5947)	1	1	HYDRAULIC CYLINDER ASS. CPL. (cons. of parts 5832 - 5835, 5839 - 5844) (Till appr. 1981) Interchangeable w. cylinder 5934 (table 74 with parts 5946 and 5947)
5832	DIN71412AM8	013 880	Schmiernippel	AM8 x 1	2	2	Lubrication nipple
5833	* 000 993 41 55	015 343	Blindstopfen	für Ø8	1	1	Blanking plug
5834	* 3580 070 80 58	106 270	Zsb. Hydraulikzylinder	Bis FG. Nr. . . . Stutzen nach vorne.	1	1	Hydr. cylinder ass.
5835	* AG35 070 A 57	114 461	Zsb. Kolbenstange	Ø45 x Ø49	1	1	Piston rod ass.
5836	DIN471-22x1,2	010 139	Sicherungsring		2	2	Circlip
5837	000 991 27 47	014 978	Scheibe	Ø22,7 x 32 x 1	n. B.		Shim
5838	4151 078 03 20	108 222	Lagerbolzen	Ø22 x 80	1	1	Bearing bolt
5839	* 000 997 65 09	014 734	Ringdichtung	Ø51 x 57 x 3	1	1	Ring seal
5840	AG35 078 A 52	114 459	Zylinderkopf		1	1	Cylinder head
5841	* 000 997 45 03	014 638	Nutring	Ø45 x 53 x 8	1	1	Ring nut
5842	* 000 997 45 22	012 649	Abstreifring	Ø45 x 53 x 7	1	1	Scraper seal
5843	DIN417M6x20	010 079	Gewindestift mit Z.	Ca. ab April 1981	1	1	Stud (From appr. April 1981)
5844	DIN934M6	011 577	Sechskantmutter		1	1	Hexagon nut
5845	DIN934M6	011 577	Sechskantmutter	Ab Frühjahr 1984	1	1	Hexagon nut (From spring 1984)
5846	023 250	023 250	Sechskantschraube (M6) (selbstsichernd)		1	1	Hexagon screw (self-lock)

* Ca. bis 1981. Neue Ausführung 4151-5, 4151-6 siehe Tafel 74.

o Die Ausführung Type 4151-3 bzw. 4151-4 (eingebaut bis ca. 1981) kann in Sonderfällen auf doppelt wirkende Ausführung umgebaut werden. Dazu sind folgende Teile erforderlich:
A40: Bausatz 4180-12 mit Teilen 5900 - 5908, 5934.
A50: Bausatz 4180-12 mit Teilen 5904, 5906, 5907, 5925, 5926, 5934.
Für Paßstift 5904 in der Ölwanne Bohrung Ø14, 17 tief boren.

* Until approx. 1981. New design 4151-5, 4151-6 see on table 74.

o In special cases, the versions type 4151-3 resp. 4151-4 (fitted till approx. 1981) can be modified to double-acting version. For this purpose, the follow. parts are required:
Kit 4180-12 with parts 5900 - 5908, 5934, for A40.
For A50: Kit 4180-12 with parts 5904, 5906, 5907, 5925, 5926, 5934.
Bore hole of 14 dia., 17 mm deep in oil sump to hold set pin 5904.

FRANK-MOTOR

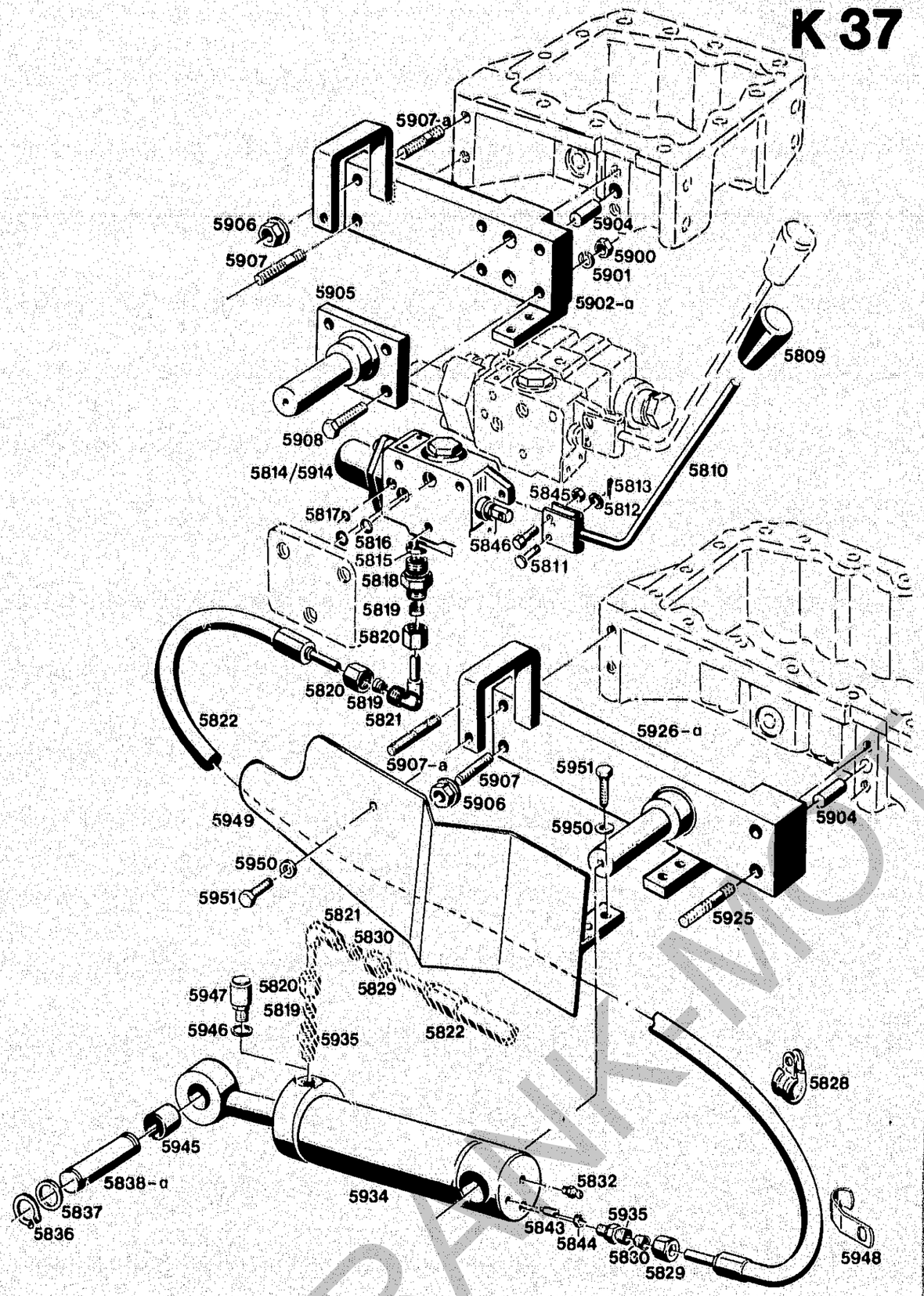

Hydr. Zylinder eingebaut ab ca. Okt. 1982 ersetzt Holderzylinder (Bildtafel 73) Teilweise wird ein Hydr. Zylinder der Firma Bucher eingebaut. Die Zylinder sind am Bodenteil mit Nr. B 123 017 324 markiert

Bildtafel-table-No. 74

BILDTAFEL NR. 74
HUBZYLINDER FÜR 4151-5/-6/-7/-8
AB CA. OKT. 1982

TABLE NO. 74
LIFT CYLINDER FOR 4151-5/-6/-7/-8
FROM APPR. Oct. 1982

Bild-Nr. / Ill. No.	Bestell-Nr. / Part No.		Benennung	Abm./Bemerk. / Dimen./Remarks	Stück / Pieces A50 4151-5/-7	Stück / Pieces A40 4151-6/-8	Denomination
5809	023 417		Schaltknopf	Ersetzt Nr. 000 999 06 02	1	1	Selector button (repl. 000 999 06 02)
5810	000 070 01 31	020 531	Zsb. Hebel I	E.Nr. 000 070 02 31	1	1	Lever ass. I
5811	DIN1436-6x18x22	010 510	Bolzen (6h 11 x 18 x 22)	Bis Frühjahr 1984	1	1	Bolt } up to spring 84
5812	DIN126-6,6	010 051	Scheibe	2 Stück	1	1	Shim } 2 pcs.
5813	DIN94-1,6x12	010 026	Splint	montiert	1	1	Split pin } assembled
5814	000 070 03 79	020 551	Zsb. 3/3 Wegeventil	Schieber von 12 mm auf 16 mm Ø ab Ende 1987 Bucher Nr. LA06 P3BA-M06 bzw. M061 austauschbar.	1	1	3/3-way valve ass. (slide changed from 12 to 16 mm - from end 1987 - Bucher No. LA06 P3BA-M06 resp. M061 - interchangeable)
	000 190 03 83	019 803	Reparatursatz für 3/3 Wegeventil	Bucher Nr. 743 107 für Ventil mit 12 mm und 16 mm Schiebe-durchmesser.	1	1	Repair kit for 3)3-way valve (Bucher No. 743 107 for valves with 12 and 16 mm slide dia.)
5815	023 424		Senkdrossel	Ab 1984	1	1	Throttle valve
5816	000 997 25 09	014 703	Ringdichtung	Ø12 x Ø8 x 2	2	2	Ring seal
5817	000 997 06 29	012 664	Ringdichtung	Ø8 x Ø5 x 1,5	1	1	Ring seal
5818	000 990 08 89	015 842	Gerade Einschraub-verschraubung kpl.	M18x1,5/M14x1,5	1	1	Straight screw union cpl.
5819	000 990 18 57	015 749	Profilring	Ø8	2	2	Profile ring
5820	000 990 18 56	015 723	Überwurfmutter	M14 x 1,5	2	2	Lock nut
5821	000 990 03 84	015 819	Winkelverschraubung kpl.		1	1	Angle screw union cpl.
5822	000 078 16 89	019 291	Druckschlauch	Ø8x1730 lang	1	1	Pressure hose
5828	000 995 67 66	015 176	Rohrschelle		1	1	Pipe clip
5829	000 990 18 56	015 723	Überwurfmutter	M14 x 1,5	1	1	Lock nut
5830	000 990 18 57	015 749	Profilring	Ø8	1	1	Profile ring
5832	DIN71412AM8	013 880	Schmiernippel	AM8 x 1	1	1	Lubrication nipple
5836	DIN471-22x1,2	010 139	Sicherungsring		2	2	Circlip
5837	000 991 27 47	014 978	Scheibe	Ø22,7 x 32 x 1 entfällt ab ca. April1984	n. B.		Shim
5838	4151 078 03 20	108 222	Lagerbolzen	Ø22 x 80 bis ca. April 1984 für 4151-5/6	1	1	Bearing bolt
5838a	4151 078 05 20	117 229	Lagerbolzen (Ø22 x 67)	ab ca. April 1984 für 4151-7/8	1	1	Bearing bolt
5843	DIN417M6x20	010 079	Gewindestift mit Z.	Ca. ab April 1981	1	1	Stud
5844	DIN934M6	011 577	Sechskantmutter		1	1	Hexagon nut
5845	DIN934M6	011 577	Sechskantmutter		1	1	Hexagon nut
5846	023 250		Sechskantschraube	selbstsichernd	1	1	Hexagon screw
5900	DIN934M12	011 590	Sechskantmutter		–	4	Hexagon nut
5901	DIN127A12	010 057	Federring		–	4	Lock washer
5902	4151 070 02 49	114 307	Zsb. Halteplatte	Bis ca. April 1984 für 4151-6	–	1	Retaining plate ass. (for 4151-6)
5902a	4151 070 03 49	117 025	Zsb. Halteplatte	Ab ca. April 1984 für 4151-8	–	1	Retaining plate ass. (for 4151-8)
5904	DIN1472-14x32	010 548	Paßkerbstift		1	1	Grooved set pin
5905	4151 070 04 47	114 308	Zsb. Lagerbolzen		–	1	Bearing bolt ass.
5906	000 990 12 61	015 775	Sicherungsmutter	M12	4	4	Lock nut

FRANK-MOTOR

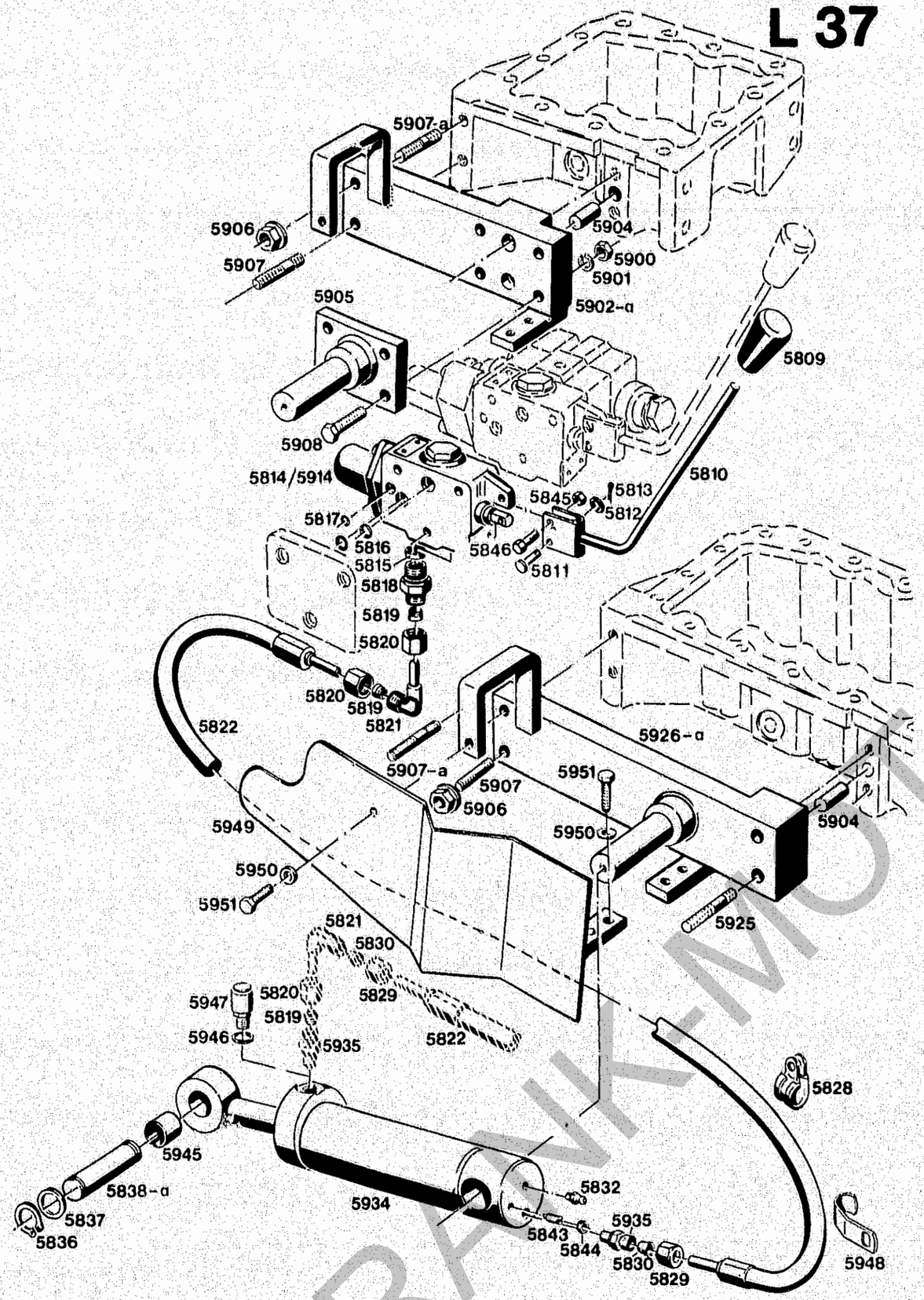

Hydr. Zylinder eingebaut ab ca. Okt. 1982 ersetzt Holderzylinder (Bildtafel 73) Teilweise wird ein Hydr. Zylinder der Firma Bucher eingebaut. Die Zylinder sind am Bodenteil mit Nr. B 123 017 324 markiert

BILDTAFEL NR. 74
HUBZYLINDER FÜR 4151-5/-6/-7/-8
AB CA. OKT. 1982

TABLE NO. 74
LIFT CYLINDER FOR 4151-5/-6/-7/-8
FROM APPR. OCT. 1982

Bild-Nr. / Ill. No.	Bestell-Nr. / Part No.		Benennung	Abm./Bemerk. / Dimen./Remarks	Stück / Pieces A50 4151-5/-7	Stück / Pieces A40 4151-6/-8	Denomination
5907	DIN939M12x30	011 638	Stiftschraube		1	3	Stud
5907a	DIN939M12x40	011 639	Stiftschraube		1	1	Stud
5908	DIN933M12x40	011 544	Sechskantschraube		—	4	Hexagon screw
*	4180-12		ZSB. BAUSATZ DOPPELT WIRKENDE ZYLINDER (best. aus Teilen 5914, 5818, 5821, 5822, 5829, 5830, 5935)	Sonderzubehör für Type 4151-5/-6/-7/-8	1	1	KIT OF DOUBLE-ACTING CYLINDER (compr. parts 5914, 5818, 5821, 5822, 5829, 5830, 5935)
5914	000 070 04 79	020 552	Zsb. 4/4 Wegeventil (nur für beidseitig angeschlossene Zylinder)	Schieber von 12 auf 16 mm Ø ab Ende 1987 Bucher Nr. LA06 P4LK-M06 bzw. M061 austauschbar.	1	1	4/4-way valve ass. Slide changed from 12 to 16 mm dia. - from end 1987 - Bucher No. LA06 P4LK-M06 resp. M061 - interchangeable.
	000 190 04 83	019 804	Reparatursatz für 4/4 Wegeventil	Bucher Nr. 743 106 für Ventil mit 12 und 16 mm Schieberdurchmesser.	1	1	Repair kit for 4/4-way valve (Bucher No. 743 106 for valves with 12 and 16 mm dia.)
5925	DIN933M12x50	014 090	Stiftschraube		2	—	Stud
5926	4151 070 03 47	114 313	Zsb. Lagerbolzen	Bis ca. April 1984 für 4151-5	1	—	Bearing bolt ass. (for 4151-5)
5926a	4151 070 05 47	117 024	Zsb. Lagerbolzen	Ab ca. April 1984 für 4151-7	1	—	Bearing bolt ass. (for 4151-7)
5934 *	4151 070 02 58	108 214	ZSB. HYDRO-ZYLINDER DOPPELT WIRKEND (CLAAS-ZYLINDER)	C. Nr. 079 368.0	1	1	HYDRAULIC CYLINDER ASS. DOUBLE-ACTING (CLAAS-CYLINDER)
			EINZELTEILE FÜR ZYLINDER 5934 (CLAAS-ZYLINDER)				INDIV. PARTS FOR CYLINDER 5934 (CLAAS-ZYLINDER)
*	4151 190 02 85	107 053	ZSB. DICHTUNGSSATZ ZYLINDER 5934		1	1	GASKET KIT FOR CYLINDER 5934
	079 372.0		Zsb. Kolbenstange (76)		1	1	Piston rod ass. (76)
	079 375.0		Kolben (76)		1	1	Piston (76)
	079 376.0		Zylinderkopf (76)		1	1	Cylinder head (76)
	683 259.1		Drahtring (76)		1	1	Wire ring (76)
	DIN1481-6x20	010 601	Spannhhülse		1	1	Tension sleeve
5935 *	000 990 15 89	022 286	Einschraubstutzen	238 665.0	1	1	Screw socket
5945	215 193.0		Buchse	EG22/28 x 28	1	1	Bush
5946	DIN7603A12x15,5CU	010 389	Dichtring		1	1	Sealing ring
5947	000 025 10 01	022 285	Filter	M12 x 1,5	1	1	Filter
5948	000 995 06 67	015 183	Befestigungsschelle	20 x 1,5 x 80	1	1	Fixing socket
5949	4151 160 01 26	117 035	Zsb. Abdeckblech	117 035	1	1	Cover plate
5950	DIN137B8	010 063	Federscheibe		3	3	Lock washer
5951	DIN933M8x16	011 509	8.8 Sechskantschraube		3	3	Hexagon screw

* Teilweise wird ein Hydr. Zylinder der Firma Bucher eingebaut, Bucher Nr. 414.91.00.45. Dieser Zylinder ist am Bodenteil mit der Nr. B 123 017 324 markiert. Für diesen Zylinder ist Dichtungssatz 4151 190 03 85 erforderlich.

* Some machines have a cylinder make „Bucher" No. 414.91.00.45, which is marked at the bottom with No. B 123 017 324. For this cylinder the gasket kit 4151 190 03 85 is required.

FRANK-MOTOR

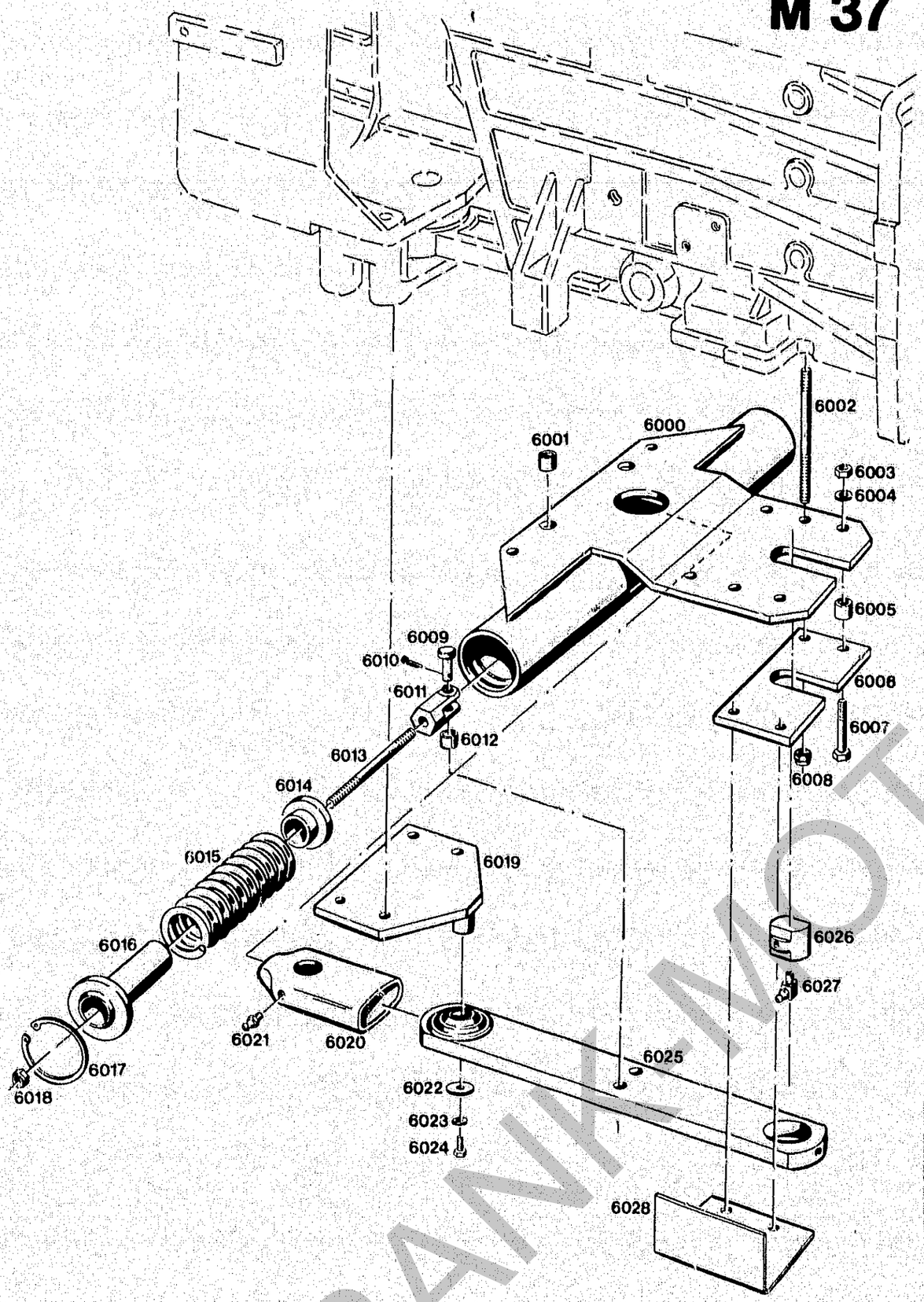

Bildtafel-table-No. 75
Radlastausgleich Type Nr. 4134-11
Wheel stabilizer 4134-11

BILDTAFEL NR. 75
RADLASTAUSGLEICH TYPE 4134-11

TABLE NO. 75
WHEEL STABILIZER TYPE 4134-11

Bild-Nr. / Ill. No.	Bestell-Nr. / Part No.		Benennung	Abm./Bemerk. / Dimen./Remarks	Stück / Pieces A40	A50	Denomination
	4134-11		ZSB. RADLASTAUS-GLEICH (best. aus den Teilen 6000 - 6028)	Als Ersatz kann 5234-23 eingebaut werden.	1	1	WHEEL STABILIZER (cons. of parts 6000 - 6028) (T. 5234-23 can be used for replacement)
6000	4134 060 04 26	108 121	Zsb. Halteplatte	Nach Aufbrauch kann 119 069 verwendet werden.	1	1	Retaining plate (interchangeable with 119 069)
6001	DIN7346-21x20	010 383	Spannstift (an Stelle von Spannstift 21 x 24)		2	2	Tension pin (replacing tension pin 21 x 24)
6002	000 990 67 39	016 123	Stiftschraube (an Stelle von Stiftschraube M12 x 90)	M12 x 120	2	2	Stud (replacing stud M12 x 90)
6003	DIN934M12	011 590	Sechskantmutter		2	2	Hexagon nut
6004	DIN137B12	010 065	Federscheibe		2	2	Lock washer
6005	000 994 88 23	014 273	Distanzrohr	Ø13 x Ø24 x 17	4	4	Spacer tube
6006	4134 065 02 09	108 139	Stütze	90 x 8 x 185	1	1	Support
6007	DIN931M12x50	011 114	8.8 Sechskantschraube		2	2	Hexagon screw
6008	DIN985M12	011 687	Sechskantmutter s.		2	2	Hexagon nut
6009	000 991 41 31	015 980	Bundbolzen	Ø12 x 41,5	2	2	Collar bolt
6010	DIN94-3,2x20	010 032	Splint		2	2	Split pin
6011	4134 065 01 17	108 143	Gabelkopf	SW32 x 57	2	2	Clevis
6012	DIN7346-16x14	010 381	Spannstift		2	2	Tension pin
6013	DIN939M12x150	011 647	8.8 Stiftschraube		2	2	Stud
6014	4134 065 01 29	108 154	Federteller	Ø62 x 18	2	2	Spring basin
6015	000 992 47 02	015 531	Druckfeder	Ø62 x 197 x Ø11	2	2	Pressure spring
6016	4134 060 04 38	108 124	Zsb. Führungsrohr	Ø69 x 95	2	2	Guide tube ass.
6017	DIN472-70x2,5	010 166	Sicherungsring		2	2	Circlip
6018	DIN985M12	011 687	Sechskantmutter s.		2	2	Hexagon nut
6019	4134 060 03 26	108 120	Zsb. Halteplatte		1	1	Retaining plate
6020	000 999 12 21	013 975	Schrumpfschlauch	Ø70 x 125	1	1	Shrunk hose
6021	DIN71412AM8	013 880	Schmiernippel	AM8 x 1	1	1	Lubric. nipple
6022	000 991 09 40	015 671	Scheibe	Ø9 x Ø30 x 3	1	1	Shim
6023	DIN137B8	010 063	Federscheibe		1	1	Lock washer
6024	DIN933M8x20	011 511	10.9 Sechskantschraube		1	1	Hexagon screw
6025	4134 060 01 87	108 130	Zsb. Pendel	65 x 15 x 502	1	1	Pendulum ass.
6026	4134 065 04 21	108 148	Lagerbolzen	Ø40 x 35	1	1	Bearing bolt
6027	DIN71412CM8x1	010 490	Schmiernippel		1	1	Lubric. nipple
6028	4134 166 01 06	108 175	Schutzblech (an Stelle von Schutzblech 3017)	215 x 192 x 2	1	1	Guard (replacing guard 3017)

FRANK-MOTEC

Zubehör

Spaltenverzeichnis

		Zeile/ Spalte
Tafel 76	Steckkupplung 4180-1/-2	B 39-D 40
Tafel 77	Steckkupplung 4180-6-9	E 39-G 40
Tafel 77 a	Kombinationsbausatz 4180-19	H 39-H 40
Tafel 78	Bausatz Umlauföl 4180-4	I 39-K 40
Tafel 79	Bausätze Druckloser Rücklauf 4180-5/-10/-11	L 39-M 40

Accessories

Column contents

		Line/ columns
Table No. 76	Hydraulic couplings 4180-1/-2	B 39-D 40
Table No. 77	Hydraulic couplings 4180-6-9	E 39-G 40
Table No. 77 a	Combination kit 4180-19	H 39-H 40
Table No. 78	Oil circulation kit 4180-4	I 39-K 40
Table No. 79	Complete kit for pressureless return flow 4180-5/-10/-11	L 39-M 40

FRANK-MOTORGERAETE

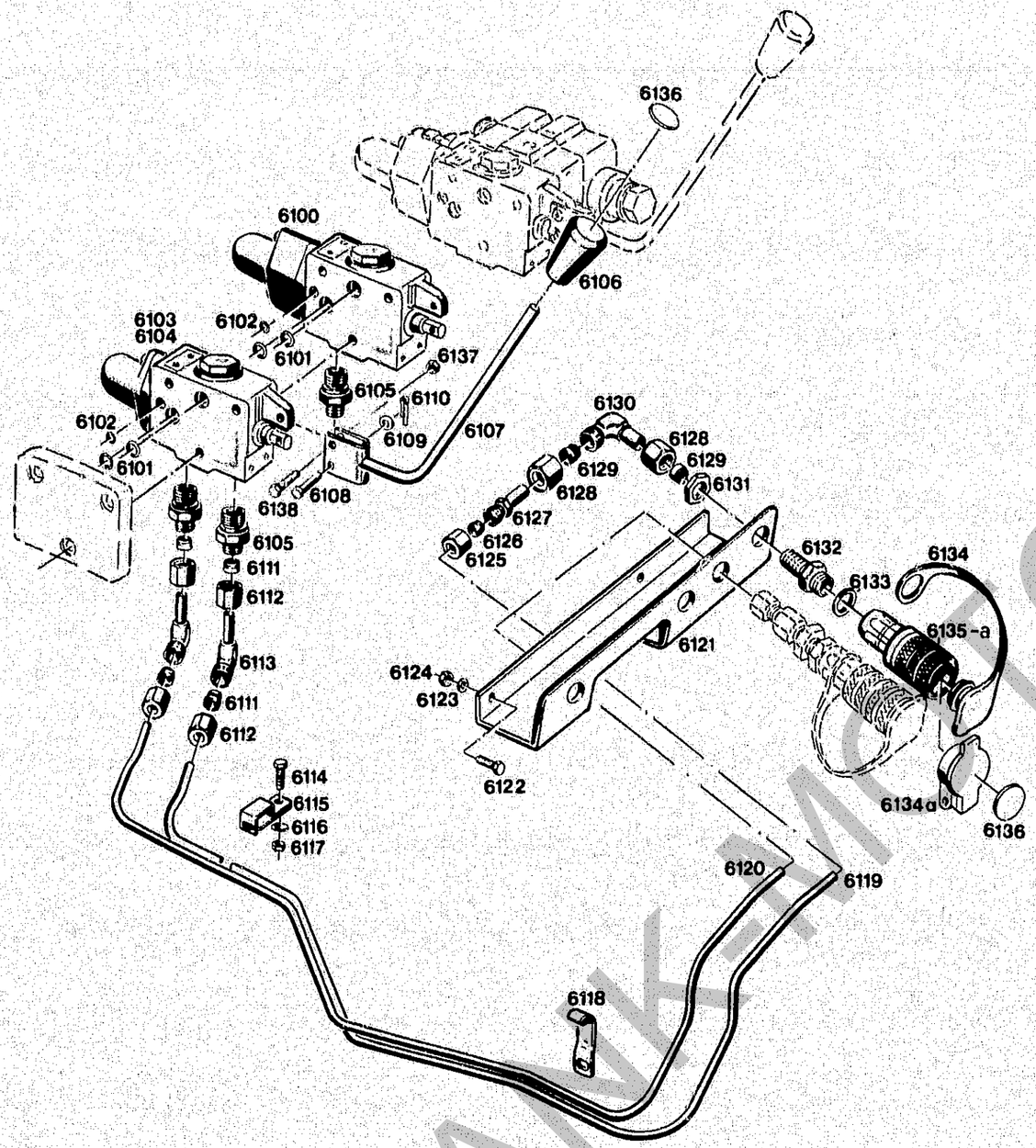

Bildtafel-table-No. 76
Steckkupplungen Type 4180/1–2, A 40 ca. bis FG. Nr. 410 00350, A 50 ca. bis FG. Nr. 411 00800,
Hydraulic couplings Type 4180/1–2, A 40 up to machine serial No. 410 00350, A 50 up to appr. No. 411-00800

BILDTAFEL NR. 76
STECKKUPPLUNGEN TYPE 4180/1 - 2
A40 ca. bis FG. Nr. 410 00350
A50 ca. bis FG. Nr. 411 00800

TABLE NO. 76
ADDITIONAL CONNECTORS
TYPE 4180/1 - 2
A40 up to approx. No. 410 00350
A50 up to approx. No. 411 00800

Bild-Nr. Ill. No.	Bestell-Nr. Part no.	Benennung	Abm./Bemerk. Dimen./Remarks	Stück Pieces 4180-1	Stück Pieces 4180-2	Denomination
	4180-1	ZSB. ZUSATZAUSRÜSTUNG STECKKUPPLUNG EINFACH (best. aus Teilen 6100 - 6102, 6105 - 6119, 6121 - 6135)	A40 ca. bis FG. Nr. 410 00350 A50 ca. bis FG. Nr. 411 00800	1	–	ADDITIONAL CONNECTOR CPL., SINGLE-ACTING (cons. of parts 6100 - 6102, 6105 - 6119, 6121 - 6135) A40 up to appr. 410 00350 A50 up to appr. 411 00800
	4180-2	ZSB. ZUSATZ-AUSRÜSTUNG STECKKUPPLUNG DOPPELT (best. aus Teilen 6101 - 6103, 6105 - 6135)		–	1	ADDITIONAL CONNECTOR CPL., DOUBLE-ACTING (cons. of parts 6101 - 6103, 6105 - 6135)
6100	*000 070 03 79	020 551 Zsb. 3/3 Wegeventil	Schieber Ø von 12 auf 16 mm Ø ab Ende 1987 Bucher Nr. LA06 P3BA-M06 bzw. M061 austauschbar.	1	–	3/3-way valve ass. (slide changed from 12 to 16 mm dia. - from end 1987 - Bucher No. LA06 P3BA-M06 resp. M061 - interchangeable)
	000 190 03 83	019 803 Zsb. Reparatursatz für 6100	Bucher Nr. 743 107 für Ventile mit 12 und 16 mm Schieberdurchmesser.	1	–	Repair kit compl. for 6100 (Bucher No. 743 107 for valves with 12 and 16 mm dia.)
6101	000 997 25 09	014 703 Ringdichtung	Ø12 x Ø8 x 2	2	2	Ring seal
6102	000 997 06 29	012 664 Ringdichtung	Ø8 x Ø5 x 1,5	1	1	Ring seal
6103	°*000 070 01 79	020 550 Zsb. 4/3 Wegeventil (doppelt wirkend ohne Schwimmstellung)	Schieber Ø von 12 auf 16 mm Ø ab Ende 1987 Bucher Nr. LA06 P4FA-M06 bzw. M061 - austauschbar.	–	1	4/3-way valve ass. (double-acting, without floating position) (slide changed from 12 to 16 mm dia. - from end 1987 - Bucher No. LA06 P4FR-M06 resp. M061 - interchangeable)
	025 355	Zsb. Reparatursatz für 6103	Bucher Nr. 743 105 für Ventile mit 12 und 16 mm Schieber-durchmesser.	–	1	Repair kit compl. for 6103 (Bucher No. 743 105 for valves with 12 and 16 mm slide dia.)
6104	•000 070 04 79	020 552 Zsb. 4/4 Wegeventil (doppeltwirkend mit Schwimmstellung)	Schieber Ø von 12 auf 16 mm ab Ende 1987, Bucher Nr. LA06 P4LK-M06 bzw. M061.	–	–	4/4-way valve compl. (double-acting with floating position) (Slide changed from 12 to 16 mm dia. - from end 1987 - Bucher No. LA06 P4LK-M06 resp. M061.)
	000 190 04 83	019 804 Zsb. Reparatursatz für 6104	Bucher Nr. 743 106 für Ventile mit 12 und 16 mm Schieber-durchmesser.	–	–	Repair kit ass for 6104 (Bucher No. 743 106 for valves with slide of 12 and 16 mm dia.)

* Ab Geräte Nr. 101 9500 mit Feinsteuerung
° Ab Geräte Nr. 121 6587 reduziertes Leckö l
• Ab Geräte Nr. 121 4588 mit Feinsteuerung

* From implement No. 101 9500 with precision control
° From implement No. 121 6587 reduced leak oil
° From implement No. 121 4588 with precision control

FRANK-MORGEBAE

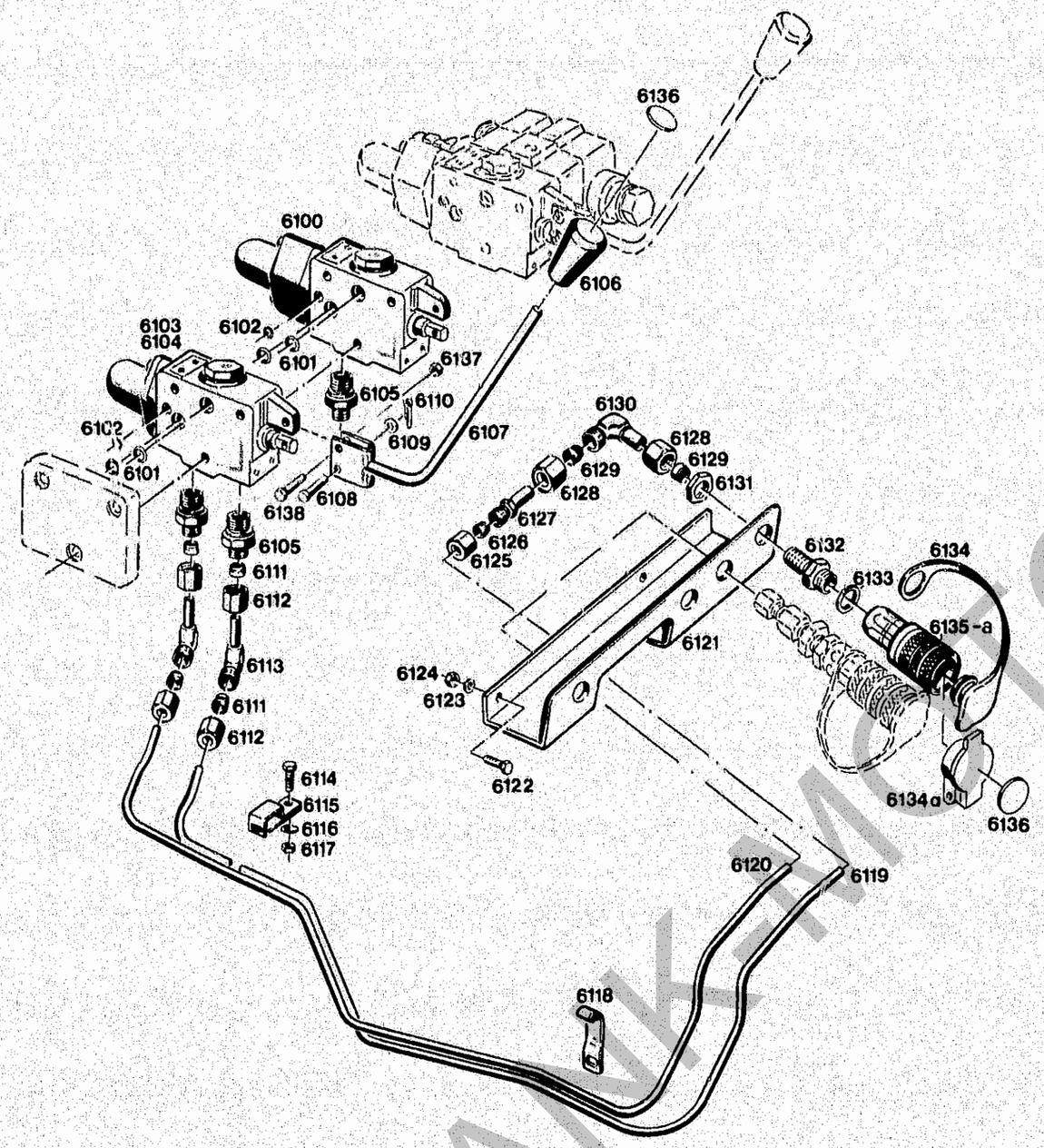

Bildtafel-table-No. 76
Steckkupplungen Type 4180/1–2, A 40 ca. bis FG. Nr. 410 00350, A 50 ca. bis FG. Nr. 411 00800,
Hydraulic couplings Type 4180/1–2, A 40 up to machine serial No. 410 00350, A 50 up to appr. No. 411-00800

BILDTAFEL NR. 76
STECKKUPPLUNGEN TYPE 4180/1 - 2
A40 ca. bis FG. Nr. 410 00350
A50 ca. bis FG. Nr. 411 00800

TABLE NO. 76
ADDITIONAL CONNECTORS
TYPE 4180/1 - 2
A40 up to approx. No. 410 00350
A50 up to approx. No. 411 00800

Bild-Nr. Ill. No.	Bestell-Nr. Part No.		Benennung	Abm./Bemerk. Dimen./Remarks	Stück Pieces 4180-1	Stück Pieces 4180-2	Denomination
6105	000 990 08 89	015 842	Ger. Einschraubverschraubung (mit Teilen 6111, 6112)	M18 x 1,5 M14 x 1,5	1	2	Screw union straight (w. parts 6111, 6112)
6106	023 417		Schaltknopf	Ersetzt Nr. 000 999 06 02	1	1	Selector button (replacing No. 000 999 06 02)
6107	000 070 01 31	020 531	Zsb. Hebel I (nach rechts gebogen)	Ersetzt Nr. 000 070 02 31 ca. ab Ende 1987	1	1	Lever ass. I (with righthand bend) replacing 000 070 02 31 from appr. end 1987
	000 070 03 31	020 533	Zsb. Hebel III	nach links gebogen	–	–	Lever ass. III
6108	DIN1436-6x18x22	010 510	Bolzen (6h11x18x22)	Bis Frühjahr	1	1	Bolt
6109	DIN126-6,6	010 051	Scheibe	1984 2 Stück	1	1	Shim
6110	DIN94-1,6x12	010 026	Splint	montiert	1	1	Split pin
							up to spring 1984 two pcs. assembled
6111	000 990 18 57	015 749	Profilring	Ø8	2	4	Profile ring
6112	000 990 18 56	015 723	Überwurfmutter	M14 x 1,5	2	4	Lock nut
6113	000 990 03 84	015 819	Winkelverschraubung (mit Teilen 6111, 6112)	Ø8; M14 x 1,5	1	2	Angle screw union (w. parts 6111,6112)
6114	DIN933M6x16	011 155	Sechskantschraube		1	1	Hexagon screw
6115	000 995 21 67	015 193	Schelle	2 x 8/20	1	1	Socket
6116	DIN137B6	011 742	Federscheibe		1	1	Lock washer
6117	DIN934M6	011 577	Sechskantmutter		1	1	Hexagon nut
6118	000 995 06 67	015 183	Befestigungsschelle	20 x 2,5 x 60	1	1	Fixing socket
6119	4180 078 01 65	108 264	Druckleitung	Bei Bedarf Ø8 x 1575	1	1	Pressure pipe
6120	4180 078 02 65	108 265	Druckleitung	auf 1460 bzw. 1475 kürzen. Ø8 x 1530	–	1	Pressure pipe If necessary shorten to 1460 resp. 1475
6121	4180 078 01 63	108 263	Haltewinkel	350 x 133 x 3	1	1	Retaining angle
6122	DIN933M8x16	011 509	8.8 Sechskantschraube		2	2	Hexagon screw
6123	DIN137B8	010 063	Federscheibe		2	2	Lock washer
6124	DIN934M8	011 579	Sechskantmutter		2	2	Hexagon nut
6125	000 990 18 56	015 723	Überwurfmutter	M14 x 1,5	1	2	Lock nut
6126	000 990 18 57	015 749	Profilring	Ø8	1	2	Profile ring
6127	000 990 01 95	015 898	Reduzierverschraubung kpl.	Ø8/Ø12; M14 x 1,5	1	2	Reducer cpl.
6128	000 990 23 56	015 725	Überwurfmutter	M18 x 1,5	2	4	Lock nut
6129	000 990 22 57	015 751	Profilring	Ø12	2	4	Profile ring
6130	000 990 02 84	015 818	Winkelverschraubung kpl.	Ø12, M18 x 1,5	1	2	Angle screw union cpl.
6131	000 990 01 50	016 205	Sechskantmutter		1	2	Hexagon nut
6132	DIN74313C12	012 036	Stutzen (M22x1,5)	Entfällt ab FG.	1	2	Socket (M22 x 1,5)
6133	DIN7603A22x27CU	010 401	Dichtring	Nr.	1	2	Sealing ring
6134	000 078 A 85	019 285	Staubschutz	bis FG. Nr. . . . . austauschbar.	1	2	Dust protection (up to chassis No. . . . . interchangeable)
6134a	023 309		Staubdeckel	ab FG. Nr.	1	2	Dust cover (from chassis No. . . . .)
6135	000 078 A 55	020 601	Kupplungsmuffe	Bis FG. Nr. . . . . Im Ersatzfall 1535a verwenden.	1	2	Clutch sleeve (up to serial No. . . . . For replacement use 1535a)
6135a	000 078 02 55	019 274	Kupplungsmuffe (mit angedrehtem Gewindestutzen)		1	2	Clutch sleeve (with turned thread socket)

FRANK-MOTOR

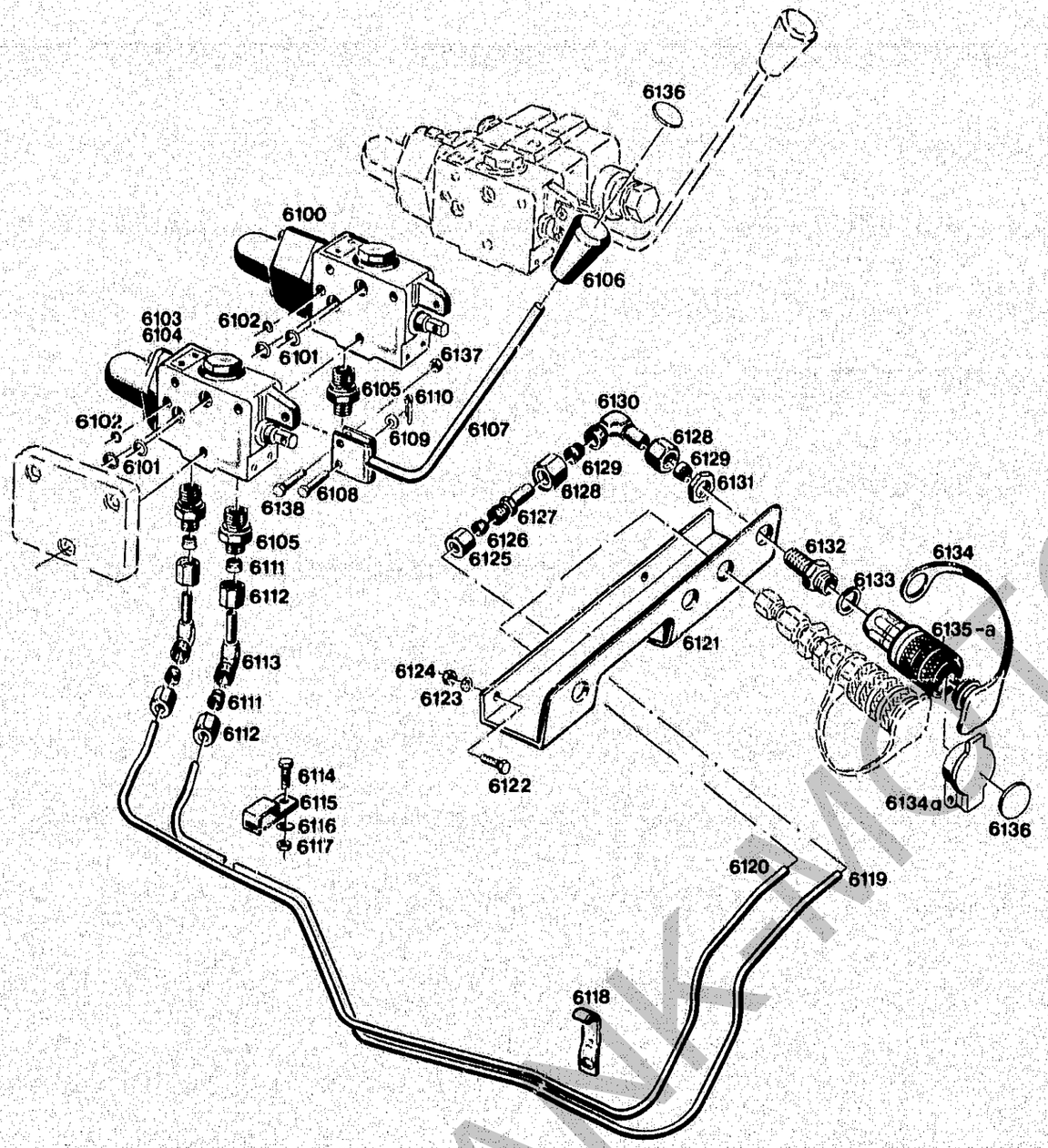

FRANK-MOTOR

ildtafel-table-No. 76
teckkupplungen Type 4180/1–2, A 40 ca. bis FG. Nr. 410 00350, A 50 ca. bis FG. Nr. 411 00800,
ydraulic couplings Type 4180/1–2, A 40 up to machine serial No. 410 00350, A 50 up to appr.
o. 411-00800

BILDTAFEL NR. 76
STECKKUPPLUNG TYPE 4180/1 - 2
A40 ca. bis FG. Nr. 410 00350
A50 ca. bis FG. Nr. 411 00800

TABLE NO. 76
ADDITIONAL CONNECTORS
TYPE 4180/1 - 2
A40 up to approx. No. 410 00350
A50 up to approx. No. 411 00800

Bild-Nr. Ill. No.	Bestell-Nr. Part No.		Benennung	Abm./Bemerk. Dimen./Remarks	Stück Pieces 4180-1	Stück Pieces 4180-2	Denomination	
	4580 078 80 55	115 644	Kupplungsstecker für Muffe 6135, 6135a	Nur auf Bestellung	1	2	Coupling for sleeve 6135, 6135a	
	000 078 A 67	019 277	Anschlußstutzen M22 x 1,5/M18 x 1,5		1	2	Connection socket	
	000 997 94 09	011 421	Ringdichtung (Ø19,3 x 24,1 x 2,4)		1	2	Ring seal	
6136	023 418		Aufkleber weiß	Ca. ab FG. Nr. . . .	n. B.		Sticker, white	From appr. chassis No. . . . .
	023 419		Aufkleber gelb		n. B.		Sticker, yellow	
	023 420		Aufkleber rot		n. B.		Sticker, red	
	023 421		Aufkleber blau		n. B.		Sticker, blue	
6137	DIN934M6	011 577	Sechskantmutter	Ab FG. Nr. . . .	1	1	Hexagon nut	From chassis No. . . . .
6138	023 250		Sechskantschraube (SW9 M6 selbsts.)		1	1	Hexagon screw	

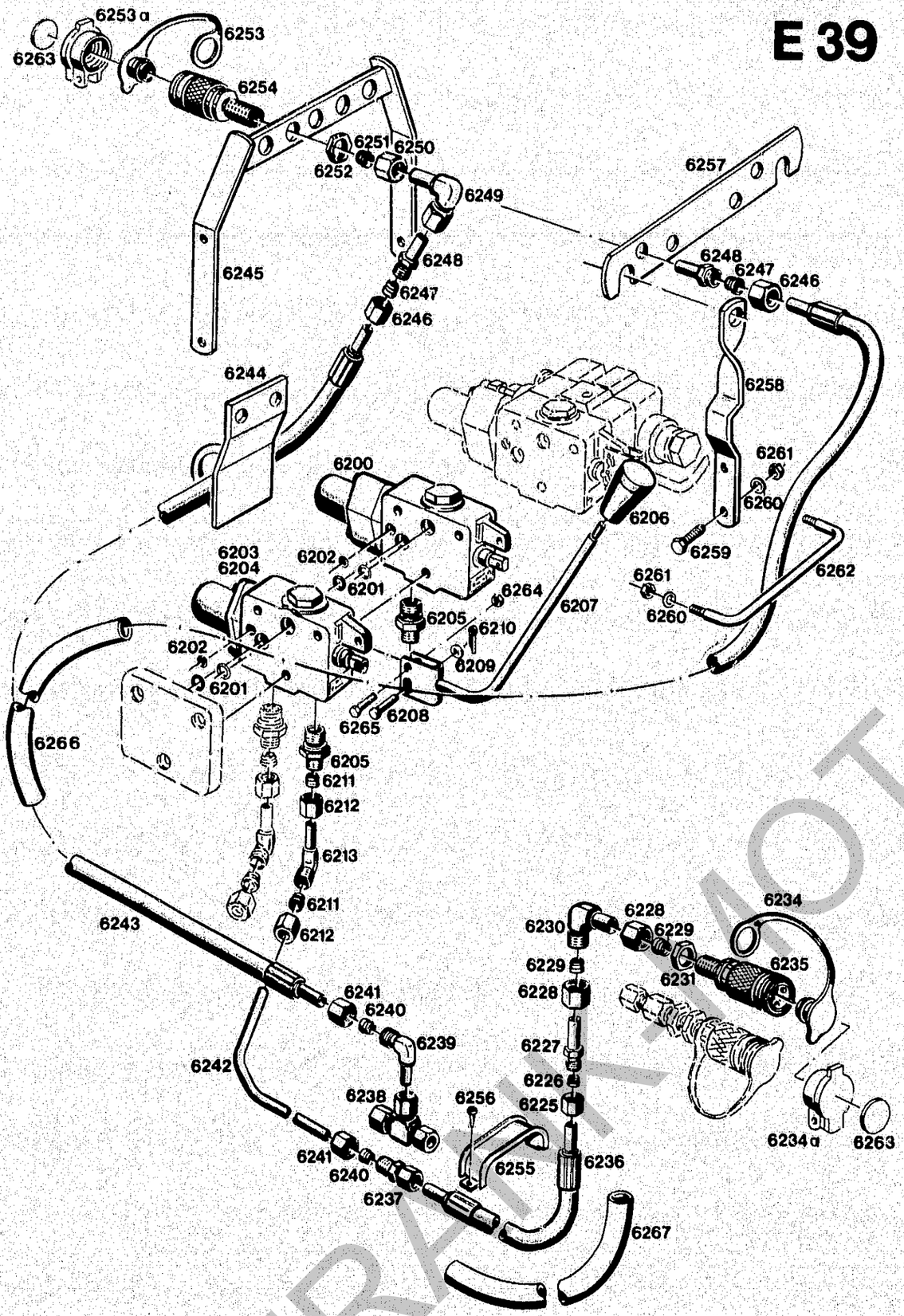

Bildtafel-table-No. 77
Steckkupplung Type 4180/8-9, A 40 ca. ab FG. Nr. 410 00351, A 50 ca. ab FG. Nr. 411 00801,
Hydraulic couplings Type 4180/8-9, A 40 from machine serial No. 410 00351, A 50 from appr. No. 411 00801.

BILDTAFEL NR. 77
STECKKUPPLUNGEN TYPE 4180/6 - 9
A40 ca. ab FG. Nr. 410 00351
A50 ca. ab FG. Nr. 411 00801

TABLE NO. 77
HYDRAULIC COUPLING
TYPE 4180/6 - 9
A40 from approx. chassis No. 410 00351
A50 from approx. chassis No. 411 00801

Bild-Nr. Ill. No.	Bestell-Nr. Part No.	Benennung	Abm./Bemerk. Dimen./Remarks	Stück Pieces 4180-8	Stück Pieces 4180-9	Denomination	
4180-6		ZSB. BAUSATZ STECKKUPPLUNG VORNE (best. aus Teilen 6238 - 6241, 6243, 6246 - 6254)		1	2	FRONT KIT OF HYDRAULIC COUPLING (cons. of parts 6238 - 6241, 6243, 6246 - 6254)	
4180-7		BAUSATZ HALTER FÜR STECKKUPPLUNG VORN (best. aus Teilen 6257 - 6262)	A40 ab FG. Nr. 410 00551 A50 ab FG. Nr. 411 00976	1	1	FIXTURE KIT FOR HYDRAULIC COUPLING FRONT (cons. of parts 6257 - 6262) A40 from No. 410 00551 A50 from No. 411 00976	
4180-8		ZSB. ZUSATZ-AUSRÜSTUNG STECKKUPPLUNG EINFACH (best. aus Teilen 6200 - 6202, 6205 - 6213, 6225 - 6237, 6242)	A40 ca. ab FG. Nr. 410 00351	1	–	ADDITIONAL KIT OF HYDRAULIC COUPLING SINGLE-ACTING (cons. of parts 6200 - 6202, 6205 - 6213, 6225 - 6237, 6242)	A40 from appr. 410 00351, A50 from appr. 411 00801
4180-9		ZSB. ZUSATZ-AUSRÜSTUNG STECKKUPPLUNG DOPPELT (best. aus Teilen 6201 - 6203, 6205 - 6213, 6225 - 6237, 6242)	A50 ca. ab FG. Nr. 411 00801	–	1	ADDITIONAL KIT OF HYDRAULIC COUPLING DOUBLE-ACTING (cons. of parts 6201 - 6203, 6205 - 6213, 6225 - 6237, 6242)	
6200 *	000 070 03 79	020 551 Zsb. 3/3 Wegeventil	Schieber Ø von 12 auf 16 mm Ø ab Ende 1987 Bucher Nr. LA06 P3BA-M06 bzw. M061 - austauschbar	1	–	3/3-way valve compl. (slide changed from 12 to 16 mm - from end 87 - Bucher No. LA06 P3BA-M06 resp. M061 - interchangeable	
	000 190 03 83	019 803 Zsb. Reparatursatz (für 6200)	Bucher Nr. 743 107 für Ventile mit 12 und 16 mm Schieberdurchmesser	1	–	Repair kit compl. (for 6200) (Bucher No. 743 107 for valves of 12 and 16 mm slide dia.)	
6201	000 997 25 09	014 703 Ringdichtung	Ø12 x Ø8 x 2	2	2	Ring seal	
6202	000 997 06 29	012 664 Ringdichtung	Ø8 x Ø5 x 1,5	1	1	Ring seal	
6203°	*000 070 01 79	020 550 Zsb. 4/3 Wegeventil (doppeltwirkend ohne Schwimmstellung)	Schieber Ø von 12 auf 16 mm Ø ab Ende 1987 Bucher Nr. LA06 P4FA-M06 austauschbar	–	1	4/3-way valve (double-acting, without floating position) (slide changed from 12 to 16 mm dia. - from end 1987 - Bucher No. LA06 P4FA-M06 - interchangeable	
	025 355	Zsb. Reparatursatz (für 6203)	Bucher Nr. 743 105 für Ventile mit 12 und 16 mm Schieberdurchmesser.	–	1	Repair kit compl. (for 6203) (Bucher No. 743 105 for valves with 12 and 16 mm slide dia.)	

* Ab Geräte Nr. 101 9500 mit Feinsteuerung
° Ab Geräte Nr. 121 6587 reduziertes Leckö l

* From implement No. 101 9500 with precision control
° From implement No. 121 6587 reduced leak oil

FRAUN-MOTORGERÄTE

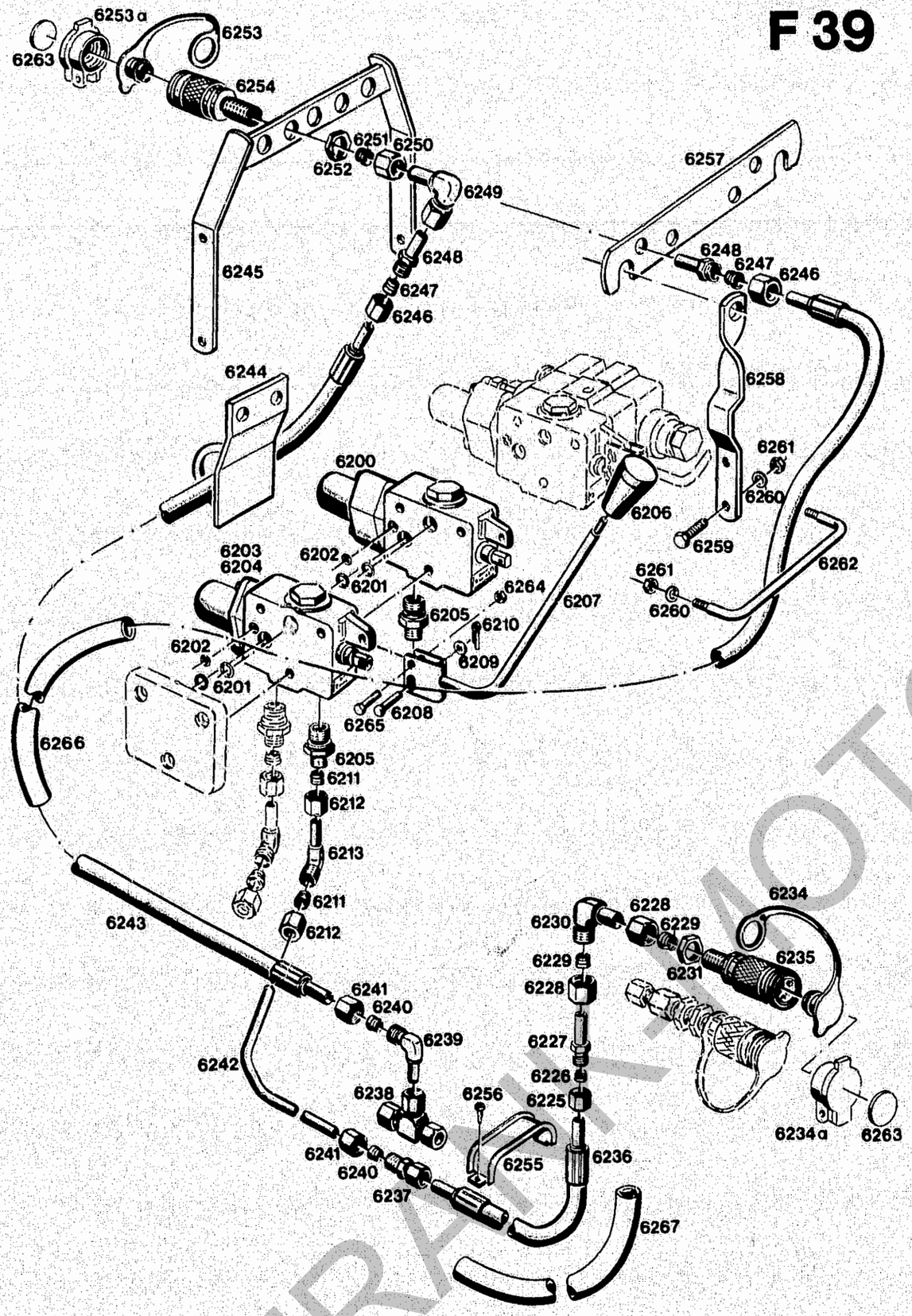

Bildtafel-table-No. 77
Steckkupplung Type 4180/8-9, A 40 ca. ab FG. Nr. 410 00351, A 50 ca. ab FG. Nr. 411 00801, Hydraulic couplings Type 4180/8-9, A 40 from machine serial No. 410 00351, A 50 from appr. No. 411 00801.

BILDTAFEL NR. 77
STECKKUPPLUNG TYPE 4180/6 - 9
A40 ca. ab FG. Nr. 410 00351
A50 ca. ab FG. Nr. 411 00801

TABLE NO. 77
HYDRAULIC COUPLING
TYPE 4180/6 - 9
A40 from approx. chassis No. 410 00351
A50 from approx. chassis No. 411 00801

Bild-Nr. / Ill. No.	Bestell-Nr. / Part No.		Benennung	Abm./Bemerk. / Dimen./Remarks	Stück / Pieces 4180-8	Stück / Pieces 4180-9	Denomination
6204	°000 070 04 79	020 552	Zsb. 4/4 Wegeventil (doppeltwirkend mit Schwimmstellung)	Schieber Ø von 12 auf 16 mm Ø ab End 1987 Bucher Nr. LA06 P4LK-M06 bzw. M061.	–	–	4/4-way valve ass. (double-acting with floating position) (slide changed from 12 to 16 mm - from end 1987 - Bucher No. LA06 P4LK-M06 resp. M061)
	000 190 04 83	019 804	Zsb. Reparatursatz (für 6204)	Bucher Nr. 743 106 für Ventile mit 12 und 16 mm Schieberdurchmesser.	–	–	Repair kit compl. (for 6204) (Bucher No. 743 106 for valves of 12 and 16 mm slide dia.)
6205	000 990 08 89	015 842	Ger. Einschraubverschraubung (mit Teilen 6211, 6212)	M18x1,5 / M14x1,5	1	2	Straight screw union (with parts 6211 - 6212)
6206	023 417		Schaltknopf	Ersetzt Nr. 000 999 06 02	1	1	Selector button (replacing No. 000 999 06 02)
6207	000 070 01 31	020 531	Zsb. Hebel I (nach rechts gebogen)	Ersetzt Nr. 000 070 02 31	1	1	Lever ass. I (with RH bend). Replacing No. 000 070 02 31.
	000 070 03 31	020 533	Zsb. Hebel III (nach links gebogen)		–	–	Lever ass. III (with LH bend)
6208	DIN1436-6x18x22	010 510	Bolzen (6h11x18x22)	Bis Frühjahr 1984 2 Stück montiert	1	1	Bolt } up to spring 84 2 pcs.
6209	DIN126-6,6	010 051	Scheibe		1	1	Shim
6210	DIN94-1,6x12	010 026	Splint		1	1	Split pin
6211	000 990 18 57	015 749	Profilring Ø8		2	4	Profile ring
6212	000 990 18 56	015 723	Überwurfmutter	M14 x 1,5	2	4	Lock nut
6213	000 990 03 84	015 819	Winkelverschraubung (mit Teilen 6211, 6212)	Ø8; M14 x 1,5	1	2	Angle screw union (w. parts 6211, 6212)
6225	000 990 18 56	015 723	Überwurfmutter	M14 x 1,5	1	2	Lock nut
6226	000 990 18 57	015 749	Profilring	Ø8	1	2	Profile ring
6227	000 990 01 95	015 898	Reduzierverschraubung	Ø8/Ø12; M14x1,5	1	2	Reducer
6228	000 990 23 56	015 725	Überwurfmutter	M18 x 1,5	2	4	Lock nut
6229	000 990 22 57	015 751	Profilring	Ø12	2	4	Profile ring
6230	000 990 20 84	015 818	Winkelverschraubung kpl.	Ø12, M18 x 1,5	1	2	Angle screw union
6231	000 990 01 50	016 205	Sechskantmutter	M18 x 1,5	1	2	Hexagon nut
6234	000 078 A85	019 285	Staubschutz	Bis FG. Nr. . . . austauschbar	1	2	Dust cap (up to No. . . . . interchangeable)
6234a	023 309		Staubdeckel	Ab FG. Nr. . . .	1	2	Dust cap (from chassis No. . . . .)
6235	000 078 02 55	019 274	Kupplungsmuffe (mit Gewindestutzen)	Ersetzt Nr. 000 078 A 85	1	2	Coupling sleeve (w. thread socket) (repl. No. 000 078 A 85)
	4580 078 80 55	115 644	Kupplungsstecker für 6235		1	2	Coupling sleeve for 6235
	000 078 A 67	019 277	Anschlußstutzen (M22 x 1,5/M18 x 1,5)	Nur auf Bestellung	1	2	Connection socket (M22 x 1,5/M18 x 1,5)
	000 997 94 09	011 421	Ringdichtung (Ø19,3 x 24,1 x 2,4)		1	2	Ring seal (Ø19,3 x 24,1 x 2,4)
6236	000 078 09 89	019 287	Höchstdruckschlauch	Ø8 x 900	1	2	High-pressure hose
6237	000 990 08 88	015 828	Gerade Verschraubung kpl.		1	2	Straight screw union cpl.
6238	000 990 08 94	015 895	T-Verschraubung kpl.	Ø8; M14 x 1,5	1	2	T-union complete

° Ab Geräte Nr. 121 4588 mit Feinsteuerung

° From implement No. 121 4588 with precision control.

FRANK-MOTORGERÄTE

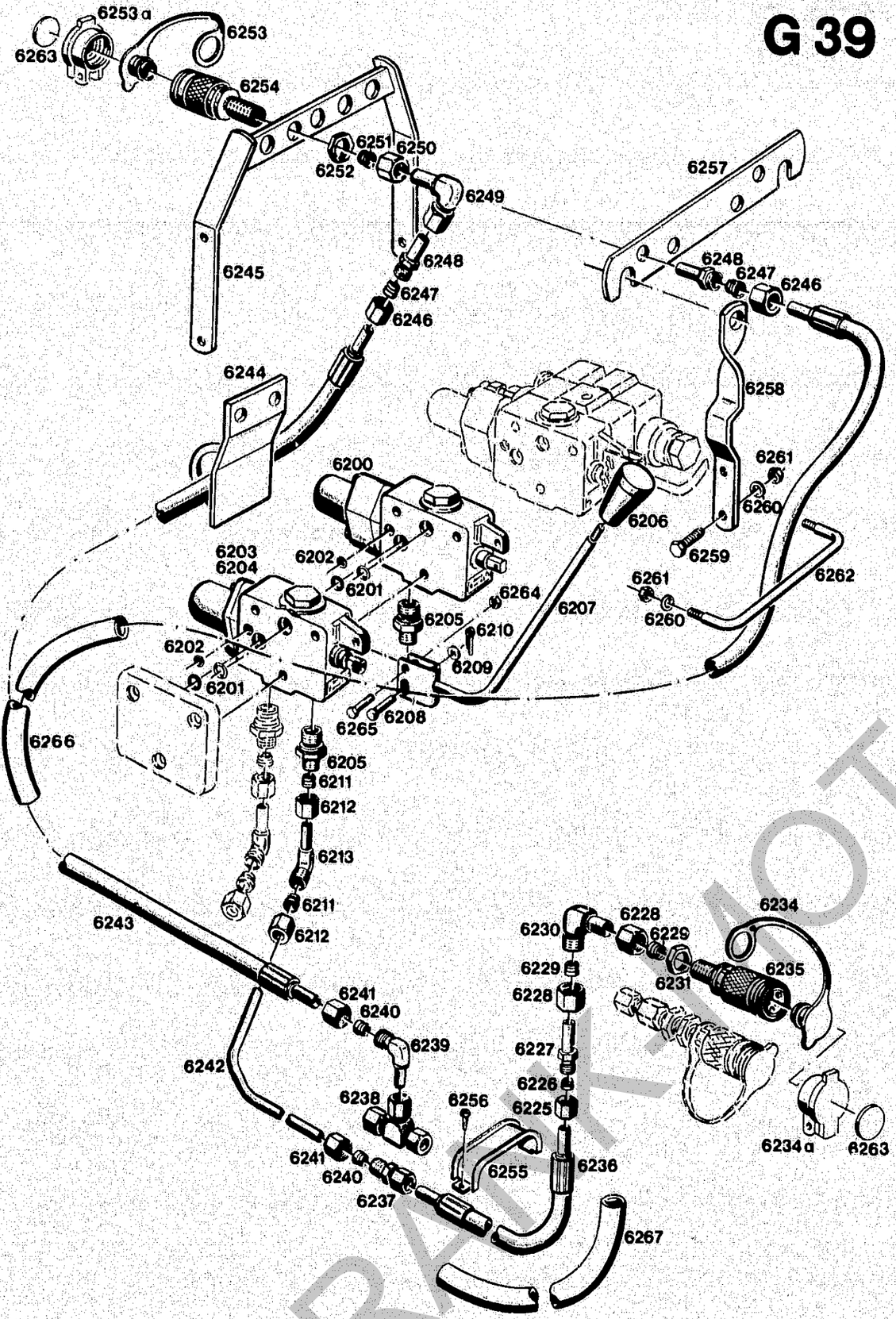

Bildtafel-table-No. 77
Steckkupplung Type 4180/8-9, A 40 ca. ab FG. Nr. 410 00351, A 50 ca. ab FG. Nr. 411 00801,
Hydraulic couplings Type 4180/8-9, A 40 from machine serial No. 410 00351, A 50 from appr. No. 411 00801.

BILDTAFEL NR. 77
STECKKUPPLUNGEN TYPE 4180/6 - 9
A40 ca. ab FG. Nr. 410 00351
A50 ca. ab FG. Nr. 411 00801

TABLE NO. 77
HYDRAULIC COUPLING TYPE 4180/6 - 9
A40 from approx. chassis No. 410 00351
A50 from approx. chassis No. 411 00801

Bild-Nr. III. No.	Bestell-Nr. Part No.		Benennung	Abm./Bemerk. Dimen./Remarks	Stück 4180-8	Stück 4180-9	Denomination
6239	000 990 03 84	015 819	Winkelverschraubung kpl.	Ø8; M14 x 1,5	1	2	Angle screw union cpl.
6240	000 990 18 57	015 749	Profilring	Ø8	2	4	Profile ring
6241	000 990 18 56	015 723	Überwurfmutter	M14 x 1,5	2	4	Lock nut
6242	4180 078 06 65	108 269	Druckleitung	Ø8 x 353	1	2	Pressure pipe
6243	000 078 12 89	019 289	Höchstdruckschlauch (Ø8 x 1200)	Neue Schlauchverlegung bei A40 ab FG. Nr. 410 00551, A50 ab FG. Nr. 411 00976.	1	2	High-pressure hose (New arrangement of hoses in A40 from No. 410 00551. A50 from 411 00976.)
6244	4180 070 02 94	105 325	Zsb. Haltering	A40 bis FG. Nr. 410 00550 A50 bis FG. Nr. 411 00975 im Ersatz-fall 4180-7	1	1	Retaining ring (A40 up to 410 00550 A50 up to 411 00975 (replace by 4180-7)
6245	4180 070 01 94	111 524	Zsb. Halter		1	1	Fixture ass.
6246	000 990 18 56	015 723	Überwurfmutter	M14 x 1,5	1	2	Lock nut
6247	000 990 18 57	015 749	Profilring	Ø8	1	2	Profile ring
6248	000 990 01 95	015 898	Reduzierverschraubung (mit Teilen 6246, 6247)	Ø12/Ø 8; M14 x 1,5	1	2	Reduct. union (w. parts 6246, 6247)
6249	000 990 02 84	015 818	Winkelverschraubung kpl. (Ø12, M18 x 1,5)	Entfällt bei A40 ab FG. Nr. 410 00551, A50 ab FG. Nr. 411 00976 (neue Schlauchverlegung)	1	2	Angle union cpl. (omitted from A40 No. 410 00551, A50 from No. 411 00976) (new arrangement of hoses)
6250	000 990 23 56	015 725	Überwurfmutter	M18 x 1,5	1	2	Lock nut
6251	000 990 22 57	015 751	Profilring	Ø12	1	2	Profile ring
6252	000 990 01 50	015 205	Sechskantmutter	M18 x 1,5	1	2	Hexagon nut
6253	000 078 A 85	019 285	Staubschutz	Bis FG. Nr. . . . austauschbar	1	2	Dust cap (up to No. . . . . interchangeable)
6253a	023 309		Staubdeckel		1	2	Dust cap
6254	000 078 02 55	019 274	Kupplungsmuffe (mit Gewindestutzen)	Ersetzt Nr. 000 078 A 85	1	2	Coupl. sleeve (w. thread socket)
	4580 078 80 55	115 664	Kupplungsstecker für 6254	Nur auf Bestellung	1	2	Coupling socket for 6254
	000 078 A 67	019 277	Anschlußstutzen (M22 x 1,5/M18 x 1,5)		1	2	Connect. socket (M22 x 1,5/M18 x 1,5)
	000 997 94 09	011 421	Ringdichtung (Ø19,3 x 24,1 x 2,4)		1	2	Ring seal (Ø19,3 x 24,1 x 2,4)
6255	4180 166 01 11	108 270	Leitungsführung oben	Ab FG. Nr. . . .	1	1	Upper grommet
6256	DIN7981B4,8x9,5	022 632	Blechschraube	Ersetzt Nr. DIN7981B2,9x13	2	2	Plate screw (replacing DIN7981B2,9x13)
6257	4180 078 03 43	111 529	Halter		1	1	Fixture
6258	4180 078 02 74	111 532	Stütze	A40 ab FG. Nr. 410 00551 A50 ab FG. Nr. 411 00976	2	2	Support (A40 from 410 00551 A50 from 411 00976
6259	DIN933M8x16	011 509	Sechskantschraube		4	4	Hex. screw
6260	DIN9021-8,4	012 537	Scheibe		6	6	Shim
6261	DIN985M8	011 935	Sechskantmutter		6	6	Hexagon nut
6262	4180 078 02 33	111 527	Bügel		1	1	Bracket
6263	023 418		Aufkleber weiß	Ca. ab FG. Nr. . . .	n. B.		Sticker, white (from approx. chassis No. . . .
	023 419		Aufkleber gelb		n. B.		Sticker, yellow
	023 420		Aufkleber rot		n. B.		Sticker, red
	023 421		Aufkleber blau		n. B.		Sticker, blue
6264	DIN934M6	011 577	Sechskantmutter	Ab FG. Nr.	1	1	Hexagon nut (from
6265	023 250		Sechskantschraube (SW9 M6 selbsts.	. . . . .	1	1	Hexagon screw chassis No. . . .
6266	DIN40621B17x1200		Isolierschlauch	Ab FG. Nr.	1	2	Insulating hose (from
6267	DIN40621B17x900		Isolierschlauch	. . . . .	1	2	Insulating hose chassis No. . . .

FRAKTIONOTORGEMAF

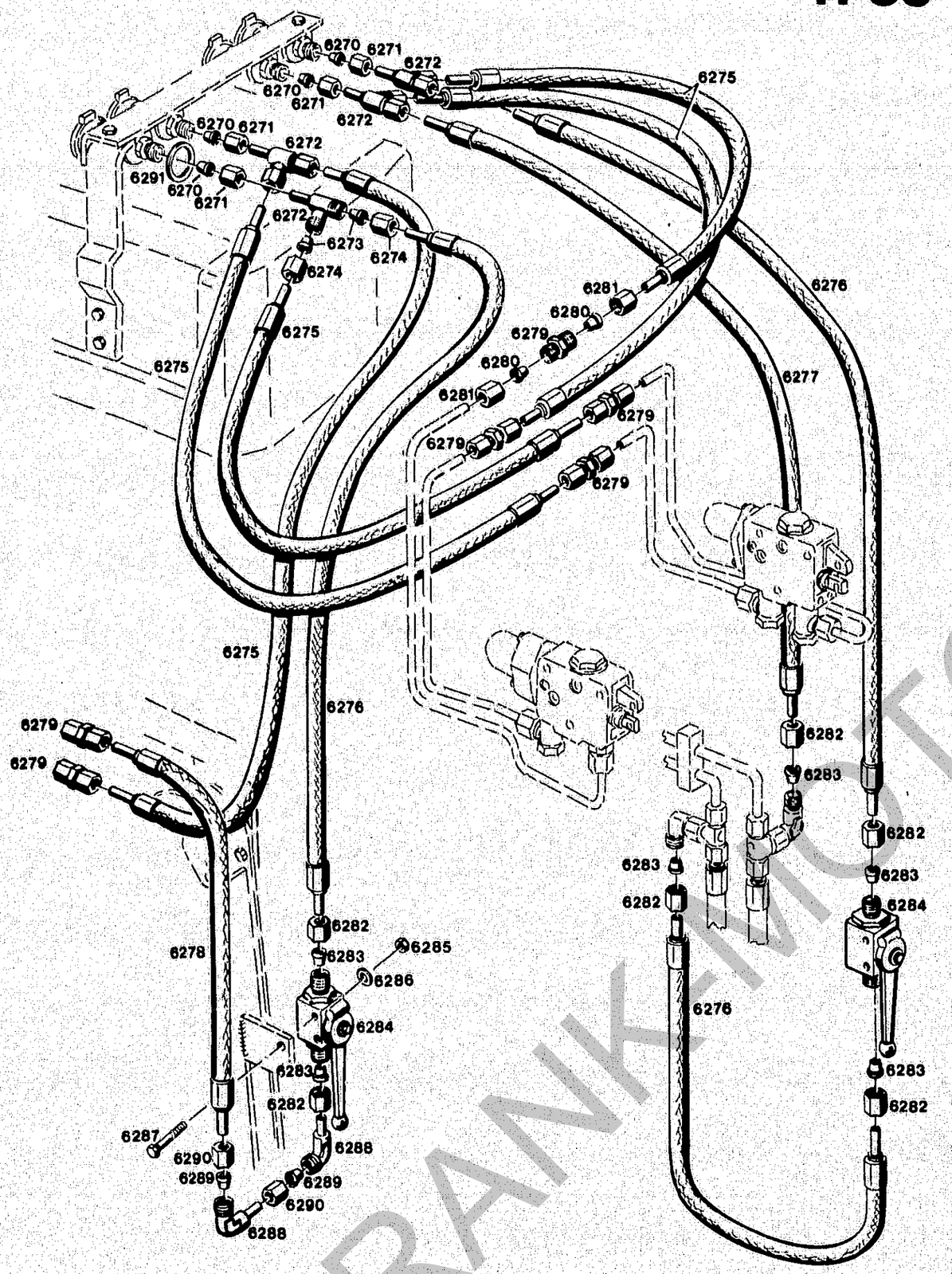

Bildtafel-table-No. 77 a

BILDTAFEL NR. 77a
KOMBINATIONSBAUSATZ TYPE 4180-19

TABLE NO. 77a
COMBINATION KIT TYPE 4180-19

Bild-Nr. / Ill. No.	Bestell-Nr. / Part No.		Benennung	Abm./Bemerk. / Dimen./Remarks	Stück / Pieces	Denomination
					A50	
	4180-19		KOMBINATIONS-BAUSATZ (best. aus Teilen der Bildtafel 77a)		1	COMBINATION KIT (cons. of parts on table 77a)
6270	000 990 22 57	015 751	Profilring	Ø12	4	Profile ring
6271	000 990 23 56	015 725	Überwurfmutter	M18 x 1,5	4	Lock nut
6272	000 990 62 94	015 897	L-Verschraubung einstellbar (f. Ø12) (best. aus Teilen 6572 - 6574)		4	L-union (adjustable) (cons. of parts 6572 - 6574)
6273	000 990 22 57	015 751	Profilring	f Ø12	8	Profile ring
6274	000 990 23 56	015 725	Überwurfmutter	M18 x 1,5	8	Lock nut
6275	A55 070 01 73	110 865	Höchstdruckschlauch	Ø12 x 800	5	High-pressure hose
6276	000 078 61 89	019 301	Höchstdruckschlauch	Ø12 x 615	3	High-pressure hose
6277	023 332		Höchstdruckschlauch	Ø12 x 700	1	High-pressure hose
6278	023 854		Höchstdruckschlauch	Ø12 x 520	1	High-pressure hose
6279	000 990 12 88	015 831	Ger. Verschraubung (best. aus Teilen 6579 - 6581)	Ø12 M18 x 1,5	6	Screw union, straight (cons. of parts 6579 - 6581)
6280	000 990 22 57	015 751	Profilring	Ø12	12	Profile ring
6281	000 990 23 56	015 725	Überwurfmutter	M18 x 1,5	12	Lock nut
6282	000 990 23 56	015 725	Überwurfmutter	M18 x 1,5	6	Lock nut
6283	000 990 22 57	015 751	Profilring	Ø12	6	Profile ring
6284 *	023 855		Kugelhahn	Ersetzt Schraubkupplung ab	2	Spherical tab (replacing screw coupling from . . . . .)
6285	DIN934M6	011 577	Sechskantmutter		4	Hexagon nut
6286	DIN137B6	011 742	Federscheibe		4	Lock washer
6287	DIN931M6x50	011 085	8.8 Sechskantschraube		4	Hexagon screw
6288	000 990 02 84	015 818	Einstb. Winkelver-schraubung (best. aus Teilen 6578 - 6590)		2	Angle screw union (cons. of parts 6578 - 6590)
6289	000 990 22 57	015 751	Profilring	Ø12	2	Profile ring
6290	000 990 23 56	015 725	Überwurfmutter	M18 x 1,5	2	Lock nut
6291	000 997 31 01	011 468	Flachdichtring	Ø38,5 x Ø47 x 2,5	4	Flat seal
6292	023 418		Aufkleber	weiß	3	Sticker white
	023 419		Aufkleber	gelb	3	Sticker yellow
	023 421		Aufkleber	blau	3	Sticker blue

* Teilweise wurden Schraubkupplungen montiert. Diese müssen im ET-Fall vom Handel bezogen werden.

* Screw couplings were partially used. These are commercially available.

FRANK-MOT

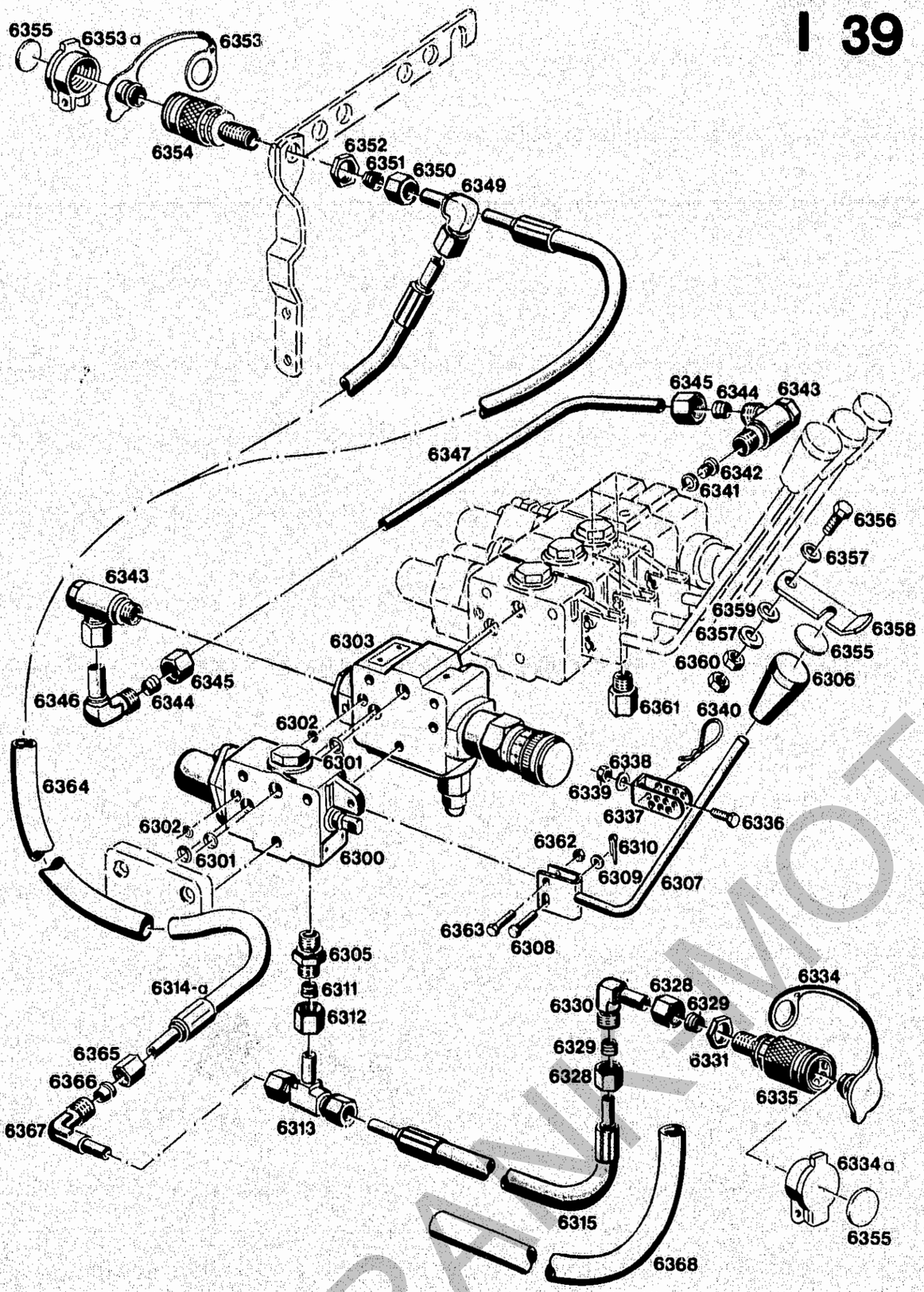

Bausatz für Umlauföl Type 4180-4

Bildtafel-table-No. 78

BILDTAFEL NR. 78 BAUSATZ UMLAUFÖL 4180-4

TABLE NO. 78 OIL CIRCULATION KIT 4180-4

Bild-Nr. Ill. No.	Bestell-Nr. Part No.		Benennung	Abm./Bemerk. Dimen./Remarks	Stück Pieces A40	Stück Pieces A50	Denomination
	4180-4		ZSB. BAUSATZ FÜR UMLAUFÖL (best. aus den Teilen der Tafel 78 DIE TEILE MIT BILDNR. 1162, 1161, 1145 NACH EINBAUANLEITUNG ÄNDERN!		1	1	OIL CIRCULATION KIT (compr. the parts of table 78) MODIFY PARTS NOS. 1162, 1161 and 1145 ACC. TO INSTRUCTIONS
6300	000 070 03 79	020 551	Zsb. 3/3 Wegeventil	Schieber Ø von 12 auf 16 mm Ø ab Ende 1987 Bucher Nr. LA06 P3BA-M06 bzw. M061 austauschbar.	1	1	3/3-way valve ass. (slide changed from 12 to 16 mm from end 1987. Bucher No. LA06 P3BA-M06 resp. M061 interchangeable).
	000 190 03 83	019 803	Zsb. Reparatursatz (für 6300)	Bucher Nr. 743 107 für Ventil mit 12 und 16 mm Schieberdurchmesser.	1	1	Repair kit complete (for 6300) (Bucher No. 743 107 for valve with 12 and 16 mm slide dia.)
6301	000 997 25 09	014 703	Ringdichtung	Ø12 x Ø8 x 2	4	4	Ring seal
6302	000 997 06 29	012 664	Ringdichtung	Ø8 x Ø5 x 1,5	2	2	Ring seal
6303	000 070 71 79	020 566	Zsb. Zwischenplatte mit Konstantstrom-regler	Bucher Nr. LA06 PQjVB	1	1	Interm. plate ass. w. constant flow regulation
6305	000 990 01 89	015 835	Ger. Einschraubver-schraubung (mit Teilen 6311, 6312)	Ø12; M18 x 1,5	1	1	Screw union, straight (compr. parts 6311, 6312)
6306	023 417		Schaltknopf	Ersetzt Nr. 000 999 06 02	1	1	Selector button (replacing 000 999 06 02)
6307	000 070 01 31	020 531	Zsb. Hebel I (nach rechts gebogen)	Ersetzt Nr. 000 070 02 31	1	1	Lever ass. I (with RH bend) (Replacing No. 000 070 02 31)
6308	DIN1436-6x18x22	010 510	Bolzen (6h11x18x22)	Bis Frühjahr 1984 2 Stück	1	1	Bolt — Up to spring 1984 2 pcs.
6309	DIN126-6,6	010 051	Scheibe		1	1	Shim
6310	DIN94-1,6x12	010 026	Splint		1	1	Split pin
6311	000 990 22 57	015 751	Profilring	Ø12	1	1	Wedge ring
6312	000 990 23 56	015 725	Überwurfmutter	M18 x 1,5	1	1	Lock nut
6313 *	000 990 12 94	015 896	T-Verschraubung einstellbar, kpl.	Ø12; M18 x 1,5	1	1	T-union, adjustable,
6314	A55 070 01 73	110 865	Druckschlauch Ø12 x 800 lg.	Bis FG. Nr. A40 410 00550 A50 411 00975	1	1	Pressure hose A40 up to No. 410 00550 A50 up to No. 411 00975
6314a	000 078 94 89	021 852	Druckschlauch Ø12 x 940 lg.	A40 ab FG. Nr. 410 00551 A50 ab FG. Nr. 411 00976	1	1	Pressure hose (12 x 940 long) A40 from No. 410 00551 A50 from No. 411 00976
6315	A55 070 02 73	110 694	Druckschlauch	Ø12; 1240 lg.	1	1	Pressure hose
6328	000 990 23 56	015 725	Überwurfmutter	M18 x 1,5	2	2	Lock nut
6329	000 990 22 57	015 751	Profilring	Ø12	2	2	Olive
6330	000 990 02 84	015 818	Winkelverschraubung kpl. (mit Teilen 6328, 6329)	Ø12; M18 x 1,5	1	1	Angle screw union cpl. (w. parts 6328, 6329)
6331	000 990 01 50	016 205	Sechskantmutter	M18 x 1,5	1	1	Hexagon nut
6334	000 078 A 85	019 285	Staubschutz	Bis FG. Nr. . . . . austauschbar	1	1	Dust cap (from chassis No. . . . interchangeable)

* Bis Februar 1981 wurden folgende Teile eingebaut:

000 990 01 94	015 894	T-Verschraubung	Im Ersatzfall	1	1	T-union
000 990 02 84	015 818	Winkelverschraubung	Teil 6313	2	2	Angle screw union
000 078 41 89	019 297	Druckschlauch (410 lg.)	einbauen!	1	1	Pressure hose

For replacem. use part 6313!

* Till February 1981, the following parts have been assembled:

FRANK MOTORGERÄTE

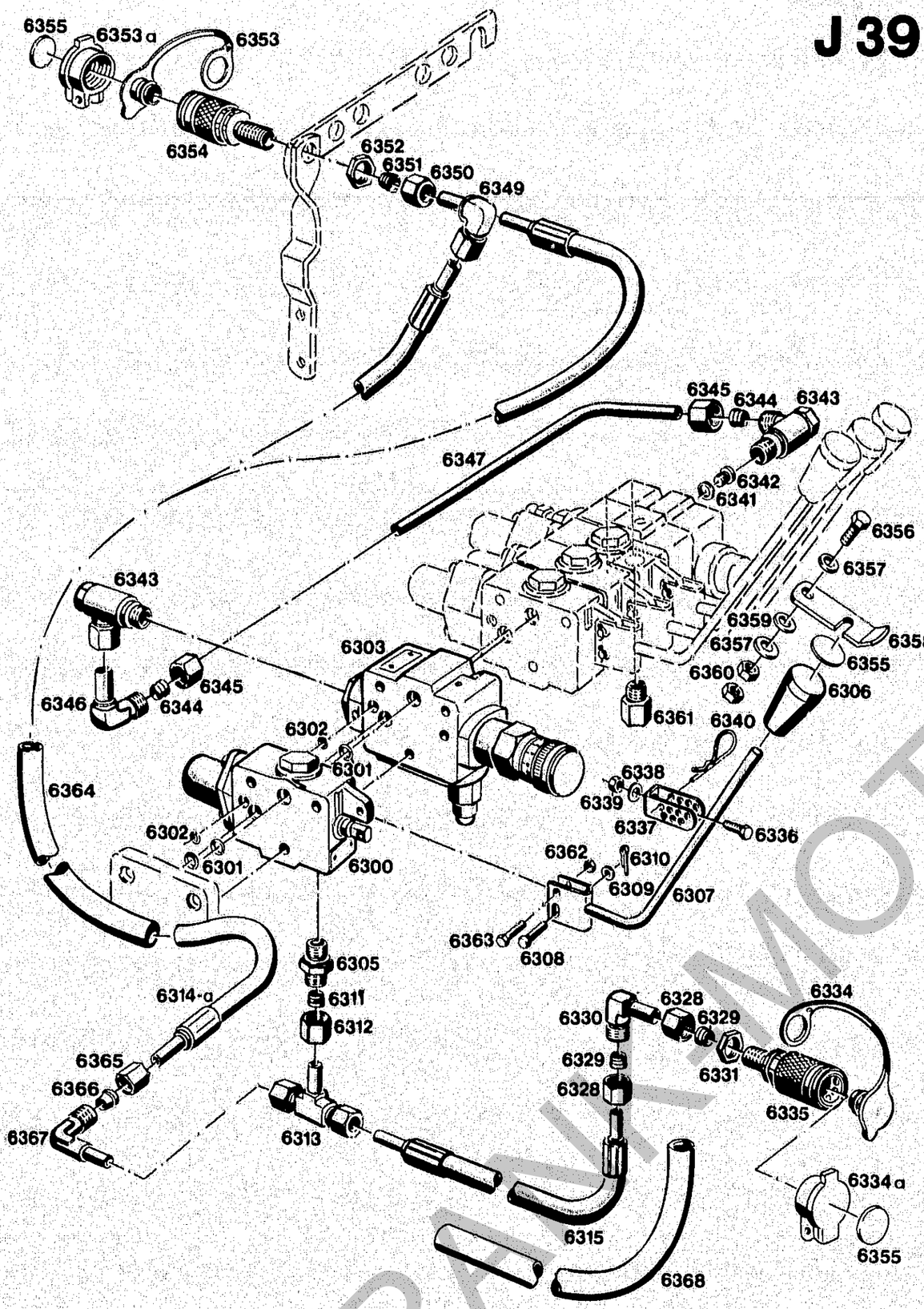

Bausatz für Umlauföl Type 4180-4

Bildtafel-table-No. 78

BILDTAFEL NR. 78
BAUSATZ UMLAUFÖL 4180-4

TABLE NO. 78
OIL CIRCULATION KIT 4180-4

Bild-Nr. Ill. No.	Bestell-Nr. Part No.		Benennung	Abm./Bemerk. Dimen./Remarks	Stück Pieces A40	Stück Pieces A50	Denomination	
6334a	023 309		Staubdeckel	Ab FG. Nr. . . .	1	1	Dust cover (from chassis No. . . .)	
6335	000 078 02 55	019 274	Kupplungsmuffe (mit Gewindestutzen)	Ersetzt Nr. 000 078 A 85	1	1	Coupling sleeve (w. thread socket)	
	4580 078 80 55	115 644	Kupplungsstecker für Muffe 6335	Nur auf Bestellung	1	1	Coupling plug for sleeve 6335	
	000 078 A 67	019 277	Anschlußstutzen (M22 x 1,5/M18 x 1,5)		1	1	Connection socket	
	000 997 94 09	011 421	Ringdichtung (Ø19,3 x 24,1 x 2,4)		1	1	Ring seal	
6336	DIN933M6x16	011 155	8.8 Sechskantschraube	Bis 1.10.1982 Austauschbar gegen Teile 6360 - 6364	1	1	Hexagon screw	up to 1.10.82. Interchangeable w. 6360-6364
6337	000 995 A 46	015 115	Bügel		1	1	Bracket	
6338	DIN137B6	011 742	Federscheibe		1	1	Lock washer	
6339	DIN934M6	011 577	Sechskantmutter		1	1	Hexagon nut	
6340	000 994 06 70	014 396	Sicherungsöse		2	2	Locking eyelet	
6341	DIN7603A10x14CU	010 387	Dichtring		1	1	Sealing ring	
6342 *	DIN908M10x1	011 028	Verschlußschraube		1	1	Sealing screw	
6343	000 990 04 90	015 855	Winkelschwenk-verschraubung kpl. (mit Teilen 6344 - 6345)	Ø12, M18 x 1,5	2	2	Angle screw union cpl. (compr. parts 6344 - 6345)	
6344	000 990 22 57	015 751	Profilring	Ø12	2	2	Profile ring	
6345	000 990 23 56	015 725	Überwurfmutter	M18 x 1,5	2	2	Lock nut	
6346	000 990 02 84	015 818	Winkelverschraubung (mit Teilen 6344, 6345)	Ø12; M18 x 1,5	1	1	Angle screw union (w. parts 6344, 6345)	
6347	4180 078 05 65	108 268	Druckleitung	Ø12 x 254	1	1	Pressure pipe	
6349	000 990 02 84	015 818	Winkelverschraubung kpl. (Ø12, M18 x 1,5)	Entfällt bei A40 ab FG. Nr. 410 00551 A50 ab FG. Nr. 411 00976	1	1	Angle screw union (omitted from A40 No. 410 00551 - A50 No. 411 00976)	
6350	000 990 23 56	015 725	Überwurfmutter	M18 x 1,5	1	1	Lock nut	
6351	000 990 22 57	015 751	Profilring	Ø12	1	1	Profile ring	
6352	000 990 01 50	016 205	Sechskantmutter	M18 x 1,5	1	1	Hexagon nut	
6353	000 078 A 85	019 285	Staubschutz	Bis FG. Nr. . . . austauschbar.	1	1	Dust cap (up to chassis No. . . . - interchangeable)	
6353a	023 309		Staubdeckel	Ab FG. Nr. . . .	1	1	Dust cap (from chassis No. . . .)	
6354	000 078 02 55	019 274	Kupplungsmuffe (mit Gewindestutzen)	Ersetzt Nr. 000 078 A 85	1	1	Coupling sleeve (w. thread socket	
	4580 078 80 55	115 644	Kupplungsstecker für Muffe 6354	Nur auf Bestellung	1	1	Coupling plug for sleeve 6354	
	000 078 A 67	019 277	Anschlußstutzen (M22 x 1,5/M18 x 1,5)		1	1	Connection socket (M22 x 1,5/M18 x 1,5)	
	000 997 94 09	011 421	Ringdichtung (Ø19,3 x 24,1 x 2,4)		1	1	Ring seal (Ø19,3 x 24,1 x 2,4)	
6355	023 420		Aufkleber rot	Ca. ab 1.10.82	3	3	Sticker, red	From approx. 1.10.82
6356	DIN933M8x30	011 518	Sechskantschraube		1	1	Hexagon screw	
6357	DIN9021A8,4	012 537	Scheibe		2	2	Shim	
6358	4180 078 04 43	115 738	Raster (4 x 2 x 143)		1	1	Screen	
6359	000 997 26 07	010 998	Dichtring		1	1	Sealing ring	
6360	DIN934M8	011 579	Sechskantmutter		2	2	Hexagon nut	
6361	000 078 01 68	019 280	Doppelstutzen (M18 x 1,5 SW22 x 35)	In Eingangsplatte 1418 eingeschraubt Ab FG. Nr. . . .	1	1	Double socket (screwed into inlet plate 1418: From chassis No. . . .)	

* Bei Type 4180-4 muß in der Eingangsplatte die Verschlußschraube M18 x 1,5 ausgebaut werden. An dieser Stelle wird die Verschlußschraube M10 x 1 eingabaut.

* In case of type 4180-4 the sealing plug M18 x 1,5 must be removed from inlet plate. In, its place, the sealing screw M10 x 1 must be fitted.

FRANK-MOTOR-GMBH

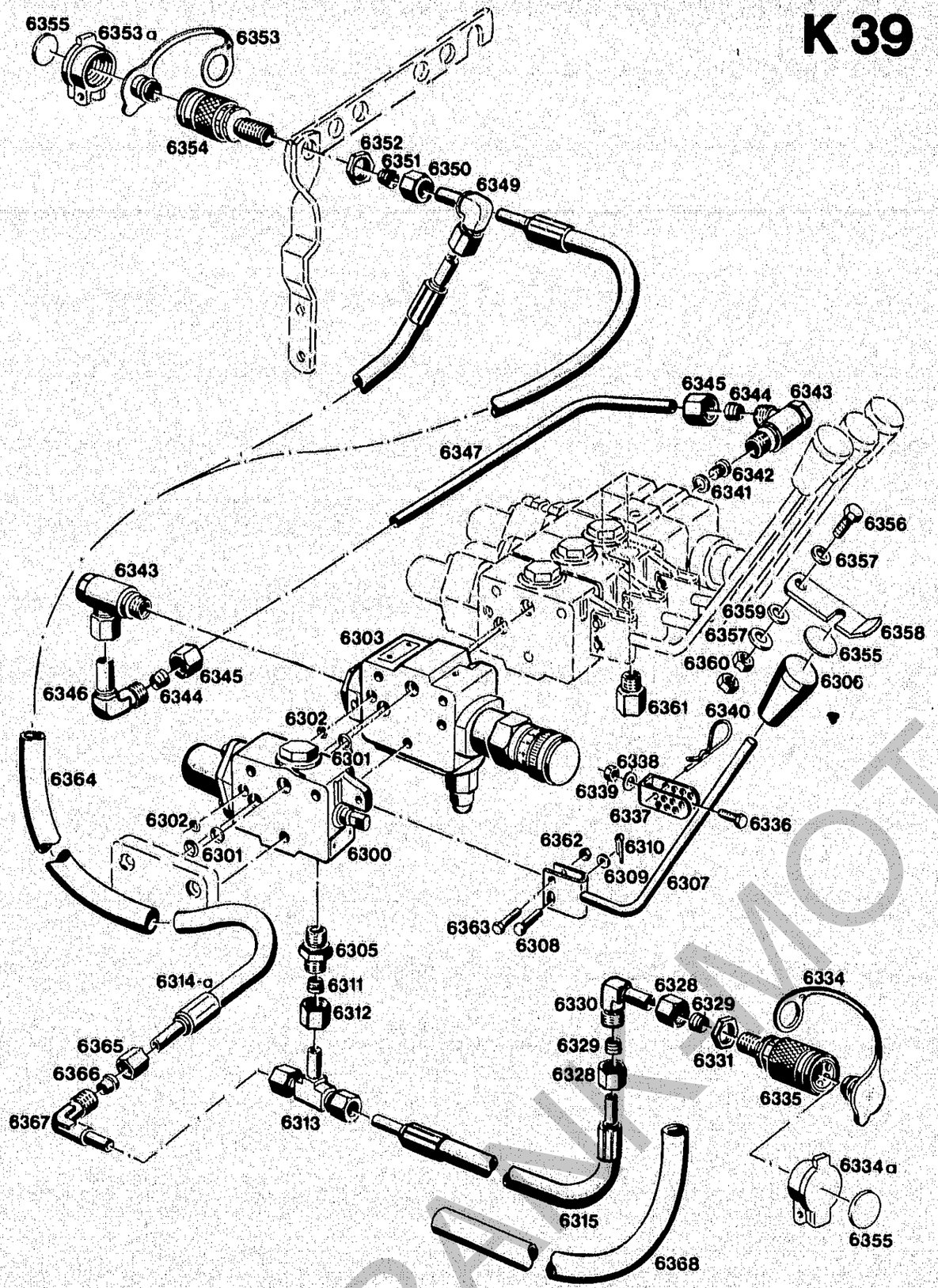

BILDTAFEL NR. 78
BAUSATZ UMLAUFÖL 4180-4

TABLE NO. 78
OIL CIRCULATION KIT 4180-4

Bild-Nr. Ill. No.	Bestell-Nr. Part No.		Benennung	Abm./Bemerk. Dimen./Remarks	Stück Pieces A40	Stück Pieces A50	Denomination	
6362	DIN934M6	011 577	Sechskantmutter	Ab FG. Nr.	1	1	Hexagon nut	
6363	023 250		Schraube (SW9 M6 selbsts.)	.....	1	1	Screw (from chassis No. . . .)	
6364	DIN40621B22x940		Isolierschlauch	Ab FG. Nr. . . .	1	1	Insulating hose (from chasis No. . . . .)	
6365	000 990 23 56	015 725	Überwurfmutter (M18 x 1,5)		1	1	Lock nut	From chassis No. .....
6366	000 990 22 57	015 751	Profilring (Ø12)	Ab FG. Nr.	1	1	Profile ring	
6367	000 990 02 84	015 818	Winkelverschraubung (mit Teilen 6365 und 6366)	.....	1	1	Angle screw union (with parts 6365 and 6366)	
6368	DIN40621B22x1240		Isolierschlauch		1	1	Insulating hose	

FRANKMOTOR

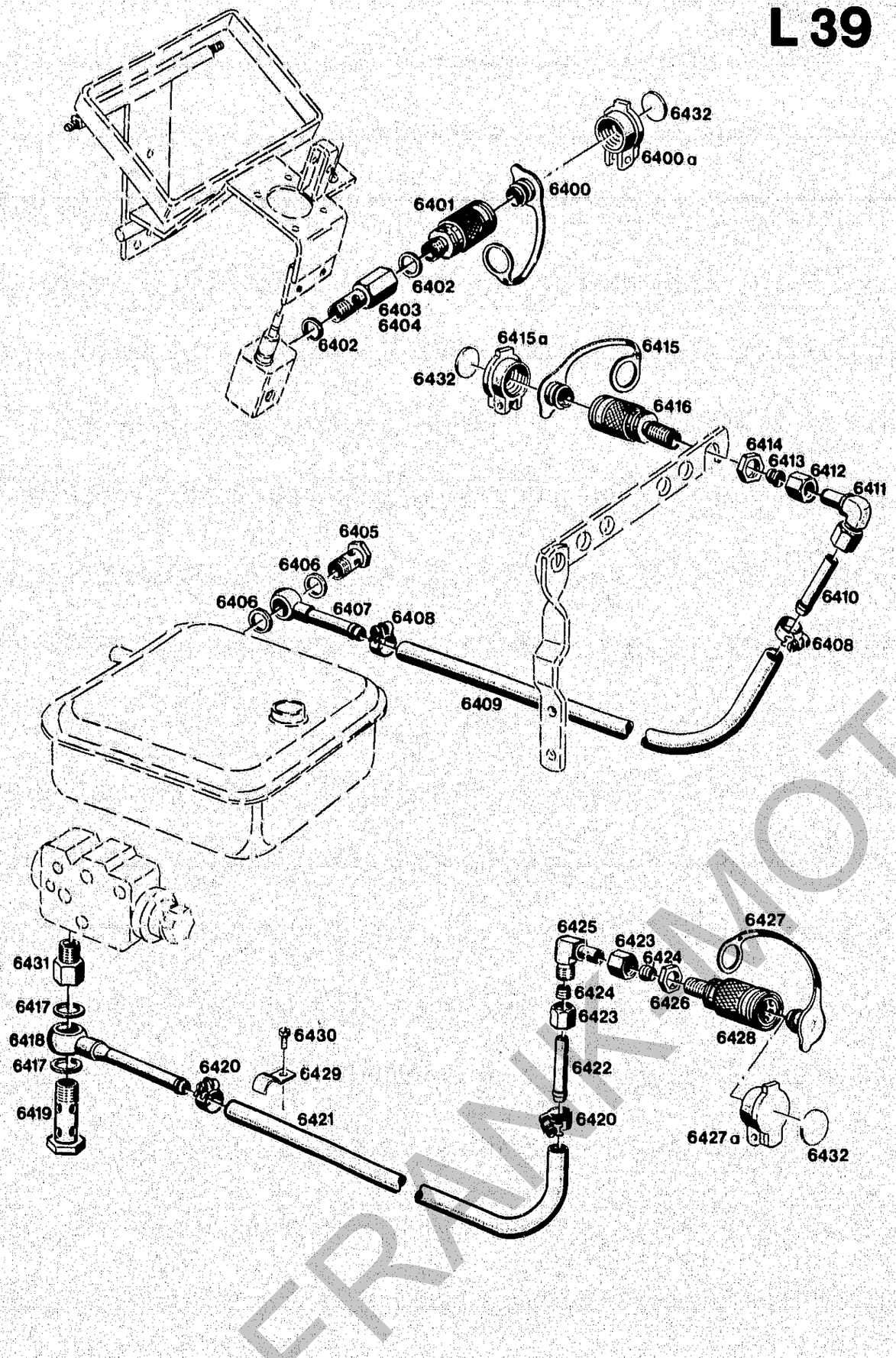

Bildtafel-table-No. 79

BILDTAFEL NR. 79
DRUCKLOSER RÜCKLAUF

TABLE NO. 79
PRESSURELESS RETURN FLOW

Bild-Nr. Ill. No.	Bestell-Nr. Part No.		Benennung	Abm./Bemerk. Dimen./Remarks	Stück Pieces A40	A50	Denomination	
	4180-5		ZSB. BAUSATZ DRUCKLOSER RÜCKLAUF (best. aus Teilen 6400 - 6403 und 6432)		1	1	COMPLETE KIT FOR PRESSURELESS RETURN FLOW (cons. of 6400 - 6403 and 6432)	
6400	000 078 A 85	019 285	Staubschutz (bis FG. Nr. . . .)		1	1	Dust cap (up to No. . . .)	A40 up to No. 410 00450 A50 up to No. 411 00900, not interchangeable!
6400a	023 309		Staubdeckel (ab FG. Nr. . . .)		1	1	Dust cover (from No. . . .)	
6401	000 078 03 55	019 275	Kupplungsmuffe (Gewinde M20x1,5)	A40 bis FG. Nr. 410 00450 A50 bis FG. Nr. 411 00900. Nicht austauschbar!	1	1	Coupling sleeve (thread M20x1,5)	
6402	DIN7603A20x26CU	010 397	Dichtung		2	2	Gasket	
6403	000 990 23 91	015 884	Hohlschraube (SW 27 x 78 lg.)		1	1	Hollow screw (SW27x78 long)	
6404	000 990 28 91	015 889	Hohlschraube (SW 27 x 85 lg.) Nur für Sonderfälle bei 2 Rücklaufschläuchen oder zweitem drucklosen Rücklauf)		1	1	Hollow screw (SW27x85 long) Only required for versions w. 2 return flow hoses, or second pressureless return flow	
	4180-11		ZSB. BAUSATZ DRUCKLOSER RÜCKLAUF VORN (best. aus Teilen 6405 - 6416 und 6432)		1	1	COMPLETE KIT FOR PRESSURELESS RETURN FLOW FRONT (cons. of parts 6405 - 6416 and 6432)	
6405	DIN7643M16x1,5	025 290	Hohlschraube - 12	E. DIN7623	1	1	Hollow screw	
6406	DIN7603A16x20CU	010 392	Flachdichtung		2	2	Flat gasket	
6407	AG35 070 03 72	107 248	Zsb. Rücklaufleitung		1	1	Return flow pipe	
6408	000 995 17 66	015 150	Spannschelle		2	2	Tension pin	
6409	000 973 85 75	021 854	Rücklaufschlauch (Ø 12 x 3,25 x 850) Ersetzt Schlauch 500 lg. 000 973 07 15. Neue Schlauchverlegung ohne Winkel 6411.	A40 ab FG. Nr. 410 00451, A50 ab FG. Nr. 411 00901	1	1	Return flow hose (Ø 12x3,25x850) Replacing hose 500 long, 000 973 07 15. New arrangement without angle 6411.	A40 from No. 410 00451.
6410	AG35 078 03 66	107 442	Rücklaufleitung (Ø 12 x 66)		1	1	Return flow pipe (Ø 12 x 66)	A50 from No. 411 00901
6411	000 990 02 84	015 818	Winkelverschraubung kpl. (Ø 12, M18x1,5) Entfällt bei A40 ab FG. Nr. 410 00551, A50 ab FG. Nr. 411 00976		1	1	Angle screw union cpl. (Ø 12, M18x1,5 Omitted from A40 no. 410 00551, A50 No. 411 00976	
6412	000 990 23 56	015 725	Überwurfmutter (M18 x 1,5)		1	1	Lock nut (M18 x 1,5)	
6413	000 990 22 57	015 751	Profilring Ø 12		1	1	Profile ring	
6414	000 990 01 50	016 205	Sechskantmutter (M18 x 1,5)		1	1	Hexagon nut (M18 x 1,5)	
6415	000 078 A 85	019 285	Staubschutz (bis FG. Nr. . . .)		1	1	Dust cap (up to No. . . .)	
6415a	023 309		Staubdeckel (ab FG. Nr. . . .)		1	1	Dust cover (from No. . . .)	
6416	000 078 02 55	019 274	Kupplungsmuffe		1	1	Coupling sleeve	

FRANK MOTORGERÄTE

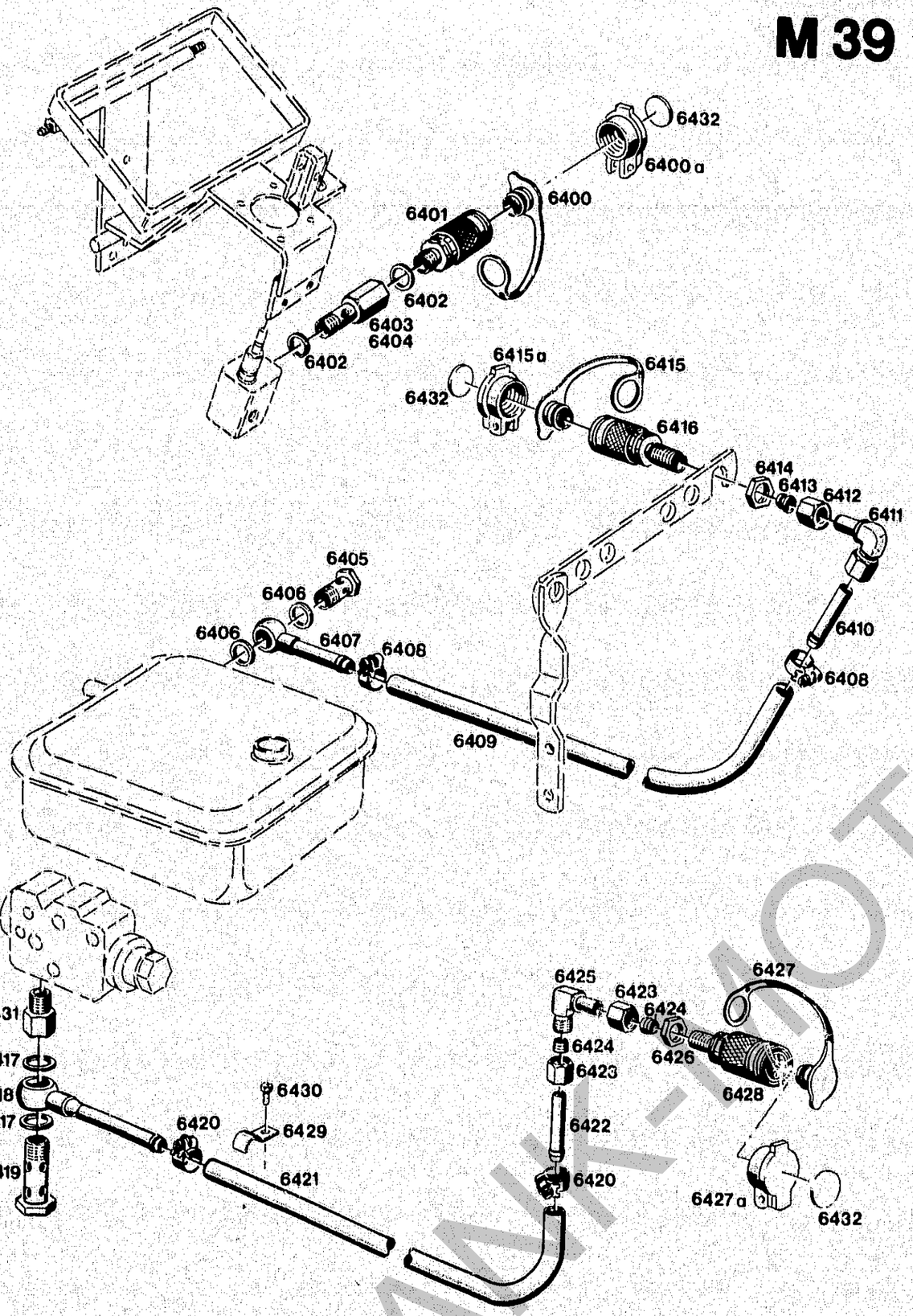

Bildtafel-table-No. 79

BILDTAFEL NR. 79
DRUCKLOSER RÜCKLAUF

TABLE NO. 79
PRESSURELESS RETURN FLOW

Bild-Nr. Ill. No.	Bestell-Nr. Part No.		Benennung	Abm./Bemerk. Dimen./Remarks	Stück Pieces A40	Stück Pieces A50	Denomination	
	4180-10		ZSB. BAUSATZ DRUCKLOSER RÜCKLAUF HINTEN (best. aus Teilen 6417 - 6432)		1	1	KIT FOR PRESSURELESS RETURN FLOW REAR (cons. of parts 6417 - 6432)	A40 from No. 410 00451 A50 from No. 411 00901
6417	DIN7603A18x24CU	010 395	Flachdichtung		2	2	Flat gasket	
6418	4180 070 01 72	115 345	Zsb. Rücklaufleitung	E. A55 070 20 72	1	1	Return flow pipe	
6419	000 990 21 91	015 882	Hohlschraube (M18x1,5x59)		1	1	Hollow screw (M18x1,5x59)	
6420	000 995 17 66	015 150	Spannschelle		2	2	Tension clip	
6421	000 97316 15	017 414	Rücklaufschlauch (Ø 12 x 3,25 x 1200)	A40 ab FG. Nr. 410 00451, A50 ab FG. Nr. 411 00901	1	1	Return flow hose (Ø 12 x 3,25 x 1200)	
6422	AG35 078 03 66	107 442	Rücklaufleitung		1	1	Return flow pipe	
6423	000 990 23 56	015 725	Überwurfmutter (M18 x 1,5)		1	1	Lock nut (M18 x 1,5)	
6424	000 990 22 57	015 751	Profilring Ø 12		1	1	Wedgering Ø 12	
6425	000 990 02 84	015 818	Winkelverschraubung kpl. (mit Teilen 6423, 6424)		1	1	Angle screw union cpl. (compr. parts 6423, 6424)	
6426	000 990 01 50	016 205	Sechskantmutter		1	1	Hexagon nut	
6427	000 078 A 85	019 285	Staubschutz (Bis FG. Nr. . . . .)		1	1	Dust cap (up to No. . . . .)	
6427a	023 309		Staubdeckel (Ab FG. Nr. . . . .)		1	1	Dust cover (from No. . . . .)	
6428	000 078 02 55	019 274	Kupplungsmuffe		1	1	Coupling sleeve	
	4580 078 80 55	115 644	Kupplungsstecker (für Muffe 6401, 6416, 6428)	Nur auf Bestellung	1	1	Coupling plug (for sleeve 6401, 6416, 6428)	
	000 078 A 67	019 277	Anschlußstutzen (M22 x 1,5/M18 x 1,5)		1	1	Connection socket (M22 x 1,5/M18 x 1,5)	
	000 997 94 09	011 421	Ringdichtung (Ø 19,3 x 24,1 x 2,4)		1	1	Ring seal (Ø 19,3 x 24,1 x 2,4)	
6429	DIN72571-1x18	022 927	Befestigungsschelle	Ab FG. Nr. . . .	1	1	Fixing socket	from chassis No. . . . .
6430	DIN7981B4,8x9,5	022 632	Blechschraube		1	1	Plate screw	
6431	000 078 01 68	019 280	Doppelstutzen		1	1	Double socket	
6432	023 420		Aufkleber rot		1	1	Sticker, red	

FRANK-MOTORGERÄTE

Zubehör

Spaltenverzeichnis

		Zeile/ Spalte
Tafel 80	Steuerventile und Leitungen für Frontlader 4128-1 / -2 bis ca. Ende 1983	B 41-C 42
Tafel 80 a	Hydraulikbausatz 5280-8 Hydraulikbausatz 4180-15/-16 für Frontlader 4128-3/-4 ca. ab Ende 1983	D 41-F 42

Accessories

Column contents

		Line/ columns
Table No. 80	Control valves and pipes for frontloader type 4128-1 / -2	B 41-C 42
Table No. 80 a	Hydraulic kit Type 5280-8 Hydraulic kit Type 4180-15/-16 for front loader 4128-3/-4 from approx. end 1983	D 41-F 42

FRANK-MOTORGERAETE

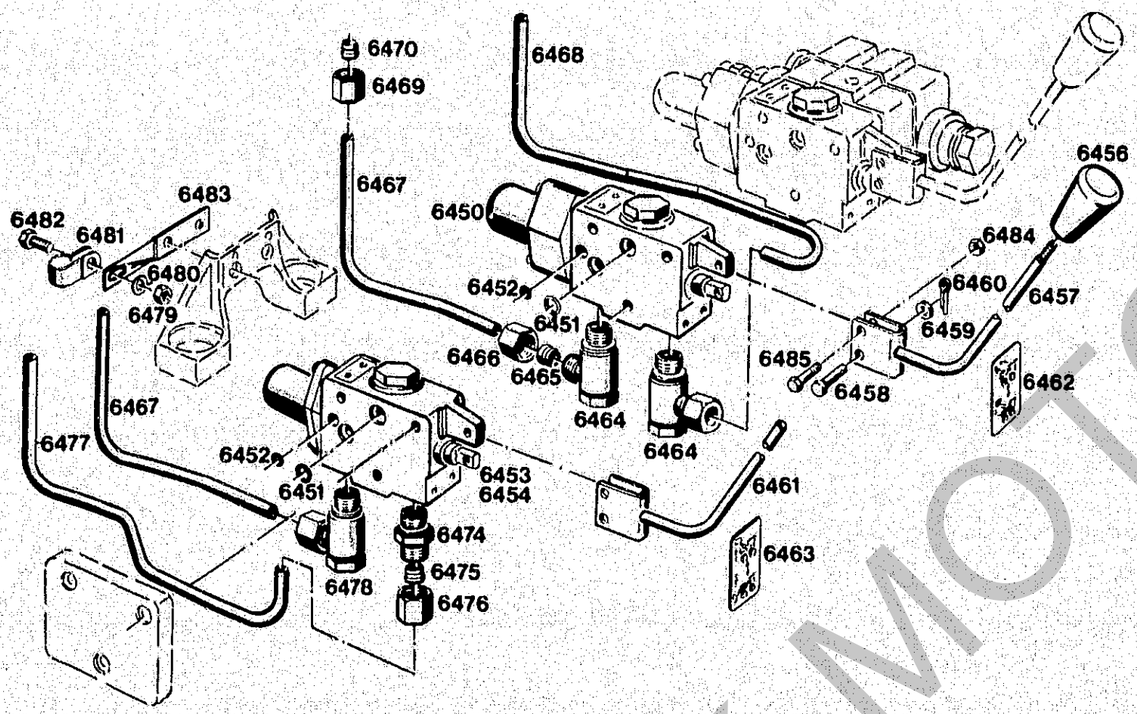

Zubehör für Frontlader 4128/1-2.
Accessories for frontlader 4128/1-2

Bildtafel-table-No. 80

BILDTAFEL NR. 80
STEUERVENTILE FÜR FRONTLADER 4128/1 - 2
BIS CA. ENDE 1983

TABLE NO. 80
CONTROL VALVES FOR FRONT LOADER 4128/1 - 2
UP TO APPROX' END 1983

Bild-Nr. Ill. No.	Bestell-Nr. Part No.		Benennung	Abm./Bemerk. Dimen./Remarks	Stück 4128-1	Stück 4128-2	Denomination
			ERSATZTEILLISTEN FÜR DEN FRONTLADER BITTE BEI FA. GOLCHERT, 5350 EUSKIRCHEN, EIFELRING 71 ANFORDERN.	**IF NECESSARY, PLEASE ASK FOR PARTS LIST COVERING GOLCHERT FRONT LOADER.**			
			FRONTLADER TYPE 4128/1 - 2 NUR VERWENDEN BEI A40 ab FG. Nr. 410 00351 A50 ab FG. Nr. 411 00801	**THE FRONT LOADER TYPE 4128/1 - 2 CAN ONLY BE USED FOR A40 FROM CHASSIS NO. 410 00351, A50 FROM CHASSIS NO. 411 00801.**			
6450 *o	000 070 01 79	020 550	4/3 Wegeventil (für Frontlader-schaufel)	Schieber Ø von 12 auf 16 mm Ø ab Ende 1987 Bucher Nr. LA06 P3BA-M06 bzw. M061, austauschbar.	1	1	4/3-way valve (for front loader bucket) (Slide dia. changed from 12 to 16 mm dia. from end 1987. Bucher No. LA06 P3BA-M06 resp. M061 - interchangeable)
	000 190 03 83	019 803	Zsb. Reparatursatz (für 6200)	Bucher Nr. 743 107 für Ventile mit 12 und 16 mm Schieber-durchmesser.	1	1	Repair kit complete (for 6200) (Bucher No. 743 107 for valves with 12 and 16 mm slide dia.)
6451	000 997 25 09	014 703	Ringdichtung	Ø12 x Ø8 x 2	4	4	Ring seal
6452	000 997 06 29	012 664	Ringdichtung	Ø8 x Ø5 x 1,5	2	2	Ring seal
6453 *	000 070 03 79	020 551	3/3 Wegeventil (für Frontlader - Schwinge mit einfach-wirkendem Hub-zylinder)	Schieber von 12 auf 16 mm Ø ab Ende 1987 Bucher Nr. LA06 P3BA-M06 bzw. M061, austauschbar.	1	–	3/3-way valve (for front loader arm with single-acting cylinder) (Slide dia. changed from 12 to 16 mm dia. from end 1987. Interchangeable)
	000 190 03 83	019 803	Zsb. Reparatursatz (für 6453)	Bucher Nr. 743 107 für Ventile mit 12 und 16 mm Schieber-durchmesser.	1	–	Repair kit complete (for 6453) Bucher No. 743 107 for valves with 12 and 16 mm slide dia.)
6454 •	000 070 04 79	020 552	Zsb. 4/4 Wegeventil (für Frontlader - Schwinge mit doppelt wirkenden Zylinder)	Schieber Ø von 12 auf 16 mm Ø ab Ende 1987 Bucher Nr. LA06 P4LK-M06 bzw. M061.	–	1	4/4-way valve (for frontloader arm with double-acting cylinder) (Slide changed from 12 to 16 mm dia. Bucher No. LA06 P4LK-M06 resp. M061)
	000 190 04 83	019 804	Zsb. Reparatursatz (für 6454)	Bucher Nr. 743 106 für Ventile mit 12 und 16 mm Schieberdurchmesser.	–	1	Repair kit complete (for 6454) Bucher No. 743 106 for valves with 12 and 16 mm slide dia.)

* Ab Gerät Nr. 101 9500 mit Feinsteuerung. Ab Gerät Nr. 111 . . . . Überdeckung geprüft beim 4/3 Wegeventil.
o Ab Gerät Nr. 121 6587 mit reduziertem Lecköl ab 1.4.82
• Ab Geräte Nr. 121 4588 mit Feinsteuerung und Lecköl reduziert ab 1.4.82.

* From implement No. 101 9500 with precision steering. From implement No. 111 . . . . surface meshing checked on 4/3-way valve.
o From implement No. 121 6587 with reduced leak oil from 1.4.82.
• From implement No. 121 4588 w. precision control and reduced leak oil from 1.4.82.

FRANK-MOTOR

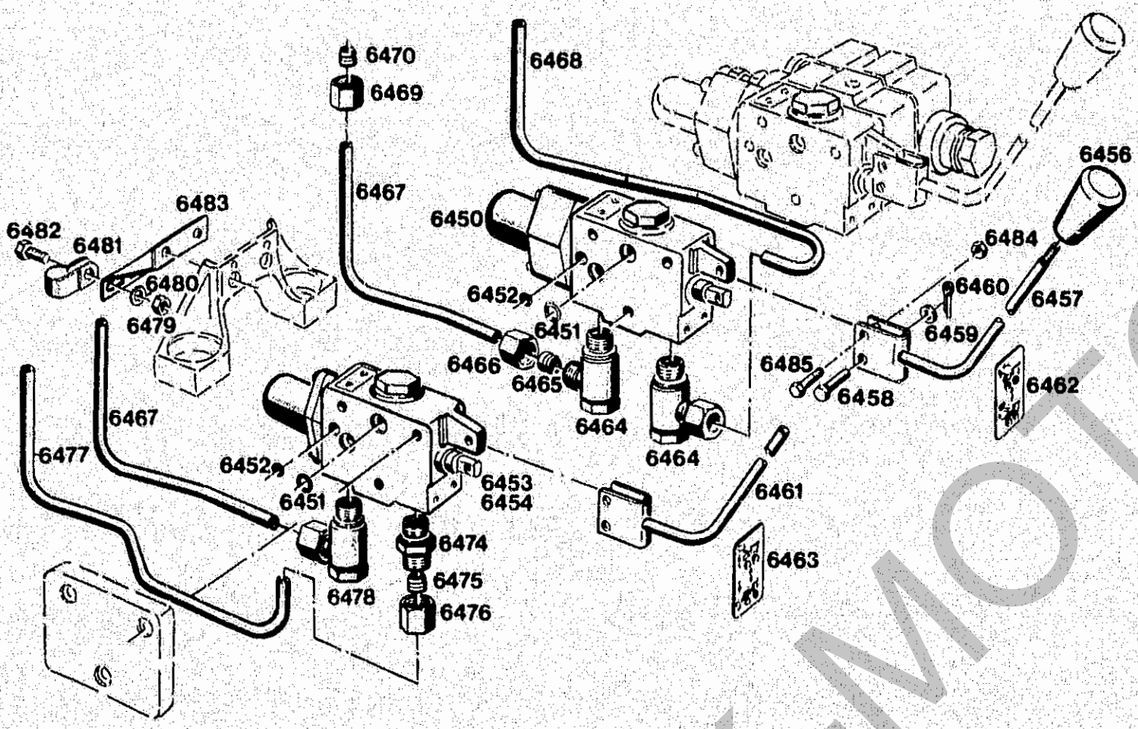

FRANK-MOTOGERÄTE

BILDTAFEL NR. 80
STEUERVENTILE FÜR FRONTLADER 4128/1 - 2
BIS CA. ENDE 1983

TABLE NO. 80
CONTROL VALVES FOR FRONT LOADER 4128/1 - 2
UNTIL END 1983

Bild-Nr. Ill. No.	Bestell-Nr. Part No.		Benennung	Abm./Bemerk. Dimen./Remarks	Stück 4128-1	Stück 4128-2	Denomination
6456	023 417		Schaltknopf	Ersetzt Nr. 000 999 06 02	2	2	Selector knob (replacing 000 999 06 02)
6457	000 070 01 31	020 531	Zsb. Handhebel (nach rechts gebogen)	Ersetzt Nr. 000 070 02 31 ca. ab Ende 1987	2	2	Hand lever ass. (with RH bend) (replacing 000 070 02 31 from appr. end 1987)
6458	DIN1436-6x18x22	010 510	Bolzen (6h11x18x22)	Bis	2	2	Bolt } up to
6459	DIN126-6,6	010 051	Scheibe	Frühjahr 1984	2	2	Shim } spring 1984
6460	DIN94-1,6x12	010 026	Splint	4 Stück	2	2	Split pin } 4 pcs.
6461	000 070 03 31	020 533	Zsb. Handhebel III	B.Nr. 414. 17. 145	1	1	Hand lever ass. III
6462	000 001 06 01	019 846	Schaltschild (Schaufel)		1	1	Sel. Diagr. (bucket)
6463	000 001 07 01	019 847	Schaltschild (Schwinge)		1	1	Sel. diagr. (arm)
6464	000 990 04 90	015 855	Winkelschwenkverschraubung kpl. (mit Teilen 6465, 6466)	Ø12; M18 x 1,5	2	2	Ang. swivel union cpl. (compr. parts 6465, 6466)
6465	000 990 22 57	015 751	Profilring	Ø12	2	2	Profile ring
6466	000 990 23 56	015 725	Überwurfmutter	M18 x 1,5	2	2	Lock nut
6467	5234 078 02 66	108 337	Druckleitung	Ø12 x 304	1	2	Pressure pipe
6468	5234 078 01 66	108 336	Druckleitung	Ø12 x 520	1	1	Pressure pipe
6469	000 990 23 56	015 725	Überwurfmutter	M18 x 1,5	4	4	Lock nut
6470	000 990 22 57	015 751	Profilring	Ø12	4	4	Profile ring
6474	000 990 01 89	015 835	Gerade Einschraubverschraubung kpl. (mit Teilen 6475, 6476)	Ø12; M18 x 1,5	1	1	Straight screw union compl. (w. parts 6475, 6476)
6475	000 990 22 57	015 751	Profilring	Ø12	1	1	Profile ring
6476	000 990 23 56	015 725	Überwurfmutter	M18 x 1,5	1	1	Lock nut
6477	5234 078 03 66	108 338	Druckleitung	Ø12 x 380	1	1	Pressure pipe
6478	000 990 04 90	015 855	Winkelschwenkverschraubung kpl.	Ø12; M18 x 1,5	–	1	Angle screw union cpl.
6479	DIN934M8	011 579	Sechskantmutter		3	4	Hexagon nut
6480	DIN137B8	010 063	Federscheibe		3	4	Lock washer
6481	000 995 20 67	015 192	Schelle		3	4	Clip
6482	DIN933M8x16	011 509	8.8 Sechskantschraube		3	4	Hexagon screw
6483	4128 078 01 71	114 789	Befestigungswinkel		1	1	Fixing angle
6484	DIN934M6	011 577	Sechskantmutter	Ab	2	2	Hexagon nut } from
6485	023 250		Sechskantschraube	Frühjahr 1984	2	2	Hexagon screw } spring 1984
			BEHÄLTER 3142 BEI FRONTLADERANBAU AN DAS ABDECKBLECH 4509 AN DER RÜCKWAND MONTIEREN.				**WITH ATTACHED FRONT LOADER, ASSEMBLE TANK 3142 ON COVER PLATE 4509 OF REAR PANEL.**
	000 001 78 59	019 942	Hinweisschild	40 x 115	1	1	Instruct. plate
	000 991 81 40	015 702	Scheibe für Befestigungsplatte (am Achstrichter)	Ø30,5 x 47 x 0,5	n. B.	Shim	for fixing plate
	000 991 82 40	015 703	Scheibe	Ø30,5 x 47 x 1	n. B.	Shim	on axle
	000 991 68 47	016 513	Scheibe	Ø30,5 x 47 x 2	n. B.	Shim	housing.

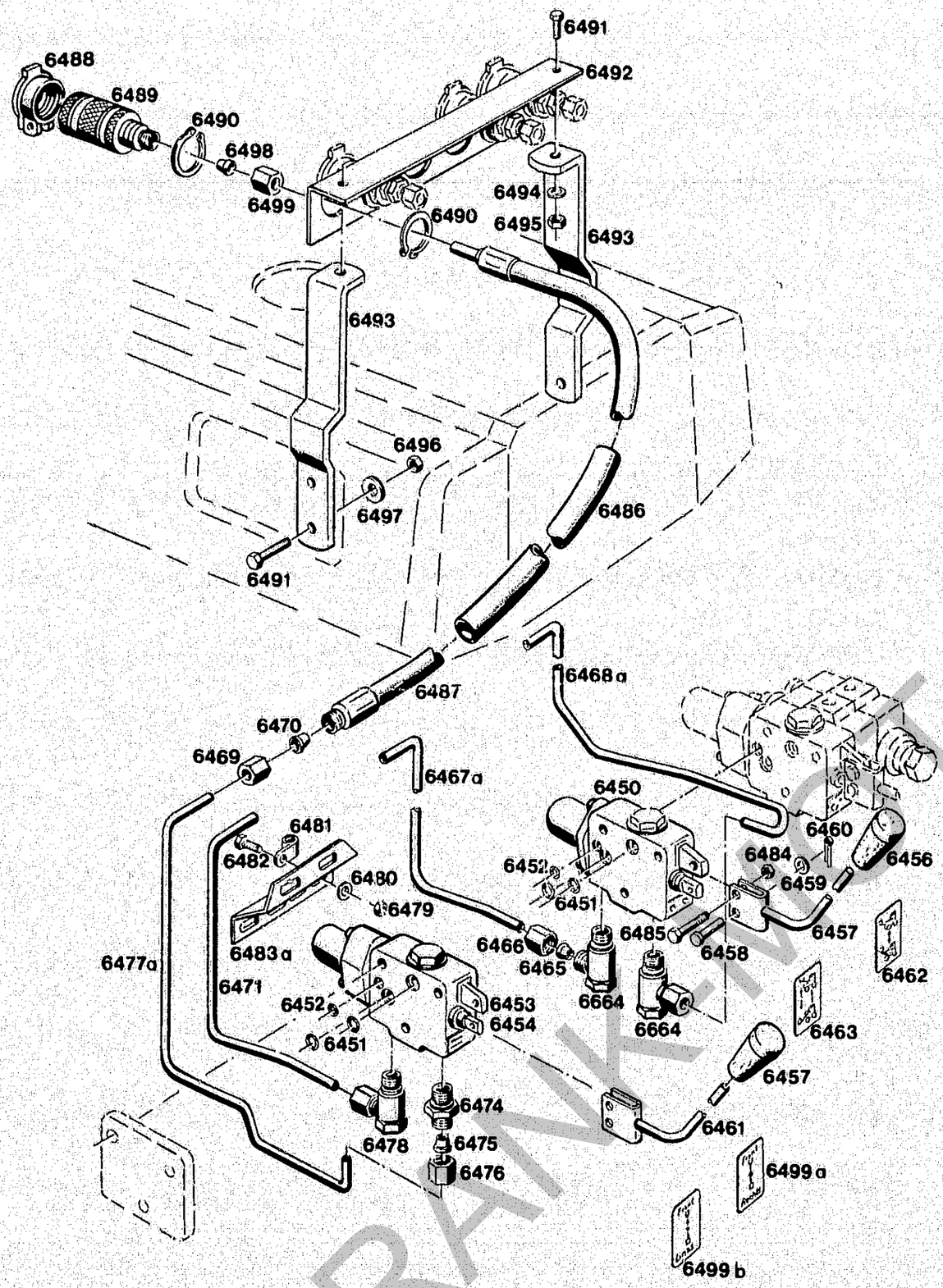

Bildtafel-table-No. 80a

BILDTAFEL NR. 80a
HYDRAULIKBAUSATZ 5280-8
HYDRAULIKBAUSATZ 4180-15 und 4180-16
FÜR FRONTLADER 4128-3/-4
CA. AB ENDE 1983

TABLE NO. 80a
HYDRAULIC KIT 5280-8
HYDRAULIC KIT 4180-15 and 4180-16
FOR FRONT-MOUNTED LOADER
TYPE 4128-3/-4
FROM APPROX. END 1983

Bild-Nr. / Ill. No.	Bestell-Nr. / Part No.	Benennung	Abm./Bemerk. / Dimen./Remarks	Stück / Pieces 4128-3	Stück / Pieces 4128-4	Denomination
		ERSATZTEILLISTEN FÜR DEN FRONTLADER BITTE BEI FA. GOLCHERT, 5350 EUSKIRCHEN, EIFELRING 71, ANFORDERN.				IF NECESSARY, PLEASE ASK FOR PARTS LIST COVERING GOLCHERT FRONT LOADER.
	5280-8	ZSB. BAUSATZ STECKKUPPLUNG (best. aus Teilen 6488 - 6499b)		1	1	HYDRAULIC COUPLING KIT (cons. of parts 6488 - 6499b)
	4180-15	ZSB. HYDRAULIK-BAUSATZ I (best. aus Teilen 6450 - 6487)	Für Frontlader Type 4128-3	1	1	HYDRAULIC KIT I (for frontloader 4128-3) (cons. of parts 6450 - 6487)
	4180-16	ZSB. HYDRAULIK-BAUSATZ II (best. aus Teilen 6450 - 6487)	Für Frontlader Type 4128-4	1	1	HYDRAULIC KIT II (for front loader 4128-4) (cons. of parts 6450 - 6487)
6450 *o	000 070 01 79 020 550	4/3 Wegeventil (für Frontlader - Schaufel)	Schieber Ø von 12 auf 16 mm Ø ab Ende 1987 Bucher Nr. LA06 P3BA-M06 bzw. M061 austauschbar.	1	1	4/3-way valve (for loader bucket) (Slide changed from 12 to 16 mm from end 1987 - Bucher No. LA06 P3BA-M06 resp. M061 - interchangeable)
	000 190 03 83 019 803	Zsb. Reparatursatz (für 6200)	Bucher Nr. 743 107 für Ventile mit 12 und 16 mm Schieberdurchmesser.	1	1	Repair kit ass. (for 6200) (Bucher No. 743 107 for valves with 12 and 16 mm slide dia.)
6451	000 997 25 09 014 703	Ringdichtung	Ø12 x Ø8 x 2	4	4	Ring seal
6452	000 997 06 29 012 664	Ringdichtung	Ø8 x Ø5 x 1,5	2	2	Ring seal
6453 *	000 070 03 79 020 551	3/3 Wegeventil (für Frontlader - Schwinge mit einfach-wirkendem Hub-zylinder)	Schieber von 12 auf 16 mm Ø ab Ende 1987 - Bucher Nr. LA06 P3BA-M06 bzw. M061 - austauschbar.	1	–	3/3-way valve (for frontloader arm with single-acting cylinder) (Slide changed from 12 to 16 mm dia. from end 1987) Bucher No. LA06 P3BA-M06 resp. M061 - interchangeable)
	000 190 03 83 019 803	Zsb. Reparatursatz (für 6453)	Bucher Nr. 743 107 für Ventile mit 12 und 16 mm Schieber-durchmesser.	1	–	Repair kit ass. (for 6453) Bucher No. 743 107 for valves with 12 and 16 mm slide dia.

* Ab Gerät Nr. 101 9500 mit Feinsteuerung
Ab Gerät Nr. 111 . . . . Überdeckung geprüft beim 4/3 Wegeventil.

* From implement No. 101 9500 with precision steering.
From implement No. 111 . . . . surface meshing checked on 4/3-way valve.

o Ab Gerät Nr. 120 65 87 mit reduziertem Leckö1 ab 1.4.82.

o From inplement No. 120 65 87 with reduced leak oil from 01.04.82.

FRANK-MOTORGERÄTE

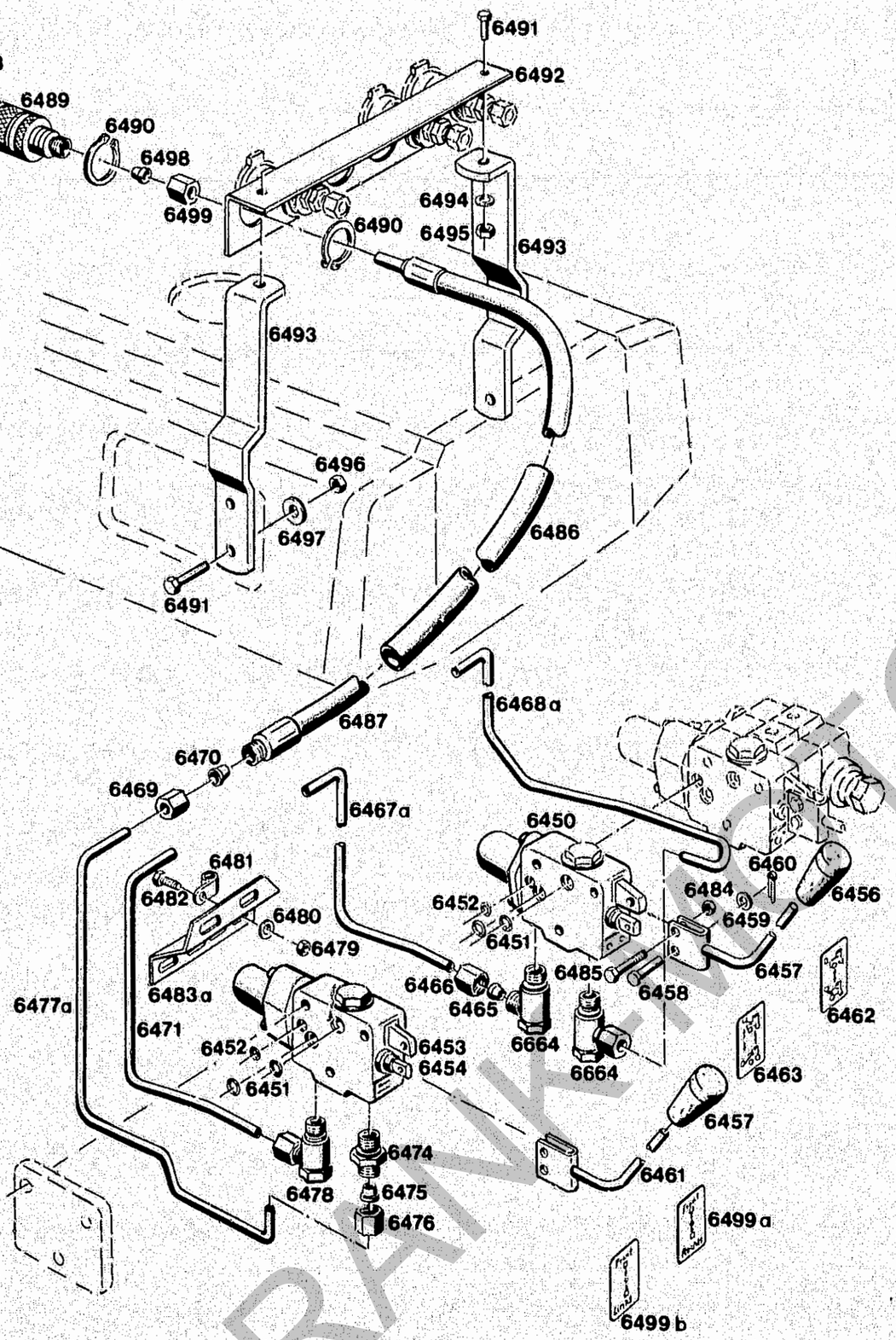

Bildtafel-table-No. 80a

BILDTAFEL NR. 80a
HYDRAULIKBAUSATZ 5280-8
HYDRAULIKBAUSATZ 4180-15 und 4180-16
FÜR FRONTLADER 4128-3/-4
CA. AB ENDE 1983

TABLE NO. 80a
HYDRAULIC KIT 5280-8
HYDRAULIC KIT 4180-15 and 4180-16
FOR FRONTLOADER 4128-3/-4
FROM APPROX' END 1983

Bild-Nr. III. No.	Bestell-Nr. Part No.		Benennung	Abm./Bemerk. Dimen./Remarks	Stück Pieces 4128-3	4128-4	Denomination
6454 •	000 070 04 79	020 552	Zsb. 4/4 Wegeventil (für Frontlader - Schwinge mit doppelt-wirkenden Zylinder)	Schieber Ø von 12 auf 16 mm Ø ab Ende 1987 Bucher Nr. LA06 P4LK-M06 bzw. M061.	–	1	4/4-way valve ass. (for frontloader arm with double-acting cylinder) (Slide changed from 12 to 16 mm dia. from end 1987. Bucher No. LA06 P4LK-M06 resp. M061.)
	000 190 04 83	019 804	Zsb. Reparatursatz (für 6454)	Bucher Nr. 743 106 für Ventile mit 12 und 16 mm Schieberdurchmesser.	–	1	Repair kit ass. (for 6454) (Bucher No. 743 106 for valves with 12 and 16 mm slide dia.)
6456	023 417		Schaltknopf	Ersetzt Nr. 000 999 06 02	2	2	Selector knob (replacing 000 999 06 02)
6457	000 070 01 31	020 531	Zsb. Handhebel I (nach rechts gebogen)	Ersetzt Nr. 000 070 02 31	1	1	Hand lever ass. I (with RH bend)
6458	DIN1436-6x18x22	010 510	Bolzen	6h11 x 18 x 22	2	2	Bolt
6459	DIN126-6,6	010 051	Scheibe		2	2	Shim
6460	DIN94-1,6x12	010 026	Splint		2	2	Split pin
6461	000 070 03 31	020 533	Zsb.Handhebel III (nach links gebogen		1	1	Hand lever ass. III (with LH bend)
6462	000 001 06 01	019 846	Schaltschild	Schaufel	1	1	Selector diagram
6463	000 001 07 01	019 847	Schaltschild	Schwinge	1	1	Selector diagram
6464	000 990 04 90	015 855	Winkelschwenkver-schraubung (mit Teilen 6465, 6466)	Ø12, M18 x 1,5	2	2	Angle screw union (compr. parts 6465 - 6466)
6465	000 990 22 57	015 751	Profilring	Ø12	2	2	Profile ring
6466	000 990 23 56	015 725	Überwurfmutter		2	2	Lock nut
6467a	4180 078 08 65	115 647	Druckleitung II	Ø12 x 524	–	1	Pressure pipe II
6468a	4180 078 07 65	115 646	Druckleitung I	Ø12 x 780	1	1	Pressure pipe I
6469	000 990 23 56	015 725	Überwurfmutter		3	4	Lock nut
6470	000 990 22 57	015 751	Profilring		3	4	Profile ring
6471	4180 078 09 65	115 648	Druckleitung III	Ø12 x 1,5 x 524	1	1	Pressure pipe III
6474	000 990 01 89	015 835	Gerade Einschraub-verschraubung kpl. (mit Teilen 6475, 6476)		1	1	Straight screw union compl. (w. parts 6475, 6476)
6475	000 990 22 57	015 751	Profilring	Ø12	1	1	Profile ring
6476	000 990 23 56	015 725	Überwurfmutter	M18 x 1,5	1	1	Lock nut
6477a	4180 078 10 65	115 649	Druckleitung IV	Ø12 x 1,5 x 644	1	1	Pressure pipe IV
6478	000 990 04 90	015 855	Winkelschwenkver-schraubung kpl.	Ø12, M18 x 1,5	–	1	Angle screw union complete
6479	DIN934M8	011 579	Sechskantmutter		3	4	Hexagon nut
6480	DIN137B8	010 063	Federscheibe		3	4	Lock washer
6481	000 995 20 67	015 192	Schelle	f. Ø12	3	4	Socket
6482	DIN933M8x16	011 509	8.8 Sechskantschraube		3	4	Hexagon screw
6483a	4180 078 02 71	115 650	Befestigungswinkel		1	1	Fixing angle
6484	DIN934M6	011 577	Sechskantmutter		2	2	Hexagon nut
6485	023 250		Sechskantschraube	M6 beschichtet	2	2	Hexagon screw
6486	023 879		Isolierschlauch (DIN 40621-22x1,2x1000)		3	4	Insulating hose
6487	000 078 96 89	022 669	Druckschlauch	Ø12 x 960	3	4	Pressure hose

• Ab Geräte Nr. 121 4588 mit Feinsteuerung und Lecköl reduziert ab 1.4.82.

• From implement No. 121 4588 with precision control and reduced leak oil from 1.4.82.

FRANK-MOTOR

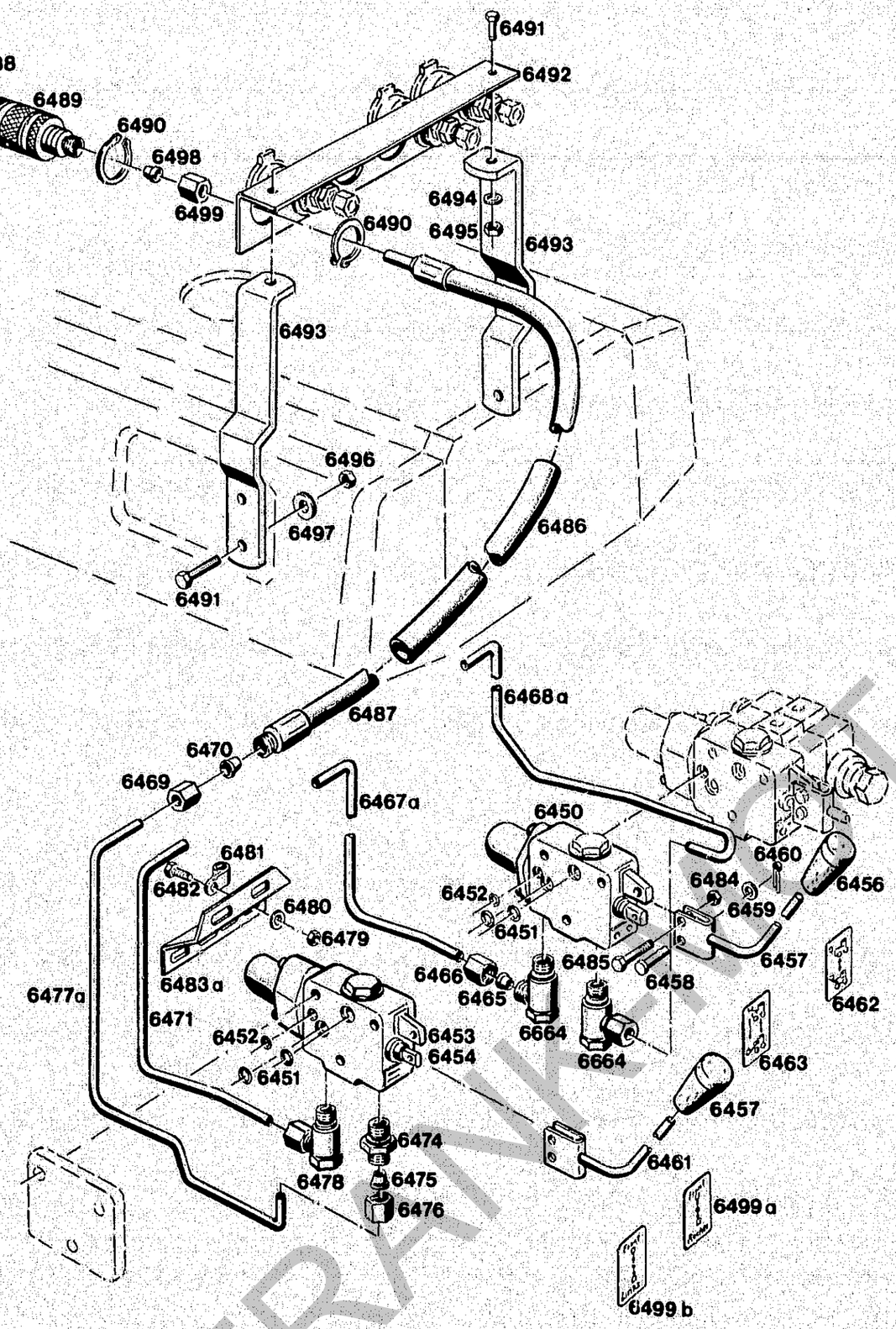

BILDTAFEL NR. 80a
HYDRAULIKBAUSATZ 5280-8
HYDRAULIKBAUSATZ I 4180-15 und II 4180-16
FÜR FRONTLADER 4128-3/-4
CA. AB ENDE 1983

TABLE NO. 80a
HYDRAULIC KIT 5280-8
HYDRAULIC KIT I 4180-15 and II 4180-16
FOR FRONT-MOUNTED LOADER 4128-3/-4
FROM APPROX. END 1983

Bild-Nr. Ill. No.	Bestell-Nr. Part No.		Benennung	Abm./Bemerk. Dimen./Remarks	Stück Pieces	Denomination
					5280-8	
6488	023 309		Staubdeckel		4	Dust cover
6489	000 078 01 55	020 602	Kupplungsmuffe	mit Staubdeckel	4	Clutch sleeve
6490	DIN471-38x1,75	023 310	Sicherungsring		8	Circlip
6491	DIN933M8x16	011 509	8.8 Sechskantschraube		6	Hexagon screw
6492	119 362		Halter		1	Fixture
6493	119 363		Stütze		2	Support
6494	DIN137B8	010 063	Federscheibe		2	Lock washer
6495	DIN934M8	011 579	Sechskantmutter		2	Hexagon nut
6496	DIN985M8	011 935	Sechskantmutter	selbsts.	4	Hexagon
6497	DIN9021A8,4	012 537	Scheibe		4	Shim
6498	000 990 22 57	015 751	Profilring	Ø12	4	Profile ring
6499	000 990 23 56	015 725	Überwurfmutter	M18 x 1,5 f. Ø12	4	Lock nut
6499a	000 001 14 01	022 882	Schaltschild	Steckk. Front rechts	1	Selector diagram
6499b	000 001 15 01	022 883	Schaltschild	Steckk. Front links	1	Selector diagram

FRANKFORT

Kabine

Spaltenverzeichnis

		Zeile/ Spalte
Tafel 81	Frontscheibe	B 43-B 44
Tafel 82	Türen	C 43-D 44
Tafel 83	Luftfilter, Dachplane, Aktivkohlefilter	E 43-F 44
Tafel 84	Heckfenster	G 43-G 44
Tafel 85	Heizung	H 43-H 44

Cab

Column contents

		Line/ columns
Table No. 81	Windscreen	B 43-B 44
Table No. 82	Doors	C 43-D 44
Table No. 83	Air filter, roof tarpauline Active charcoal filter	E 43-F 44
Table No. 84	Rear window	G 43-G 44
Table No. 85	Heating	H 43-H 44

FRANK-MOTOR
VORGERAETE

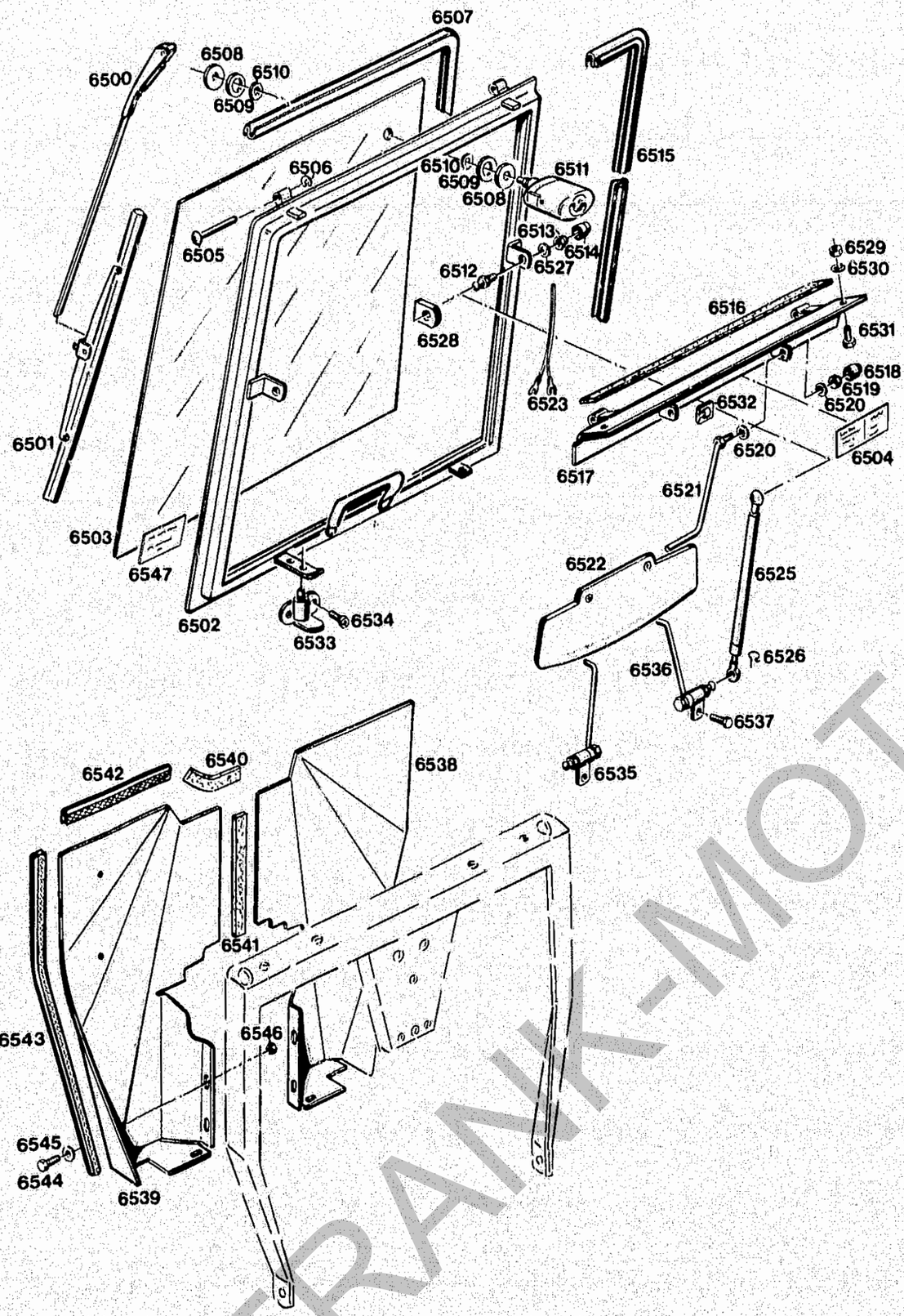

Bildtafel-table-No. 81

BILDTAFEL NR. 81
FRONTSCHEIBE

TABLE NO. 81
FRONT WINDSCREEN

Bild-Nr. Ill. No.	Bestell-Nr. Part No.		Benennung	Abm./Bemerk. Dimen./Remarks	Stück Pieces A40	A50	Denomination
	4134-6		TEILKABINE KPL. (best. aus den Teilen der Tafel 81 und Teilen 6712 - 6714)	Edscha Nr. 711 870. 0	1	1	CAB SECTION CPL. (cons. of parts on table 81 and parts 6712 - 6714)
	4134-7		VOLLKABINE KPL. (best. aus den Teilen der Bildtafeln 81 - 84)	Edscha Nr. 711 950. 0 Type entfällt im Bedarfsfall, Type 4134-6 oder 4134-12 bestellen.	1	1	COMPLETE CAB (cons. of parts on tables 81 - 84) (omitted - if required order type 4134-6 or 4134-12).
	4134-12		AUSBAUSATZ (von Teilkabine auf Vollkabine)		1	1	EXTENSION KIT (for completion of cab section)
	711 965. 0-ED		ZSB. SCHEIBEN-RAHMEN (best. aus Teilen 6500 - 6522)		1	1	WINDOW FRAME ASS. (cons. of parts 6500 - 6522)
6500	84834-ED		Wischarm (400 lg.)	E. 80508-ED 350 lg.	1	1	Wiper arm
6501	84829-ED		Wischerblatt (400 lg.)	E. 80024-ED	1	1	Wiper blade
6502	711 843. 0-ED		Zsb. Scheibenrahmen	690 x 680	1	1	Windscreen frame ass.
6503	83855-ED		Frontscheibe		1	1	Windscreen
6504	83858-ED		Typenschild		1	1	„Edscha" name plate
6505	66811-ED		Scharnierstift	E. 65722-ED	2	2	Hinge pin
6506	025 430		Sicherungsscheibe	DIN 6799-7	2	2	Lock washer
6507	711 854. 0-ED		Fassungsprofilrahmen		1	1	Sectional frame
6508	DIN9021A13	011 327	Scheibe		2	2	Shim
6509	80693-ED		Gummischeibe		2	2	Rubber washer
6510	79939-ED		Kabelmuffe		2	2	Cable grommet
6511	84830-ED		Wischermotor (110°)	E. 83550-ED	1	1	Wiper motor
6512	84101-ED		Kugelzapfen		4	4	Ball pin
6513	DIN985M8	011 935	Sechskantmutter		2	2	Hexagon nut
6514	80125-ED		Schutzkappe		2	2	Protective cap
6515	79997-2860-ED		Kantenschutzprofil	2860 lg.	1	1	Edge protect.
6516	80622-640-ED		OWA-Band	6 x 15 x 640	1	1	Shim
6517	711 845. 0-ED		Zsb. Winkel		1	1	Angle ass.
6518	80125-ED		Schutzkappe		2	2	Protection cap
6519	DIN985M8	011 935	Sechskantmutter		2	2	Hexagon nut
6520	79107-ED		Schnorr-Tellerfeder		4	4	Plate spring
6521	710 791. 0-ED		Zsb. Bügel		2	2	Bracket ass.
6522	84358-ED		Sonnenblende	E. 84068-ED	1	1	Sun shade
6523	712 017. 0-ED		Zsb. Kabel		1	1	Cable ass.
6525	84034-ED		Gasfeder		2	2	Gas spring
6526	023 574		Sicherungsbügel	DIN 71805 S10	4	4	Locking bracket
6527	79103-ED		Sicherungsscheibe	8	2	2	Locking tab
6528	82486-ED		Gummiüberzug		2	2	Rubber protection
6529	DIN934M8	011 579	Sechskantmutter		2	2	Hexagon nut
6530	DIN127A8	011 140	Federring		2	2	Spring ring
6531	DIN933M8x16	011 509	8,8 Sechskantschraube		2	2	Hexagon screw
6532	83565-ED		Kabel-Clip	ACC 19-A	6	6	Cable clip
6533	709 785. 0-ED		Zsb. Schieberverschluß		1	1	Fixing bolt
6534	DIN7981B4,8x13	021 926	Blechschraube		2	2	Screw
6535	711 966. 3 -ED		Zsb. Aussteller links		1	1	Brazer ass. left
6536	711 966. 4-ED		Zsb. Aussteller rechts		1	1	Brazer ass. right
6537	DIN7513M6x16		Sechskant-Schneidschraube		2	2	Hexagon olive
6538	711 964. 4-ED		Zsb. Frontschutz rechts kpl.		1	1	Front protection RH
6539	711 964. 3-ED		Zsb. Frontschutz links kpl.		1	1	Front protection LH
6540	80622-130-ED		OWA-Band	6 x 15 x 130	1	1	Adhesive band
6541	80622-270-ED		OWA-Band	6 x 15 x 270	1	1	Adhesive band
6542	79941-245-ED		Kantenschutzprofil	245 lg.	2	2	Edge protection
6543	79941-650-ED		Kantenschutzprofil	650 lg.	2	2	Edge protection
6544	DIN933M6x12	011 157	8,8 Sechskantschraube		6	6	Hexagon screw
6545	DIN9021A6,4		Scheibe		6	6	Shim
6546	DIN980NM6	011 677	Sechskantmutter		3	3	Hexagon nut
6547	000 001 78 59	019 942	Hinweisschild		1	1	Instruction plate

FRANK-MOTOR

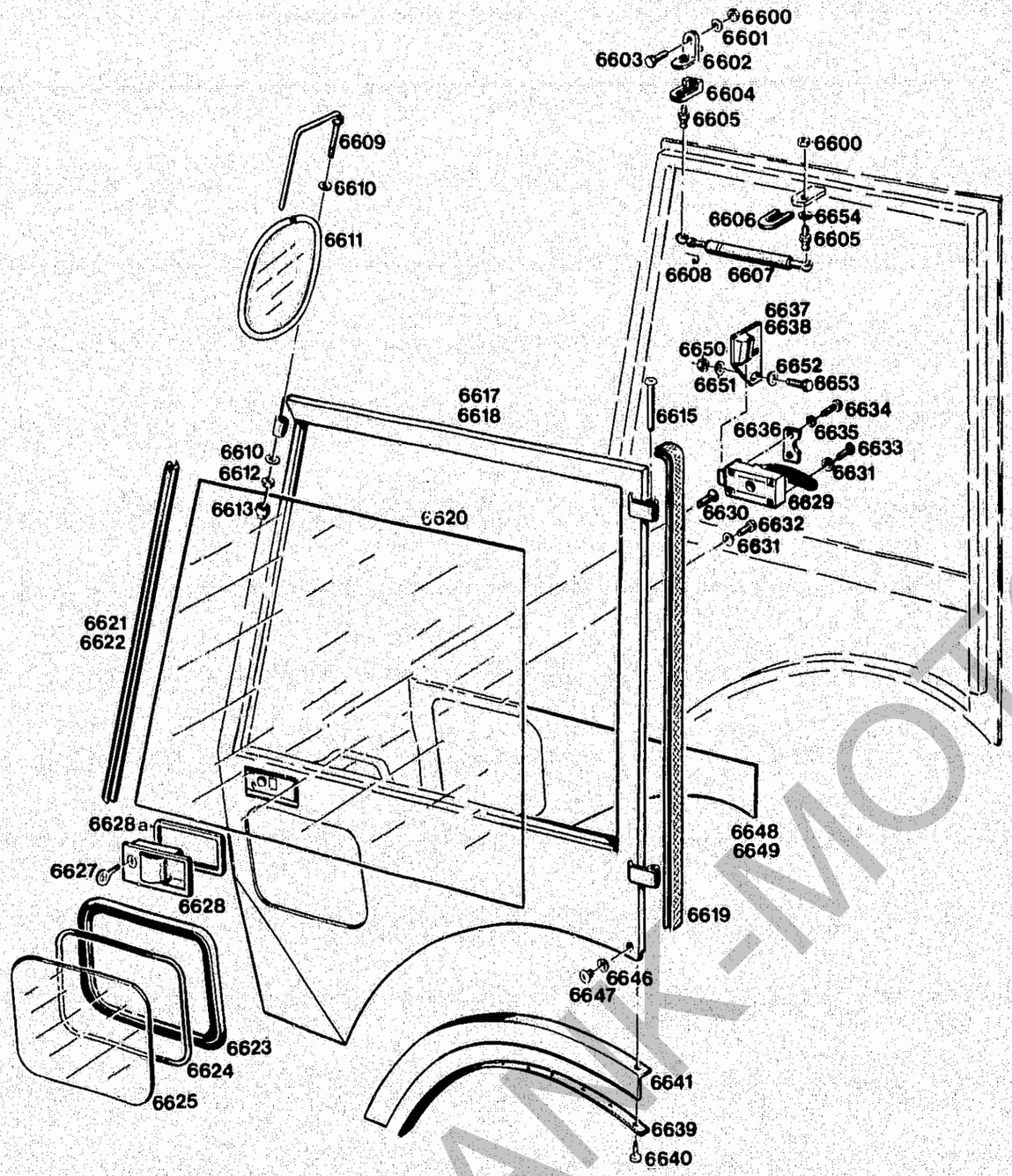

Bildtafel-table-No. 82

BILDTAFEL NR. 82
KABINENTÜREN

TABLE NO. 82
CABIN DOORS

Bild-Nr. Ill. No.	Bestell-Nr. Part No.		Benennung	Abm./Bemerk. Dimen./Remarks	Stück Pieces A40	A50	Denomination
6600	DIN934M8	011 579	Sechskantmutter		4	4	Hexagon nut
6601	DIN127A8	011 140	Federring		2	2	Spring ring
6602	710801-ED		Winkel		2	2	Angle ass.
6603	DIN933M8x20	011 511	8.8 Sechskantschraube		2	2	Hexagon screw
6604	82307-ED		Gummi-Winkelüberzug		2	2	Rubber angle protection
6605	84101-ED		Kugelzapfen		4	4	Ball pin
6606	82486-ED		Gummi-Überzug		2	2	Rubber protection
6607	84107-ED		Gasfeder	Ersetzt Nr. 84019-ED	2	2	Throttle spring
6608	023 574		Sicherungsbügel	DIN 71805 S10	4	4	Safety bracket
6609	711 016. 0-ED		Zsb. Spiegelstange		1	1	Mirror holder ass.
6610	79107-ED		Schnorr-Tellerfeder		2	2	Plate spring
6611	84362-ED		Spiegeloberteil	E. 64735-ED	1	1	Mirror upper section
6612	DIN985M8	011 935	Sechskantmutter		1	1	Hexagon nut
6613	80125-ED		Schutzkappe		1	1	Protective cap
6615	66028-ED		Scharnierstift	E. 65548	4	4	Hinge pin
	711 972. 3-ED		TÜRE KPL. LINKS (best. aus Teilen 6600, 6605, 6606, 6615, 6617, 6619 - 6636, 6639 - 6648)		1	1	DOOR, LEFT, CPL. (cons. of parts 6600, 6605, 6606, 6615, 6617, 6619 - 6636, 6639 - 6648)
	711 972. 4-ED		TÜRE KPL. RECHTS (best. aus Teilen 6600, 6605, 6606, 6615, 6618, 6619 - 6636, 6639 - 6647, 6649)		1	1	DOOR, RIGHT, CPL. (cons. of parts 6600, 6605, 6606, 6615, 6618, 6619 - 6636, 6639 - 6647, 6649)
6617	711 888. 3-ED		Zsb. Türe links	Ab Masch. Nr. . . . unteres Türscharnier um 40 mm nach oben versetzt. Im Ersatzfall bei alten Kabinen Platte 4134 067 04 03 anschweißen.	1	1	Door left
6618	711 888. 4-ED		Zsb. Türe rechts		1	1	Door right (From machine No. . . . . lower door hinge situated 40 mm higher. For old cabs fit plate 4134 067 04 03 by welding).
6619	79941-3750-ED		Kantenschutzprofil	3750 lang	1	1	Edge protection
6620	83853-ED		Türscheibe oben		2	2	Upper door window
6621	711 960. 3-ED		Fassungsprofilrahmen links		1	1	LH frame
6622	711 960. 4-ED		Fassungsprofilrahmen rechts		1	1	RH frame
6623	79983-1200-ED		Klemmprofil		2	2	Clamping profile
6624	80175-1200-ED		Füllerprofil		2	2	Filler profile
6625	83857-ED		Türscheibe unten		2	2	Lower door window
6627	84049-ED		Türschlüssel		2	2	Door key
6628	84050-ED		Schloß-Außenteile (mit Mitnehmerstift 84048)		2	2	Door lock (with carrier stud 84048)
6628a	84029-ED		Dichtung		2	2	Gasket
6629	84117-ED		Schloß-Innenteil	Ersetzt Nr. 84045-ED	2	2	Lock, inner part (repl. No. 84045)
6630	DIN963M5x20		Senkschraube		4	4	Countersunk screw
6631	79112-ED		Schnorr-Scheibe	5	2	2	Shim
6632	DIN84M5x12	010 016	Zylinderschraube		2	2	Cylindrical screw
6633	DIN963M5x25		Senkschraube		4	4	Countersunk screw
6634	DIN85M5x28		Flachkopfschraube		4	4	Flathead screw
6635	79112-ED		Schnorr-Scheibe	5	4	4	Shim
6636	84099-ED		Verstärkung		2	2	Reinforcement
6637	711 865. 3-ED		Zsb. Türraster links		1	1	Door catch, left
6638	711 865. 4-ED		Zsb. Türraster rechts		1	1	Door catch, right
6639	711 953. 0-ED		Halteband		2	2	Retaining band
6640	DIN7981-4,8x9,5	022 632	Blechschraube		8	8	Screw
6641	80627-1070-ED		Dichtprofil	1070 lang	2	2	Sealing profile
6646	DIN9021A4,3		Scheibe		2	2	Shim
6647	79799-ED		Pop-Blindniet	Ø4	2	2	Blind rivet
6648	82511-ED		Türverkleidung links		1	1	Door lining, left
6649	82510-ED		Türverkleidung rechts		1	1	Door lining, right
6650	DIN934M6	011 577	Sechskantmutter	E. Nr. 79460	4	4	Hexagon nut

FRANK-MOTOR

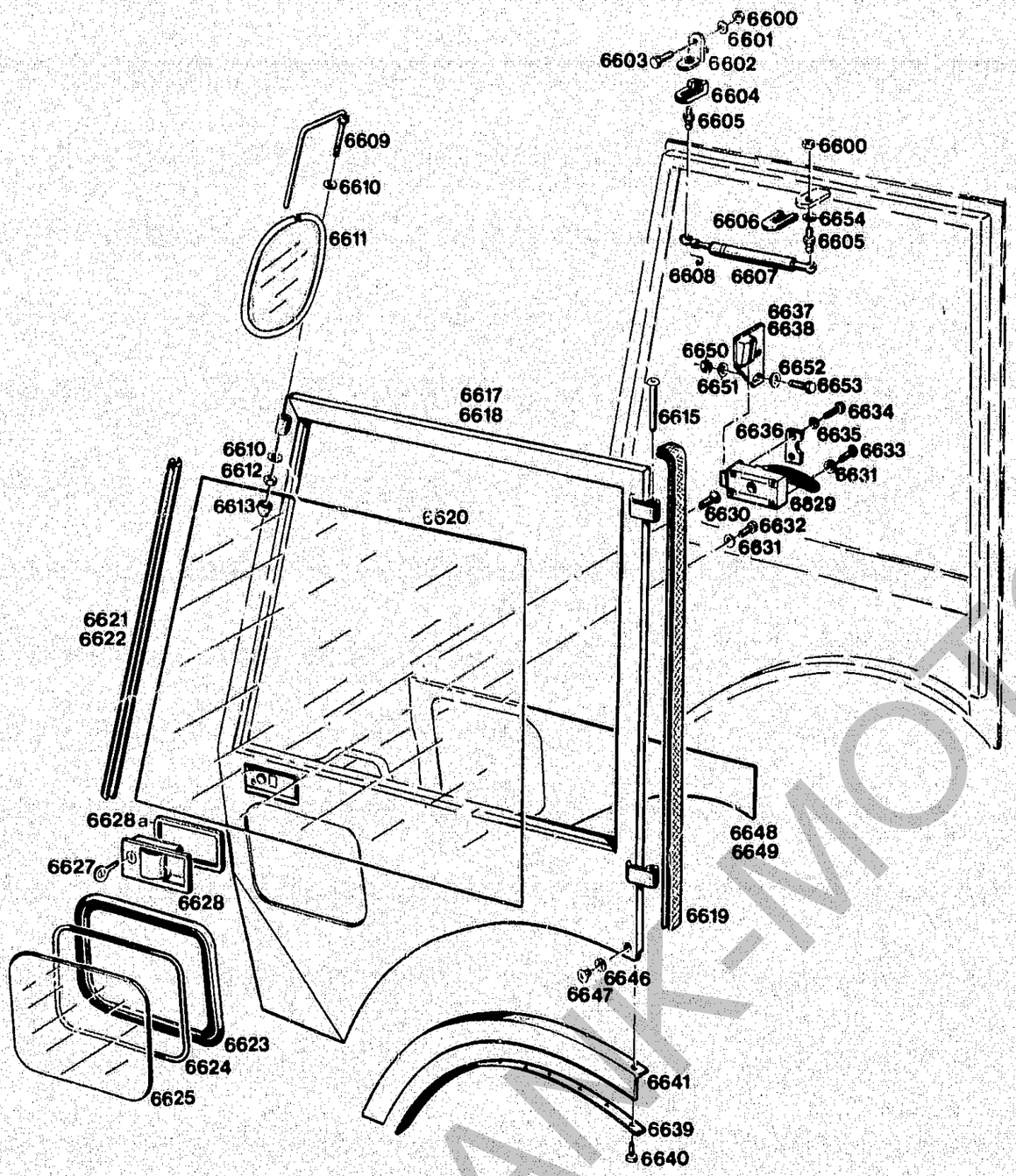

BILDTAFEL NR. 82
KABINENTÜREN

TABLE NO. 82
CABIN DOORS

Bild-Nr. / Ill. No.	Bestell-Nr. / Part No.		Benennung	Abm./Bemerk. / Dimen./Remarks	Stück / Pieces A40	Stück / Pieces A50	Denomination
6651	DIN127A6	011 139	Federring		4	4	Lock washer
6652	DIN125-6,4	010 887	Scheibe		4	4	Shim
6653	DIN933M6x18	011 887	8.8 Sechskantschraube		4	4	Hexagon screw
6654	79103-ED		Schnorr Sicherungs-scheibe	8	2	2	Locking tab

FRANK-MOTOR

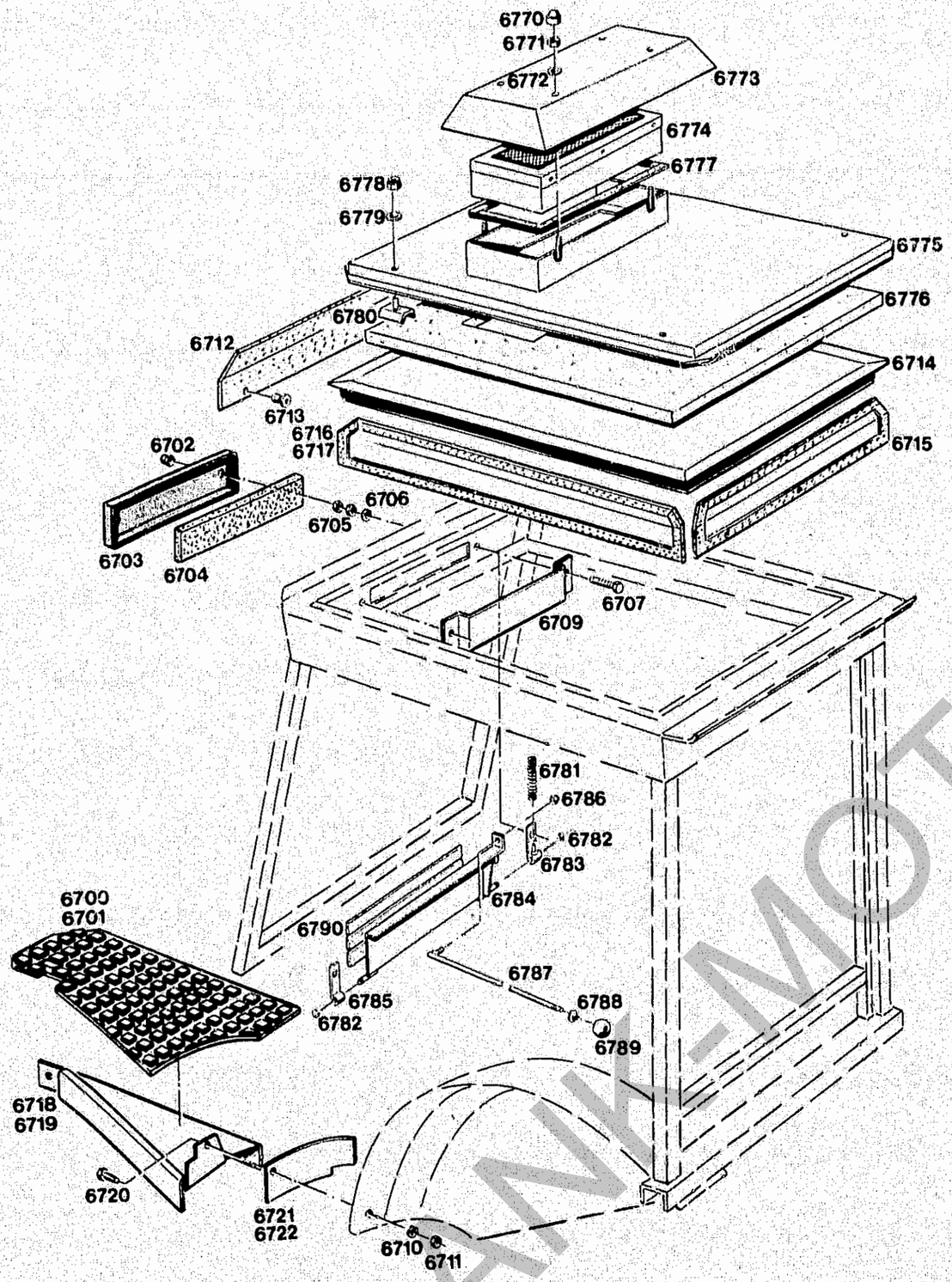

Bildtafel-table-No. 83

BILDTAFEL NR. 83
LUFTFILTER, DACHPLANE, AKTIVKOHLE-FILTER

TABLE NO. 83
AIR FILTER, ROOF TARPAULINE, ACTIVE CHARCOAL FILTER

Bild-Nr. Ill. No.	Bestell-Nr. Part No.		Benennung	Abm./Bemerk. Dimen./Remarks	Stück Pieces A40	Stück Pieces A50	Denomination
6700	712 003. 0-ED		Bodenabdichtung links	473x300	1	1	Bottom seal. cover left
6701	712 004. 0-ED		Bodenabdichtung rechts	473x300	1	1	Bottom seal. cover right
6702	DIN1587M8		Hutmutter		2	2	Cap nut
6703	711 879. 0-ED		Filterblende		1	1	Filter shade
6704	82507-ED		Filtermatte	307 x 80	1	1	Filter mat
6705	DIN934M8	011 579	Sechskantmutter		4	4	Hexagon nut
6706	DIN127A8		Federring		2	2	Locking ring
6707	DIN933M8x35	011 520	Sechskantschraube		2	2	Hexagon screw
6709 *	711 881. 0		Abweisblech	341 x 60	1	1	Deflector plate
6710	DIN127A8		Federring		2	2	Spring ring
6711	DIN934M8	011 579	Sechskantmutter		2	2	Hexagon nut
6712	712 014. 0-ED		Dachblende vorn (nur für Teilkabine)		1	1	Roof shade, front (f. cab sect. only)
6713	82113-ED		Plastik-Stopfen		14	14	Plastic plug
6714 *	711 961. 0-ED		Zsb. Dachplane	600 x 880	1	1	Roof tarp ass.
6715	712 012.0-ED		Dachblende hinten		1	1	Roof shade, rear
6716	712 016.3-ED		Dachblende links		1	1	Roof shade, left
6717	712 016.4-ED		Dachblende rechts		1	1	Roof shade, right
6718	711 859-ED		Zsb. Bodenblech links		1	1	Bottom plate LH
6719	711 860-ED		Zsb. Bodenblech rechts		1	1	Bottom plate RH
6720	DIN933M8x16	011 509	8.8 Sechskantschraube		2	2	Hexagon screw
6721	711 951.3-ED		Anschlußblech links		1	1	Attachm. plate LH
6722	711 951.4-ED		Anschlußblech rechts		1	1	Attachm. plate RH
	4134-74		AKTIVKOHLEFILTER (best. aus Teilen 6770 - 6789)		1	1	ACTIVE CHARCOAL FILTER (cons. of parts 6770 - 6789)
6770	82749-ED		Abdeckkappe		4	4	Cover
6771	DIN980NM6	011 677	Sechskantmutter		4	4	Hexagon nut
6772	DIN125-6,4	010 887	Scheibe		4	4	Shim
6773	716 829-ED		Haube		1	1	Bonnet
6774	82663-ED		Filter mit Aktivkohle	60 x 158 x 500	1	1	Filter w. active charcoal
6775	716 828-ED		Zsb. Dach		1	1	Roof ass.
6776	711 962-ED		Dämmatte		1	1	Mat
6777	82632-1300-ED		Klebeband		1	1	Adhesive strap
6778	DIN980NM6	011 677	Sechskantmutter		4	4	Hexagon nut
6779	DIN9021B6,4		Scheibe		4	4	Shim
6780	714 358-ED		Zsb. Winkel		4	4	Angle ass.
6781	714 306-ED		Druckfeder		1	1	Pressure spring
6782	78 586-ED		Sicherungsscheibe	DIN6799-5	2	2	Locking tab
6783	716 838-ED		Zsb. Scharnier		1	1	Hinge ass.
6784	716 841-ED		Zsb. Klappe		1	1	Flap ass.
6785	716 846-ED		Scharnier		1	1	Hinge
6786	DIN985M6	011 683	Sechskantmutter	selbsts.	1	1	Hexagon nut
6787	716 844-ED		Zsb. Stange		1	1	Rod ass.
6788	801 87-ED		Kabelmuffe		1	1	Cable sleeve
6789	860 01-ED		Kugelknopf		1	1	Spherical knob
6790	802 50-810-ED		Klebeband		1	1	Adhesive strap
	5234-88		ZSB. ARBEITSSCHEINWERFER HINTEN (best. aus nachfolgenden Teilen)	Zubehör Bosch oder Gabel	1	1	REAR HEADLIGHT COMPL. (cons. of the following parts)
	023 683		Zsb. Scheinwerfer		1	1	Headlight ass.
	DIN72601-12V21W	012 032	KFZ Glühlampe	Form RL	1	1	Bulb
	118 427		Halter	180 x 130 x 3	1	1	Fixture
	DIN933M8x20	011 511	10.9 Sechskantschraube	Ersetzt M10 Befestigung Halter an Dach.	2	2	Hexagon screw (replacing M10 fixture on roof)
	DIN934M8	011 579	Sechskantmutter (Ersetzt M10)	Befestigung Halter an Dach	2	2	Hexagon nut (replacing M10)
	DIN137B8	010 063	Federscheibe (Ersetzt B10)		2	2	Lock washer (replacing B10)

* Entfällt bei Anbau eines Aktivkohlefilter.

* Omitted with assembled active charcoal filter.

FRANK-MOTOR

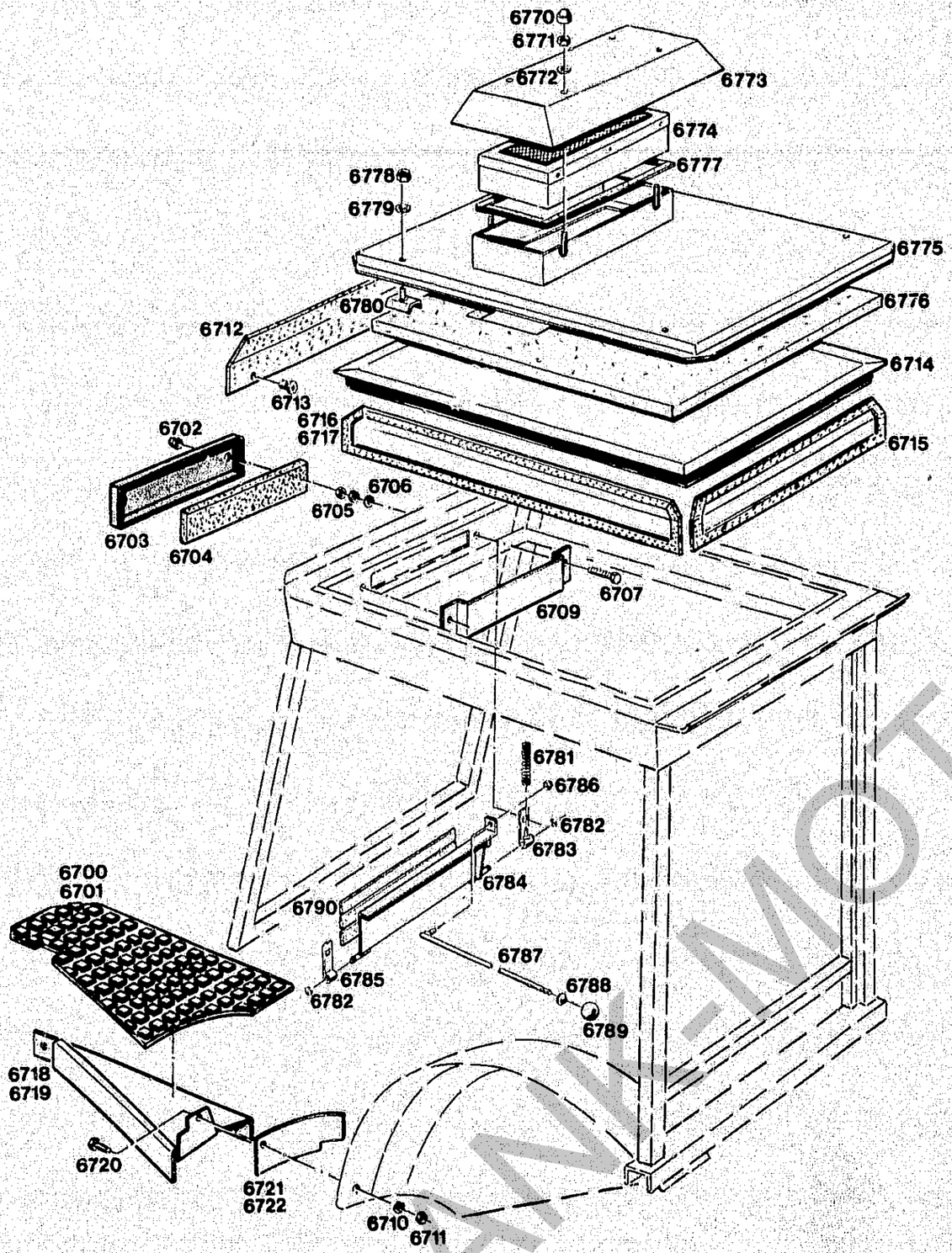

BILDTAFEL NR. 83
LUFTFILTER, DACHPLANE, AKTIVKOHLE-FILTER

TABLE NO. 83
AIR FILTER, ROOF TARPAULINE, ACTIVE CHARCOAL FILTER

Bild-Nr. Ill. No.	Bestell-Nr. Part No.	Benennung	Abm./Bemerk. Dimen./Remarks	Stück Pieces A40	Stück Pieces A50	Denomination
DIN125-8,4	010 044	Scheibe	Ersetzt A10,5 Befestigung Halter an Dach	2	2	Shim (replacing A10,5)
023 745		Tastenkippschalter		1	1	Keyboard switch
DIN72601-12V1,2W	012 020	KFZ-Glühlampe (Form W)	Für Tasten-Kippschalter	1	1	Bulb
023 747		Symbol grün		1	1	Symbol, green

FRANK-MOTORGERÄTE

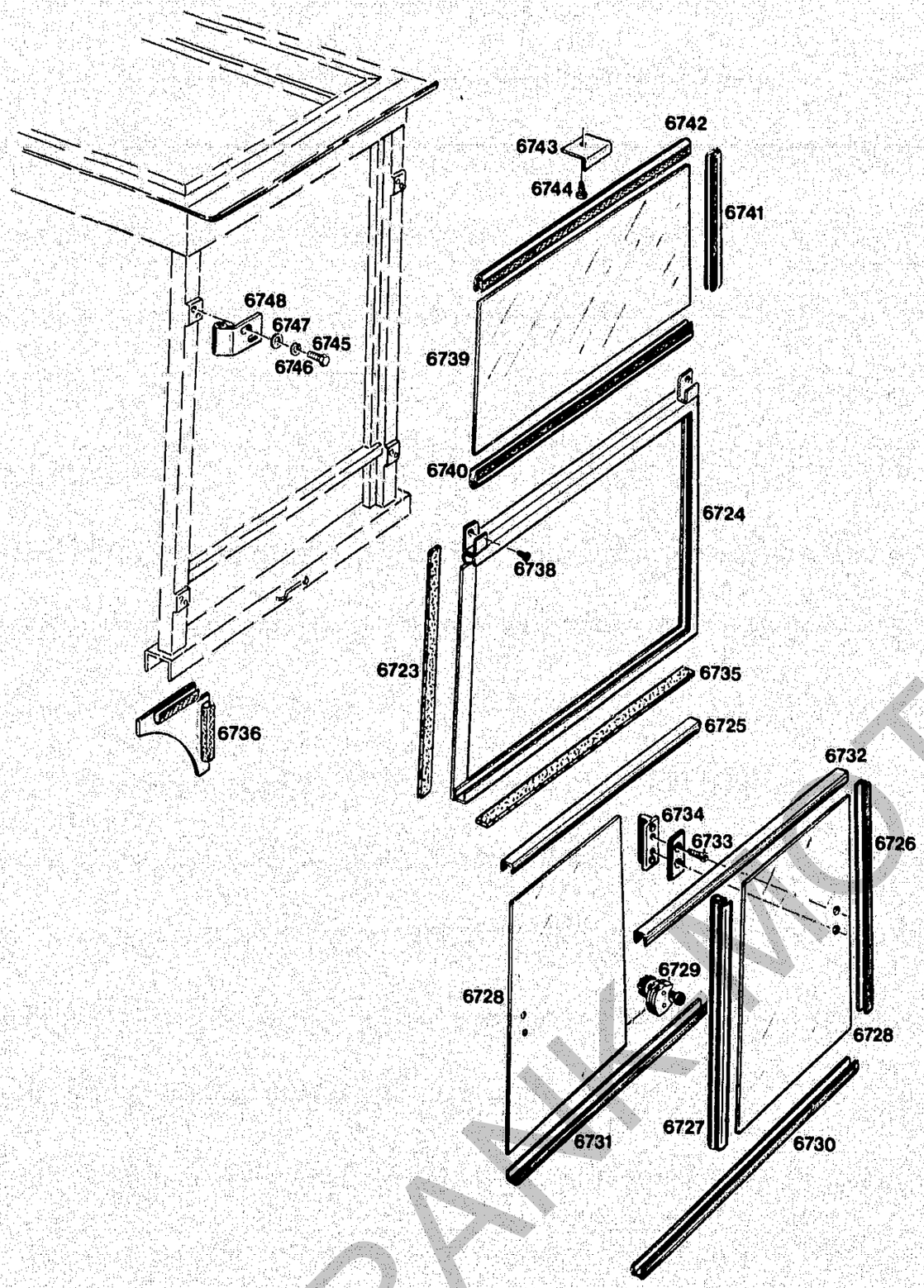

Bildtafel-table-No. 84

BILDTAFEL NR. 84 HECKFENSTER — **TABLE NO. 84 REAR WINDOW**

Bild-Nr. Ill. No.	Bestell-Nr. Part No.		Benennung	Abm./Bemerk. Dimen./Remarks	Stück A40	Stück A50	Denomination
	711 970.0-ED		Zsb. HECKFENSTER (best. aus Teilen 6723 - 6735)		1	1	REAR WINDOW ASS. (cons. of parts 6723 - 6735)
6723	80622-500-ED		OWA Band	6 x 15 x 500	2	2	Adhesive band
6724	711 868.0-ED		Zsb. Heckfenster (Rahmen)		1	1	Rear window ass. (Frame)
6725	79914-640-ED		Fensterführungsprofil	640 lang	1	1	Window guide rail
6726	79914-520-ED		Fensterführungsprofil	520 lang	2	2	Window guide rail
6727	80072-470-ED		Kantenschutzprofil	470 lang	1	1	Edge protection
6728	83856-ED		Schiebescheibe	360 x 490	2	2	Slide window
6729	64719-ED		Schiebeverschluß (PVC Folie 35 x 35; 712 018.0 in Schiebeverschluß einlegen)		1	1	Slide lock (Place PVC foil 35 x 35; 712 018.0 in slide lock)
6730	79914-730-ED		Fensterführungsprofil	730 lang	1	1	Window guide rail
6731	79914-690-ED		Fensterführungsprofil	690 lang	1	1	Window guide rail
6732	79914-680-ED		Fensterführungsprofil	680 lang	1	1	Window guide rail
6733	DIN966M5x18		Linsensenkschraube		4	4	Lent screw
6734	80535-ED		Griff kpl.		2	2	Handle grip cpl.
	711 990.0-ED		ZSB. HECKSCHEIBE (best. aus Teilen 6739 - 6742)		1	1	REAR WINDOW ASS. (cons. of parts 6739 - 6742)
6735	80622-690-ED		OWA-Band	690 lang	1	1	Adhesive band
6736	711 949.0-ED		Zsb. Abdichtung		2	2	Seal ass.
6738	7983B3,5x13		Blechschraube		2	2	Screw
6739	83854-ED		Heckscheibe		1	1	Rear window
6740	80691-684-ED		Kantenschutzprofil	684 lang	1	1	Edge protection
6741	80691-300-ED		Kantenschutzprofil	300 lang	2	2	Edge protection
6742	80691-653-ED		Kantenschutzprofil	653 lang	1	1	Edge protection
6743	711 869.0-ED		Winkel	50 x 44	1	1	Angle
6744	DIN7981B4,8x13	021 926	Blechschraube		1	1	Screw
6745	DIN933M8x20	011 511	8.8 Sechskantschraube		4	4	Hexagon screw
6746	DIN127A8		Federring		4	4	Spring ring
6747	DIN125-8,4	010 044	Scheibe		4	4	Shim
6748	711 883.0-ED		Scharnier		4	4	Hinge

Bei einem nachträglichen Kabeinenaufbau müssen
bei A40 bis FG. Nr. ca. 410 00350,
bei A50 bis FG. Nr. ca. 411 00801
4 Befestigungsplatten 40 x 10 x 40
Bestellnr. 4134 067 04 03 (mit je 2 Gewinden M8)
an den Sicherheitsbügel angeschweißt werden.

For subsequent cab assembly on
A40 up to approx. No. 410 00350,
A50 up to approx. No. 411 00801,
four fixing plates 40 x 10 x 40
Ref. No. 4134 067 04 03 (with 2 M8 threads)
must be welded on the safety frame.

FRANKMOTOR

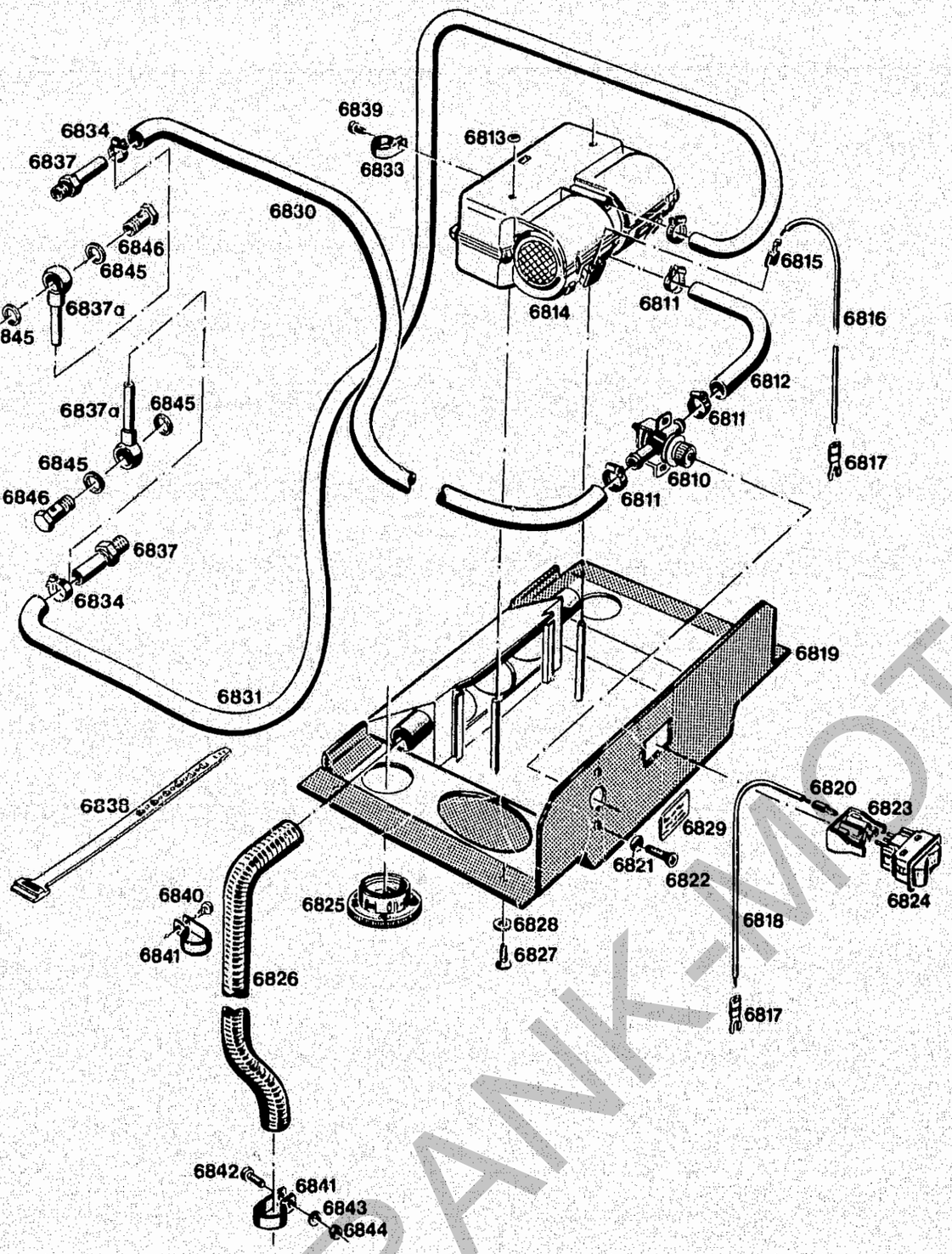

Bildtafel-table-No. 85

BILDTAFEL NR. 85 HEIZUNG — **TABLE NO. 85 HEATING**

Bild-Nr. / Ill. No.	Bestell-Nr. / Part No.		Benennung	Abm./Bemerk. / Dimen./Remarks	Stück A40	Stück A50	Pieces / Denomination
	4134-70		HEIZUNG KPL. (best. aus Teilen 6810 - 6844)	Edscha Nr. 711 880. 0	1	1	HEATING CPL. (cons. of parts 6810 - 6844)
6810	84037-ED		Regulierventil kpl.		1	1	Regulation valve
6811	84002-ED		Schneckengewinde-schelle		4	4	Helical socket
6812	82513-270-ED		Heißwasserschlauch	Ersetzt Nr. 82114-270	1	1	Hot water pipe (repl. No. 82114-270)
6813	80614-ED		S.-Schnellbefestiger		2	2	Instant lock
6814	83511-ED		Behr Zusatzheizung kpl.	J. Behr, Mauserstr. 3, 7000 Stuttgart 30	1	1	„Behr" additional heating cpl.
	90.415.01.165		Gebläse	Für 6814	1	1	Fan
	93.141.16.005		Wärmetauscher	Für 6814	1	1	Heat exchanger
6815	83520-ED		Steckhülse		3	3	Coupling sleeve
6816	80012-950-ED		Kabel braun	950 lang	1	1	Cable (brown)
	80580-150-ED		Kabel schwarz	150 lang	1	1	Cable (black)
	83518-150-ED		Kabel weiß	150 lang	1	1	Cable (white)
6817	80550-ED		Pidg-Gabel		2	2	Fork
6818	83521-950-ED		Kabel blau	950 lang	1	1	Cable (blue)
6819	711 963.0-ED		Heizungskasten (verkleidet)		1	1	Heating box (enclosed)
6820	80104-ED		Buchse		3	3	Bushing
6821	80091-ED		Stoffschutzscheibe		2	2	Protection
6822	DIN965M5x10		Senkschraube	E. Nr. 78272	2	2	Hexagon screw
6823	84095-ED		Buchsengehäuse		1	1	Bush housing
6824	83546-ED		Gebläse-Kippschalter		1	1	Fan switch
6825	84094-ED		Rund-Düse		5	5	Nozzle
6826	712 130.0-ED		Warmluftschlauch	1400 lang	2	2	Warm air hose
6827	DIN7983-4,8x13	021 926	Linsensenk-Blech-schraube		4	4	Lenticular screw
6828	80091-ED		Stoffschutzscheibe		4	4	Protection
6829	83842-ED		Hinweisschild		1	1	Shield
6830	82518-3600-ED		Öldruckschlauch (Vorlauf, 3600 lg.)	Ca. ab 1981 Schläuche mit Gewebe-einlage.	1	1	Oil pressure hose (3600 long)
6831	82518-3850-ED		Öldruckschlauch (Rücklauf, 3850 lg.)	Ca. ab 1981 Schläuche mit Gewebe-einlage.	1	1	Oil pressure hose (3850 long) — From approx. 1981 hoses with fabric lining.
6833	713 309.0-ED		Schelle		2	2	Socket
6834	023 132		Drahtbügelschelle	Ersetzt Schneckengewinde-schelle 84002-ED	2	2	Wire bracket (replacing threaded socket 84002-ED)
6837	711 567.0-ED		Zsb. Einschraub-stutzen (mit Dichtung)	Bis FG. Nr. . . .	2	2	Screw socket (with gasket) (up to chassis No. . . .)
6837a	5234 030 02 16	114 828	Zsb. Anschlußstutzen	Ab FG. Nr. . . .	2	2	Connection socket (from chassis No. . . .)
6838	83502-ED		Kabelband		6	6	Cable strap
6839	DIN7981B3,5x9,5		Linsenblechschraube		2	2	Lent screw
6840	DIN7981B4,8x9,5	022 632	Linsenblechschraube		6	6	Lent screw
6841	711 992.0-ED		Schelle	12 x 150	10	10	Socket
6842	DIN7985M5x12	013 913	Linsenschraube		4	4	Lent screw
6843	79112-ED		Schnorrscheibe	5	4	4	Shim
6844	DIN934M5	011 574	Sechskantmutter		4	4	Hexagon nut
6845	DIN7603A16x20CU	010 392	Dichtring	ab FG. Nr.	4	4	Sealing ring — from chassis No. . . .
6846	DIN7643M16x1,5	025 290	Hohlschraube-12	ab FG. Nr.	4	4	Hollow screw — from chassis No. . . .
	000 982 00 03		Silicon-Dichtmasse (zur Kabinenabdichtung)	Terostat 55 transparent	1	1	Silicone sealing compound (for sealing the cab)

FRANK-MOTOR
NACHDRUCK VERBOTEN