Sichelmäher Typ 269-2

Spaltenverzeichnis

		Zeile Spalte
Bildtafel 44	Antrieb, Lagerbügel, Keilriemenscheibe	B9 - C10
Bildtafel 45	Keilriemen, Messerwelle, Messerträger	D9 - D10
Bildtafel 46	Schutzhaube, Radträger, Laufräder	E9 - E10

FRANK-MOTORGERAETE

HOLDER

269/1-2

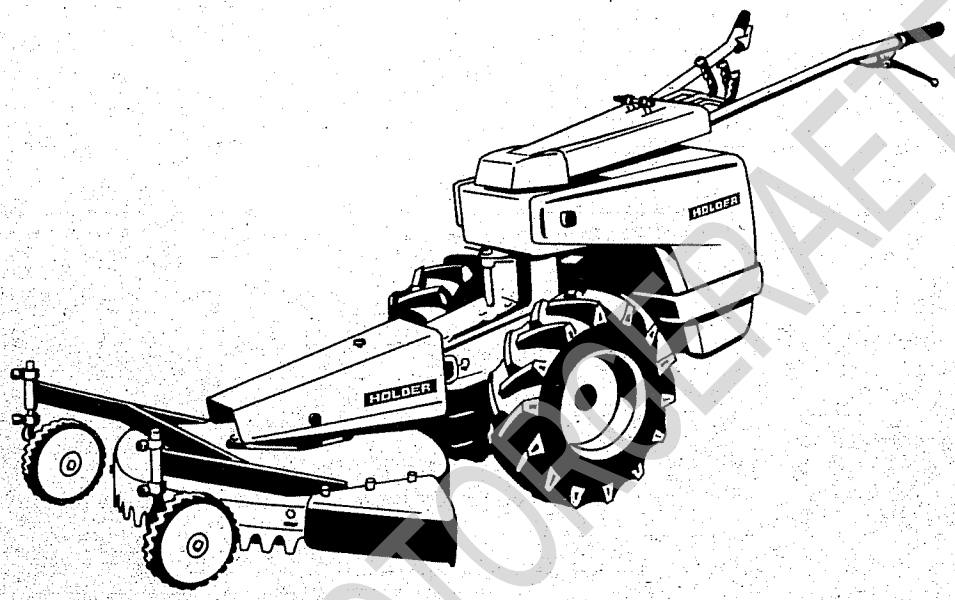

Ersatzteilliste Sichelrasenmäher für Einachsschlepper E 6, E 7 und E 9

Sichelmäher

FRANK MOTORGERAETE

Imprimé en Allemagne
Printed in Germany
Gedruckt in Deutschland
E7-E9 EL01176 Keinath Dettingen 1100

Best.-Nr. E7-E9 EL01176

Gebrüder Holder GmbH & Co.

D 7418 Metzingen/Germany · Postf. 66 · Telefon 07123/2036 · Telex 7245319

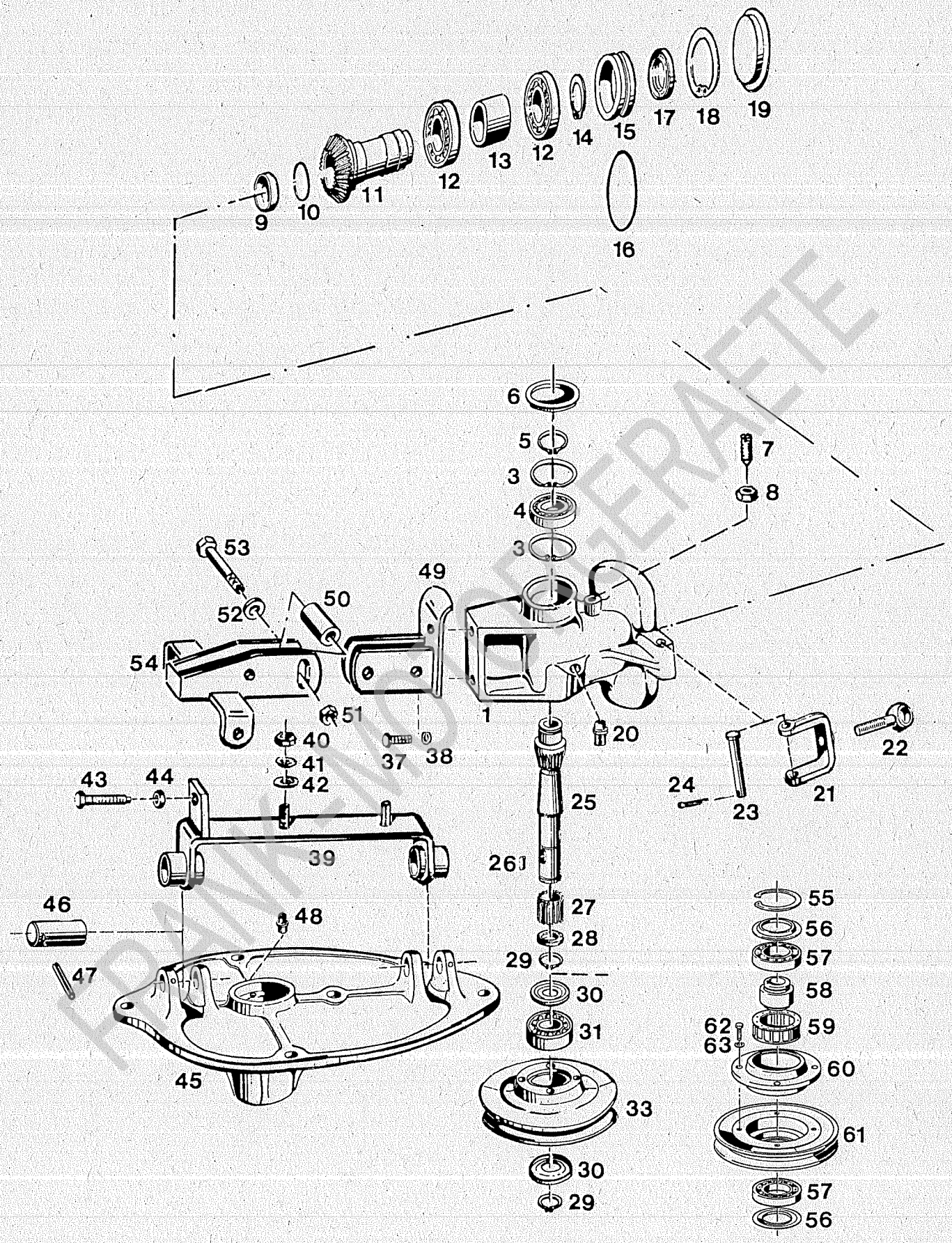

Bildtafel – table – No. 44

SICHELMÄHER TYP 269-1/-2
BILDTAFEL 44
ANTRIEB, VERSTELLPLATTE, LAGERBÜGEL LAGERPLATTE

Bild-Nr. Ill.No.	Bestell-Nr. Part No.		Benennung	Abm./Bemerk. Dimen./Remarks	Stück Pieces	Denomination
					269/1 269/2	
1	201 519	269 261 00 13	Antriebsgehäuse		1 1	
3	010 161	DIN472-47x1,75	Sicherungsring		2 2	
4	010 248	DIN625-6005	Ringrillenlager	25x47x12	1 1	
5	010 141	DIN471-25x1,2	Sicherungsring		1 1	
6	021 418	000 993 47 47	Verschlußdeckel Ø48	E. 000 993 13 47 Abdeckkappe	1 1	
7	014 082	DIN553M10x35	Gewindestift m. Spitze		1 1	
8	011 585	DIN934BM10	Sechskantmutter	fl.	1 1	
9	011 763	DIN443-30	Verschlußdeckel		1 1	
10	021 257	000 994 17 45	Drahtring		1 1	
11	201 543	269 274 00 09	Kegelrad		1 1	
12	011 840	DIN625-16008	Ringrillenlager	Ø40xØ68x9	2 2	
13	201 544	269 274 00 48	Distanzrohr	20 lang	1 1	
14	010 147	DIN471-40x1,75	Sicherungsring		1 1	
15	201 524	269 261 00 61	Abdichtring	Ø68x11	1 1	
16	021 325	000 997 36 09	Rundschnurring	Ø60xØ4	1 1	
17	011 993	DIN3760A40x52x7	NB-Wellendichtring		1 1	
	013 588	000 991 27 39	Scheibe	0,2 dick	n. B.	
18	010 167	DIN472-72x2,5	Sicherungsring		1 1	
19	021 224	000 993 10 47	Verschlußdeckel	Ø72	1 1	
20		DIN2950-1/4"T9	Stopfen	E. DIN2968/ R1/4"T10	1 1	
21	200 416	265 261 01 07	Bügel		2 2	
22	010 119	DIN444M12x40	Augenschraube		2 2	
23	022 471	000 991 75 29	Bolzen	E. 501 113 31 04	2 2	
24	010 032	DIN94-3,2x20	Splint		2 2	
25	201 510	269 260 03 11	Zsb. Antriebswelle (mit Kegelritzel)	E. 269 260 02 11	- 1	
26		DIN6885-A6x6x12	Paßfeder		1 1	
27	021 522	000 997 78 60	Nadellager Innenring	20xØ25x20,5	1 1	Ersetzt 000 997 03 60
	021 351	000 997 41 60	Nadelhülse	25xØ32x20	1 1	
28	011 983	DIN3760A20x32x7	NB-Wellendichtring		1 1	
29	010 138	DIN471-20x1,2	Sicherungsring		2 2	
30	021 883	000 991 02 42	Nilosring 6204AV	bis....einzeln	2 2	
31	010 259	DIN625-6204	Ringrillenlager 20x47x14	nicht gegen Teile 55-63 austauschbar	1 1	
33		269 261 00 43	Keilriemenscheibe	Im Reparaturfall sollte Zsb.Keilriemen-scheibe 201 514 eingebaut werden	1 1	
37	011 527	DIN933M10x25	Sechskantschraube		2 2	
38	012 547	DIN128A10	Federring		2 2	
39	200 494	269 230 01 16	Zsb. Lagerbügel		- 1	
	012 538	DIN71412AM6	Kegelschmiernippel	ab..... E. DIN3402D8/K1A	- 2	
40	011 585	DIN934M10	Sechskantmutter		2 2	
41	011 745	DIN137B10x18	Federscheibe		2 2	
42	012 572	DIN1440-10	Scheibe		2 2	
43	011 545	DIN933M12x45	Sechskantschraube		1 1	
44	010 096	DIN439BM12	Sechskantmutter	flach	1 1	
45	201 526	269 264 01 02	Lagerplatte		- 1	

FRANK-MOTORGERÄTE

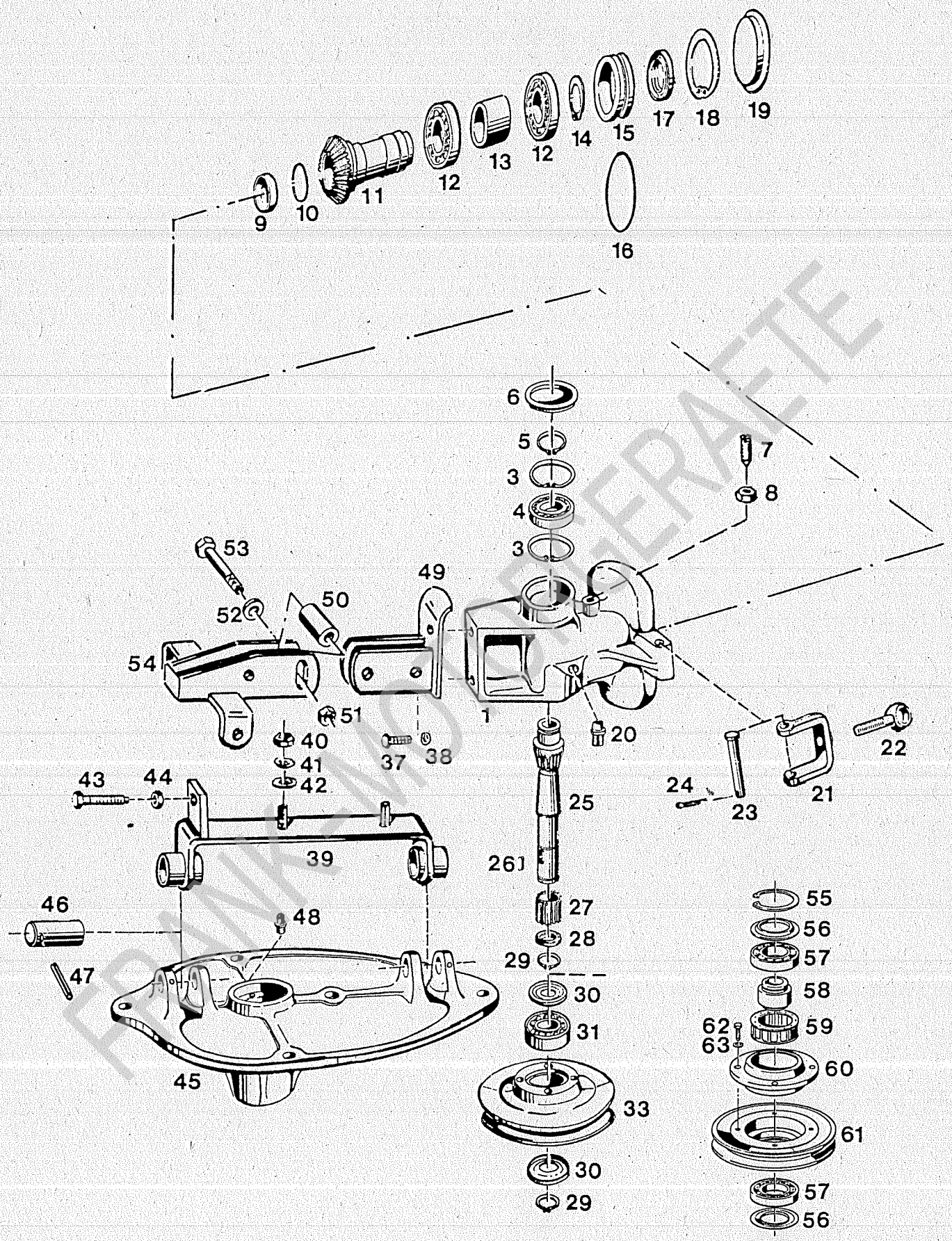

Bildtafel – table – No. 44

SICHELMÄHER TYP 269-1/-2
BILDTAFEL 44
ANTRIEB, VERSTELLPLATTE, LAGERBÜGEL LAGERPLATTE

Bild-Nr. Ill.No.	Bestell-Nr. Part No.		Benennung	Abm./Bemerk. Dimen./Remarks	Stück Pieces 269/1	269/2	Denomination
46	200 496	269 234 00 16	Lagerbolzen		-	2	
47	010 598	DIN1481-5x36	Spannhülse		2	2	
48	021 221	000 993 01 42	Kegelschmiernippel	Ø8 H3/A90° E. DIN3402D8	1	1	
49	200 492	269 230 02 01	Zsb. Halterahmen		-	1	
50	202 186	1191 317 00 47	Lager	Ø20x3x40	-	2	
51	011 585	DIN934M10	Sechskantmutter		-	2	
52	011 745	DIN137B10x18	Federscheibe		-	2	
53	013 381	DIN931M10x85	Sechskantschraube		-	2	
54	200 491	269 230 01 01	Zsb. Verstellrahmen		-	1	
	201 514	269 260 02 63	ZSB. KEILRIEMEN-SCHEIBE MIT FREILAUF KPL. (best. aus Teilen 55-63)		-	1	
55	021 283	000 994 01 77	Seeger V Sicherungsring (J55x2V)		-	1	
56	013 635	000 991 06 43	Nilosring 6006JV	Eingebaut ab...	-	1	
57	011 839	DIN625-16006	Rillenkugellager (Ø30xØ55x9)		-	1	
58	201 531	269 264 03 11	Innennabe		-	1	
59	204 524	290 260 00 63	Zsb. Freilauf		-	1	
60	206 121	269 264 01 11	Außennabe		-	1	
61	201 523	269 261 01 43	Keilriemenscheibe		-	1	
62	011 158	DIN933M6x20	Sechskantschraube		-	4	
63	011 742	DIN137B6	Federscheibe		-	4	

FRANK-MOTORGERÄTE

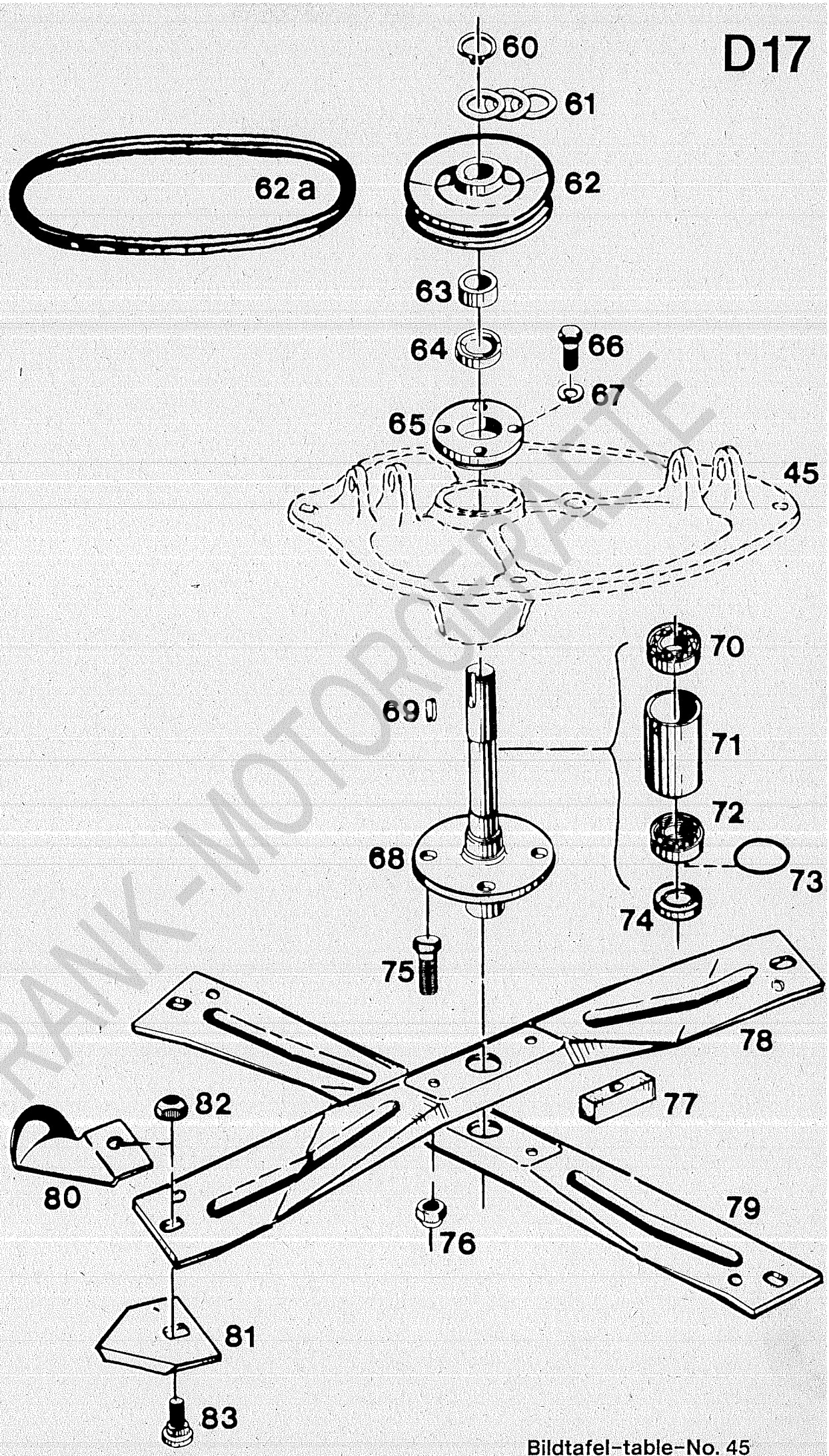

FRANK-MOTORGERÄTE

BILDTAFEL 45
SICHELMÄHER TYP 269-1/-2
ANTRIEB, MESSERWELLE, MESSERTRÄGER

Bild-Nr. Ill.No.	Bestell-Nr. Part No.		Benennung	Abm./Bemerk. Dimen./Remarks	Stück Pieces 269-1	269-2	Denomination
60	010 138	DIN471-20x1,2	Sicherungsring		1	1	
61	013 621	000 991 46 40	Beilegscheibe	0,2 dick	3	3	
62	201 528	269 264 00 09	Keilriemenscheibe klein		1	1	
62a		DIN7753SPA12,5	Schmalkeilriemen 882 Lw	E. 000 261 02 95 021689 lang	1	1	
63	201 538	269 267 01 61	Zwischenring		1	1	
64	011 986	DIN3760A25x35x7	NB-Wellendichtring		1	1	
65	201 537	269 267 00 06	Lagerdeckel		1	1	
	201 540	269 267 00 80	Dichtung	0,3 dick	3	3	
66	011 155	DIN933M6x16	Sechskantschraube		4	4	
67	011 139	DIN127A6	Federring		4	4	
68	201 535	269 267 01 01	Messerwelle		-	1	
69	012 509	DIN6885A6x6x16	Paßfeder		1	1	
70	010 247	DIN625-6004	Ringrillenlager	Ø20xØ42x12	1	1	
71	201 539	269 267 02 61	Distanzhülse	Ø28xØ21x55,6	-	1	
72	010 247	DIN625-6004	Ringrillenlager	Ø20xØ42x12	1	1	
73	021 444	000 994 05 45	Drahtring	Ø38ixØ2	1	1	
74	011 986	DIN3760-25x35x7	Wellendichtring		1	1	
75	011 527	DIN933M10x25	Sechskantschraube		2	2	
	011 102	DIN931M10x40	Sechskantschraube		2	2	
76	011 685	DIN985M10	Sechskantmutter	selbsts.	4	4	
77	201 551	269 286 00 20	Unterlage		2	2	
78	201 553	269 286 02 25	Messerträger gekröpft		1	1	
79	201 552	269 286 01 25	Messerträger flach		1	1	
80	203 810	269 286 00 88	Schaufel		2	2	
81	021 321	000 996 08 94	Messerklinge		4	4	
82	011 686	DIN985M10x1	Sechskantmutter		4	4	
83	201 554	269 286 00 75	Spezialschraube		4	4	

FRANK-MOTORGERÄTE

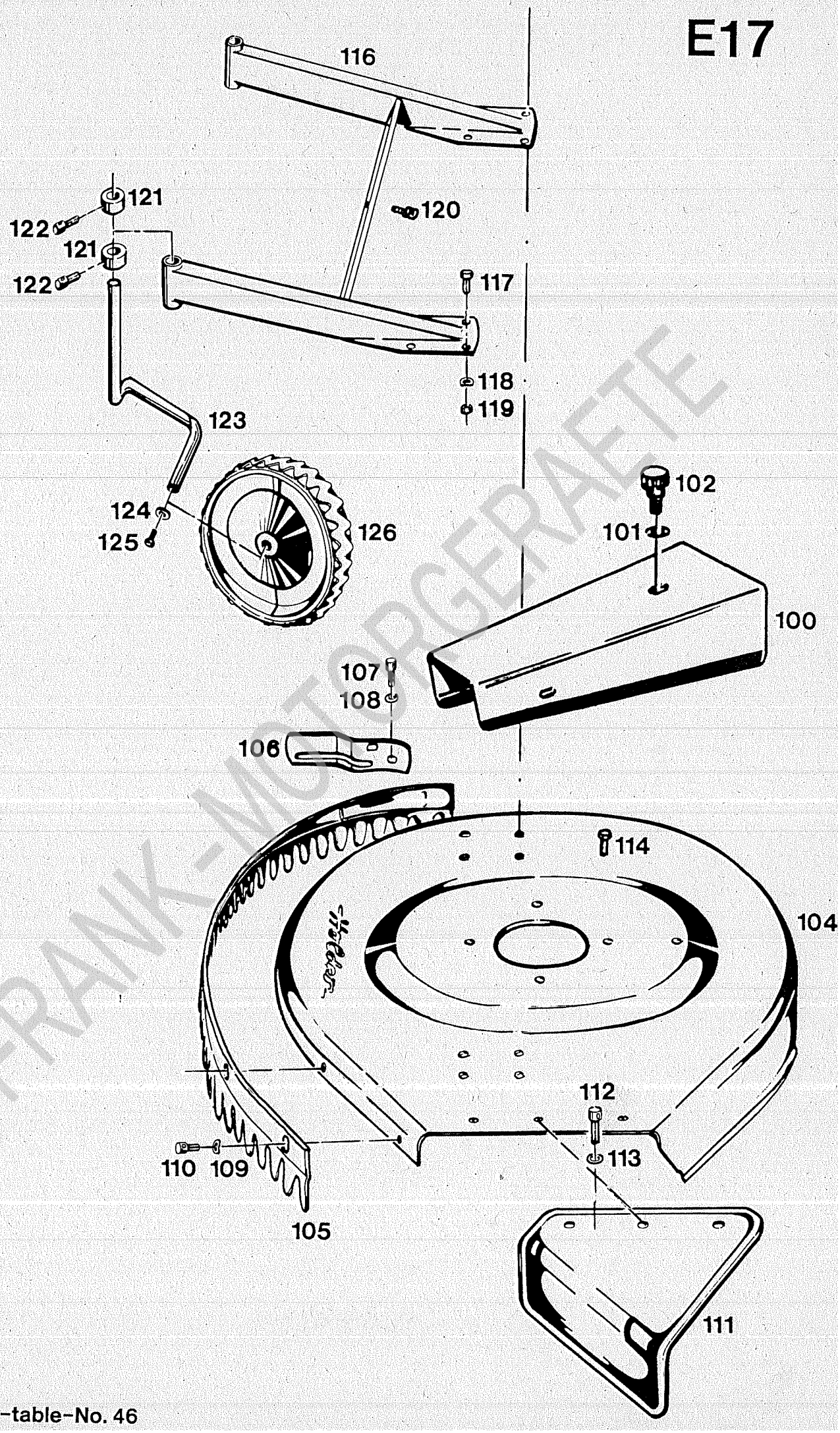

FRANK-MOTORGERAETE

BILDTAFEL 46
SICHELMÄHER TYP 269-2
SCHUTZHAUBEN, RADTRÄGER, LAUFRÄDER

Bild-Nr. Ill.No.	Bestell-Nr. Part No.		Benennung	Abm./Bemerk. Dimen./Remarks	Stück Pieces 269/1	269/2	Denomination
100	201 565	269 335 00 87	Schutzblech	1,25 dick	-	1	
101	010 063	DIN137B8	Federscheibe		-	3	
102	011 891	DIN933M8x12	Sechskantschraube	E. Rändelschraube 000 990 09 44/016 173	-	3	
104	203 814	269 280 01 25	Zsb. Schutzhaube		-	1	
105	203 813	269 280 00 27	Zsb. Abdeckblech		-	1	
106	203 811	269 285 00 88	Abweisblech		1	1	
107	013 542	000 990 03 35	Augenschraube		2	2	
108	010 063	DIN137B8	Federscheibe		2	2	
109	015 588	000 992 01 15	Tellerfeder (10,2xØ28x1,25)	E. DIN137/B8 010 063	5	5	
110	013 542	000 990 03 35	Augenschraube		5	5	
111	203 812	269 280 00 28	Zsb. Fangblech		-	1	
112	013 542	000 990 03 35	Augenschraube		3	3	
113	010 063	DIN137B8	Federscheibe		3	3	
114	011 511	DIN933M8x20	Sechskantschraube		5	5	
	010 063	DIN137B8	Federscheibe		5	5	
116	201 558	269 310 01 17	Zsb. Radträger m. Strebe		-	1	
117	011 796	DIN601M8x16Mu	Sechskantschraube		-	8	
118	010 063	DIN137B8	Federscheibe		-	8	
119		DIN555M6	Sechskantmutter		-	8	
120	013 543	000 990 04 35	Augenschraube		-	1	
121	201 563	269 311 00 55	Stellring		-	4	
122	013 542	000 990 03 35	Augenschraube		-	4	
123	201 556	269 310 00 16	Zsb. Laufradstiel	E. 269 311 00 05	-	2	
124	010 447	DIN7980A6	Federring		-	2	
125	011 154	DIN933M6x10	Sechskantschraube		-	2	
126	200 487	269 170 01 16	Zsb. Laufrad		-	2	
	200 868	669 170 00 37	Zsb. Deckel innen	nicht im Bild 126 enthalten	-	2	
	200 869	669 170 01 37	Zsb. Deckel außen		-	2	
	012 817	000 997 30 60	Rollenlager		-	2	
	200 490	269 194 00 12	Stiftschlüssel		1	1	
	202 030	1169 001 00 04	Klebeschild (Achtung...)		-	1	
	021 557	000 004 12 01	Klebeschild (Namenszug)		-	1	

FRANK-MOTORGERÄTE